freud



通用产品目录

freud

Today

Circular Saw Blades
Lame Circolari

Cutterheads and Brazed Cutters
Teste Portacoltelli e Frese Saldobrasate

Drilling, Routing and CNC Tools
Punte, Frese e Utensili CNC

索引

锐无敌 — 先进技术	3
用于固定式机床的圆锯片	5
用于便携式锯机的圆锯片	110
用于数控机床的镂铣刀具	143
用于便携式锯机的镂铣刀具	237
刀头和焊接式刀具	332
门窗加工刀具	446
硬质合金及高速钢刀片和刀块	483
附件和配件	530
图示及说明	562

公司保留部分修改本产品目录的权利而无需对第三方负责。

出色性能 ——
Precisely the best



先进技术



锐无敌 —— 始于1962，引领工业市场

锐无敌是世界范围内最大的高性能圆锯片制造商和工业刀具的领导者。自 1962 年以来，锐无敌设计并制造顶级质量的圆锯片、刀头、铣刀、钻头、数控刀具以及刀片和零配件。

锐无敌的技术和解决方案
契合您的需求

锐无敌刀具具有独有的创新特点。在意大利的工厂采用严格的质量管理体系自主生产和控制刀具生产的全流程。锐无敌不断投资研发，充分利用工程技能和先进技术，生产出具备出色精度和较长使用寿命的创新产品，不断为各类应用需求提供合适的解决方案。





技术至上
自 1980 年以来自主生产硬质合金产品

锐无敌以其在世界范围内独有的自主生产和烧结硬质合金产品，以提供优质的切削刀具所需而倍感自豪。锐无敌 TiCo 硬质合金材质是一种特殊调配的高致密钛和碳化钴混合物，可实现出色精度和持久的切割刃锋利性。具有为标准和定制化产品而调配专用配方的能力，从而赋予了刀具的高性能。

全球分销网络和广泛的本地支持

锐无敌秉承“立足本土，放眼全球”的理念，在全球 90 多个国家/地区建立了广泛的合作伙伴和子公司网络。旨在为各地客户提供更好的支持。

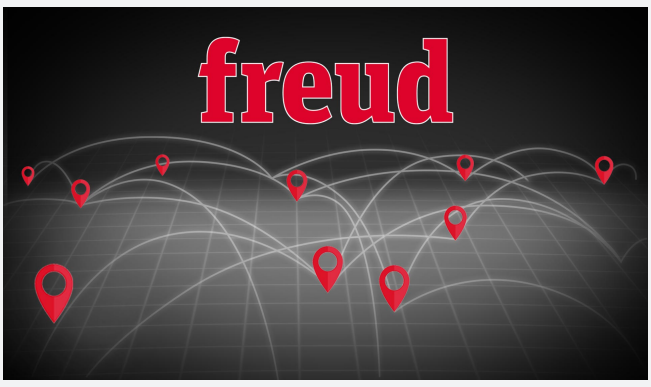

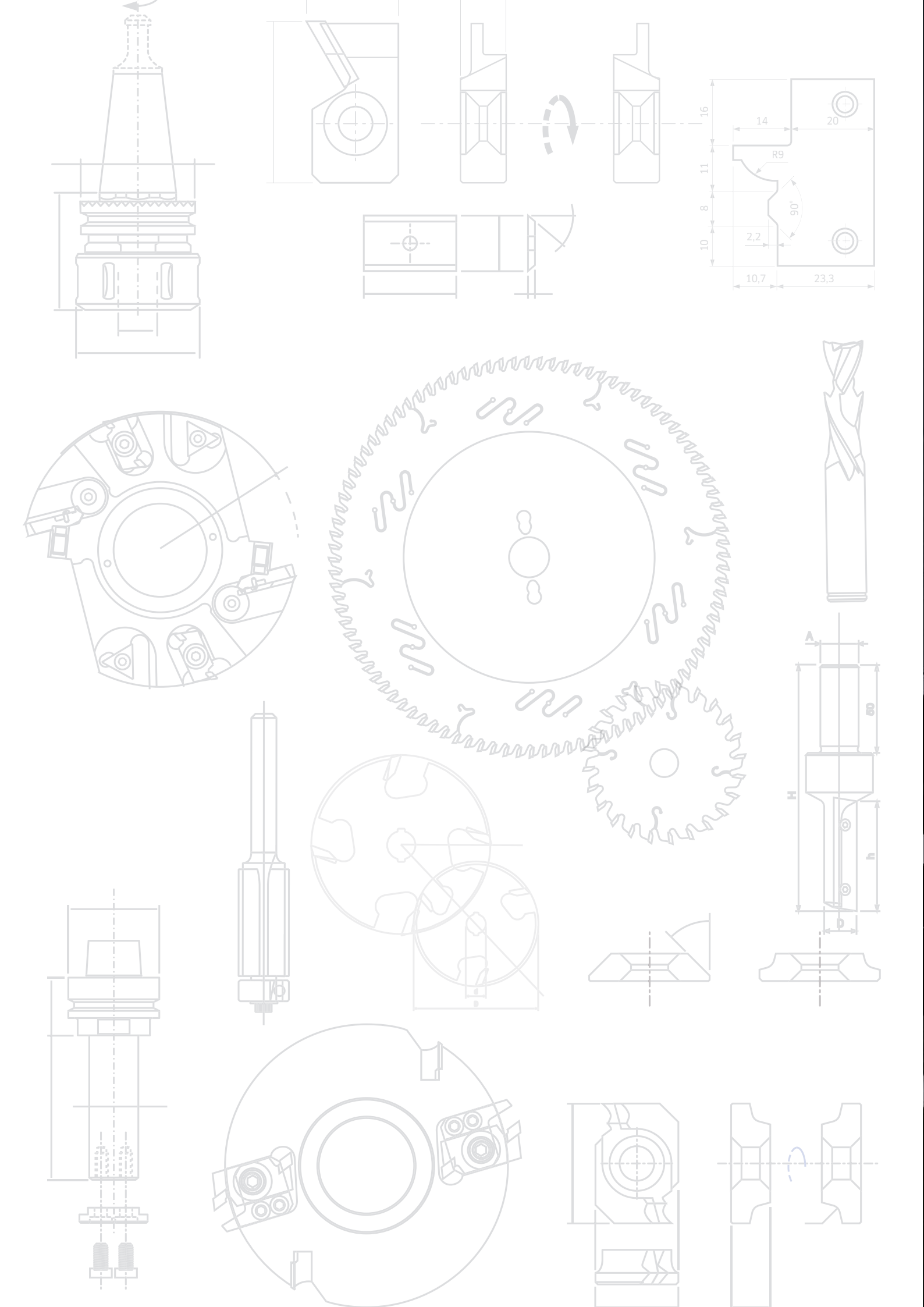
16
14
20
R9
11
8
90°
2,2
10
10,7
23,3
A
H
h
D

用于固定式机床的圆锯片

锐无敌圆锯片采用优质材质、创新设计和业内先进的制造工艺及技术精心制造。
锯片采用特殊设计，以提供卓越性能和较长使用寿命。
产品的优化为固定式机床和特定应用提供各类解决方案，应用范围覆盖实木、木基板材、黑色金属或有色金属、塑料材料和复合材料等。
所有圆锯片均具有锐无敌在业内颇具特色的独特性和行业领先性。



索引 — 用于固定式机床的圆锯机

领先的圆锯片制造技术 ..... 第 8 页
圆锯片齿形 ..... 第 10 页
按直径快速搜索 ..... 第 12 页
用于固定式机床的圆锯片 ..... 第 22 页

实木

LM01 带刮刀的超薄锯路多片锯 ..... 第 24 页
LM02 带刮刀的薄锯路多片锯 ..... 第 25 页
LM03 带刮刀的薄锯路多片锯 ..... 第 26 页
LM04 带刮刀的多片锯 ..... 第 27 页
LM05 带刮刀的多片锯 ..... 第 28 页
LM06 带刮刀的加厚多片锯 ..... 第 29 页
LM07 带刮刀的肩锯锯片 ..... 第 30 页
LM08 极薄多片锯 ..... 第 31 页
LM10 用于湿软木带刮刀的多片锯 ..... 第 32 页
LU1A 摇臂式和转向式锯机用锯片 ..... 第 33 页
LU1B 木工工程用锯片 ..... 第 34 页
LP70M 现场作业用锯片 ..... 第 35 页
LU1C 实木顺切用锯片 ..... 第 36 页
LU1D 实木顺切用锯片 ..... 第 37 页
LU1E 实木顺切用薄锯路锯片 ..... 第 38 页
LU1F 实木顺切用薄锯路锯片 ..... 第 39 页
LU1G 侧面圆弧齿形设计的实木加工锯片 ..... 第 40 页
LU1H 实木顺切和横截用薄锯路锯片 ..... 第 41 页
LU1I 实木框切割锯片 ..... 第 42 页
LU1L 带轴向角的木质画框切割锯片 ..... 第 43 页
LU1M 优选锯专用锯片 ..... 第 44 页
LG1C 实木顺切用锯片 ..... 第 45 页

木基板材

LU2A 木基板材顺切和横截锯片 ..... 第 47 页
LU2B 木基板材顺切和横截锯片 ..... 第 48 页
LU2C 木基板材横截锯片 ..... 第 49 页
LU2D 木基板材横截薄锯路锯片 ..... 第 50 页
LU2E 热带木及板材切割锯片 ..... 第 51 页
LU2F 木基板材、复合材料和塑料材料切割锯片 ..... 第 52 页
LG2A 木基板材顺切和横截锯片 ..... 第 53 页
LG2B 木基板材顺切和横截锯片 ..... 第 54 页
LG2C 木基板材横截锯片 ..... 第 55 页

贴面板

裁板锯锯片参考表 ..... 第 57 页
LSB X 工业裁板锯锯片 ..... 第 66 页
LSC 带交变齿距的“Supercut”裁板锯锯片 ..... 第 69 页
LU3A 双贴面板材切割锯片 ..... 第 70 页
LU3B 双贴面板材切割锯片 ..... 第 71 页
LU3C 双贴面板材切割锯片 ..... 第 72 页
LU3D 双贴面板材切割锯片 ..... 第 73 页
LU3E 双贴面板材切割锯片 ..... 第 74 页
LU3F 双贴面板材和塑料材料切割锯片 ..... 第 75 页
LG3D 双贴面板材切割锯片 ..... 第 76 页
LU34M 在数控机床上用于铣槽及裁切的锯片 ..... 第 77 页
LI25M 锥型齿划槽锯片 ..... 第 78 页
DLI25M 多晶金刚石锥型齿划槽锯片 (H4 - H6) ..... 第 80 页
LI16M 可调节划槽锯片 ..... 第 81 页
DLI16M 多晶金刚石可调节划槽锯片 (H6) ..... 第 82 页
LI27M 后成型划槽锯片 ..... 第 83 页
LI20M 平型齿划槽锯片 ..... 第 83 页
LI17M 平型齿划槽锯片 ..... 第 84 页
LI22MD-LI22MS 倾斜齿划槽锯片 ..... 第 84 页
LI13MD-LI13MS 倾斜齿划槽锯片 ..... 第 85 页
LI14MD-LI14MS 修边机用截断锯片 ..... 第 85 页
LT16MD-LT16MS 锐无敌粉碎锯锯片 ..... 第 86 页
LT12MD-LT12MS 粉碎锯锯片 ..... 第 86 页
LT14MD-LT14MS 粉碎锯锯片 — 定制化 ..... 第 87 页
LT18MD-LT18MS 锐无敌粉碎锯锯片 ..... 第 88 页
LT20MD-LT20MS 粉碎锯锯片 (用于 Leuco 粉碎刀) ..... 第 88 页
TR16MD-TR16MS 可换刀片式 SR06M 粉碎刀 ..... 第 89 页
MT01M 粉碎刀固定轴套 ..... 第 89 页

聚合材料

LU4A 塑料材料切割锯片 ..... 第 91 页
LU4B 塑料材料和树脂玻璃切割薄锯路锯片 — 带轴向角 ..... 第 92 页
LU4D 人造石切割锯片 ..... 第 93 页

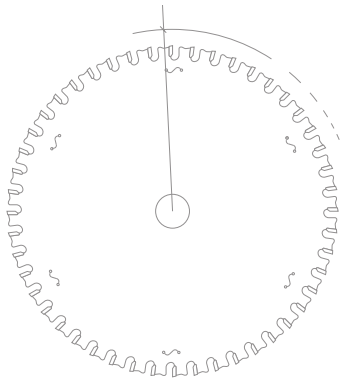

有色金属

LU5A 有色金属切割锯片 ..... 第 95 页
LU5B 有色金属和塑料切割锯片 ..... 第 96 页
LU5C 有色金属切割锯片 ..... 第 97 页
LU5D 有色金属和塑料切割锯片 ..... 第 98 页
LU5E 有色金属切割薄片锯片 ..... 第 99 页
LU5F 有色金属和塑料切割锯片 ..... 第 100 页

黑色金属

LU6A 黑色金属切割锯片 ..... 第 102 页

BLA 用于锯片的标准变径环 ..... 第 103 页
OPT06 可选部件 — 标准键槽 ..... 第 103 页
OPT07 可选部件 — 特殊键槽 ..... 第 103 页
OPT08 可选部件 — 扩孔 ..... 第 103 页
OPTF0 可选部件 — 定位孔 ..... 第 103 页

圆锯片正确使用提示 ..... 第 104 页
图示及说明 ..... 第 109 页

先进技术

TiCo 硬质合金技术

锐无敌拥有整个硬质合金生产周期的所有权和控制权，确保对每种应用都使用正确的配方，不断提高锯片的性能。

TiCo 硬质合金
由锐无敌设计和制造的、采用独特配方的高致密钛钴硬质合金。
刀具刃口更锋利，切面效果更出色，使用寿命显著延长。

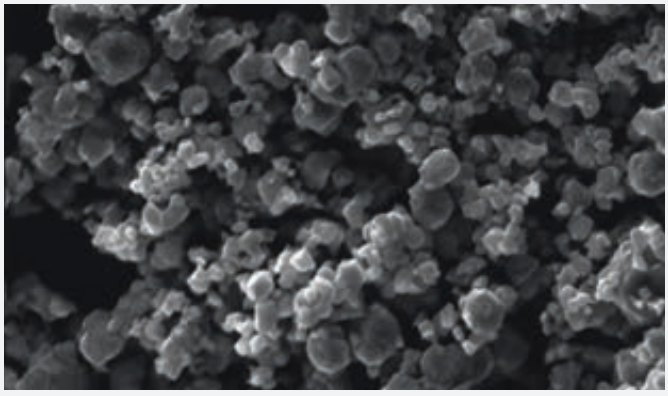



创新设计

锐无敌采用特殊的齿形设计和几何结构，旨在工业应用中提供高质量的切削和超乎想象的耐用性。
锐无敌的齿形设计包括：超方齿(如下)、尖梯齿和耐受性齿 —— 确保出色的精度和使用寿命最大化。

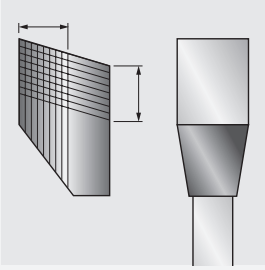

超方齿
延长使用寿命 —— 多达 25 次重磨。顶端厚度高于标准，物有所值

极致的耐冲击性

所有锐无敌圆锯片均采用创新的**三层金属合金耐冲击焊接技术**工艺，将硬质合金刀尖与钢锯身合而为一。这种独有的方法通过将铜以类似于三明治的方式夹在银的中间，以获得更好的弹性和最佳的抗冲击性。

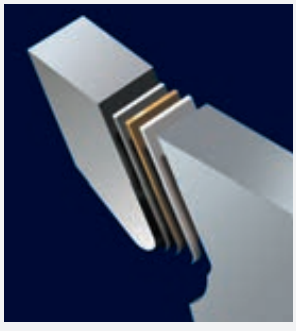

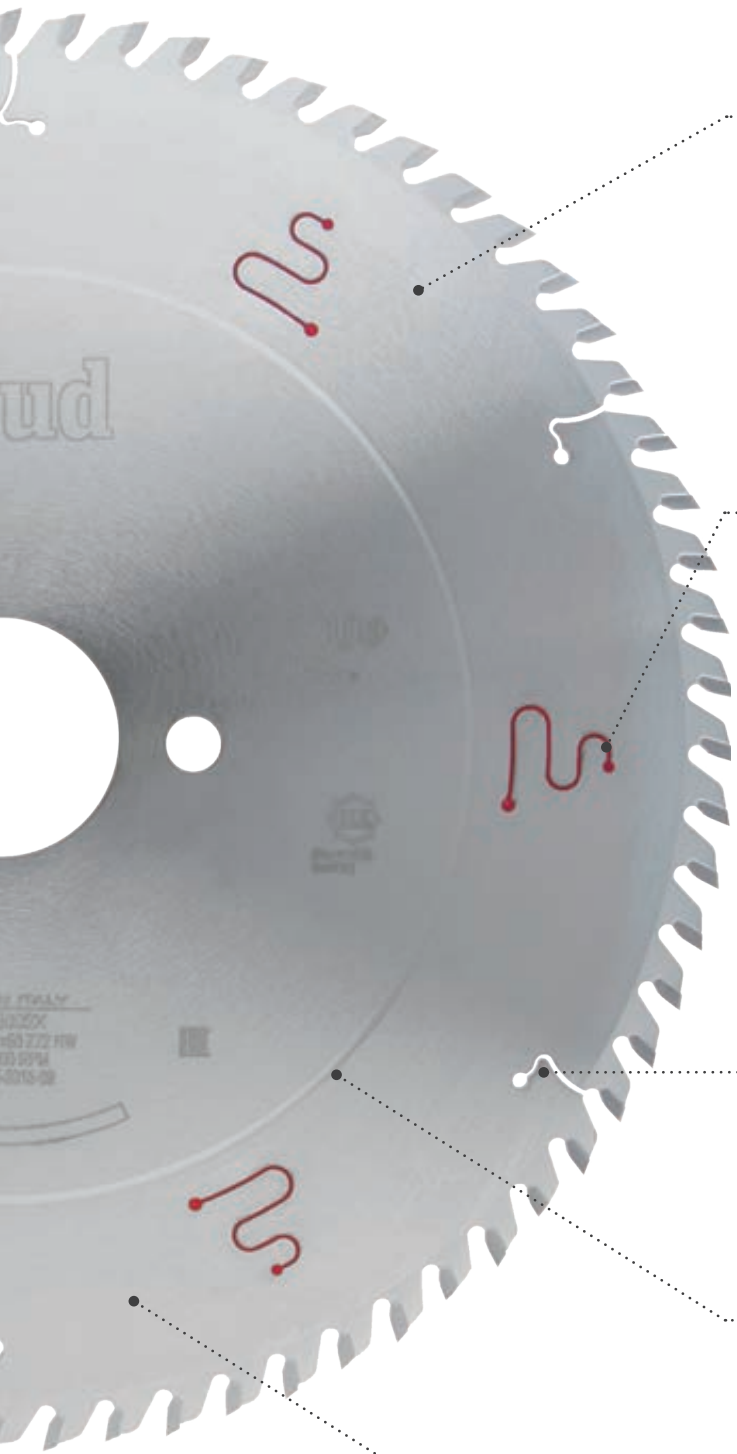

涂层技术

所有锐无敌圆锯片均采用业内优质涂层，可提供出色的防热、防树脂堆积和防腐蚀保护。
锐无敌工业锯片涂层包括：银冰涂层 (如下)；帕玛希尔德涂层和黑金涂层 —— 均在专业应用中提供最佳保护。

银冰涂层
一种在工作中能够降低锯身温度的高性能防腐涂层。
不粘特性提高了排屑率并显著减少树脂的堆积，减少摩擦力并延长锯片的使用寿命。

防振解决方案

广泛的用于Freud高性能锯片以提升最佳切割效果。

防振槽
采用锐无敌创新技术的激光切割锯身槽。
同时采用热塑性聚亚安酯填注物进行填充，以最大化的减少振动并降低噪音。

激光切割膨胀槽

特殊的激光切割膨胀槽可实现散热并防止锯片因过热而变形，从而提供良好的锯片稳定性。



应力处理

锐无敌圆锯片进行严格的应力处理以保持锯片平整性，最大限度的提升切割精度和性能发挥。

优质材料

优质钢
锐无敌用于固定式机床的圆锯片采用预硬化和预压制优质钢 (40 HRC - 48 HRC) 制成，确保高精度性能和耐用性。

锯片齿形

平型齿	双梯型齿	锥型齿	斜边齿
LM01 - LM02 - LM05 - LM06 - LM07 - LM08 - LM10 - LU1E - LI20M - LI17M - LT18M - LT20M	LSC - LU4D - LU6A	LI25M - DLI25M	LU1B



适用于	适用于	适用于	适用于
软木顺切	贴面板/双贴面板	贴面板 (划槽锯片)	软木顺切和横截
硬木顺切	人造石		硬木顺切和横截
	黑色金属		刨花板
			实木及带铁钉和杂质的复合材料

梯平齿	倾斜齿	尖梯齿	轴向齿
LSB X - LU3D - LU3E - LU3F - LG3D - LU4A - LU5A - LU5B - LU5C - LU5D - LU5E	LI22M - LI13M - LI14M - LT16M - LT12M - LT14M	LU5F	LU1L - LU4B



适用于	适用于	适用于	适用于
贴面板/双贴面板	软木横截	有色金属	软木横截
刨花板	硬木横截	PVC	硬木横截
中密度板	贴面板/双贴面板		画框
胶合板	胶合板		树脂玻璃
树脂玻璃	贴面板划槽锯片		塑料材料
塑料材料			
有色金属			

凹面齿	圆弧齿	交叉前斜齿
LU3B - LU3C	LU1G	LM03 - LM04 - LM08 - LU1A/C/D/F/H/I - LU1M - LP70M - LU2A/B/C/D/E/F - LG1C - LG2A - LG2B - LG2C - LU3A - LU34M - LI16M - DLI16M - LI27M -





适用于	适用于	适用于
贴面板/双贴面板	软木顺切	软木顺切和横截
		硬木顺切和横截
		刨花板
		中密度板
		胶合板
		画框

前角

(α) 15° ÷ 25°	(α) 5° ÷ 15°	(α) 0° ÷ 5°	(α) 0° ÷ -10°

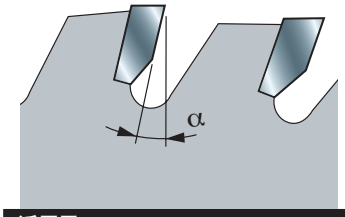
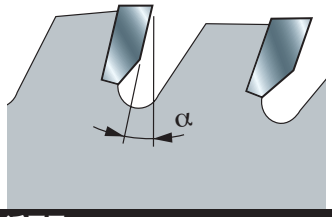
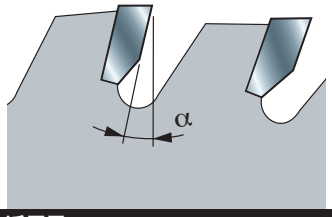
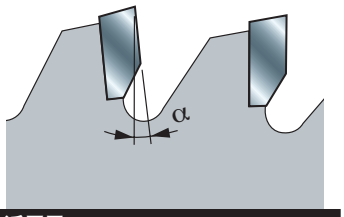

适用于	适用于	适用于	适用于
软木横截	刨花板	刨花板	树脂玻璃
硬木横截	胶合板	有色金属	塑料材料
人造石	贴面板/双贴面板	黑色金属	有色金属
	PVC		贴面板/双贴面板

按直径快速搜索

D 毫米	B 毫米	b 毫米	d 毫米	Z	锯齿		锐无敌代码	商品编号	材料	页码
80	2,8 - 3,6	-	20	10 + 10	ATB	11°	**LI16M HA3**	F03FS02502	LP	81
80	2,8 - 3,6	-	20	12 + 12	ATB	11°	**LI16M GA3**	F03FS02501	LP	81
80	3,1 - 4,3	2,2	20	12	ATB	0°	**LI25M31AA3**	F03FS02606	LP	78
80	3,1 - 4,3	2,2	22	12	ATB	0°	**LI25M31AB3**	F03FS02608	LP	78
100	3,2	2,2	20	24	ATB	10°	**LI13MD AA3**	F03FS02452	LP	85
100	3,2	2,2	20	24	ATB	10°	**LI13MS AA3**	F03FS02466	LP	85
100	3,2	2,2	22	24	ATB	10°	**LI13MD AB3**	F03FS02454	LP	85
100	3,2	2,2	22	24	ATB	10°	**LI13MS AB3**	F03FS02468	LP	85
100	2,8 - 3,6	-	20	12 + 12	ATB	11°	**LI16M BA3**	F03FS02491	LP	81
100	2,8 - 3,6	-	20	12 + 12	ATB	10°	**DLI16MBAH6**	F03FS09635	LP	82
100	2,8 - 3,6	-	22	12 + 12	ATB	11°	**LI16M BB3**	F03FS02493	LP	81
100	2,8 - 3,6	-	25,4	12 + 12	ATB	11°	**LI16M BR3**	F03FS07433	LP	81
100	3,1 - 4,3	2,2	20	24	ATB	0°	**LI25M31BA3**	F03FS02610	LP	78
100	3,1 - 4,3	2,2	22	24	ATB	0°	**LI25M31BB3**	F03FS02612	LP	78
100	3,1 - 4,3	2,5	20	20	ATB	0°	**LI25M31BC3**	F03FS06099	LP	78
105	2,8 - 3,6	-	20	10 + 10	ATB	11°	**LI16M CA3**	F03FS02495	LP	81
110	3,1 - 4,3	2,2	20	24	ATB	0°	**LI25M31CA3**	F03FS02614	LP	78
110	3,1 - 4,3	2,2	22	24	ATB	0°	**LI25M31CB3**	F03FS02615	LP	78
115	3,2	2,2	20	30	FLAT	10°	**LI17M FA3**	F03FS02572	LP	84
115	3,1 - 4,3	2,2	20	24	ATB	0°	**LI25M31DA3**	F03FS02616	LP	78
115	3,1 - 4,3	2,2	22	24	ATB	0°	**LI25M31DB3**	F03FS02618	LP	78
115	4,1 - 5,3	3	45	24	ATB	0°	**LI25M41DE3**	F03FS08039	LP	78
120	1,7	1,2	20	24	ATB	20°	**FR02W003HC**	F03FS10043	WO	117
120	1,8	1,3	20	12	ATB	15°	**FR02W001H**	F03FS09663	WO	116
120	1,8	1,3	20	40	ATB	5°	**FR02W002H**	F03FS09664	WO	116
120	3,2	2,2	20	30	FLAT	10°	**LI17M GA3**	F03FS02574	LP	84
120	4	3	20	30	ATB	10°	**LU34M40EA3**	F03FS06367	WP	77
120	4	3	30	18	ATB	10°	**LU34M40AC3**	F03FS06095	WP	77
120	4	3	35	30	ATB	10°	**LU34M40EC3**	F03FS05141	WP	77
120	5	3	30	18	ATB	10°	**LU34M50AC3**	F03FS06096	WP	77
120	5	3	35	30	ATB	10°	**LU34M50EC3**	F03FS05143	WP	77
120	6	3	30	18	ATB	10°	**LU34M60AC3**	F03FS06097	WP	77
120	6	3	35	30	ATB	10°	**LU34M60EC3**	F03FS05145	WP	77
120	2,8 - 3,6	2,2	20	24	FLAT	6°	**DLI25M28EAH4**	F03FS09613	LP	80
120	2,8 - 3,6	2,2	20	24	FLAT	6°	**DLI25M28EAH6**	F03FS09614	LP	80
120	2,8 - 3,6	2,2	22	24	FLAT	6°	**DLI25M28EBH4**	F03FS09615	LP	80
120	2,8 - 3,6	2,2	22	24	FLAT	6°	**DLI25M28EBH6**	F03FS09616	LP	80
120	2,8 - 3,6	-	20	12 + 12	ATB	11°	**LI16M AA3**	F03FS02485	LP	81
120	2,8 - 3,6	-	20	12 + 12	ATB	10°	**DLI16MAAH6**	F03FS09636	LP	82
120	2,8 - 3,6	-	22	12 + 12	ATB	11°	**LI16M AB3**	F03FS02488	LP	81
120	2,8 - 3,6	-	22	12 + 12	ATB	10°	**DLI16MABH6**	F03FS09637	LP	82
120	2,8 - 3,6	-	50	12 + 12	ATB	11°	**LI16M PF3**	F03FS02512	LP	81
120	2,8 - 3,6	-	50	12 + 12	ATB	11°	**LI16M RF3**	F03FS06512	LP	81
120	2,8 - 4,0	2,2	20	24	ATB	0°	**LI25M28EA3**	F03FS02604	LP	78
120	2,8 - 4,0	2,2	22	24	ATB	0°	**LI25M28EB3**	F03FS02605	LP	78
120	3,1 - 3,9	2,2	20	24	FLAT	6°	**DLI25M31EAH4**	F03FS09617	LP	80
120	3,1 - 3,9	2,2	20	24	FLAT	6°	**DLI25M31EAH6**	F03FS09618	LP	80
120	3,1 - 4,3	2,2	20	24	ATB	0°	**LI25M31EA3**	F03FS02620	LP	78
120	3,1 - 4,3	2,2	22	24	ATB	0°	**LI25M31EB3**	F03FS02622	LP	78
120	3,1 - 4,3	2,5	20	24	ATB	0°	**LI25M31EC3**	F03FS05978	LP	78

D 毫米	B 毫米	b 毫米	d 毫米	Z	锯齿		锐无敌代码	商品编号	材料	页码
120	3,4 - 4,6	2,2	20	24	ATB	0°	**LI25M34EA3**	F03FS02632	LP	78
120	4,0 - 5,0	-	50	12 + 12	ATB	11°	**LI16M IF3**	F03FS02504	LP	81
125	3,2	2,2	20	30	ATB	10°	**LI13MD BA3**	F03FS02455	LP	85
125	3,2	2,2	20	30	ATB	10°	**LI13MS BA3**	F03FS02470	LP	85
125	2,8 - 3,6	-	20	12 + 12	ATB	11°	**LI16M FA3**	F03FS02500	LP	81
125	2,8 - 3,6	-	20	14 + 14	ATB	11°	**LI16M EA3**	F03FS02498	LP	81
125	2,8 - 3,6	-	22	14 + 14	ATB	11°	**LI16M EB3**	F03FS02499	LP	81
125	3,1 - 3,9	2,2	20	24	FLAT	6°	**DLI25M31FAH4**	F03FS09619	LP	80
125	3,1 - 3,9	2,2	20	24	FLAT	6°	**DLI25M31FAH6**	F03FS09620	LP	80
125	3,1 - 4,3	2,2	20	24	ATB	0°	**LI25M31FA3**	F03FS02623	LP	78
125	3,1 - 4,3	2,2	22	24	ATB	0°	**LI25M31FB3**	F03FS02625	LP	78
125	3,1 - 4,3	2,5	20	24	ATB	0°	**LI25M31FC3**	F03FS05932	LP	78
125	3,4 - 4,6	2,2	20	24	ATB	0°	**LI25M34FA3**	F03FS02634	LP	78
125	3,4 - 4,6	2,2	45	24	ATB	0°	**LI25M34FE3**	F03FS02636	LP	78
125	4,0 - 4,7	-	20	20 + 20	ATB	11°	**LI16M DA3**	F03FS02496	LP	81
125	4,0 - 5,0	-	45	12 + 12	ATB	11°	**LI16M KE3**	F03FS02506	LP	81
125	4,3 - 5,5	3,2	20	24	ATB	0°	**LI25M43FA3**	F03FS02643	LP	78
125	4,3 - 5,5	3,2	45	24	ATB	0°	**LI25M43FE3**	F03FS02645	LP	78
125	4,5 - 5,7	3	20	24	ATB	0°	**LI25M45FA3**	F03FS02697	LP	78
125	4,5 - 5,7	3	45	24	ATB	0°	**LI25M45FE3**	F03FS02699	LP	78
130	2,4	1,6	20	24	ATB	15°	**FR03W001H**	F03FS09665	WO	116
130	2,4	1,6	20	36	ATB	5°	**FR03W002H**	F03FS09666	WO	116
136	1,5	1	20	24	ATB	20°	**FR03W003HC**	F03FS10044	WO	117
136	1,6	1	20	48	HLTCG	0°	**FR03A001HC**	F03FS10082	AL	129
140	1,8	1,3	20	24	ATB	15°	**FR04W001H**	F03FS09667	WO	116
140	1,8	1,3	20	36	ATB	10°	**FR04W002H**	F03FS09668	WO	116
140	1,8	1,3	20	42	ATB	5°	**FR04W003H**	F03FS09669	WO	116
140	1,8	1,3	20	42	ATB	-5°	**FR04L001H**	F03FS09797	LP	124
140	1,8	1,3	20	42	HLTCG	-5°	**FR04A001H**	F03FS09806	AL	129
140	1,8	1,3	20	4	TCG	10°	**FR04F001H**	F03FS09836	FC	133
140	1,8	1,3	20	42	HLTCG	0°	**FR04H001H**	F03FS09864	HPL	127
140	1,8	1,3	20	24	ATB	15°	**FR04W004HC**	F03FS10045	WO	117
140	1,8	1,3	20	42	ATB	5°	**FR04W005HC**	F03FS10046	WO	117
140	1,8	1,3	20	48	HLTCG	-5°	**FR04A002HC**	F03FS10083	AL	129
140	3,2	2,2	30	28 + 4	ATB	10°	**LI14MD CA3**	F03FS02481	LP	85
140	3,2	2,2	30	28 + 4	ATB	10°	**LI14MS CA3**	F03FS02483	LP	85
140	3,1 - 4,3	2,2	16	28	ATB	8°	**LI25M31HM3**	F03FS02627	LP	78
140	3,4 - 4,6	3	45	24	ATB	8°	**LI25M34HE3**	F03FS02638	LP	78
140	4,3 - 5,5	3,2	45	28	ATB	8°	**LI25M43HE3**	F03FS02647	LP	78
140	4,5 - 5,7	3	45	24	ATB	8°	**LI25M45HE3**	F03FS02701	LP	78
145	4,3 - 5,5	3,2	45	30	ATB	8°	**LI25M43WE3**	F03FS08015	LP	78
150	1,8	1,3	20	48	HLTCG	0°	**FR05A002HC**	F03FS10084	AL	129
150	2	1,4	30	48	ATB	5°	**LU2D 0100**	F03FS04944	WP	50
150	2,4	1,6	16	24	ATB	15°	**FR05W001H**	F03FS09670	WO	116
150	2,4	1,6	20	24	ATB	15°	**FR05W002H**	F03FS09671	WO	116
150	2,4	1,6	20	42	ATB	5°	**FR05W003H**	F03FS09672	WO	116
150	2,5	1,6	20	42	HLTCG	-5°	**FR05A001H**	F03FS09807	AL	129
150	3,2	2,2	30	24	ATB	15°	**LU2A 0100**	F03FS04806	WP	47
150	3,2	2,2	30	36	ATB	10°	**LU2B 0100**	F03FS04869	WP	48
150	3,2	2,2	30	48	ATB	5°	**LU2C 0100**	F03FS04908	WP	49

WO:实木 - **LP:**刨花板和贴面板 - **WP:**木基板材 - **PM:**聚合材料 - **AL:**铝 & 有色金属 - **ST:**钢 - **CW:**建筑木料 - **FC:**纤维水泥 - **HPL:**高压贴面板 - **SP:**夹层板 - **MM:**复合材料

D 毫米	B 毫米	b 毫米	d 毫米	Z	锯齿		锐无敌代码	商品编号	材料	页码
150	3,2	2,2	30	36	ATB	10°	**LI22MD KC3**	F03FS02581	LP	84
150	3,2	2,2	30	36	ATB	10°	**LI22MS KC3**	F03FS02592	LP	84
150	3,2	2,2	30	48	ATB	10°	**LI13MD DA3**	F03FS02459	LP	85
150	3,2	2,2	30	48	ATB	10°	**LI13MS DA3**	F03FS02474	LP	85
150	3,2	2,2	55	36	ATB	10°	**LI22MD KG3**	F03FS02583	LP	84
150	3,2	2,2	55	36	ATB	10°	**LI22MS KG3**	F03FS02594	LP	84
150	3,2	2,2	55	48	ATB	10°	**LI13MD DB3**	F03FS02461	LP	85
150	3,2	2,2	55	48	ATB	10°	**LI13MS DB3**	F03FS02476	LP	85
150	3,2	2,2	60	36	ATB	10°	**LI22MD KH3**	F03FS02584	LP	84
150	3,2	2,2	60	36	ATB	10°	**LI22MS KH3**	F03FS02595	LP	84
150	3,1 - 4,3	2,2	30	36	ATB	8°	**LI25M31KC3**	F03FS02628	LP	78
150	3,4 - 4,6	2,2	30	36	ATB	8°	**LI25M34KC3**	F03FS02639	LP	78
150	4,3 - 5,6	3,2	30	36	ATB	8°	**LI25M43KC3**	F03FS02649	LP	78
150	4,3 - 5,6	3,2	45	36	ATB	8°	**LI25M43KE3**	F03FS02651	LP	78
150	4,5 - 5,8	3	30	36	ATB	8°	**LI25M45KC3**	F03FS02702	LP	78
150	4,5 - 5,8	3	45	36	ATB	8°	**LI25M45KE3**	F03FS02704	LP	78
160	1,5	1	20	24	ATB	25°	**FR05W015HC**	F03FS10048	WO	117
160	1,5	1	20	36	ATB	15°	**FR05W016HC**	F03FS10049	WO	117
160	1,5	1	20	48	ATB	10°	**FR05W017HC**	F03FS10050	WO	117
160	1,8	1,2	20	48	ATB	-5°	**FR06L003HC**	F03FS10075	LP	124
160	1,8	1,2	20	4	TCG	10°	**FR06F002HC**	F03FS10095	FC	133
160	1,8	1,3	20	24	ATB	15°	**FR06W003H**	F03FS09675	WO	117
160	1,8	1,3	20	36	ATB	10°	**FR06W004H**	F03FS09676	WO	117
160	1,8	1,3	20	48	ATB	5°	**FR06W005H**	F03FS09677	WO	117
160	1,8	1,3	20	54	HLTCG	0°	**FR06A002HC**	F03FS10085	AL	129
160	2	1,3	20	14	ATB	18°	**FR06C001H**	F03FS09788	CW	122
160	2	1,6	20	30	DTCG	0°	**LU6A 0100**	F03FS05343	ST	102
160	2	1,6	20	30	HLTCG (Ch)	0°	**FR06X001H**	F03FS09852	SP	136
160	2	1,6	20	30	HLTCG (Ch)	0°	**FR06M001H**	F03FS10114	MM	138
160	2,2	1,6	20	24	ATB	15°	**LU2A 0301**	F03FS09233	WP	47
160	2,2	1,6	20	48	ATB	5°	**LU2C 0001**	F03FS09065	WP	49
160	2,2	1,6	20	48	ATB	-2°	**LU3A 0001**	F03FS07411	LP	70
160	2,2	1,6	20	24	ATB	15°	**FR06W006H**	F03FS09678	WO	117
160	2,2	1,6	20	36	ATB	10°	**FR06W007H**	F03FS09679	WO	117
160	2,2	1,6	20	48	ATB	5°	**FR06W008H**	F03FS09680	WO	118
160	2,2	1,6	20	48	ATB	-5°	**FR06L001H**	F03FS09798	LP	124
160	2,2	1,6	20	48	HLTCG	-5°	**FR06L002H**	F03FS09799	LP	124
160	2,2	1,6	20	52	HLTCG	-5°	**FR06A001H**	F03FS09808	AL	129
160	2,2	1,6	20	4	TCG	10°	**FR06F001H**	F03FS09837	FC	133
160	2,2	1,6	20	48	HLTCG	0°	**FR06H001H**	F03FS09865	HPL	127
160	2,4	1,6	16	24	ATB	15°	**FR06W001H**	F03FS09673	WO	116
160	2,4	1,6	16	48	ATB	5°	**FR06W002H**	F03FS09674	WO	116
160	2,4	1,6	20	24	ATB	15°	**FR06W009H**	F03FS09681	WO	116
160	2,4	1,6	20	36	ATB	10°	**FR06W010H**	F03FS09682	WO	116
160	2,4	1,6	20	48	ATB	5°	**FR06W011H**	F03FS09683	WO	116
160	2,4	1,6	30	24	ATB	15°	**FR06W012H**	F03FS09684	WO	116
160	2,4	1,6	30	48	ATB	5°	**FR06W013H**	F03FS09685	WO	116
160	2,8	2,2	20	42	TCG	-6°	**LU5D 0100**	F03FS05288	PM AL	98
160	3,2	2,2	20	24	ATB	15°	**LU2A 0300**	F03FS04809	WP	47
160	3,2	2,2	20	18	ATB	15°	**LU2A 0200**	F03FS04808	WP	47
160	3,2	2,2	20	48	ATB	5°	**LU2C 0200**	F03FS04910	WP	49
160	3,1 - 4,3	2,2	20	36	ATB	8°	**LI25M31LA3**	F03FS02630	LP	78
160	3,4 - 4,6	2,2	25,4	36	ATB	8°	**LI25M34LR3**	F03FS02641	LP	78
160	4,3 - 5,5	3,2	25,4	36	ATB	8°	**LI25M43LR3**	F03FS02660	LP	78
160	4,3 - 5,5	3,2	30	36	ATB	8°	**LI25M43LC3**	F03FS02653	LP	78
160	4,3 - 5,5	3,2	45	36	ATB	8°	**LI25M43LE3**	F03FS02655	LP	78
160	4,3 - 5,5	3,2	55	36	ATB	8°	**LI25M43LG3**	F03FS02657	LP	79
160	4,3 - 5,5	3,2	60	36	ATB	8°	**LI25M43LH3**	F03FS02659	LP	79
160	4,5 - 5,7	3	45	36	ATB	8°	**LI25M45LE3**	F03FS02706	LP	79
160	4,5 - 5,7	3	55	36	ATB	8°	**LI25M45LG3**	F03FS02708	LP	79
165	1,5	1	20	12	ATB	25°	**FR07W009HC**	F03FS10051	WO	118
165	1,5	1	20	24	ATB	25°	**FR07W010HC**	F03FS10052	WO	118
165	1,5	1	20	36	ATB	15°	**FR07W011HC**	F03FS10053	WO	118
165	1,5	1	20	48	ATB	10°	**FR07W012HC**	F03FS10054	WO	118
165	1,7	1,3	20	12	ATB	20°	**FR07W009H**	F03FS10040	WO	118
165	1,7	1,3	20	24	ATB	15°	**FR07W001H**	F03FS09686	WO	118
165	1,7	1,3	20	40	ATB	18°	**FR07W002H**	F03FS09687	WO	118

D 毫米	B 毫米	b 毫米	d 毫米	Z	锯齿		锐无敌代码	商品编号	材料	页码
165	1,8	1,2	20	48	ATB	-5°	**FR07L002HC**	F03FS10076	LP	124
165	1,8	1,2	20	4	TCG	10°	**FR07F002HC**	F03FS10096	FC	133
165	1,8	1,3	20	54	HLTCG	0°	**FR07A002HC**	F03FS10086	AL	129
165	2	1,3	20	14	ATB	18°	**FR07C001H**	F03FS09789	CW	122
165	2	1,6	20	30	HLTCG (Ch)	0°	**FR07X001H**	F03FS09853	SP	136
165	2,2	1,6	20	4	TCG	10°	**FR07F001H**	F03FS09838	FC	133
165	2,4	1,6	20	24	ATB	15°	**FR07W003H**	F03FS09688	WO	116
165	2,4	1,6	20	36	ATB	10°	**FR07W004H**	F03FS09689	WO	116
165	2,4	1,6	20	48	ATB	5°	**FR07W005H**	F03FS09690	WO	116
165	2,4	1,6	20	56	ATB	5°	**FR07W013H**	F03FS11505	WO	116
165	2,4	1,6	30	24	ATB	15°	**FR07W006H**	F03FS09691	WO	116
165	2,4	1,6	30	36	ATB	10°	**FR07W007H**	F03FS09692	WO	116
165	2,4	1,6	30	48	ATB	5°	**FR07W008H**	F03FS09693	WO	116
165	2,5	1,6	20	52	HLTCG	-5°	**FR07A001H**	F03FS09809	AL	129
165	2,5	1,6	30	52	HLTCG	-5°	**FR07A002H**	F03FS09810	AL	129
165	2,6	1,6	20	48	ATB	-5°	**FR07L001H**	F03FS09800	LP	124
165	2,6	1,6	20	48	HLTCG	0°	**FR07H001H**	F03FS09866	HPL	127
170	2,4	1,6	30	40	ATB	10°	**FR08W002H**	F03FS09695	WO	116
175	4,3 - 5,5	3,2	75	36	ATB	8°	**LI25M43WT3**	F03FS07816	LP	79
178	1,5	1	25,4	80	AXL	15°	**LU4B 0500**	F03FS05173	PM	92
180	1,5	1	30	40	ATB	15°	**LU1H 0100**	F03FS04649	WO	41
180	1,5	1	40	24	FLAT	20°	**LM08 0100**	F03FS03169	WO	31
180	1,5	1	60	24	FLAT	20°	**LM08 0200**	F03FS03171	WO	31
180	2	1,3	30	14	ATB	18°	**FR09C001H**	F03FS09790	CW	122
180	2	1,4	30	56	ATB	5°	**LU2D 0200**	F03FS04948	WP	50
180	2	1,4	40	56	ATB	5°	**LU2D 0300**	F03FS04950	WP	50
180	2,2	1,6	40	16+2	FLAT	20°	**LM01 0100**	F03FS02751	WO	24
180	2,4	1,6	20	24	ATB	15°	**FR09W001H**	F03FS09696	WO	116
180	2,4	1,6	20	48	ATB	5°	**FR09W002H**	F03FS09697	WO	116
180	2,4	1,6	30	24	ATB	15°	**FR09W003H**	F03FS09698	WO	116
180	2,4	1,6	30	48	ATB	5°	**FR09W004H**	F03FS09699	WO	116
180	2,5	1,6	30	56	HLTCG	-5°	**FR09A001H**	F03FS09811	AL	129
180	2,8	2,2	20	42	TCG	-6°	**LU5C 0100**	F03FS07195	AL	97
180	2,8	2,2	30	42	TCG	-6°	**LU5C 0200**	F03FS05261	AL	97
180	3,2	2,2	20	24	ATB	10°	**LU2A 0400**	F03FS04810	WP	47
180	3,2	2,2	20	56	ATB	5°	**LU2C 0300**	F03FS04911	WP	49
180	3,2	2,2	30	30	ATB	15°	**LU2A 0500**	F03FS04811	WP	47
180	3,2	2,2	30	42	ATB	10°	**LU2B 0200**	F03FS04871	WP	48
180	3,2	2,2	30	56	ATB	5°	**LU2C 0400**	F03FS04912	WP	49
180	3,2	2,2	30	42	ATB	10°	**LI22MD NC3**	F03FS02585	LP	84
180	3,2	2,2	30	42	ATB	10°	**LI22MS NC3**	F03FS02596	LP	84
180	3,2	2,2	50	54	FLAT	10°	**LI20M BB3**	F03FS02579	LP	83
180	3,2	2,2	55	42	ATB	10°	**LI22MD NG3**	F03FS02586	LP	84
180	3,2	2,2	55	42	ATB	10°	**LI22MS NG3**	F03FS02598	LP	84
180	4	3	35	44	ATB	10°	**LU34M40NC3**	F03FS05142	WP	77
180	5	3	35	44	ATB	10°	**LU34M50NC3**	F03FS05144	WP	77
180	6	3	35	44	ATB	10°	**LU34M60NC3**	F03FS05146	WP	77
180	3,1 - 4,3	2,2	16	42	ATB	8°	**LI25M31NM3**	F03FS02631	LP	79
180	3,4 - 4,6	2,2	25,4	36	ATB	8°	**LI25M34NR3**	F03FS02642	LP	79
180	4,3 - 5,1	3,2	45	30	FLAT	6°	**DLI25M43NEH4**	F03FS09621	LP	80
180	4,3 - 5,1	3,2	45	30	FLAT	6°	**DLI25M43NEH6**	F03FS09622	LP	80
180	4,3 - 5,5	3,2	20	28	ATB	8°	**LI25M43NA3**	F03FS02661	LP	79
180	4,3 - 5,5	3,2	20	36	ATB	8°	**LI25M43XA3**	F03FS06372	LP	79
180	4,3 - 5,5	3,2	30	28	ATB	8°	**LI25M43NC3**	F03FS02663	LP	79
180	4,3 - 5,5	3,2	30	36	ATB	8°	**LI25M43XN3**	F03FS06373	LP	79
180	4,3 - 5,5	3,2	45	36	ATB	8°	**LI25M43NE3**	F03FS02664	LP	79
180	4,3 - 5,5	3,2	50	36	ATB	8°	**LI25M43NF3**	F03FS02666	LP	79
180	4,5 - 5,7	3	20	36	ATB	8°	**LI25M45NA3**	F03FS02710	LP	79
180	4,7 - 5,5	3,5	45	30	FLAT	6°	**DLI25M47NEH4**	F03FS09623	LP	80
180	4,7 - 5,5	3,5	45	30	FLAT	6°	**DLI25M47NEH6**	F03FS09624	LP	80
180	4,7 - 5,9	3,5	45	36	ATB	8°	**LI25M47NE3**	F03FS02715	LP	79
180	5,1 - 6,3	3,5	55	36	ATB	8°	**LI25M51NG3**	F03FS02724	LP	79
180	5,7 - 6,9	4	20	36	ATB	8°	**LI25M57NA3**	F03FS02727	LP	79
182	1,7	1,3	19,05	30	ATB	15°	**FR10W001H**	F03FS09700	WO	118
182	1,7	1,3	19,05	40	ATB	15°	**FR10W002H**	F03FS09701	WO	118
182	1,7	1,3	19,05	60	ATB	15°	**FR10W003H**	F03FS09702	WO	118
182	1,7	1,3	25,4	30	ATB	15°	**FR10W004H**	F03FS11507	WO	116

D 毫米	B 毫米	b 毫米	d 毫米	Z	锯齿	锐无敌代码	商品编号	材料	页码
182	1,7	1,3	25,4	40	ATB 15°	**FR10W005H**	F03FS11508	WO	116
182	1,7	1,3	25,4	60	ATB 15°	**FR10W006H**	F03FS11509	WO	116
182	2	1,6	19,05	36	HLTCG (Ch) 0°	**FR10X001H**	F03FS11510	SP	136
182	2,2	1,6	19,05	4	TCG 10°	**FR10F001H**	F03FS11506	FC	133
184	1,6	1	20	24	ATB 25°	**FR11W010HC**	F03FS10055	WO	118
184	1,6	1	20	48	ATB 10°	**FR11W011HC**	F03FS10056	WO	118
184	2	1,3	16	14	ATB 18°	**FR11C001H**	F03FS09791	CW	122
184	2	1,6	15,88	38	DTCG 0°	**LU6A 0200**	F03FS05344	ST	102
184	2	1,6	15,88	48	DTCG 0°	**LU6A 1900**	F03FS06586	ST	102
184	2	1,6	30	36	HLTCG (Ch) 0°	**FR11M001H**	F03FS10113	MM	138
184	2,2	1,6	30	4	TCG 10°	**FR11F001H**	F03FS09840	FC	133
184	2,4	1,6	16	24	ATB 15°	**FR11W001H**	F03FS09703	WO	116
184	2,4	1,6	16	40	ATB 10°	**FR11W002H**	F03FS09704	WO	116
184	2,4	1,6	25,4	24	ATB 15°	**FR11W012H**	F03FS11511	WO	116
184	2,4	1,6	30	24	ATB 15°	**FR11W007H**	F03FS09709	WO	116
185	1,5	1	25,4	40	ATB 15°	**LU1H 0200**	F03FS04650	WO	41
185	2	1,6	20	36	HLTCG (Ch) 0°	**FR12M001H**	F03FS11512	MM	138
185	2,4	1,6	20	60	ATB -5°	**FR12L001H**	F03FS09801	LP	124
185	2,4	1,6	20	24	ATB 15°	**FR12W001H**	F03FS11513	WO	116
185	2,4	1,6	20	48	ATB 10°	**FR12W002H**	F03FS11514	WO	116
190	1,5	1	30	18	ATB 25°	**FR13W010HC**	F03FS10057	WO	118
190	1,5	1	30	24	ATB 25°	**FR13W011HC**	F03FS10058	WO	118
190	1,5	1	30	48	ATB 15°	**FR13W012HC**	F03FS10059	WO	118
190	1,5	1	30	60	ATB 10°	**FR13W013HC**	F03FS10060	WO	118
190	1,8	1,2	30	4	TCG 10°	**FR13F003HC**	F03FS10097	FC	133
190	1,8	1,3	30	54	HLTCG 0°	**FR13A003HC**	F03FS10088	AL	129
190	2	1,3	30	24	ATB 15°	**FR13W001T**	F03FS09767	WO	119
190	2	1,3	30	48	ATB 5°	**FR13W002T**	F03FS09768	WO	119
190	2	1,3	30	14	ATB 18°	**FR13C001H**	F03FS09792	CW	122
190	2	1,6	30	38	DTCG 0°	**LU6A 0300**	F03FS05345	ST	102
190	2	1,6	30	36	HLTCG (Ch) 0°	**FR13X001H**	F03FS09854	SP	136
190	2	1,6	30	38	HLTCG (Ch) 0°	**FR13M001H**	F03FS10041	MM	138
190	2,1	1,4	30	60	ATB -5°	**FR13L002HC**	F03FS10077	LP	124
190	2,2	1,6	20	4	TCG 10°	**FR13F001H**	F03FS09841	FC	133
190	2,2	1,6	30	4	TCG 10°	**FR13F002H**	F03FS09842	FC	133
190	2,4	1,6	16	24	ATB 15°	**FR13W001H**	F03FS09712	WO	116
190	2,4	1,6	16	48	ATB 10°	**FR13W002H**	F03FS09713	WO	117
190	2,4	1,6	20	24	ATB 15°	**FR13W003H**	F03FS09714	WO	117
190	2,4	1,6	20	48	ATB 10°	**FR13W004H**	F03FS09715	WO	117
190	2,4	1,6	20	56	ATB 5°	**FR13W005H**	F03FS09716	WO	117
190	2,4	1,6	30	24	ATB 15°	**FR13W006H**	F03FS09717	WO	117
190	2,4	1,6	30	40	ATB 10°	**FR13W007H**	F03FS09718	WO	117
190	2,4	1,6	30	48	ATB 10°	**FR13W008H**	F03FS09719	WO	117
190	2,4	1,6	30	56	ATB 5°	**FR13W009H**	F03FS09720	WO	117
190	2,4	1,6	Fast Fix	24	ATB 15°	**FR13W003T**	F03FS09769	WO	119
190	2,4	1,6	Fast Fix	48	ATB 5°	**FR13W004T**	F03FS09770	WO	119
190	2,5	1,6	20	56	HLTCG -5°	**FR13A001H**	F03FS09814	AL	129
190	2,5	1,6	30	56	HLTCG -5°	**FR13A002H**	F03FS09815	AL	129
190	2,5	1,8	30	48	ATB -2°	**LU3A 0002**	F03FS07412	LP	70
190	2,6	1,6	20	56	HLTCG 0°	**FR13H001H**	F03FS09867	HPL	127
190	2,6	1,6	30	60	ATB -5°	**FR13L001H**	F03FS09802	LP	124
190	2,6	1,6	30	56	HLTCG 0°	**FR13H002H**	F03FS09868	HPL	127
190	2,6	1,8	Fast Fix	58	HLTCG -5°	**FR13A001T**	F03FS09833	AL	130
190	2,8	2,2	30	54	TCG -6°	**LU5D 0200**	F03FS05289	PM AL	98
190	3,2	2,2	30	30	ATB 15°	**LU2A 0600**	F03FS04813	WP	47
190	3,2	2,2	30	56	ATB 5°	**LU2C 0500**	F03FS04914	WP	49
200	1,5	1	30	40	ATB 15°	**LU1H 0300**	F03FS07131	WO	41
200	1,5	1	30	60	ATB 15°	**LU1H 0400**	F03FS04651	WO	41
200	1,5	1	40	28	FLAT 20°	**LM08 0300**	F03FS03173	WO	31
200	1,5	1	60	28	FLAT 20°	**LM08 0400**	F03FS03176	WO	31
200	1,5	1	60	36	ATB 20°	**LM08 0500**	F03FS03179	WO	31
200	1,7	1,2	25,4	40	ATB 15°	**FR14W003H**	F03FS11515	WO	117
200	1,7	1,2	50	36	ATB 20°	**LM08 0600**	F03FS03182	WO	31
200	1,7	1,2	60	36	ATB 20°	**LM08 2800**	F03FS03240	WO	31

D 毫米	B 毫米	b 毫米	d 毫米	Z	锯齿	锐无敌代码	商品编号	材料	页码
200	2	1,3	30	16	ATB 18°	**FR14C001H**	F03FS09793	CW	122
200	2,2	1,6	30	64	ATB 5°	**LU2D 0400**	F03FS04952	WP	50
200	2,2	1,6	40	16+2	FLAT 20°	**LM01 0200**	F03FS02753	WO	24
200	2,2	1,6	50	16+2	FLAT 20°	**LM01 0250**	F03FS09968	WO	24
200	2,2	1,6	60	16+2	FLAT 20°	**LM01 0300**	F03FS02755	WO	24
200	2,2	1,6	70	16+2	FLAT 20°	**LM01 0400**	F03FS02757	WO	24
200	2,4	1,6	30	24	ATB 15°	**FR14W001H**	F03FS09721	WO	117
200	2,4	1,6	30	48	ATB 10°	**FR14W002H**	F03FS09722	WO	117
200	2,5	1,8	30	64	ATB -2°	**FR14L001T**	F03FS09803	LP	125
200	2,8	1,8	30	60	HLTCG -5°	**FR14A001H**	F03FS09816	AL	129
200	2,8	2,2	30	54	TCG 10°	**LU5A 0100**	F03FS05181	AL	95
200	2,8	2,2	30	64	TCG 5°	**LU5B 0100**	F03FS05217	PM AL	96
200	2,8	2,2	30	48	TCG -6°	**LU5C 0300**	F03FS05262	AL	97
200	2,8	2,2	30	60	TCG -6°	**LU5D 0300**	F03FS05290	PM AL	98
200	3	2,5	30	64	ATB 10°	**LU1I 0100**	F03FS04673	WO	42
200	3,2	2,2	30	34	ATB 15°	**LU2A 0800**	F03FS04817	WP	47
200	3,2	2,2	30	24	ATB 15°	**LU2A 0700**	F03FS04814	WP	47
200	3,2	2,2	30	48	ATB 10°	**LU2B 0300**	F03FS04873	WP	48
200	3,2	2,2	30	64	ATB 5°	**LU2C 0600**	F03FS04915	WP	49
200	3,2	2,2	30	64	TCG 5°	**LU3D 0100**	F03FS05081	LP	73
200	3,2	2,2	30	48	ATB 10°	**LI22MD PC3**	F03FS02589	LP	84
200	3,2	2,2	30	48	ATB 10°	**LI22MS PC3**	F03FS02601	LP	84
200	3,2	2,2	35	34	ATB 15°	**LU2A 0900**	F03FS04819	WP	47
200	3,2	2,2	40	64	ATB 5°	**LU2C 0640**	F03FS09972	WP	49
200	3,2	2,2	60	48	ATB 10°	**LI22MD PH3**	F03FS02590	LP	84
200	3,2	2,2	60	48	ATB 10°	**LI22MS PH3**	F03FS02602	LP	84
200	4,2	3	30	48	ATB 10°	**LT14MD AA3**	F03FS04378	LP	87
200	4,2	3	30	48	ATB 10°	**LT14MS AA3**	F03FS04389	LP	87
200	4,7	3,5	80	42	ATB 15°	**LI27M FA3**	F03FS02749	LP	83
200	4,0 - 5,2	-	50	28 + 28	ATB 11°	**LI16M OF3**	F03FS02511	LP	81
200	4,3 - 5,1	3,2	65	36	FLAT 6°	**DLI25M43PIH4**	F03FS09625	LP	80
200	4,3 - 5,1	3,2	65	36	FLAT 6°	**DLI25M43PIH6**	F03FS09626	LP	80
200	4,3 - 5,1	3,2	80	36	FLAT 6°	**DLI25M43PLH4**	F03FS09627	LP	80
200	4,3 - 5,1	3,2	80	36	FLAT 6°	**DLI25M43PLH6**	F03FS09628	LP	80
200	4,3 - 5,5	3,2	20	36	ATB 8°	**LI25M43PA3**	F03FS02670	LP	79
200	4,3 - 5,5	3,2	22	36	ATB 8°	**LI25M43PB3**	F03FS02673	LP	79
200	4,3 - 5,5	3,2	30	36	ATB 8°	**LI25M43PC3**	F03FS02674	LP	79
200	4,3 - 5,5	3,2	45	36	ATB 8°	**LI25M43PE3**	F03FS02676	LP	79
200	4,3 - 5,5	3,2	50	36	ATB 8°	**LI25M43PF3**	F03FS02679	LP	79
200	4,3 - 5,5	3,2	65	36	ATB 8°	**LI25M43PI3**	F03FS02681	LP	79
200	4,3 - 5,5	3,2	75	36	ATB 8°	**LI25M43PT3**	F03FS07755	LP	79
200	4,3 - 5,5	3,2	80	36	ATB 8°	**LI25M43PL3**	F03FS02683	LP	79
200	4,5 - 5,7	3	22	36	ATB 8°	**LI25M45PB3**	F03FS02712	LP	79
200	4,5 - 5,7	3	65	36	ATB 8°	**LI25M45PI3**	F03FS02714	LP	79
200	4,7 - 5,5	3,5	45	36	FLAT 6°	**DLI25M47PEH4**	F03FS09629	LP	80
200	4,7 - 5,5	3,5	45	36	FLAT 6°	**DLI25M47PEH6**	F03FS09630	LP	80
200	4,7 - 5,5	3,5	65	36	FLAT 6°	**DLI25M47PIH4**	F03FS09631	LP	80
200	4,7 - 5,5	3,5	65	36	FLAT 6°	**DLI25M47PIH6**	F03FS09632	LP	80
200	4,7 - 5,9	3,5	20	36	ATB 8°	**LI25M47PA3**	F03FS02716	LP	79
200	4,7 - 5,9	3,5	22	36	ATB 8°	**LI25M47PB3**	F03FS02717	LP	79
200	4,7 - 5,9	3,5	30	36	ATB 8°	**LI25M47PC3**	F03FS02718	LP	79
200	4,7 - 5,9	3,5	45	36	ATB 8°	**LI25M47PE3**	F03FS02719	LP	79
200	4,7 - 5,9	3,5	65	36	ATB 8°	**LI25M47PI3**	F03FS02720	LP	79
200	5,4 - 6,6	4	20	36	ATB 8°	**LI25M54PA3**	F03FS02726	LP	79
200	5,7 - 6,9	3,5	65	36	ATB 8°	**LI25M57PI3BS**	F03FS08165	LP	79
200	5,7 - 6,9	4	45	36	ATB 8°	**LI25M57PE3**	F03FS02728	LP	79
200	6,1 - 7,3	4	20	36	ATB 8°	**LI25M61PA3**	F03FS02730	LP	79
203	2	1,4	25,4	90	AXL 15°	**LU4B 0100**	F03FS05167	PM	92
205	1,5	1	25,4	40	ATB 15°	**LU1H 0500**	F03FS04652	WO	41
205	1,5	1	25,4	60	ATB 15°	**LU1H 0600**	F03FS04653	WO	41
210	2	1,3	30	16	ATB 18°	**FR15C001H**	F03FS09794	CW	122
210	2	1,4	30	24	ATB 25°	**FR15W001TC**	F03FS10068	WO	120
210	2	1,4	30	48	ATB 15°	**FR15W002TC**	F03FS10069	WO	120
210	2	1,4	30	66	HLTCG 0°	**FR15A001TC**	F03FS10092	AL	131

WO:实木 - **LP:**刨花板和贴面板 - **WP:**木基板材 - **PM:**聚合材料 - **AL:**铝 & 有色金属 - **ST:**钢 - **CW:**建筑木料 - **FC:**纤维水泥 - **HPL:**高压贴面板 - **SP:**夹层板 - **MM:**复合材料

D 毫米	B 毫米	b 毫米	d 毫米	Z	锯齿		锐无敌代码	商品编号	材料	页码
210	2	1,6	25,4	40	HLTCG (Ch)	0°	**FR15M002M**	F03FS11516	MM	138
210	2	1,6	30	40	DTCG	0°	**LU6A 0400**	F03FS05346	ST	102
210	2	1,6	30	40	HLTCG (Ch)	0°	**FR15M001M**	F03FS09886	MM	138
210	2,1	1,4	30	66	ATB	-5°	**FR15L001TC**	F03FS10078	LP	125
210	2,2	1,6	30	6	TCG	10°	**FR15F001H**	F03FS09843	FC	133
210	2,3	1,8	30	72	HLTCG	-5°	**FR15A001H**	F03FS09817	AL	129
210	2,4	1,8	25,4	24	ATB	-5	**FR15W002M**	F03FS11566	WO	118
210	2,4	1,8	25,4	48	ATB	-5	**FR15W003M**	F03FS11517	WO	119
210	2,4	1,8	30	24	ATB	15°	**FR15W003H**	F03FS09725	WO	117
210	2,4	1,8	30	40	ATB	15°	**FR15W001H**	F03FS09723	WO	117
210	2,4	1,8	30	48	ATB	10°	**FR15W004H**	F03FS09726	WO	117
210	2,4	1,8	30	56	ATB	5°	**FR15W002H**	F03FS09724	WO	117
210	2,4	1,8	30	48	ATB	-5°	**FR15W001M**	F03FS09747	WO	118
210	2,4	2	30	36	HLTCG (Ch)	0°	**FR15X001H**	F03FS09855	SP	136
210	2,5	1,8	30	54	ATB	-2°	**LU3A 0003**	F03FS07413	LP	70
210	2,5	1,8	30	54	HLTCG	-5°	**FR15A001M**	F03FS09820	AL	130
210	2,8	1,8	30	60	HLTCG	0°	**FR15H001H**	F03FS09869	HPL	127
210	2,8	2,2	30	60	TCG	-6°	**LU5D 0400**	F03FS05291	PM AL	98
210	3,2	2,2	30	34	ATB	15°	**LU2A 1100**	F03FS04822	WP	47
210	3,2	2,2	30	24	ATB	15°	**LU2A 1000**	F03FS04821	WP	47
210	3,2	2,2	30	64	ATB	5°	**LU2C 0700**	F03FS04917	WP	49
215	4,3 - 5,1	3,2	50	42	FLAT	6°	**DLI25M43QFH4**	F03FS09633	LP	80
215	4,3 - 5,1	3,2	50	42	FLAT	6°	**DLI25M43QFH6**	F03FS09634	LP	80
215	4,3 - 5,5	3,2	50	42	ATB	8°	**LI25M43QF3**	F03FS02685	LP	79
215	4,5 - 5,7	3,2	50	42	ATB	8°	**LI25M45PF3**	F03FS02713	LP	79
216	1,7	1,2	30	24	ATB	5°	**FR16W006MC**	F03FS10061	WO	119
216	1,7	1,2	30	48	ATB	5°	**FR16W007MC**	F03FS10062	WO	119
216	2	1,4	30	24	ATB	25°	**FR16W001TC**	F03FS10070	WO	120
216	2	1,4	30	48	ATB	15°	**FR16W002TC**	F03FS10071	WO	120
216	2	1,4	30	66	HLTCG	0°	**FR16A002MC**	F03FS10089	AL	130
216	2	1,4	30	66	HLTCG	0°	**FR16A001TC**	F03FS10093	AL	131
216	2	1,4	30	6	TCG	10°	**FR16F002MC**	F03FS10098	FC	134
216	2	1,6	30	40	DTCG	0°	**LU6A 0500**	F03FS05347	ST	102
216	2	1,6	30	40	HLTCG (Ch)	0°	**FR16M001M**	F03FS09887	MM	138
216	2,1	1,4	30	66	ATB	-5°	**FR16L001TC**	F03FS10079	LP	125
216	2,2	1,6	30	6	TCG	10°	**FR16F001M**	F03FS09846	FC	134
216	2,4	1,8	25,4	48	ATB	-5°	**FR16W004M**	F03FS09751	WO	118
216	2,4	1,8	25,4	64	ATB	-5°	**FR16W005M**	F03FS09752	WO	118
216	2,4	1,8	30	24	ATB	-5°	**FR16W001M**	F03FS09748	WO	118
216	2,4	1,8	30	40	ATB	-5°	**FR16W002M**	F03FS09749	WO	118
216	2,4	1,8	30	48	ATB	-5°	**FR16W003M**	F03FS09750	WO	118
216	2,4	1,8	30	24	ATB	15°	**FR16W003T**	F03FS11519	WO	119
216	2,4	1,8	30	48	ATB	10°	**FR16W004T**	F03FS11520	WO	119
216	2,5	1,8	30	64	HLTCG	-5°	**FR16A001M**	F03FS09821	AL	130
216	2,5	1,8	30	60	HLTCG	5°	**FR16L002T**	F03FS11518	LP	125
216	2,8	1,8	30	64	HLTCG	-3°	**FR16H001M**	F03FS09872	HPL	126
216	2,8	2	30	24	ATB	-5°	**LU2F 0100**	F03FS06304	LP WP PM	52
216	2,8	2	30	48	ATB	-5°	**LU2F 0200**	F03FS04971	LP WP PM	52
216	2,8	2	30	60	ATB	-5°	**LU2F 0300**	F03FS04972	LP WP PM	52
216	2,8	2,2	30	60	TCG	-6°	**LU5D 0500**	F03FS05292	PM AL	98
216	3,2	2,2	30	34	ATB	15°	**LU2A 1200**	F03FS04823	WP	47
216	3,2	2,2	30	48	ATB	10°	**LU2B 0400**	F03FS04876	WP	48
216	3,2	2,2	30	64	ATB	5°	**LU2C 0800**	F03FS04918	WP	49
220	2,6	1,6	30	48	ATB	10°	**FR17W001T**	F03FS09771	WO	119
220	3	2,5	30	64	TCG	-6°	**LU5D 0600**	F03FS05293	PM AL	98
220	3,2	2,2	30	34	ATB	15°	**LU2A 1300**	F03FS04824	WP	47
220	3,2	2,2	30	64	ATB	5°	**LU2C 0900**	F03FS04919	WP	49
220	3,2	2,2	30	64	ATB	-5°	**LU3A 0100**	F03FS05059	LP	70
220	3,2	2,2	30	42	CON	10°	**LU3B 0100**	F03FS05069	LP	71
220	3,2	2,2	30	42	CON	-5°	**LU3C 0100**	F03FS05076	LP	72
220	3,2	2,2	30	64	TCG	5°	**LU3D 0200**	F03FS05083	LP	73
220	3,2	2,2	30	56	TCG	-6°	**LU3E 0100**	F03FS05109	LP	74
220	3,2	2,2	30	64	TCG	-3°	**LU3F 0100**	F03FS05117	LP PM	75
220	3,4	2,2	30	48	ATB	15°	**LI27M AA3**	F03FS02733	LP	83
220	6,3 - 7,5	4,4	20	36	ATB	8°	**LI25M63UA3**	F03FS02732	LP	79
225	1,5	1	40	28	FLAT	20°	**LM08 0700**	F03FS03185	WO	31
225	1,5	1	40	36	ATB	20°	**LM08 1000**	F03FS03194	WO	31

D 毫米	B 毫米	b 毫米	d 毫米	Z	锯齿		锐无敌代码	商品编号	材料	页码
225	1,5	1	60	28	FLAT	20°	**LM08 0800**	F03FS03188	WO	31
225	1,5	1	60	36	ATB	20°	**LM08 1100**	F03FS03197	WO	31
225	1,5	1	70	28	FLAT	20°	**LM08 0900**	F03FS03191	WO	31
225	1,5	1	70	36	ATB	20°	**LM08 1200**	F03FS03200	WO	31
225	1,7	1,2	65	36	ATB	20°	**LM08 1300**	F03FS03203	WO	31
225	2,2	1,6	70	16+2	FLAT	20°	**LM01 0500**	F03FS02759	WO	24
225	2,5	1,8	70	16+2+2	ATB	20°	**LM03 0100**	F03FS02843	WO	26
225	2,6	1,6	30	32	ATB	15°	**FR18W001T**	F03FS09772	WO	119
225	2,6	1,6	30	48	ATB	10°	**FR18W002T**	F03FS09773	WO	119
225	2,6	1,8	30	68	HLTCG	-5°	**FR18A001T**	F03FS09834	AL	130
230	2	1,6	30	48	DTCG	0°	**LU6A 0600**	F03FS05348	ST	102
230	2,2	1,6	25,4	100	AXL	15°	**LU4B 0200**	F03FS05169	PM	92
230	2,2	1,6	30	20	ATB	18°	**FR19C001H**	F03FS09795	CW	122
230	2,2	1,6	30	6	TCG	10°	**FR19F001H**	F03FS09844	FC	133
230	2,2	1,8	30	48	HLTCG (Ch)	0°	**FR19X001H**	F03FS09856	SP	136
230	2,4	2	25,4	44	DTCG	0°	**LU6A 0700**	F03FS05349	ST	102
230	2,4	2	30	44	HLTCG (Ch)	0°	**FR19M001H**	F03FS10042	MM	138
230	2,8	1,8	30	24	ATB	15°	**FR19W001H**	F03FS09728	WO	117
230	2,8	1,8	30	36	ATB	15°	**FR19W002H**	F03FS09729	WO	117
230	2,8	1,8	30	48	ATB	15°	**FR19W003H**	F03FS09730	WO	117
230	2,8	1,8	30	64	HLTCG	-5°	**FR19A001H**	F03FS09818	AL	129
230	3	2,5	30	64	TCG	-6°	**LU5D 0700**	F03FS05294	PM AL	98
230	3,2	2,2	30	34	ATB	15°	**LU2A 1500**	F03FS04827	WP	47
230	3,2	2,2	30	24	ATB	15°	**LU2A 1400**	F03FS04826	WP	47
230	3,2	2,2	30	64	ATB	5°	**LU2C 1000**	F03FS04921	WP	49
235	2,2	1,6	25,4	60	ATB	10°	**FR20W007H**	F03FS11521	WO	117
235	2,2	1,6	30	20	ATB	18°	**FR20C001H**	F03FS09796	CW	122
235	2,2	1,6	30	6	TCG	10°	**FR20F001H**	F03FS09845	FC	133
235	2,2	1,8	30	50	HLTCG (Ch)	0°	**FR20X001H**	F03FS09857	SP	136
235	2,5	1,8	30	80	HLTCG	-5°	**FR20A001H**	F03FS09819	AL	129
235	2,8	1,8	30	24	ATB	15°	**FR20W003H**	F03FS09733	WO	117
235	2,8	1,8	30	36	ATB	15°	**FR20W004H**	F03FS09734	WO	117
235	2,8	1,8	30	48	ATB	15°	**FR20W005H**	F03FS09735	WO	117
235	2,8	1,8	30	56	ATB	10°	**FR20W006H**	F03FS09736	WO	117
235	2,8	1,8	30	64	HLTCG	0°	**FR20H001H**	F03FS09871	HPL	127
237	2,5	1,8	30	24	ATB	15°	**FR21W001H**	F03FS09737	WO	117
237	2,5	1,8	30	56	ATB	10°	**FR21W002H**	F03FS09738	WO	117
240	2,6	1,6	30	48	HLTCG (Ch)	0°	**FR22X001H**	F03FS09858	SP	136
240	2,8	1,8	30	48	ATB	15°	**FR22W001H**	F03FS09739	WO	117
250	1,7	1,2	40	24	FLAT	20°	**LM08 1400**	F03FS03206	WO	31
250	1,7	1,2	40	36	ATB	20°	**LM08 1700**	F03FS03215	WO	31
250	1,7	1,2	60	24	FLAT	20°	**LM08 1500**	F03FS03209	WO	31
250	1,7	1,2	60	36	ATB	20°	**LM08 1800**	F03FS03218	WO	31
250	1,7	1,2	70	24	FLAT	20°	**LM08 1600**	F03FS03212	WO	31
250	1,7	1,2	70	36	ATB	20°	**LM08 1900**	F03FS03223	WO	31
250	2,1	1,6	30	24	ATB	5°	**FR23W003MC**	F03FS10063	WO	119
250	2,1	1,6	30	48	ATB	5°	**FR23W004MC**	F03FS10064	WO	118
250	2,2	1,6	30	20+2	FLAT	20°	**LM01 0600**	F03FS02763	WO	24
250	2,2	1,6	30	100	AXL	15°	**LU4B 0300**	F03FS05170	PM	92
250	2,2	1,6	30	6	TCG	10°	**FR23F002MC**	F03FS10099	FC	134
250	2,2	1,6	50	24+2	FLAT	20°	**LM01 1400**	F03FS02780	WO	24
250	2,2	1,6	50	30	ATB	20°	**LM08 2500**	F03FS03237	WO	31
250	2,2	1,6	60	20+2	FLAT	20°	**LM01 0700**	F03FS02765	WO	24
250	2,2	1,6	60	24+2	FLAT	20°	**LM01 1500**	F03FS02781	WO	24
250	2,2	1,6	60	30	ATB	20°	**LM08 2600**	F03FS03238	WO	31
250	2,2	1,6	70	20+2	FLAT	20°	**LM01 0800**	F03FS02767	WO	24
250	2,2	1,6	70	24+2	FLAT	20°	**LM01 1600**	F03FS07200	WO	24
250	2,2	1,6	70	30	ATB	20°	**LM08 2700**	F03FS03239	WO	31
250	2,2	1,6	80	20+2	FLAT	20°	**LM01 0900**	F03FS02769	WO	24
250	2,4	1,8	25,4	48	ATB	15°	**FR23W005T**	F03FS11641	WO	119
250	2,4	1,8	25,4	60	ATB	15°	**FR23W006T**	F03FS11642	WO	119
250	2,4	1,8	25,4	80	ATB	15°	**FR23W007T**	F03FS11643	WO	119
250	2,4	1,8	25,4	100	ATB	15°	**FR23W008T**	F03FS11644	WO	119
250	2,4	1,8	30	40	ATB	-5°	**FR23W001M**	F03FS09753	WO	118
250	2,4	1,8	30	60	ATB	-5°	**FR23W002M**	F03FS09754	WO	118
250	2,4	1,8	30	6	TCG	10°	**FR23F001M**	F03FS09847	FC	134
250	2,4	1,8	30	78	HLTCG	0°	**FR23A002MC**	F03FS10090	AL	130

D 毫米	B 毫米	b 毫米	d 毫米	Z	锯齿	锐无敌代码	商品编号	材料	页码
250	2,4	2	30	48	DTCG 0°	**LU6A 0800**	F03FS05350	ST	102
250	2,4	2	30	48	HLTCG (Ch) 0°	**FR23M001M**	F03FS09888	MM	138
250	2,5	1,6	30	24	FLAT 15°	**LU1E 0100**	F03FS04630	WO	38
250	2,5	1,6	30	24	ATB 22°	**LU1F 0100**	F03FS04640	WO	39
250	2,5	1,6	30	48	ATB 15°	**LU1H 0700**	F03FS04655	WO	41
250	2,5	1,6	30	60	ATB 15°	**LU1H 0800**	F03FS04657	WO	41
250	2,5	1,8	20	80	ATB 5°	**LU2D 0500**	F03FS04954	WP	50
250	2,5	1,8	30	80	ATB 5°	**LU2D 0700**	F03FS04957	WP	50
250	2,8	1,8	30	24	ATB 20°	**FR23W001T**	F03FS09774	WO	119
250	2,8	1,8	30	40	ATB 15°	**FR23W002T**	F03FS09775	WO	119
250	2,8	1,8	30	60	ATB 10°	**FR23W003T**	F03FS09776	WO	119
250	2,8	1,8	30	80	ATB 5°	**FR23W004T**	F03FS09777	WO	119
250	2,8	1,8	30	80	ATB -2°	**FR23L001T**	F03FS09804	LP	125
250	2,8	1,8	30	80	HLTCG -3°	**FR23H001M**	F03FS09873	HPL	126
250	2,8	1,8	30	80	HLTCG 10°	**FR23H001T**	F03FS09877	HPL	127
250	2,8	2	30	16+2	FLAT 20°	**LM02 0100**	F03FS02797	WO	25
250	2,8	2	30	16+2+2	ATB 20°	**LM03 0200**	F03FS02845	WO	26
250	2,8	2	30	30	FLAT 15°	**LU1H 1500**	F03FS04670	WO	41
250	2,8	2	30	40	FLAT 15°	**LU1H 1600**	F03FS07127	WO	41
250	2,8	2	30	48	ATB -5°	**LU2F 0400**	F03FS04973	LP WP PM	52
250	2,8	2	30	60	ATB -5°	**LU2F 0500**	F03FS04974	LP WP PM	52
250	2,8	2	30	80	HLTCG -5°	**FR23A001M**	F03FS09822	AL	130
250	2,8	2	30	68	HLTCG -5°	**FR23A001T**	F03FS09835	AL	130
250	2,8	2	60	16+2	FLAT 20°	**LM02 0200**	F03FS02799	WO	25
250	2,8	2	60	16+2+2	ATB 20°	**LM03 0300**	F03FS02847	WO	26
250	2,8	2	70	16+2	FLAT 20°	**LM02 0300**	F03FS02801	WO	25
250	2,8	2	70	16+2+2	ATB 20°	**LM03 0400**	F03FS02849	WO	26
250	2,8	2	80	16+2	FLAT 20°	**LM02 0400**	F03FS02803	WO	25
250	2,8	2	80	16+2+2	ATB 20°	**LM03 0500**	F03FS02851	WO	26
250	2,8	2,2	30	80	TCG -3°	**LU4A 0100**	F03FS05163	PM	91
250	2,8	2,2	30	100	TCG 5°	**LU5E 0100**	F03FS05324	AL	99
250	2,8	2,2	32	100	TCG 5°	**LU5E 0200**	F03FS05325	AL	99
250	3	2	30	40	RND 20°	**LU1G 0100**	F03FS04646	WO	40
250	3	2,2	30	100	AXL 15°	**LU1L 0100**	F03FS04690	WO PM	43
250	3	2,2	30	120	AXL 15°	**LU1L 0200**	F03FS04691	WO PM	43
250	3	2,5	20	80	ATB 10°	**LU1I 0200**	F03FS04675	WO	42
250	3	2,5	30	80	ATB 10°	**LU1I 0300**	F03FS04677	WO	42
250	3	2,5	30	96	ATB 10°	**LU1I 0400**	F03FS04679	WO	42
250	3,2	2,2	30	20+2+2	ATB 20°	**LM04 0100**	F03FS02891	WO	27
250	3,2	2,2	30	22	ATB 20°	**LU1C 0100**	F03FS04590	WO	36
250	3,2	2,2	30	24	ATB 20°	**LU1D 0100**	F03FS04615	WO	37
250	3,2	2,2	30	40	ATB 15°	**LU2A 1700**	F03FS04830	WP	47
250	3,2	2,2	30	30	ATB 10°	**LU2A 1600**	F03FS04828	WP	47
250	3,2	2,2	30	48	ATB 10°	**LU2B 0500**	F03FS04877	WP	48
250	3,2	2,2	30	60	ATB 10°	**LU2B 0700**	F03FS04880	WP	48
250	3,2	2,2	30	80	ATB 5°	**LU2C 1200**	F03FS04922	WP	49
250	3,2	2,2	30	100	ATB 5°	**LU2C 1300**	F03FS04924	WP	49
250	3,2	2,2	30	80	ATB -2°	**LU3A 0200**	F03FS05061	LP	70
250	3,2	2,2	30	48	CON 10°	**LU3B 0200**	F03FS05071	LP	71
250	3,2	2,2	30	48	CON -5°	**LU3C 0200**	F03FS05077	LP	72
250	3,2	2,2	30	80	TCG 5°	**LU3D 0400**	F03FS05088	LP	73
250	3,2	2,2	30	60	TCG 10°	**LU3D 1100**	F03FS05100	LP	73
250	3,2	2,2	30	60	TCG -6°	**LU3E 0200**	F03FS05111	LP	74
250	3,2	2,2	30	80	TCG -3°	**LU3F 0200**	F03FS05119	LP PM	75
250	3,2	2,2	30	22	ATB 20°	**LG1C 0100**	F03FS07559	WO	44
250	3,2	2,2	30	40	ATB 15°	**LG2A 1700**	F03FS07562	WP	53
250	3,2	2,2	30	60	ATB 10°	**LG2B 0700**	F03FS07566	WP	54
250	3,2	2,2	30	80	ATB 5°	**LG2C 1200**	F03FS07570	WP	55
250	3,2	2,2	30	80	TCG 5°	**LG3D 0400**	F03FS07438	LP	76
250	3,2	2,2	35	40	ATB 15°	**LU2A 1800**	F03FS04832	WP	47
250	3,2	2,2	35	60	ATB 10°	**LU2B 0800**	F03FS04882	WP	48
250	3,2	2,2	55	80	TCG 5°	**LU3D 0455**	F03FS09973	LP	73
250	3,2	2,2	60	20+2+2	ATB 20°	**LM04 0200**	F03FS02893	WO	27
250	3,2	2,2	60	60	TCG 10°	**LU3D 1160**	F03FS09974	LP	73

D 毫米	B 毫米	b 毫米	d 毫米	Z	锯齿	锐无敌代码	商品编号	材料	页码
250	3,2	2,2	70	20+2+2	ATB 20°	**LM04 0300**	F03FS02895	WO	27
250	3,2	2,2	70	22	ATB 20°	**LU1C 0200**	F03FS04592	WO	36
250	3,2	2,2	70	24	ATB 20°	**LU1D 0200**	F03FS04617	WO	37
250	3,2	2,2	80	20+2+2	ATB 20°	**LM04 0400**	F03FS02897	WO	27
250	3,2	2,2	80	40	ATB 15°	**LU2A 1880**	F03FS09971	WP	47
250	3,2	2,5	30	80	DTCG 5°	**LU4D 0100**	F03FS07294	PM	93
250	3,4	2,2	30	16+2+2	FLAT 25°	**LM05 0100**	F03FS02973	WO	28
250	3,4	2,2	30	18	BEV 15°	**LU1B 0100**	F03FS04579	WO	34
250	3,4	2,2	60	16+2+2	FLAT 25°	**LM05 0200**	F03FS02975	WO	28
250	3,4	2,2	70	16+2+2	FLAT 25°	**LM05 0300**	F03FS02977	WO	28
250	3,4	2,2	80	16+2+2	FLAT 25°	**LM05 0400**	F03FS02979	WO	28
250	3,4	2,4	30	54	CON -2°	**LU3C 0204**	F03FS09537	LP	72
250	3,5	3	30	60	TCG 10°	**LU5A 0200**	F03FS05182	AL	95
250	3,5	3	30	80	TCG 5°	**LU5B 0200**	F03FS05218	PM AL	96
250	3,5	3	30	54	TCG -6°	**LU5C 0400**	F03FS05263	AL	97
250	3,5	3	30	80	TCG -6°	**LU5D 0800**	F03FS05295	PM AL	98
250	3,5	3	32	60	TCG 10°	**LU5A 0300**	F03FS05183	AL	95
250	3,5	3	32	80	TCG 5°	**LU5B 0300**	F03FS05221	PM AL	96
250	3,5	3	32	80	TCG -6°	**LU5D 0900**	F03FS05297	PM AL	98
250	3,5	3	40	80	TCG -6°	**LU5D 1000**	F03FS05299	PM AL	98
250	4	3	100	72	FLAT 12°	**LT20MD BB3**	F03FS04421	LP	88
250	4	3	100	72	FLAT 12°	**LT20MS BB3**	F03FS04422	LP	88
250	4,2	3	30	16+2+2	FLAT 25°	**LM06 0100**	F03FS03104	WO	29
250	4,2	3	30	60	TCG 15°	**LSB25003X**	F03FS10212	LP PM	66
250	4,2	3	30	60	ATB 10°	**LT14MD BA3**	F03FS04380	LP	87
250	4,2	3	30	60	ATB 10°	**LT14MS BA3**	F03FS04391	LP	87
250	4,2	3	50	60	TCG 15°	**LSB25005X**	F03FS10214	LP PM	66
250	4,2	3	55	60	TCG 15°	**LSB25002X**	F03FS10211	LP PM	66
250	4,2	3	60	16+2+2	FLAT 25°	**LM06 0200**	F03FS03106	WO	29
250	4,2	3	70	16+2+2	FLAT 25°	**LM06 0300**	F03FS03108	WO	29
250	4,2	3	80	16+2+2	FLAT 25°	**LM06 0400**	F03FS03110	WO	29
250	4,2	3	130	56	ATB 10°	**LT16MD BD3**	F03FS04401	LP	86
250	4,2	3	130	56	ATB 10°	**LT16MS BD3**	F03FS04409	LP	86
250	4,2	3	130	60	ATB 10°	**LT12MD BB3**	F03FS04372	LP	86
250	4,2	3	130	60	ATB 10°	**LT12MS BB3**	F03FS07063	LP	86
250	4,2	3	130	60	ATB 10°	**LT14MD BB3**	F03FS04382	LP	87
250	4,2	3	130	60	ATB 10°	**LT14MS BB3**	F03FS04393	LP	87
250	4,2	3	130	72	FLAT 10°	**LT18MD BB3**	F03FS04415	LP	88
250	4,2	3	130	72	FLAT 10°	**LT18MS BB3**	F03FS04417	LP	88
250	4,4	3	30	80	TCG 15°	**LSB25004X**	F03FS10213	LP PM	66
250	4,6	3	30	48	ATB 15°	**LI27M BA3**	F03FS02734	LP	83
250	5,5	3,5	30	16+2+2	FLAT 20°	**LM07 0100**	F03FS03141	WO	30
250	5,5	3,5	60	16+2+2	FLAT 20°	**LM07 0200**	F03FS03143	WO	30
250	5,5	3,5	70	16+2+2	FLAT 20°	**LM07 0300**	F03FS03145	WO	30
250	5,5	3,5	80	16+2+2	FLAT 20°	**LM07 0400**	F03FS03147	WO	30
250	3,1 - 4,3	2,2	30	54	ATB 8°	**LI25M310C3**	F03FS07595	LP	79
250	4,3 - 5,5	3,2	50	48	ATB 8°	**LI25M430F3**	F03FS02669	LP	79
250	4,3 - 5,5	3,2	30	48	ATB 8°	**LI25M430C3**	F03FS02668	LP	79
254	2,1	1,6	30	24	ATB 25°	**FR24W005TC**	F03FS10072	WO	120
254	2,1	1,6	30	40	ATB 20°	**FR24W006TC**	F03FS10073	WO	120
254	2,1	1,6	30	60	ATB 15°	**FR24W007TC**	F03FS10074	WO	120
254	2,1	1,6	30	24	ATB 5°	**FR24W002MC**	F03FS11527	WO	119
254	2,1	1,6	30	48	ATB 5°	**FR24W003MC**	F03FS11528	WO	119
254	2,4	1,8	30	60	ATB -5°	**FR24W001M**	F03FS09755	WO	118
254	2,4	1,8	30	6	TCG 10°	**FR24F001M**	F03FS09848	FC	134
254	2,4	1,8	30	78	HLTCG 0°	**FR24A002MC**	F03FS11526	AL	130
254	2,4	2	25,4	50	DTCG 0°	**LU6A 0900**	F03FS05351	ST	102
254	2,4	2	25,4	60	DTCG 0°	**LU6A 1000**	F03FS05352	ST	102
254	2,4	2	30	48	HLTCG (Ch) 0°	**FR24M001M**	F03FS09889	MM	138
254	2,6	1,8	30	24	ATB 20°	**FR24W001T**	F03FS09778	WO	119
254	2,6	1,8	30	40	ATB 15°	**FR24W002T**	F03FS09779	WO	119
254	2,6	1,8	30	60	ATB 10°	**FR24W003T**	F03FS09780	WO	119
254	2,6	1,8	30	80	ATB 5°	**FR24W004T**	F03FS09781	WO	119
254	2,8	1,8	30	80	HLTCG -3°	**FR24H001M**	F03FS09874	HPL	126

WO:实木 - **LP:**刨花板和贴面板 - **WP:**木基板材 - **PM:**聚合材料 - **AL:**铝 & 有色金属 - **ST:**钢 - **CW:**建筑木料 - **FC:**纤维水泥 - **HPL:**高压贴面板 - **SP:**夹层板 - **MM:**复合材料

D 毫米	B 毫米	b 毫米	d 毫米	Z	锯齿	锐无敌代码	商品编号	材料	页码
254	2,8	2	30	80	HLTCG -5°	**FR24A001M**	F03FS09823	AL	130
255	1,7	1,2	70	24	FLAT 20°	**LM08 2400**	F03FS03236	WO	31
255	2,2	1,6	25,4	100	AXL 15°	**LU4B 0400**	F03FS05172	PM	92
255	2,8	1,8	25,4	40	ATB 15°	**FR25W002T**	F03FS10134	WO	120
255	2,8	1,8	25,4	60	ATB 15°	**FR25W003T**	F03FS10135	WO	120
255	2,8	1,8	25,4	80	ATB 15°	**FR25W004T**	F03FS10136	WO	120
255	2,8	2,2	25,4	100	TCG 5°	**LU5E 0300**	F03FS05327	AL	99
255	2,8	2,2	25,4	120	TCG 5°	**LU5E 0400**	F03FS05329	AL	99
255	3	2,2	25,4	100	AXL 15°	**LU1L 0300**	F03FS04692	WO PM	43
255	3	2,2	25,4	120	AXL 15°	**LU1L 0400**	F03FS04693	WO PM	43
255	4,2	3	80	60	ATB 10°	**LT14MD FA3**	F03FS04387	LP	87
255	4,2	3	80	60	ATB 10°	**LT14MS FA3**	F03FS04398	LP	87
260	2,3	1,8	30	80	HLTCG -5°	**FR26A001M**	F03FS09827	AL	130
260	2,4	1,8	30	60	ATB -5°	**FR26W001M**	F03FS09760	WO	118
260	2,4	1,8	30	6	TCG 10°	**FR26F001M**	F03FS09849	FC	134
260	2,6	1,8	30	60	ATB 10°	**FR26W001T**	F03FS09782	WO	120
260	2,6	1,8	30	80	ATB 5°	**FR26W002T**	F03FS09783	WO	120
270	2,4	2	30	60	HLTCG (Ch) 0°	**FR27X001H**	F03FS09859	SP	136
270	2,8	1,8	30	60	ATB 10°	**FR27W001H**	F03FS09740	WO	117
270	4,2	3	55	60	TCG 15°	**LSB27001X**	F03FS10215	LP PM	66
275	3	2,5	20	84	ATB 10°	**LU1I 0500**	F03FS04681	WO	42
275	3,5	3	40	68	TCG 10°	**LU5A 0400**	F03FS05185	AL	95
275	3,5	3	40	84	TCG 5°	**LU5B 0400**	F03FS05223	PM AL	96
275	3,5	3	40	60	TCG -6°	**LU5C 0600**	F03FS05264	AL	97
275	3,5	3	40	84	TCG -6°	**LU5D 1100**	F03FS05300	PM AL	98
280	2,2	1,6	60	36	ATB 20°	**LM08 2200**	F03FS03232	WO	31
280	2,5	1,8	30	64	ATB 10°	**FR27W001T**	F03FS11530	WO	120
280	2,8	2	30	84	HLTCG -5	**FR27A001T**	F03FS11529	AL	130
280	2,8	2	80	18+2	FLAT 20°	**LM02 0500**	F03FS02805	WO	25
280	2,8	2	80	18+2+2	ATB 20°	**LM03 0600**	F03FS02853	WO	26
280	4,4	3,2	55	60	TCG 15°	**LSB28001X**	F03FS10216	LP PM	66
280	4,7	3,2	80	72	ATB 15°	**LI27M47VL3**	F03FS08014	LP	83
280	5	3,5	45	84	ATB 15°	**LI27M CA3**	F03FS02736	LP	83
280	4,3 - 5,5	3,2	30	48	ATB 12°	**LI25M43VC3**	F03FS07419	LP	79
290	4,2	3	55	60	TCG 15°	**LSB29001X**	F03FS10217	LP PM	66
300	2,2	1,6	50	36	ATB 20°	**LM08 2000**	F03FS03226	WO	31
300	2,2	1,6	70	36	ATB 20°	**LM08 2300**	F03FS03235	WO	31
300	2,4	1,8	30	72	ATB -5°	**FR28W001M**	F03FS09761	WO	118
300	2,4	1,8	30	8	TCG 10°	**FR28F001M**	F03FS09850	FC	134
300	2,5	1,8	30	24+2	FLAT 20°	**LM01 1000**	F03FS02772	WO	24
300	2,5	1,8	30	48	ATB 15°	**FR28W001T**	F03FS09784	WO	120
300	2,5	1,8	30	72	ATB 10°	**FR28W002T**	F03FS09785	WO	120
300	2,5	1,8	30	100	ATB 5°	**FR28W003T**	F03FS09786	WO	120
300	2,5	1,8	60	24+2	FLAT 20°	**LM01 1100**	F03FS02774	WO	24
300	2,5	1,8	70	24+2	FLAT 20°	**LM01 1200**	F03FS02776	WO	24
300	2,5	1,8	80	24+2	FLAT 20°	**LM01 1300**	F03FS02778	WO	24
300	2,6	1,8	25	24	ATB 15°	**LP70M 004P**	F03FS03766	WO	35
300	2,6	1,8	30	24	FLAT 15°	**LU1E 0500**	F03FS04638	WO	38
300	2,6	2	30	80	HLTCG (Ch) 0°	**FR28M001M**	F03FS09890	MM	138
300	2,6	2,2	30	60	DTCG 0°	**LU6A 1700**	F03FS05359	ST	102
300	2,6	2,2	30	80	DTCG 0°	**LU6A 1800**	F03FS05360	ST	102
300	2,7	1,8	25	28	FLAT 15°	**LU1E 0200**	F03FS04632	WO	38
300	2,7	1,8	30	28	FLAT 15°	**LU1E 0300**	F03FS04634	WO	38
300	2,7	1,8	30	28	ATB 22°	**LU1F 0200**	F03FS04642	WO	39
300	2,7	1,8	30	96	ATB 5°	**LU2D 0900**	F03FS04959	WP	50
300	2,8	1,8	30	24	FLAT 15°	**LP70M 001P**	F03FS03762	WO	35
300	2,8	1,8	30	96	ATB -2°	**FR28L001T**	F03FS09805	LP	125
300	2,8	2	30	20+2	FLAT 20°	**LM02 0600**	F03FS02807	WO	25
300	2,8	2	30	20+2+2	ATB 20°	**LM03 0700**	F03FS02855	WO	26
300	2,8	2	30	36	ATB 15°	**LU1H 1400**	F03FS04668	WO	41
300	2,8	2	30	54	ATB 15°	**LU1H 0900**	F03FS04659	WO	41
300	2,8	2	30	72	ATB 15°	**LU1H 1100**	F03FS04663	WO	41
300	2,8	2	30	96	HLTCG -5°	**FR28A001M**	F03FS09828	AL	130
300	2,8	2	35	54	ATB 15°	**LU1H 1000**	F03FS04661	WO	41
300	2,8	2	60	20+2	FLAT 20°	**LM02 0700**	F03FS02809	WO	25
300	2,8	2	60	20+2+2	ATB 20°	**LM03 0800**	F03FS02857	WO	26

D 毫米	B 毫米	b 毫米	d 毫米	Z	锯齿	锐无敌代码	商品编号	材料	页码
300	2,8	2	70	20+2	FLAT 20°	**LM02 0800**	F03FS02811	WO	25
300	2,8	2	70	20+2+2	ATB 20°	**LM03 0900**	F03FS02859	WO	26
300	2,8	2	80	20+2	FLAT 20°	**LM02 0900**	F03FS02813	WO	25
300	2,8	2	80	20+2+2	ATB 20°	**LM03 1000**	F03FS02861	WO	26
300	2,8	2,2	30	96	TCG -3°	**LU4A 0200**	F03FS05165	PM	91
300	3	2	30	48	RND 20°	**LU1G 0200**	F03FS04647	WO	40
300	3	2,2	30	100	AXL 15°	**LU1L 0500**	F03FS04694	WO PM	43
300	3	2,2	30	120	AXL 15°	**LU1L 0600**	F03FS04695	WO PM	43
300	3	2,5	30	96	ATB 10°	**LU1I 0600**	F03FS04682	WO	42
300	3	2,5	30	112	ATB 10°	**LU1I 0700**	F03FS04684	WO	42
300	3	2,5	30	100	TCG 5°	**LU5E 0500**	F03FS05331	AL	99
300	3	2,5	30	120	TCG 5°	**LU5E 0700**	F03FS05334	AL	99
300	3	2,5	32	120	TCG 5°	**LU5E 0800**	F03FS05337	AL	99
300	3,2	2,2	25,4	96	ATB 2°	**LU3A 0600**	F03FS05807	LP	70
300	3,2	2,2	30	24+2+2	ATB 20°	**LM04 0500**	F03FS02899	WO	27
300	3,2	2,2	30	26	ATB 20°	**LU1C 0400**	F03FS04595	WO	36
300	3,2	2,2	30	28	ATB 20°	**LU1D 0500**	F03FS04620	WO	37
300	3,2	2,2	30	48	ATB 15°	**LU2A 2100**	F03FS04840	WP	47
300	3,2	2,2	30	36	ATB 10°	**LU2A 1900**	F03FS04834	WP	47
300	3,2	2,2	30	60	ATB 10°	**LU2B 0900**	F03FS04884	WP	48
300	3,2	2,2	30	72	ATB 10°	**LU2B 1100**	F03FS04887	WP	48
300	3,2	2,2	30	96	ATB 5°	**LU2C 1500**	F03FS04927	WP	49
300	3,2	2,2	30	120	ATB 5°	**LU2C 1700**	F03FS04932	WP	49
300	3,2	2,2	30	60	ATB 10°	**LU2E 0200**	F03FS04965	WP	51
300	3,2	2,2	30	72	ATB 10°	**LU2E 0400**	F03FS04967	WP	51
300	3,2	2,2	30	96	ATB 2°	**LU3A 0300**	F03FS05064	LP	70
300	3,2	2,2	30	96	TCG 5°	**LU3D 0600**	F03FS05093	LP	73
300	3,2	2,2	30	72	TCG 10°	**LU3D 2100**	F03FS05810	LP	73
300	3,2	2,2	30	84	TCG 10°	**LU3D 1300**	F03FS05101	LP	73
300	3,2	2,2	30	96	TCG 10°	**LU3D 1500**	F03FS05104	LP	73
300	3,2	2,2	30	72	TCG -6°	**LU3E 0300**	F03FS05113	LP	74
300	3,2	2,2	30	96	TCG -3°	**LU3F 0300**	F03FS05121	LP PM	75
300	3,2	2,2	30	26	ATB 20°	**LG1C 0400**	F03FS07560	WO	44
300	3,2	2,2	30	36	ATB 15°	**LG2A 1900**	F03FS07563	WP	53
300	3,2	2,2	30	48	ATB 15°	**LG2A 2100**	F03FS07564	WP	53
300	3,2	2,2	30	60	ATB 10°	**LG2B 0900**	F03FS07567	WP	54
300	3,2	2,2	30	72	ATB 10°	**LG2B 1100**	F03FS07439	WP	54
300	3,2	2,2	30	96	ATB 5°	**LG2C 1500**	F03FS07571	WP	55
300	3,2	2,2	30	96	TCG 5°	**LG3D 0600**	F03FS07436	LP	76
300	3,2	2,2	30	72	TCG 10°	**LG3D 2100**	F03FS07574	LP	76
300	3,2	2,2	30	96	HLTCG 10°	**FR28H001T**	F03FS09878	HPL	127
300	3,2	2,2	35	26	ATB 20°	**LU1C 0500**	F03FS04597	WO	36
300	3,2	2,2	35	48	ATB 15°	**LU2A 2300**	F03FS04843	WP	47
300	3,2	2,2	35	72	ATB 10°	**LU2B 1200**	F03FS04889	WP	48
300	3,2	2,2	35	96	ATB 5°	**LU2C 1600**	F03FS04930	WP	49
300	3,2	2,2	35	96	TCG 5°	**LU3D 0700**	F03FS05096	LP	73
300	3,2	2,2	60	24+2+2	ATB 20°	**LM04 0600**	F03FS02901	WO	27
300	3,2	2,2	60	28	ATB 20°	**LU1D 0600**	F03FS04622	WO	37
300	3,2	2,2	70	24+2+2	ATB 20°	**LM04 0700**	F03FS02903	WO	27
300	3,2	2,2	70	26	ATB 20°	**LU1C 0700**	F03FS04599	WO	36
300	3,2	2,2	70	28	ATB 20°	**LU1D 0800**	F03FS04624	WO	37
300	3,2	2,2	80	24+2+2	ATB 20°	**LM04 0800**	F03FS02906	WO	27
300	3,2	2,5	30	96	DTCG 5°	**LU4D 0200**	F03FS07295	PM	93
300	3,4	2,2	30	20+2+2	FLAT 25°	**LM05 0500**	F03FS02981	WO	28
300	3,4	2,2	30	20	BEV 15°	**LU1B 0200**	F03FS04580	WO	34
300	3,4	2,2	60	20+2+2	FLAT 25°	**LM05 0600**	F03FS02983	WO	28
300	3,4	2,2	70	20+2+2	FLAT 25°	**LM05 0700**	F03FS02985	WO	28
300	3,4	2,2	80	20+2+2	FLAT 25°	**LM05 0800**	F03FS02990	WO	28
300	3,5	2,5	70	20+2+2	FLAT 25°	**LM06 1500**	F03FS03133	WO	29
300	3,5	2,5	80	20+2+2	FLAT 25°	**LM06 1600**	F03FS03135	WO	29
300	3,5	3	30	72	TCG 10°	**LU5A 0500**	F03FS05186	AL	95
300	3,5	3	30	88	TCG 5°	**LU5B 0500**	F03FS05224	PM AL	96
300	3,5	3	30	96	TCG 5°	**LU5B 0800**	F03FS05228	PM AL	96
300	3,5	3	30	72	TCG -6°	**LU5C 0700**	F03FS05265	AL	97
300	3,5	3	30	96	TCG -6°	**LU5D 1200**	F03FS05301	PM AL	98
300	3,5	3	32	72	TCG 10°	**LU5A 0600**	F03FS05187	AL	95
300	3,5	3	32	88	TCG 5°	**LU5B 0600**	F03FS05225	PM AL	96

D 毫米	B 毫米	b 毫米	d 毫米	Z	锯齿	锐无敌代码	商品编号	材料	页码
300	3,5	3	32	96	TCG 5°	**LU5B 0900**	F03FS05230	PM AL	96
300	3,5	3	32	72	TCG -6°	**LU5C 0800**	F03FS05266	AL	97
300	3,5	3	32	96	TCG -6°	**LU5D 1300**	F03FS05303	PM AL	98
300	3,5	3	40	88	TCG 5°	**LU5B 0700**	F03FS05227	PM AL	96
300	3,5	3	40	96	TCG 5°	**LU5B 1000**	F03FS05232	PM AL	96
300	3,5	3	40	72	TCG -6°	**LU5C 0900**	F03FS05267	AL	97
300	3,5	3	40	96	TCG -6°	**LU5D 1400**	F03FS05305	PM AL	98
300	4,2	3	30	20+2+2	FLAT 25°	**LM06 0500**	F03FS03113	WO	29
300	4,2	3	60	20+2+2	FLAT 25°	**LM06 0600**	F03FS03115	WO	29
300	4,2	3	70	20+2+2	FLAT 25°	**LM06 0700**	F03FS03117	WO	29
300	4,2	3	80	20+2+2	FLAT 25°	**LM06 0800**	F03FS03119	WO	29
300	4,2	3	130	68	ATB 10°	**LT16MD CD3**	F03FS04404	LP	86
300	4,2	3	130	68	ATB 10°	**LT16MS CD3**	F03FS04412	LP	86
300	4,4	3	30	36	ATB -5°	**LU1A 0100**	F03FS04572	WO	33
300	4,4	3	30	60	TCG 15°	**LSB30001X**	F03FS07802	LP PM	66
300	4,4	3	30	72	TCG 15°	**LSB30005X**	F03FS07803	LP PM	66
300	4,4	3	30	60	DTCG 10°	**LSC30001**	F03FS06322	LP	69
300	4,4	3	65	60	TCG 15°	**LSB30002X**	F03FS09159	LP PM	66
300	4,4	3	65	72	TCG 15°	**LSB30006X**	F03FS09158	LP PM	66
300	4,4	3	65	60	DTCG 10°	**LSC30002**	F03FS06325	LP	69
300	4,4	3	75	60	TCG 15°	**LSB30003X**	F03FS10218	LP PM	66
300	4,4	3	75	72	TCG 15°	**LSB30007X**	F03FS10219	LP PM	66
300	4,4	3	75	96	TCG 15°	**LSB30010X**	F03FS10220	LP PM	66
300	4,4	3	75	60	DTCG 10°	**LSC30003**	F03FS06326	LP	69
300	4,4	3	80	60	TCG 15°	**LSB30004X**	F03FS09157	LP PM	66
300	4,4	3	80	72	TCG 15°	**LSB30008X**	F03FS07804	LP PM	66
300	4,4	3	80	60	DTCG 10°	**LSC30004**	F03FS06327	LP	69
300	4,4	3,2	60	72	TCG 15°	**LSB30012X**	F03FS09207	LP PM	66
300	4,55	3	30	72	ATB 15°	**LI27M DF3**	F03FS02745	LP	83
300	4,6	3,2	50	72	ATB 15°	**LI27M DD3**	F03FS02743	LP	83
300	4,6	3,2	65	72	ATB 15°	**LI27M DA3**	F03FS02737	LP	83
300	4,7	3,2	80	72	ATB 15°	**LI27M DC3**	F03FS02741	LP	83
300	4,95	3	65	72	ATB 15°	**LI27M DB3**	F03FS02739	LP	83
300	5,5	3,5	30	20+2+2	FLAT 20°	**LM07 0500**	F03FS03149	WO	30
300	5,5	3,5	60	20+2+2	FLAT 20°	**LM07 0600**	F03FS03151	WO	30
300	5,5	3,5	70	20+2+2	FLAT 20°	**LM07 0700**	F03FS03153	WO	30
300	5,5	3,5	80	20+2+2	FLAT 20°	**LM07 0800**	F03FS03155	WO	30
300	4,3 - 5,5	3,2	65	72	ATB 12°	**LI25M43RI3**	F03FS02689	LP	79
300	4,3 - 5,5	3,2	80	72	ATB 12°	**LI25M43RL3**	F03FS02691	LP	79
300	4,3 - 5,5	3,5	50	48	ATB 12°	**LI25M43RM3**	F03FS02693	LP	79
300	4,3 - 5,5	3	65	48	ATB 12°	**LI25M43RX3**	F03FS07616	LP	79
300	4,3 - 5,5	3,2	30	48	ATB 12°	**LI25M43RC3**	F03FS07577	LP	79
300	4,7 - 5,9	3,5	65	48	ATB 6°	**LI25M47RX3**	F03FS07744	LP	79
303	3,2	2,2	30	60	CON 10°	**LU3B 0300**	F03FS05073	LP	71
303	3,2	2,2	30	60	CON 10°	**LU3B 1300**	F03FS06478	LP	71
303	3,2	2,2	30	60	CON -5°	**LU3C 0300**	F03FS05078	LP	72
303	3,4	2,4	30	66	CON 0°	**LU3C 0302**	F03FS09038	LP	72
305	2,2	1,6	30	42	ATB 5°	**FR29W004MC**	F03FS10065	WO	119
305	2,2	1,6	30	60	ATB 5°	**FR29W005MC**	F03FS10066	WO	119
305	2,2	1,6	30	96	ATB 5°	**FR29W006MC**	F03FS10067	WO	119
305	2,2	1,6	30	8	TCG 10°	**FR29F002MC**	F03FS10100	FC	134
305	2,4	1,8	30	48	ATB -5°	**FR29W001M**	F03FS09762	WO	118
305	2,4	1,8	30	72	ATB -5°	**FR29W002M**	F03FS09763	WO	118
305	2,4	1,8	30	8	TCG 10°	**FR29F001M**	F03FS09851	FC	134
305	2,4	1,8	30	96	HLTCG 0°	**FR29A004MC**	F03FS10091	AL	130
305	2,6	2	30	80	HLTCG (Ch) 0°	**FR29M001M**	F03FS09891	MM	138
305	2,6	2,2	25,4	60	DTCG 0°	**LU6A 1100**	F03FS05353	ST	102
305	2,6	2,2	25,4	80	DTCG 0°	**LU6A 1200**	F03FS05354	ST	102
305	2,8	1,8	25,4	96	ATB 15°	**FR29W002T**	F03FS10138	WO	120
305	2,8	1,8	30	100	ATB 5°	**FR29W001T**	F03FS09787	WO	120
305	2,8	1,8	30	96	HLTCG 5°	**FR29L001T**	F03FS11533	LP	125
305	2,8	2	30	96	HLTCG -5°	**FR29A001M**	F03FS09829	AL	130
305	3	2,2	25,4	100	AXL 15°	**LU1L 0700**	F03FS04696	WO PM	43
305	3	2,2	25,4	120	AXL 15°	**LU1L 0800**	F03FS04697	WO PM	43

D 毫米	B 毫米	b 毫米	d 毫米	Z	锯齿	锐无敌代码	商品编号	材料	页码
305	3	2,2	30	100	AXL 15°	**LU1L 1100**	F03FS06410	WO PM	43
305	3	2,5	25,4	120	TCG 5°	**LU5E 0600**	F03FS05333	AL	99
305	3,2	2,2	30	96	HLTCG -3°	**FR29H001M**	F03FS09876	HPL	126
305	4,4	3	30	60	TCG 15°	**LSB30501X**	F03FS10221	LP PM	66
310	4,4	3,2	60	72	TCG 15°	**LSB31001X**	F03FS09949	LP PM	66
315	2,4	1,8	30	72	ATB -5°	**FR30W001M**	F03FS09766	WO	118
315	2,8	2,2	30	96	HLTCG -5°	**FR30A001M**	F03FS09832	AL	130
315	3,2	2,2	25	48	ATB 15°	**LP70M 006P**	F03FS03768	WO	35
315	3,2	2,2	30	24	ATB 15°	**LP70M 003P**	F03FS03765	WO	35
315	3,2	2,2	30	28	ATB 20°	**LU1C 0800**	F03FS04601	WO	36
315	3,2	2,2	30	48	ATB 15°	**LU2A 2400**	F03FS04844	WP	47
315	3,2	2,2	30	72	ATB 10°	**LU2B 1300**	F03FS04891	WP	48
315	3,4	2,2	30	20	BEV 15°	**LU1B 0300**	F03FS04582	WO	34
320	3	2,2	30	20+2+2	FLAT 20°	**LM02 1000**	F03FS02815	WO	25
320	3	2,2	30	20+2+2	ATB 20°	**LM03 1100**	F03FS02863	WO	26
320	3	2,2	80	20+2+2	FLAT 20°	**LM02 1100**	F03FS02817	WO	25
320	3	2,2	80	20+2+2	ATB 20°	**LM03 1200**	F03FS02865	WO	26
320	3,2	2,2	30	24+2+2	ATB 20°	**LM04 0900**	F03FS02908	WO	27
320	3,2	2,2	80	24+2+2	ATB 20°	**LM04 1000**	F03FS02910	WO	27
320	3,4	2,2	30	20+2+2	FLAT 25°	**LM05 0900**	F03FS02993	WO	28
320	3,4	2,2	80	20+2+2	FLAT 25°	**LM05 1000**	F03FS02995	WO	28
320	4,2	3	30	20+2+2	FLAT 25°	**LM06 0900**	F03FS03121	WO	29
320	4,2	3	70	20+2+2	FLAT 25°	**LM06 1900**	F03FS03140	WO	29
320	4,2	3	80	20+2+2	FLAT 25°	**LM06 1000**	F03FS03123	WO	29
320	4,4	3,2	30	60	TCG 15°	**LSB32005X**	F03FS09160	LP PM	66
320	4,4	3,2	50	60	TCG 15°	**LSB32004X**	F03FS10222	LP PM	66
320	4,4	3,2	50	60	DTCG 10°	**LSC32004**	F03FS06328	LP	69
320	4,4	3,2	60	72	TCG 15°	**LSB32008X**	F03FS10268	LP PM	66
320	4,4	3,2	65	60	TCG 15°	**LSB32003X**	F03FS09161	LP PM	66
320	4,4	3,2	65	72	TCG 15°	**LSB32001X**	F03FS07805	LP PM	66
320	4,4	3,2	65	60	DTCG 10°	**LSC32003**	F03FS06329	LP	69
320	4,4	3,2	75	72	TCG 15°	**LSB32002X**	F03FS09162	LP PM	66
320	4,4	3,2	80	60	TCG 15°	**LSB32006X**	F03FS10101	LP PM	66
320	4,4	3,2	80	72	TCG 15°	**LSB32007X**	F03FS10267	LP PM	66
320	5,5	3,5	30	20+2+2	FLAT 20°	**LM07 0900**	F03FS03157	WO	30
320	5,5	3,5	80	20+2+2	FLAT 20°	**LM07 1000**	F03FS03159	WO	30
320	4,3 - 5,5	3	45	48	ATB 12°	**LI25M43SE3**	F03FS02696	LP	79
320	4,3 - 5,5	3,2	45	48	ATB 12°	**LI25M43SA3**	F03FS02695	LP	79
330	3,2	2,2	20	96	ATB 5°	**LU2C 1800**	F03FS04934	WP	49
330	3,5	3	30	96	ATB 10°	**LU1I 0800**	F03FS04686	WO	42
330	3,5	3	30	84	TCG 10°	**LU5A 0800**	F03FS05190	AL	95
330	3,5	3	30	104	TCG 5°	**LU5B 1100**	F03FS05233	PM AL	96
330	3,5	3	30	80	TCG -6°	**LU5C 1000**	F03FS05268	AL	97
330	3,5	3	30	104	TCG -6°	**LU5D 1500**	F03FS05306	PM AL	98
330	3,5	3	32	84	TCG 10°	**LU5A 0900**	F03FS05192	AL	95
330	3,5	3	32	104	TCG 5°	**LU5B 1200**	F03FS05234	PM AL	96
330	3,5	3	32	80	TCG -6°	**LU5C 1100**	F03FS05269	AL	97
330	3,5	3	32	104	TCG -6°	**LU5D 1600**	F03FS05308	PM AL	98
340	5	3,5	45	48	ATB 15°	**LI27M EA3**	F03FS02746	LP	83
340	5	3,5	45	108	ATB 15°	**LI27M EB3**	F03FS02747	LP	83
340	4,7 - 5,9	3,5	45	72	ATB 12°	**LI25M47TE3**	F03FS02722	LP	79
350	2,5	1,8	50	40	ATB 20°	**LM08 2100**	F03FS03229	WO	31
350	2,6	2,2	30	72	DTCG 0°	**LU6A 1300**	F03FS05355	ST	102
350	2,6	2,2	30	90	DTCG 0°	**LU6A 1400**	F03FS05356	ST	102
350	2,9	2,5	30	60	HLTCG (Ch) 0°	**FR32X001H**	F03FS09861	SP	136
350	3	2,2	30	24+2+2	FLAT 20°	**LM02 1200**	F03FS02819	WO	25
350	3	2,2	30	24+2+2	ATB 20°	**LM03 1300**	F03FS02867	WO	26
350	3	2,2	30	28	FLAT 15°	**LP70M 002P**	F03FS03763	WO	35
350	3	2,2	30	32	FLAT 15°	**LU1E 0400**	F03FS04636	WO	38
350	3	2,2	30	32	ATB 22°	**LU1F 0300**	F03FS04644	WO	39
350	3	2,2	30	60	ATB 15°	**LU1H 1200**	F03FS04665	WO	41
350	3	2,2	30	84	ATB 15°	**LU1H 1300**	F03FS04667	WO	41
350	3	2,2	30	120	AXL 15°	**LU1L 0900**	F03FS04698	WO PM	43
350	3	2,2	30	108	ATB 5°	**LU2D 1100**	F03FS04963	WP	50

WO:实木 - **LP:**刨花板和贴面板 - **WP:**木基板材 - **PM:**聚合材料 - **AL:**铝 & 有色金属 - **ST:**钢 - **CW:**建筑木料 - **FC:**纤维水泥 - **HPL:**高压贴面板 - **SP:**夹层板 - **MM:**复合材料

D 毫米	B 毫米	b 毫米	d 毫米	Z	锯齿	锐无敌代码	商品编号	材料	页码
350	3	2,2	30	108	HLTCG 5°	**FR32A001M**	F03FS11534	AL	130
350	3	2,2	60	24+2+2	FLAT 20°	**LM02 1300**	F03FS02821	WO	25
350	3	2,2	60	24+2+2	ATB 20°	**LM03 1400**	F03FS02869	WO	26
350	3	2,2	70	24+2+2	FLAT 20°	**LM02 1400**	F03FS02823	WO	25
350	3	2,2	70	24+2+2	ATB 20°	**LM03 1500**	F03FS02871	WO	26
350	3	2,2	80	24+2+2	FLAT 20°	**LM02 1500**	F03FS02825	WO	25
350	3	2,2	80	24+2+2	ATB 20°	**LM03 1600**	F03FS02873	WO	26
350	3	2,2	90	24+2+2	ATB 20°	**LM03 1700**	F03FS05808	WO	26
350	3	2,5	30	100	TCG 5°	**LU5E 0900**	F03FS05339	AL	99
350	3	2,5	30	120	TCG 5°	**LU5E 1100**	F03FS05341	AL	99
350	3	2,5	32	100	TCG 5°	**LU5E 1000**	F03FS05340	AL	99
350	3	2,5	32	120	TCG 5°	**LU5E 1200**	F03FS05342	AL	99
350	3,2	2,2	30	60	RND 20°	**LU1G 0300**	F03FS04648	WO	40
350	3,2	2,2	30	72	CON 10°	**LU3B 0400**	F03FS05075	LP	71
350	3,2	2,2	30	72	CON -5°	**LU3C 0400**	F03FS05080	LP	72
350	3,5	2,2	30	24	ATB 20°	**FR32W001H**	F03FS09742	WO	117
350	3,5	2,5	30	28+2+4	ATB 20°	**LM04 1100**	F03FS02912	WO	27
350	3,5	2,5	30	30	ATB 20°	**LU1C 1000**	F03FS04603	WO	36
350	3,5	2,5	30	32	ATB 20°	**LU1D 1100**	F03FS04628	WO	37
350	3,5	2,5	30	54	ATB 15°	**LU2A 2800**	F03FS04849	WP	47
350	3,5	2,5	30	42	ATB 15°	**LU2A 2500**	F03FS04845	WP	47
350	3,5	2,5	30	72	ATB 10°	**LU2B 1400**	F03FS04893	WP	48
350	3,5	2,5	30	84	ATB 10°	**LU2B 1600**	F03FS04895	WP	48
350	3,5	2,5	30	108	ATB 5°	**LU2C 2000**	F03FS04936	WP	49
350	3,5	2,5	30	72	ATB 10°	**LU2E 0500**	F03FS04970	WP	51
350	3,5	2,5	30	108	ATB 5°	**LU3A 0400**	F03FS05066	LP	70
350	3,5	2,5	30	108	TCG 5°	**LU3D 0900**	F03FS05098	LP	73
350	3,5	2,5	30	72	TCG 10°	**LU3D 2000**	F03FS05108	LP	73
350	3,5	2,5	30	108	TCG 10°	**LU3D 1700**	F03FS05105	LP	73
350	3,5	2,5	30	84	TCG -6°	**LU3E 0400**	F03FS05115	LP	74
350	3,5	2,5	30	108	TCG -3°	**LU3F 0400**	F03FS05124	LP PM	75
350	3,5	2,5	30	30	ATB 20°	**LG1C 1000**	F03FS07561	WO	44
350	3,5	2,5	30	54	ATB 15°	**LG2A 2800**	F03FS07565	WP	53
350	3,5	2,5	30	72	ATB 10°	**LG2B 1400**	F03FS07568	WP	54
350	3,5	2,5	30	84	ATB 10°	**LG2B 1600**	F03FS07569	WP	54
350	3,5	2,5	30	108	ATB 5°	**LG2C 2000**	F03FS07572	WP	55
350	3,5	2,5	30	108	TCG 5°	**LG3D 0900**	F03FS07437	LP	76
350	3,5	2,5	30	72	TCG 10°	**LG3D 2000**	F03FS07573	LP	76
350	3,5	2,5	35	30	ATB 20°	**LU1C 1100**	F03FS04605	WO	36
350	3,5	2,5	35	54	ATB 15°	**LU2A 3000**	F03FS04851	WP	47
350	3,5	2,5	35	42	ATB 15°	**LU2A 2600**	F03FS04847	WP	47
350	3,5	2,5	35	84	ATB 10°	**LU2B 2400**	F03FS04905	WP	48
350	3,5	2,5	60	28+2+4	ATB 20°	**LM04 1200**	F03FS02914	WO	27
350	3,5	2,5	70	24+2+4	ATB 20°	**LM04 2400**	F03FS06243	WO	27
350	3,5	2,5	70	28+2+4	ATB 20°	**LM04 1300**	F03FS02916	WO	27
350	3,5	2,5	70	30	ATB 20°	**LU1C 1200**	F03FS04607	WO	36
350	3,5	2,5	70	32	ATB 20°	**LU1D 1000**	F03FS04626	WO	37
350	3,5	2,5	80	24+2+4	ATB 20°	**LM04 2500**	F03FS06244	WO	27
350	3,5	2,5	80	28+2+4	ATB 20°	**LM04 1400**	F03FS02919	WO	27
350	3,5	2,5	90	28+2+4	ATB 20°	**LM04 2200**	F03FS02935	WO	27
350	3,5	2,8	30	108	DTCG 5°	**LU4D 0300**	F03FS07296	PM	93
350	3,5	3	30	108	ATB 10°	**LU1I 0900**	F03FS04688	WO	42
350	3,5	3	30	84	TCG 10°	**LU5A 1000**	F03FS05193	AL	95
350	3,5	3	30	96	TCG 5°	**LU5B 1300**	F03FS05235	PM AL	96
350	3,5	3	30	108	TCG 5°	**LU5B 1600**	F03FS05239	PM AL	96
350	3,5	3	30	84	TCG -6°	**LU5C 1200**	F03FS05270	AL	97
350	3,5	3	30	108	TCG -6°	**LU5D 1700**	F03FS05309	PM AL	98
350	3,5	3	32	84	TCG 10°	**LU5A 1100**	F03FS05194	AL	95
350	3,5	3	32	96	TCG 5°	**LU5B 1400**	F03FS05236	PM AL	96
350	3,5	3	32	108	TCG 5°	**LU5B 1700**	F03FS05240	PM AL	96
350	3,5	3	32	84	TCG -6°	**LU5C 1300**	F03FS05271	AL	97
350	3,5	3	32	108	TCG -6°	**LU5D 1800**	F03FS05311	PM AL	98
350	3,5	3	40	84	TCG 10°	**LU5A 1200**	F03FS05196	AL	95
350	3,5	3	40	96	TCG 5°	**LU5B 1500**	F03FS05238	PM AL	96
350	3,5	3	40	108	TCG 5°	**LU5B 1800**	F03FS05242	PM AL	96
350	3,5	3	40	84	TCG -6°	**LU5C 1400**	F03FS05272	AL	97
350	3,5	3	40	108	TCG -6°	**LU5D 1900**	F03FS05313	PM AL	98

D 毫米	B 毫米	b 毫米	d 毫米	Z	锯齿	锐无敌代码	商品编号	材料	页码
350	3,7	2,5	30	20+2+4	FLAT 25°	**LM05 1100**	F03FS02997	WO	28
350	3,7	2,5	30	24	BEV 15°	**LU1B 0400**	F03FS04583	WO	34
350	3,7	2,5	50	20+2+4	FLAT 25°	**LM05 1200**	F03FS02999	WO	28
350	3,7	2,5	60	20+2+4	FLAT 25°	**LM05 1300**	F03FS03001	WO	28
350	3,7	2,5	70	20+2+4	FLAT 25°	**LM05 1400**	F03FS03003	WO	28
350	3,7	2,5	80	20+2+4	FLAT 25°	**LM05 1500**	F03FS03005	WO	28
350	3,7	2,5	90	20+2+4	FLAT 25°	**LM05 4100**	F03FS03060	WO	28
350	3,9	2,5	50	18+2+2	FLAT 21°	**LM1035001**	F03FS07701	WO	32
350	4,2	3	30	20+2+4	FLAT 25°	**LM06 1100**	F03FS03125	WO	29
350	4,2	3	30	84	ATB 10°	**LT14MD DA3**	F03FS04386	LP	87
350	4,2	3	30	84	ATB 10°	**LT14MS DA3**	F03FS04397	LP	87
350	4,2	3	50	20+2+4	FLAT 25°	**LM06 1800**	F03FS03138	WO	29
350	4,2	3	60	20+2+4	FLAT 25°	**LM06 1200**	F03FS03127	WO	29
350	4,2	3	70	20+2+4	FLAT 25°	**LM06 1300**	F03FS03129	WO	29
350	4,2	3	80	20+2+4	FLAT 25°	**LM06 1400**	F03FS03131	WO	29
350	4,2	3,2	80	96	TCG 15°	**LSB35011X**	F03FS10225	LP PM	67
350	4,4	3	30	42	ATB -5°	**LU1A 0200**	F03FS04573	WO	33
350	4,4	3,2	30	54	TCG 15°	**LSB35001X**	F03FS10223	LP PM	67
350	4,4	3,2	30	72	TCG 15°	**LSB35003X**	F03FS07630	LP PM	67
350	4,4	3,2	30	72	DTCG 15°	**LSC35003**	F03FS06305	LP	69
350	4,4	3,2	50	72	TCG 15°	**LSB35006X**	F03FS07709	LP PM	67
350	4,4	3,2	50	72	DTCG 15°	**LSC35006**	F03FS06309	LP	69
350	4,4	3,2	60	54	TCG 15°	**LSB35002X**	F03FS10224	LP PM	67
350	4,4	3,2	60	72	TCG 15°	**LSB35004X**	F03FS07636	LP PM	67
350	4,4	3,2	60	72	DTCG 15°	**LSC35004**	F03FS06310	LP	69
350	4,4	3,2	65	72	TCG 15°	**LSB35013X**	F03FS09659	LP PM	67
350	4,4	3,2	75	72	TCG 15°	**LSB35008X**	F03FS07634	LP PM	67
350	4,4	3,2	80	72	TCG 15°	**LSB35005X**	F03FS07635	LP PM	67
350	4,4	3,2	80	72	DTCG 15°	**LSC35005**	F03FS06311	LP	69
350	5,5	3,5	30	24+2+4	FLAT 20°	**LM07 1100**	F03FS03161	WO	30
350	5,5	3,5	60	24+2+4	FLAT 20°	**LM07 1200**	F03FS03163	WO	30
350	5,5	3,5	70	24+2+4	FLAT 20°	**LM07 1300**	F03FS03165	WO	30
350	5,5	3,5	80	24+2+4	FLAT 20°	**LM07 1400**	F03FS03167	WO	30
355	2,6	2,2	25,4	72	DTCG 0°	**LU6A 1500**	F03FS05357	ST	102
355	2,6	2,2	25,4	90	DTCG 0°	**LU6A 1600**	F03FS05358	ST	102
355	2,6	2,2	30	80	HLTCG (Ch) 0°	**FR33X001H**	F03FS09862	SP	136
355	3	2,2	25,4	120	AXL 15°	**LU1L 1000**	F03FS04699	WO PM	43
355	3	2,2	25,4	108	ATB 15°	**FR33W001T**	F03FS10137	WO	120
355	3	2,2	30	60	ATB 15°	**FR33W001H**	F03FS09743	WO	117
355	4,4	3,2	30	72	TCG 15°	**LSB35504X**	F03FS07674	LP PM	67
355	4,4	3,2	30	72	DTCG 15°	**LSC35504**	F03FS06306	LP	69
355	4,4	3,2	65	72	TCG 15°	**LSB35508X**	F03FS08740	LP PM	67
355	4,4	3,2	65	72	DTCG 15°	**LSC35508BS**	F03FS07869	LP	69
355	4,4	3,2	75	54	TCG 15°	**LSB35502X**	F03FS10226	LP PM	67
355	4,4	3,2	75	72	TCG 15°	**LSB35505X**	F03FS07633	LP PM	67
355	4,4	3,2	75	72	TCG 15°	**LSB35507X**	F03FS07710	LP PM	67
355	4,4	3,2	75	72	DTCG 15°	**LSC35505**	F03FS06307	LP	69
355	4,4	3,2	80	54	TCG 15°	**LSB35503X**	F03FS09205	LP PM	67
355	4,4	3,2	80	72	TCG 15°	**LSB35506X**	F03FS09163	LP PM	67
360	4,4	3,2	30	72	TCG 15°	**LSB36003X**	F03FS09341	LP PM	67
360	4,4	3,2	65	60	TCG 15°	**LSB36001X**	F03FS10227	LP PM	67
360	4,4	3,2	65	72	TCG 15°	**LSB36002X**	F03FS07673	LP PM	67
360	4,4	3,2	65	72	DTCG 15°	**LSC36002**	F03FS06308	LP	69
370	3,5	3	30	90	TCG 10°	**LU5A 1300**	F03FS05197	AL	95
370	3,5	3	30	112	TCG 5°	**LU5B 1900**	F03FS07745	PM AL	96
370	3,5	3	30	90	TCG -6°	**LU5C 1500**	F03FS05273	AL	97
370	3,5	3	30	108	TCG -6°	**LU5D 2000**	F03FS05314	PM AL	98
370	3,5	3	50	90	TCG 10°	**LU5A 1400**	F03FS05198	AL	95
370	3,5	3	50	112	TCG 5°	**LU5B 2000**	F03FS05243	PM AL	96
370	3,5	3	50	90	TCG -6°	**LU5C 1600**	F03FS05274	AL	97
370	4,4	3,2	30	72	TCG 15°	**LSB37001X**	F03FS10228	LP PM	67
370	4,4	3,2	30	72	DTCG 15°	**LSC37001**	F03FS06312	LP	69
380	3,5	3	32	96	TCG 10°	**LU5A 1500**	F03FS05199	AL	95
380	3,5	3	32	112	TCG 5°	**LU5B 2100**	F03FS05244	PM AL	96
380	3,5	3	32	96	TCG -6°	**LU5C 1700**	F03FS05275	AL	97
380	3,5	3	32	108	TCG -6°	**LU5D 2200**	F03FS05315	PM AL	98
380	4	2,8	30	20+2+4	FLAT 25°	**LM05 1600**	F03FS03007	WO	28

D 毫米	B 毫米	b 毫米	d 毫米	Z	锯齿	锐无敌代码	商品编号	材料	页码
380	4	2,8	70	20+2+4	FLAT 25°	**LM05 1700**	F03FS03009	WO	28
380	4	2,8	80	20+2+4	FLAT 25°	**LM05 1800**	F03FS03011	WO	28
380	4,4	3,2	30	72	TCG 15°	**LSB38011X**	F03FS10231	LP PM	67
380	4,4	3,2	50	60	TCG 15°	**LSB38007X**	F03FS10230	LP PM	67
380	4,4	3,2	50	72	TCG 15°	**LSB38008X**	F03FS09165	LP PM	67
380	4,4	3,2	50	72	DTCG 15°	**LSC38008**	F03FS06343	LP	69
380	4,4	3,2	60	60	TCG 15°	**LSB38001X**	F03FS07806	LP PM	67
380	4,4	3,2	60	72	TCG 15°	**LSB38002X**	F03FS07631	LP PM	67
380	4,4	3,2	60	84	TCG 15°	**LSB38015X**	F03FS08989	LP PM	67
380	4,4	3,2	60	72	DTCG 15°	**LSC38002**	F03FS06313	LP	69
380	4,4	3,2	65	72	TCG 15°	**LSB38014X**	F03FS09166	LP PM	67
380	4,4	3,2	75	72	TCG 15°	**LSB38012X**	F03FS07672	LP PM	67
380	4,4	3,2	80	48	TCG 15°	**LSB38009X**	F03FS09164	LP PM	67
380	4,4	3,2	80	72	TCG 15°	**LSB38010X**	F03FS07808	LP PM	67
380	4,4	3,2	80	96	TCG 15°	**LSB38013X**	F03FS07809	LP PM	67
380	4,4	3,2	80	72	DTCG 15°	**LSC38010**	F03FS06314	LP	69
380	4,8	3,5	60	60	TCG 15°	**LSB38003X**	F03FS10229	LP PM	67
380	4,8	3,5	60	72	TCG 15°	**LSB38004X**	F03FS07632	LP PM	67
380	4,8	3,5	60	84	TCG 15°	**LSB38005X**	F03FS07807	LP PM	67
380	4,8	3,5	60	72	DTCG 15°	**LSC38004**	F03FS06332	LP	69
390	4,4	3,2	80	72	TCG 15°	**LSB39001X**	F03FS09167	LP PM	67
400	3,5	3	30	96	TCG 10°	**LU5A 1600**	F03FS05200	AL	95
400	3,5	3	30	120	TCG 5°	**LU5B 2200**	F03FS05245	PM AL	96
400	3,5	3	30	96	TCG -6°	**LU5C 1800**	F03FS05276	AL	97
400	3,5	3	30	120	TCG -6°	**LU5D 2300**	F03FS05316	PM AL	98
400	3,5	3	30	96	PYR 7°	**LU5F40001**	F03FS07683	PM AL	100
400	3,5	3	30	120	PYR 7°	**LU5F40003**	F03FS07685	PM AL	100
400	3,5	3	32	96	TCG 10°	**LU5A 1700**	F03FS05202	AL	95
400	3,5	3	32	120	TCG 5°	**LU5B 2300**	F03FS05246	PM AL	96
400	3,5	3	32	96	TCG -6°	**LU5C 1900**	F03FS05277	AL	97
400	3,5	3	32	120	TCG -6°	**LU5D 2400**	F03FS05317	PM AL	98
400	3,5	3	32	96	PYR 7°	**LU5F40002**	F03FS07684	PM AL	100
400	3,5	3	32	120	PYR 7°	**LU5F40004**	F03FS07686	PM AL	100
400	3,5	3	40	96	TCG 10°	**LU5A 1800**	F03FS05205	AL	95
400	3,5	3	40	120	TCG 5°	**LU5B 2400**	F03FS05248	PM AL	96
400	3,5	3	40	96	TCG -6°	**LU5C 2000**	F03FS05278	AL	97
400	3,5	3	40	120	TCG -6°	**LU5D 2500**	F03FS05318	PM AL	98
400	3,5	3	50	96	TCG 10°	**LU5A 1900**	F03FS05206	AL	95
400	3,5	3	50	120	TCG 5°	**LU5B 2500**	F03FS05249	PM AL	96
400	3,5	3	50	96	TCG -6°	**LU5C 2100**	F03FS05279	AL	97
400	3,5	3	50	120	TCG -6°	**LU5D 2600**	F03FS05319	PM AL	98
400	3,5	3	75	120	TCG 5°	**LU5B 2275**	F03FS09967	PM AL	96
400	3,8	2,8	30	28	ATB 15°	**LP70M 008P**	F03FS03770	WO	35
400	3,8	2,8	30	120	ATB 5°	**LU2C 2100**	F03FS04938	WP	49
400	4	2,8	30	28+2+4	ATB 20°	**LM04 1500**	F03FS02921	WO	27
400	4	2,8	30	24+2+4	FLAT 25°	**LM05 1900**	F03FS03013	WO	28
400	4	2,8	30	28	BEV 15°	**LU1B 0500**	F03FS04585	WO	34
400	4	2,8	30	34	ATB 20°	**LU1C 1300**	F03FS04609	WO	36
400	4	2,8	30	60	ATB 15°	**LU2A 3300**	F03FS04856	WP	47
400	4	2,8	30	48	ATB 15°	**LU2A 3100**	F03FS04853	WP	47
400	4	2,8	30	96	ATB 10°	**LU2B 1900**	F03FS04897	WP	48
400	4	2,8	35	60	ATB 15°	**LU2A 3400**	F03FS04858	WP	47
400	4	2,8	50	24+2+4	FLAT 25°	**LM05 2000**	F03FS03015	WO	28
400	4	2,8	50	48	ATB 15°	**LU2A 3150**	F03FS09578	WP	47
400	4	2,8	70	28+2+4	ATB 20°	**LM04 1600**	F03FS02923	WO	27
400	4	2,8	70	24+2+4	FLAT 25°	**LM05 2100**	F03FS03017	WO	28
400	4	2,8	80	28+2+4	ATB 20°	**LM04 1700**	F03FS02926	WO	27
400	4	2,8	80	24+2+4	FLAT 25°	**LM05 2200**	F03FS03019	WO	28
400	4,4	3	30	48	ATB -5°	**LU1A 0300**	F03FS04574	WO	33
400	4,4	3	50	18+2+2	FLAT 21°	**LM1040001**	F03FS07702	WO	32
400	4,4	3,2	30	48	TCG 15°	**LSB40001X**	F03FS09168	LP PM	67
400	4,4	3,2	30	60	TCG 15°	**LSB40004X**	F03FS09169	LP PM	67
400	4,4	3,2	30	72	TCG 15°	**LSB40007X**	F03FS07725	LP PM	67
400	4,4	3,2	30	72	DTCG 15°	**LSC40007**	F03FS06315	LP	69

D 毫米	B 毫米	b 毫米	d 毫米	Z	锯齿	锐无敌代码	商品编号	材料	页码
400	4,4	3,2	50,8	72	TCG 10°	**LSB40018X**	F03FS08957	LP PM	67
400	4,4	3,2	60	72	TCG 15°	**LSB40017X**	F03FS09272	LP PM	67
400	4,4	3,2	60	84	TCG 15°	**LSB40021X**	F03FS09255	LP PM	67
400	4,4	3,2	65	72	TCG 15°	**LSB40016X**	F03FS09172	LP PM	67
400	4,4	3,2	65	72	DTCG 15°	**LSC40016BS**	F03FS07870	LP	69
400	4,4	3,2	75	60	TCG 15°	**LSB40005X**	F03FS09170	LP PM	67
400	4,4	3,2	75	72	TCG 15°	**LSB40008X**	F03FS07726	LP PM	67
400	4,4	3,2	75	84	TCG 15°	**LSB40019X**	F03FS08990	LP PM	67
400	4,4	3,2	75	72	DTCG 15°	**LSC40008**	F03FS06317	LP	69
400	4,4	3,2	80	48	TCG 15°	**LSB40010X**	F03FS10233	LP PM	67
400	4,4	3,2	80	60	TCG 15°	**LSB40006X**	F03FS10232	LP PM	67
400	4,4	3,2	80	60	TCG 15°	**LSB40011X**	F03FS09171	LP PM	67
400	4,4	3,2	80	72	TCG 15°	**LSB40009X**	F03FS07810	LP PM	67
400	4,4	3,2	80	72	TCG 15°	**LSB40012X**	F03FS09173	LP PM	67
400	4,4	3,2	80	72	DTCG 15°	**LSC40009**	F03FS06319	LP	69
400	4,4	3,2	80	72	DTCG 15°	**LSC40012**	F03FS06320	LP	69
400	4,8	3,5	60	72	TCG 15°	**LSB40013X**	F03FS07711	LP PM	67
420	3,5	3	30	96	TCG 10°	**LU5A 2000**	F03FS05207	AL	95
420	3,5	3	30	120	TCG 5°	**LU5B 2600**	F03FS05250	PM AL	96
420	3,5	3	30	100	PYR 7°	**LU5F42001**	F03FS07687	PM AL	100
420	3,5	3	32	100	PYR 7°	**LU5F42002**	F03FS07688	PM AL	100
420	4	3,2	30	96	TCG -6°	**LU5C 2200**	F03FS05280	AL	97
420	4	3,2	30	120	TCG -6°	**LU5D 2700**	F03FS05320	PM AL	98
420	4	3,2	40	96	TCG -6°	**LU5C 2300**	F03FS05281	AL	97
420	4	3,2	40	120	TCG -6°	**LU5D 2800**	F03FS05321	PM AL	98
420	4,4	3,2	50	72	TCG 15°	**LSB42006X**	F03FS09174	LP PM	67
420	4,4	3,2	80	60	TCG 15°	**LSB42004X**	F03FS10235	LP PM	67
420	4,4	3,2	80	72	TCG 15°	**LSB42005X**	F03FS09175	LP PM	67
420	4,8	3,5	60	60	TCG 15°	**LSB42001X**	F03FS10234	LP PM	67
420	4,8	3,5	60	84	TCG 15°	**LSB42002X**	F03FS09176	LP PM	67
430	4,4	3,2	30	48	TCG 15°	**LSB43001X**	F03FS10236	LP PM	67
430	4,4	3,2	30	60	TCG 15°	**LSB43004X**	F03FS10238	LP PM	67
430	4,4	3,2	30	72	TCG 15°	**LSB43007X**	F03FS09177	LP PM	67
430	4,4	3,2	65	72	TCG 15°	**LSB43012X**	F03FS09178	LP PM	67
430	4,4	3,2	75	48	TCG 15°	**LSB43002X**	F03FS10237	LP PM	67
430	4,4	3,2	75	60	TCG 15°	**LSB43005X**	F03FS10239	LP PM	67
430	4,4	3,2	75	72	TCG 15°	**LSB43008X**	F03FS07908	LP PM	67
430	4,4	3,2	75	96	TCG 15°	**LSB43010X**	F03FS09179	LP PM	67
430	4,4	3,2	75	72	DTCG 15°	**LSC43008**	F03FS06316	LP	69
430	4,4	3,2	80	60	TCG 15°	**LSB43006X**	F03FS10240	LP PM	67
430	4,4	3,2	80	72	TCG 15°	**LSB43009X**	F03FS07909	LP PM	67
430	4,4	3,2	80	72	DTCG 15°	**LSC43009**	F03FS06321	LP	69
430	4,8	3,5	70	72	TCG 15°	**LSB43013X**	F03FS09180	LP PM	67
450	3,5	3	30	108	PYR 7°	**LU5F45001**	F03FS07689	PM AL	100
450	3,5	3	32	108	PYR 7°	**LU5F45002**	F03FS07690	PM AL	100
450	4	3	30	128	TCG 5°	**LU5B 2700**	F03FS05251	PM AL	96
450	4	3	32	128	TCG 5°	**LU5B 2800**	F03FS05252	PM AL	96
450	4	3,2	30	108	TCG 10°	**LU5A 2100**	F03FS05208	AL	95
450	4	3,2	30	108	TCG -6°	**LU5C 2400**	F03FS05282	AL	97
450	4	3,2	30	128	TCG -6°	**LU5D 2900**	F03FS05322	PM AL	98
450	4	3,2	32	108	TCG 10°	**LU5A 2200**	F03FS05210	AL	95
450	4	3,2	32	108	TCG -6°	**LU5C 2500**	F03FS05283	AL	97
450	4	3,2	40	108	TCG 10°	**LU5A 2300**	F03FS08047	AL	95
450	4	3,2	40	108	TCG -6°	**LU5C 2600**	F03FS05284	AL	97
450	4	3,2	50	108	TCG 10°	**LU5A 2400**	F03FS07420	AL	95
450	4	3,2	50	108	TCG -6°	**LU5C 2700**	F03FS05285	AL	97
450	4,2	3	30	32	BEV 15°	**LU1B 0600**	F03FS04586	WO	34
450	4,4	3	30	24+2+4	FLAT 25°	**LM05 2400**	F03FS03023	WO	28
450	4,4	3	30	54	ATB -5°	**LU1A 0400**	F03FS04575	WO	33
450	4,4	3	30	38	ATB 20°	**LU1C 1400**	F03FS04611	WO	36
450	4,4	3	30	66	ATB 15°	**LU2A 3600**	F03FS04862	WP	47
450	4,4	3	30	54	ATB 10°	**LU2A 3500**	F03FS04860	WP	47
450	4,4	3	30	96	ATB 10°	**LU2B 2000**	F03FS04899	WP	48
450	4,4	3	30	132	ATB 5°	**LU2C 2200**	F03FS04939	WP	49

WO:实木 - **LP:**刨花板和贴面板 - **WP:**木基板材 - **PM:**聚合材料 - **AL:**铝 & 有色金属 - **ST:**钢 - **CW:**建筑木料 - **FC:**纤维水泥 - **HPL:**高压贴面板 - **SP:**夹层板 - **MM:**复合材料

D 毫米	B 毫米	b 毫米	d 毫米	Z	锯齿	锐无敌代码	商品编号	材料	页码
450	4,4	3	50	24+2+4	FLAT 25°	**LM05 2500**	F03FS03025	WO	28
450	4,4	3	70	24+2+4	FLAT 25°	**LM05 2600**	F03FS03027	WO	28
450	4,4	3	80	24+2+4	FLAT 25°	**LM05 2700**	F03FS03029	WO	28
450	4,4	3,2	30	48	TCG 15°	**LSB45001X**	F03FS10241	LP PM	68
450	4,4	3,2	30	60	TCG 15°	**LSB45004X**	F03FS10243	LP PM	68
450	4,4	3,2	30	72	TCG 15°	**LSB45007X**	F03FS09181	LP PM	68
450	4,4	3,2	60	48	TCG 15°	**LSB45002X**	F03FS10242	LP PM	68
450	4,4	3,2	60	60	TCG 15°	**LSB45005X**	F03FS10244	LP PM	68
450	4,4	3,2	60	72	TCG 15°	**LSB45008X**	F03FS09182	LP PM	68
450	4,4	3,2	60	72	DTCG 15°	**LSC45008**	F03FS06318	LP	69
450	4,4	3,2	80	60	TCG 15°	**LSB45006X**	F03FS10245	LP PM	68
450	4,4	3,2	80	72	TCG 15°	**LSB45009X**	F03FS07811	LP PM	68
450	4,8	3	50	18+2+4	FLAT 21°	**LM1045001**	F03FS07703	WO	32
450	4,8	3,5	30	72	TCG 15°	**LSB45016X**	F03FS10246	LP PM	68
450	4,8	3,5	60	72	TCG 15°	**LSB45017X**	F03FS07391	LP PM	68
450	4,8	3,5	60	84	TCG 15°	**LSB45019X**	F03FS10247	LP PM	68
450	4,8	3,5	60	72	DTCG 15°	**LSC45017**	F03FS06323	LP	69
450	4,8	3,5	80	72	TCG 15°	**LSB45018X**	F03FS07812	LP PM	68
450	4,8	3,5	80	72	DTCG 15°	**LSC45018**	F03FS06324	LP	69
460	4,4	3,2	30	72	TCG 15°	**LSB46001X**	F03FS08922	LP PM	68
460	4,4	3,2	75	72	TCG 15°	**LSB46002X**	F03FS07914	LP PM	68
460	4,4	3,2	80	72	TCG 15°	**LSB46003X**	F03FS09950	LP PM	68
470	4,4	3,2	75	48	TCG 15°	**LSB47001X**	F03FS10248	LP PM	68
470	4,4	3,2	75	60	TCG 15°	**LSB47002X**	F03FS10249	LP PM	68
470	4,4	3,2	75	72	TCG 15°	**LSB47003X**	F03FS09183	LP PM	68
470	4,4	3,2	75	96	TCG 15°	**LSB47004X**	F03FS09184	LP PM	68
470	4,8	3,5	70	72	TCG 15°	**LSB47005X**	F03FS09185	LP PM	68
480	4,4	3,2	30	72	TCG 15°	**LSB48007X**	F03FS09914	LP PM	68
480	4,8	3,5	30	72	TCG 15°	**LSB48004X**	F03FS09187	LP PM	68
480	4,8	3,5	60	72	TCG 15°	**LSB48006X**	F03FS10269	LP PM	68
480	4,8	3,5	80	60	TCG 15°	**LSB48003X**	F03FS09186	LP PM	68
480	4,8	3,5	80	72	TCG 15°	**LSB48001X**	F03FS09188	LP PM	68
500	4	3,2	30	120	TCG 10°	**LU5A 2500**	F03FS05212	AL	95
500	4	3,2	30	140	TCG 5°	**LU5B 3100**	F03FS05254	PM AL	96
500	4	3,2	30	120	TCG -6°	**LU5C 2800**	F03FS06110	AL	97
500	4	3,2	32	120	TCG 10°	**LU5A 2600**	F03FS05214	AL	95
500	4	3,2	32	140	TCG 5°	**LU5B 3200**	F03FS05255	PM AL	96
500	4	3,2	32	120	TCG -6°	**LU5C 2900**	F03FS05286	AL	97
500	4	3,2	32	140	TCG -6°	**LU5D 3400**	F03FS05323	PM AL	98
500	4	3,2	50	120	TCG 10°	**LU5A 2700**	F03FS08244	AL	95
500	4	3,5	30	120	PYR 7°	**LU5F50001**	F03FS07691	PM AL	100
500	4	3,5	32	120	PYR 7°	**LU5F50002**	F03FS07692	PM AL	100
500	4,4	3,2	30	36	BEV 15°	**LU1B 0700**	F03FS04587	WO	34
500	4,4	3,2	30	36	ATB 15°	**LP70M 010P**	F03FS03772	WO	35
500	4,4	3,2	30	42	ATB 20°	**LU1C 1500**	F03FS04612	WO	36
500	4,4	3,2	30	72	ATB 15°	**LU2A 3800**	F03FS04865	WP	47
500	4,4	3,2	30	60	ATB 15°	**LU2A 3700**	F03FS04864	WP	47
500	4,4	3,2	30	108	ATB 10°	**LU2B 2100**	F03FS04901	WP	48
500	4,4	3,2	30	144	ATB 5°	**LU2C 2300**	F03FS04940	WP	49
500	4,4	3,2	30	60	TCG 15°	**LSB50003X**	F03FS10250	LP PM	68
500	4,4	3,2	30	72	TCG 15°	**LSB50005X**	F03FS10251	LP PM	68
500	4,4	3,2	35	144	ATB 5°	**LU2C 2335**	F03FS09975	WP	49
500	4,4	3,5	30	120	TCG 10°	**LU5A 3000**	F03FS07543	AL	95
500	4,8	3,2	30	60	ATB -5°	**LU1A 0500**	F03FS04576	WO	33
500	4,8	3,5	30	28+2+4	FLAT 25°	**LM05 2900**	F03FS03033	WO	28
500	4,8	3,5	30	144	AXL 10°	**LU1M50030**	F03FS09370	WO	44
500	4,8	3,5	50	28+2+4	FLAT 25°	**LM05 3000**	F03FS03036	WO	28
500	4,8	3,5	60	60	TCG 15°	**LSB50009X**	F03FS09189	LP PM	68
500	4,8	3,5	60	72	TCG 15°	**LSB50011X**	F03FS09191	LP PM	68
500	4,8	3,5	70	28+2+4	FLAT 25°	**LM05 3100**	F03FS03039	WO	28
500	4,8	3,5	75	60	TCG 15°	**LSB50010X**	F03FS09190	LP PM	68
500	4,8	3,5	80	28+2+4	FLAT 25°	**LM05 3200**	F03FS03041	WO	28
500	5,2	3,5	50	18+2+4	FLAT 21°	**LM1050001**	F03FS07704	WO	32
510	4,8	3,5	80	72	TCG 15°	**LSB51001X**	F03FS09984	LP PM	68
520	4,4	3,2	30	54	TCG 15°	**LSB52005X**	F03FS10253	LP PM	68
520	4,4	3,2	30	72	TCG 15°	**LSB52008X**	F03FS09602	LP PM	68
520	4,8	3,5	30	72	TCG 15°	**LSB52007X**	F03FS09319	LP PM	68

D 毫米	B 毫米	b 毫米	d 毫米	Z	锯齿	锐无敌代码	商品编号	材料	页码
520	4,8	3,5	30	72	DTCG 18°	**LSC52007**	F03FS07879	LP	69
520	4,8	3,5	60	60	TCG 15°	**LSB52002X**	F03FS10252	LP PM	68
520	4,8	3,5	60	72	TCG 15°	**LSB52003X**	F03FS09192	LP PM	68
520	4,8	3,5	70	60	TCG 15°	**LSB52009X**	F03FS09958	LP PM	68
520	4,8	3,5	70	72	TCG 15°	**LSB52006X**	F03FS09193	LP PM	68
530	4	3,5	30	126	PYR 7°	**LU5F53001**	F03FS07693	PM AL	100
530	4	3,5	32	126	PYR 7°	**LU5F53002**	F03FS07694	PM AL	100
530	4,2	3,5	30	126	TCG 10°	**LU5A 2800**	F03FS06607	AL	95
530	4,8	3,5	75	72	TCG 15°	**LSB53004X**	F03FS09651	LP PM	68
530	5,2	3,5	30	60	TCG 15°	**LSB53001X**	F03FS09194	LP PM	68
530	5,2	3,5	100	60	TCG 15°	**LSB53003X**	F03FS09195	LP PM	68
530	5,8	4	60	60	TCG 15°	**LSB53002X**	F03FS10254	LP PM	68
540	4,8	3,5	60	60	TCG 15°	**LSB54002X**	F03FS10255	LP PM	68
540	4,8	3,5	60	72	TCG 15°	**LSB54003X**	F03FS10256	LP PM	68
550	4	3,5	30	132	PYR 7°	**LU5F55001**	F03FS07695	PM AL	100
550	4	3,5	32	132	PYR 7°	**LU5F55002**	F03FS07696	PM AL	100
550	4,2	3,5	30	132	TCG 10°	**LU5A 2900**	F03FS06608	AL	95
550	4,2	3,5	30	148	TCG 5°	**LU5B 3500**	F03FS05257	PM AL	96
550	4,2	3,5	32	148	TCG 5°	**LU5B 3800**	F03FS05260	PM AL	96
550	4,4	3,5	30	48	ATB 20°	**LU1C 1600**	F03FS04613	WO	36
550	4,8	3,2	30	72	ATB -5°	**LU1A 0600**	F03FS04577	WO	33
550	4,8	3,5	30	28+2+4	FLAT 25°	**LM05 3400**	F03FS03045	WO	28
550	4,8	3,5	30	44	BEV 15°	**LU1B 0800**	F03FS04588	WO	34
550	4,8	3,5	30	84	ATB 15°	**LU2A 3900**	F03FS04867	WP	47
550	4,8	3,5	30	120	ATB 10°	**LU2B 2200**	F03FS04903	WP	48
550	4,8	3,5	30	156	ATB 5°	**LU2C 2400**	F03FS04942	WP	49
550	4,8	3,5	50	28+2+4	FLAT 25°	**LM05 3500**	F03FS03047	WO	28
550	4,8	3,5	70	28+2+4	FLAT 25°	**LM05 3600**	F03FS03050	WO	28
550	4,8	3,5	80	28+2+4	FLAT 25°	**LM05 3700**	F03FS03052	WO	28
550	5	3,5	40	72	TCG 15°	**LSB55007X**	F03FS09216	LP PM	68
550	5,2	3,5	40	72	TCG 15°	**LSB55009X**	F03FS09915	LP PM	68
550	5,2	3,5	60	60	TCG 15°	**LSB55002X**	F03FS09196	LP PM	68
550	5,2	3,5	75	60	TCG 15°	**LSB55010X**	F03FS10030	LP PM	68
550	5,2	3,5	80	48	TCG 15°	**LSB55005X**	F03FS10257	LP PM	68
550	5,2	3,5	80	60	TCG 15°	**LSB55006X**	F03FS09197	LP PM	68
550	5,2	3,5	90	60	TCG 15°	**LSB55008X**	F03FS09970	LP PM	68
560	5,5	3,5	50	18+2+4	FLAT 21°	**LM1056001**	F03FS07705	WO	32
565	5	3,5	100	72	TCG 15°	**LSB56504X**	F03FS09215	LP PM	68
565	5,2	3,5	100	60	TCG 15°	**LSB56502X**	F03FS09198	LP PM	68
570	4,8	3,5	60	60	TCG 15°	**LSB57001X**	F03FS09199	LP PM	68
600	4,7	4	30	144	PYR 7°	**LU5F60001**	F03FS07697	PM AL	100
600	4,7	4	30	156	PYR 7°	**LU5F60003**	F03FS07699	PM AL	100
600	4,7	4	32	144	PYR 7°	**LU5F60002**	F03FS07698	PM AL	100
600	4,7	4	32	156	PYR 7°	**LU5F60004**	F03FS07700	PM AL	100
600	4,8	3,8	30	156	TCG 5°	**LU5B 3600**	F03FS05258	PM AL	96
600	5	3,5	30	72	ATB -5°	**LU1A 0700**	F03FS04578	WO	33
600	5,2	3,5	30	32+2+4	FLAT 25°	**LM05 4200**	F03FS05860	WO	28
600	5,2	3,5	35	32+2+4	FLAT 25°	**LM05 4235**	F03FS09976	WO	28
600	5,2	3,5	80	32+2+4	FLAT 25°	**LM05 3900**	F03FS03056	WO	28
600	5,2	4	30	48	BEV 15°	**LU1B 0900**	F03FS04589	WO	34
600	5,2	4	30	48	ATB 15°	**LP70M 012P**	F03FS03774	WO	35
600	5,4	4	30	96	ATB 15°	**LU2A 4000**	F03FS04868	WP	47
600	5,4	4	30	132	ATB 10°	**LU2B 2300**	F03FS04904	WP	48
600	5,4	4	30	168	ATB 5°	**LU2C 2500**	F03FS04943	WP	49
600	5,8	4	60	60	TCG 15°	**LSB60001X**	F03FS09200	LP PM	68
600	5,8	4	60	72	TCG 15°	**LSB60002X**	F03FS09201	LP PM	68
600	5,8	4	70	60	TCG 15°	**LSB60004X**	F03FS10258	LP PM	68
600	5,8	4	75	60	TCG 15°	**LSB60006X**	F03FS10259	LP PM	68
650	5,6	4,2	30	54	BEV 15°	**LU1B 1000**	F03FS08324	WO	34
670	6,2	4,2	40	60	TCG 18°	**LSB67003X**	F03FS09202	LP PM	68
670	6,2	4,2	40	72	TCG 18°	**LSB67004X**	F03FS10260	LP PM	68
680	6,2	4,2	40	60	TCG 18°	**LSB68001X**	F03FS09203	LP PM	68
700	5,6	4,2	30	60	BEV 15°	**LU1B 1100**	F03FS05892	WO	34
720	6,4	4,4	40	60	TCG 18°	**LSB72001X**	F03FS09204	LP PM	68
735	6	4,4	30	72	ATB 15°	**LU2A 4200**	F03FS05908	WP	47
760	6,2	4,5	30	72	ATB 15°	**LU2A 4300**	F03FS05903	WP	47

用于固定式机床的圆锯片

	适用于		性能 极好	很好	好
实木	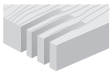	适用于顺切的多片锯	LM01 - LM10	LM02 - LM03 - LM04 - LM05 - LM06 - LM07 - LM08	
		顺切	LU1F - LU1G	LU1C - LU1D - LU1E - LU2A - LU2B - LG1C	
		横截	LU2A - LU2B - LU2C - LU2D - LU2F - LU1M	LU2E - LG2C	LU1A - LU1E
		顺切和横截		LG2A - LG2B - LU1H - LU34M	LU1B
贴面板		贴面板切割锯片	LSB X LU3A - LU3B - LU3C - LU3D - LU3E - LU3F	LG3D - LU34M	
		贴面板划槽锯片	LI13MD - LI13MS - LI14MD - LI14MS - LI16M - DLI16M - LI17M - LI20M - LI22MD - LI22MS - LI25M - DLI25M - LI27M		
木质复合材料			LSB X LU2C - LU2D - LU2E - LU2F - LU3A - LU3B - LU3C - LU3D - LU3F	LU2A - LU2B - LU3E - LG2A - LG2B - LG2C - LG3D - LU34M	LU1E - LU1H
饰面板			LU3A - LU3B - LU3C - LU3D - LU3E - LU3F	LG3D - LU34M	
画框			LU1I - LU1L		
有色金属			LU5F LU5A - LU5B - LU5C - LU5D - LU5E		
黑色金属			LU6A		
树脂玻璃	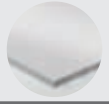		LU4A - LU4B		
塑料材料			LU5F LU4A - LU4B - LU5D - LU5B	LU2C - LU2D - LU2F - LG2C - LU3F	
PVC			LU5F	LU5B - LU5D	
人造石			LU4D		

实木



LM01 带刮刀的超薄锯路多片锯




多片锯机

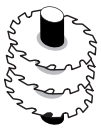
铣床


软木


硬木

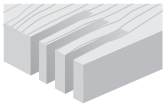
多片顺切

●●● 极好 ●● 很好 ● 好

D 毫米	B 毫米	b 毫米	d 毫米	Z	NL	锐无敌代码	商品编号
180	2.2	1.6	40	16+2	2CH 12x5	**LM01 0100**	F03FS02751
200	2.2	1.6	40	16+2	2CH 12x5	**LM01 0200**	F03FS02753
200	2.2	1.6	50	16+2	2CH 21x5	**LM01 0250**	F03FS09968
200	2.2	1.6	60	16+2	2CH 21x5	**LM01 0300**	F03FS02755
200	2.2	1.6	70	16+2	2CH 21x5	**LM01 0400**	F03FS02757
225	2.2	1.6	70	16+2	4CH 21x5	**LM01 0500**	F03FS02759
250	2.2	1.6	30	20+2	2CH 10x4 + FT02	**LM01 0600**	F03FS02763
250	2.2	1.6	60	20+2	4CH 21x5	**LM01 0700**	F03FS02765
250	2.2	1.6	70	20+2	4CH 21x5	**LM01 0800**	F03FS02767
250	2.2	1.6	80	20+2	2CH 13x5 + 2CH 21x5	**LM01 0900**	F03FS02769
250	2.2	1.6	50	24+2	4CH 21x5	**LM01 1400**	F03FS02780
250	2.2	1.6	60	24+2	4CH 21x5	**LM01 1500**	F03FS02781
250	2.2	1.6	70	24+2	4CH 21x5	**LM01 1600**	F03FS07200
300	2.5	1.8	30	24+2	2CH 10x4 + FT02	**LM01 1000**	F03FS02772
300	2.5	1.8	60	24+2	4CH 21x5	**LM01 1100**	F03FS02774
300	2.5	1.8	70	24+2	4CH 21x5	**LM01 1200**	F03FS02776
300	2.5	1.8	80	24+2	2CH 13x5 + 2CH 21x5	**LM01 1300**	F03FS02778

FT02: 2/9/46.4 + 2/10/60

TiCo Carbide MADE BY freud

Perma-SHIELD COATING

Anti-kickback TECHNOLOGY

HW H01K - 平型齿

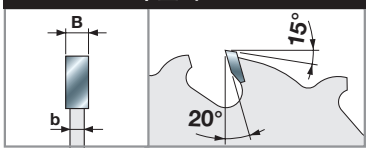

机器:
多片锯机和铣床。

材料:
含水率小于 10-12% 的软木和硬木。

应用:
多片刨分和顺切。

技术信息:
顺切圆锯片，薄锯路可减少材料浪费。
不适用于扭曲的木材。

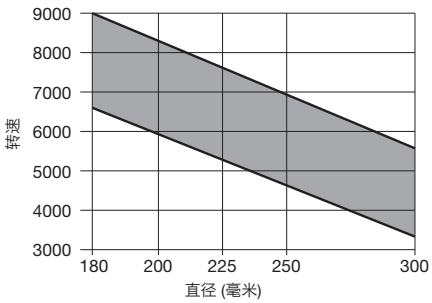

最小和最大转速基于锯片直径。

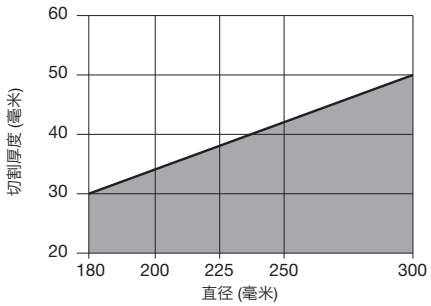

最大顺切和横截厚度基于锯片直径。

● 实木

LM02 带刮刀的薄锯路多片锯

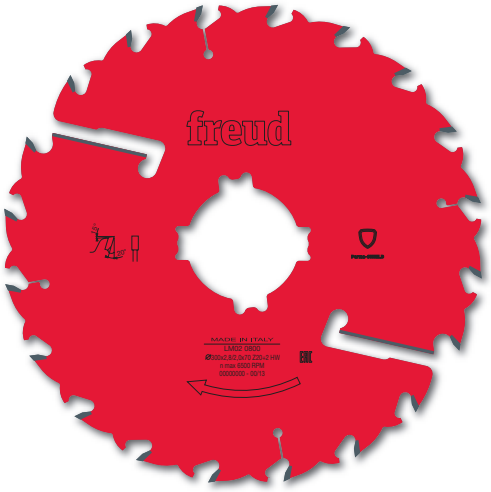


多片锯机

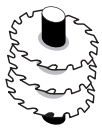
铣床


软木


硬木

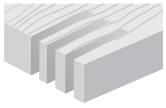
多片顺切

●●

●●● 极好 ●● 很好 ● 好

D 毫米	B 毫米	b 毫米	d 毫米	Z	NL	锐无敌代码	商品编号
250	2.8	2.0	30	16+2	2CH 10x4 + FT02	**LM02 0100**	F03FS02797
250	2.8	2.0	60	16+2	4CH 21x5	**LM02 0200**	F03FS02799
250	2.8	2.0	70	16+2	4CH 21x5	**LM02 0300**	F03FS02801
250	2.8	2.0	80	16+2	2CH 13x5 + 2CH 21x5	**LM02 0400**	F03FS02803
280	2.8	2.0	80	18+2	2CH 13x5 + 2CH 21x5	**LM02 0500**	F03FS02805
300	2.8	2.0	30	20+2	2CH 10x4 + FT02	**LM02 0600**	F03FS02807
300	2.8	2.0	60	20+2	4CH 21x5	**LM02 0700**	F03FS02809
300	2.8	2.0	70	20+2	4CH 21x5	**LM02 0800**	F03FS02811
300	2.8	2.0	80	20+2	2CH 13x5 + 2CH 21x5	**LM02 0900**	F03FS02813
320	3.0	2.2	30	20+2+2	2CH 10x4 + FT02	**LM02 1000**	F03FS02815
320	3.0	2.2	80	20+2+2	2CH 13x5 + 2CH 21x5	**LM02 1100**	F03FS02817
350	3.0	2.2	30	24+2+2	2CH 10x4 + FT02	**LM02 1200**	F03FS02819
350	3.0	2.2	60	24+2+2	4CH 21x5	**LM02 1300**	F03FS02821
350	3.0	2.2	70	24+2+2	4CH 21x5	**LM02 1400**	F03FS02823
350	3.0	2.2	80	24+2+2	2CH 13x5 + 2CH 21x5	**LM02 1500**	F03FS02825

FT02: 2/9/46.4 + 2/10/60

TiCo Carbide MADE BY freud

Perma-SHIELD COATING

Anti-kickback TECHNOLOGY

HW H01K - 平型齿

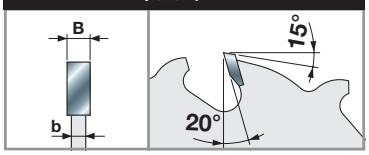

机器:
多片锯机和铣床。

材料:
含水率小于 15% 的软木和硬木。

应用:
多片刨分和顺切。

技术信息:
顺切圆锯片，薄锯路可减少材料浪费。
不适用于扭曲的木材。

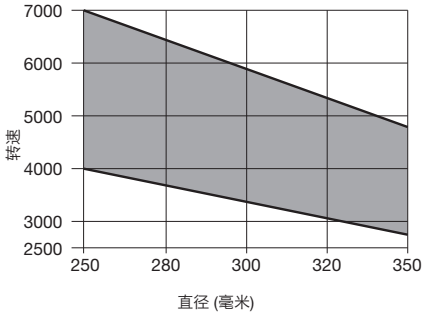

最小和最大转速基于锯片直径。

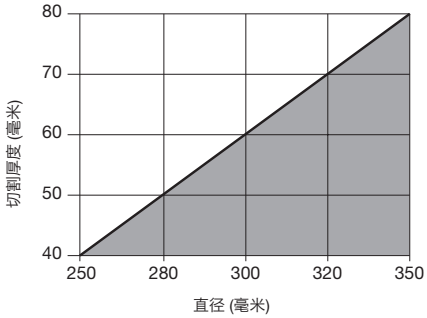

最大顺切和横截厚度基于锯片直径。

● 实木

LM03 带刮刀的薄锯路多片锯





多片锯机



软木



硬木

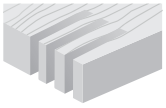

多片顺切

●●

●●● 极好 ●● 很好 ● 好

D 毫米	B 毫米	b 毫米	d 毫米	Z	NL	锐无敌代码	商品编号
225	2.5	1.8	70	16+2+2	4CH 21x5	**LM03 0100**	F03FS02843
250	2.8	2.0	30	16+2+2	2CH 10x4 + FT02	**LM03 0200**	F03FS02845
250	2.8	2.0	60	16+2+2	4CH 21x5	**LM03 0300**	F03FS02847
250	2.8	2.0	70	16+2+2	4CH 21x5	**LM03 0400**	F03FS02849
250	2.8	2.0	80	16+2+2	2CH 13x5 + 2CH 21x5	**LM03 0500**	F03FS02851
280	2.8	2.0	80	18+2+2	2CH 13x5 + 2CH 21x5	**LM03 0600**	F03FS02853
300	2.8	2.0	30	20+2+2	2CH 10x4 + FT02	**LM03 0700**	F03FS02855
300	2.8	2.0	60	20+2+2	4CH 21x5	**LM03 0800**	F03FS02857
300	2.8	2.0	70	20+2+2	4CH 21x5	**LM03 0900**	F03FS02859
300	2.8	2.0	80	20+2+2	2CH 13x5 + 2CH 21x5	**LM03 1000**	F03FS02861
320	3.0	2.2	30	20+2+2	2CH 10x4 + FT02	**LM03 1100**	F03FS02863
320	3.0	2.2	80	20+2+2	2CH 13x5 + 2CH 21x5	**LM03 1200**	F03FS02865
350	3.0	2.2	30	24+2+2	2CH 10x4	**LM03 1300**	F03FS02867
350	3.0	2.2	60	24+2+2	4CH 21x5	**LM03 1400**	F03FS02869
350	3.0	2.2	70	24+2+2	4CH 21x5	**LM03 1500**	F03FS02871
350	3.0	2.2	80	24+2+2	2CH 13x5 + 2CH 21x5	**LM03 1600**	F03FS02873
350	3.0	2.2	90	24+2+2	4CH 20x7	**LM03 1700**	F03FS05808

FT02: 2/9/46.4 + 2/10/60

TiCo Carbide MADE BY freud

Perma-SHIELD COATING

HW K10S - 10° 交叉斜齿

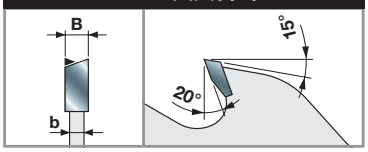

机器:
多片锯机。

材料:
含水率小于 15% 的软木和硬木。

应用:
多片顺切。

技术信息:
顺切圆锯片，薄锯路可减少材料浪费。
不适用于切割白杨木。

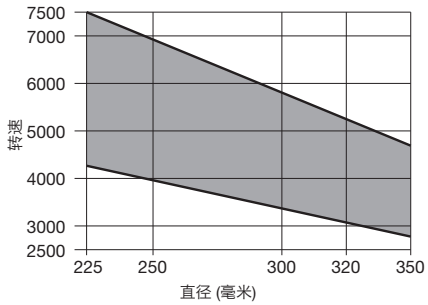

最小和最大转速基于锯片直径。

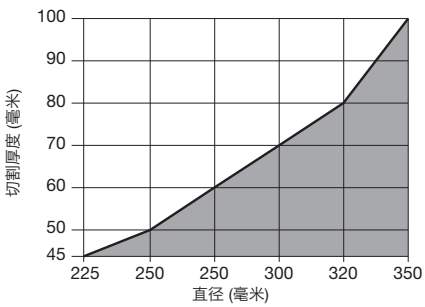

最大顺切和横截厚度基于锯片直径。

● 实木

LM04 带刮刀的多片锯

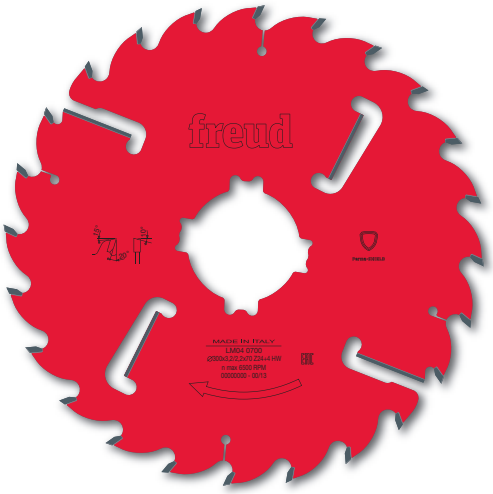



多片锯机



软木



硬木

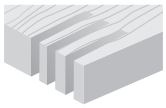

多片顺切

●●

●●● 极好 ●● 很好 ● 好

D 毫米	B 毫米	b 毫米	d 毫米	Z	NL	锐无敌代码	商品编号
250	3.2	2.2	30	20+2+2	2CH 10x4 + FT02	**LM04 0100**	F03FS02891
250	3.2	2.2	60	20+2+2	4CH 21x5	**LM04 0200**	F03FS02893
250	3.2	2.2	70	20+2+2	4CH 21x5	**LM04 0300**	F03FS02895
250	3.2	2.2	80	20+2+2	2CH 13x5 + 2CH 21x5	**LM04 0400**	F03FS02897
300	3.2	2.2	30	24+2+2	2CH 10x4 + FT02	**LM04 0500**	F03FS02899
300	3.2	2.2	60	24+2+2	4CH 21x5	**LM04 0600**	F03FS02901
300	3.2	2.2	70	24+2+2	4CH 21x5	**LM04 0700**	F03FS02903
300	3.2	2.2	80	24+2+2	2CH 13x5 + 2CH 21x5	**LM04 0800**	F03FS02906
320	3.2	2.2	30	24+2+2	2CH 10x4 + FT02	**LM04 0900**	F03FS02908
320	3.2	2.2	80	24+2+2	2CH 13x5 + 2CH 21x5	**LM04 1000**	F03FS02910
350	3.5	2.5	70	24+2+4	4CH 21x5	**LM04 2400**	F03FS06243
350	3.5	2.5	80	24+2+4	2CH 13x5 + 2CH 21x5	**LM04 2500**	F03FS06244
350	3.5	2.5	30	28+2+4	2CH 10x4 + FT02	**LM04 1100**	F03FS02912
350	3.5	2.5	60	28+2+4	4CH 21x5	**LM04 1200**	F03FS02914
350	3.5	2.5	70	28+2+4	4CH 21x5	**LM04 1300**	F03FS02916
350	3.5	2.5	80	28+2+4	2CH 13x5 + 2CH 21x5	**LM04 1400**	F03FS02919
350	3.5	2.5	90	28+2+4	4CH 21x5	**LM04 2200**	F03FS02935
400	4.0	2.8	30	28+2+4	2CH 10X4 + FT02	**LM04 1500**	F03FS02921
400	4.0	2.8	70	28+2+4	4CH 21x5	**LM04 1600**	F03FS02923
400	4.0	2.8	80	28+2+4	2CH 13x5 + 2CH 21x5	**LM04 1700**	F03FS02926

FT02: 2/9/46.4 + 2/10/60

TiCo Carbide MADE BY freud

Perma-SHIELD COATING

HW K10S - 10° 交叉斜齿

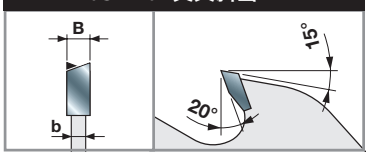

机器:
多片锯机。

材料:
含水率小于 15% 的软木和硬木。

应用:
多片顺切。

技术信息:
适用于顺切的锯片。

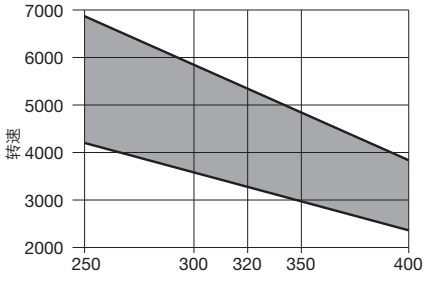

最小和最大转速基于锯片直径。

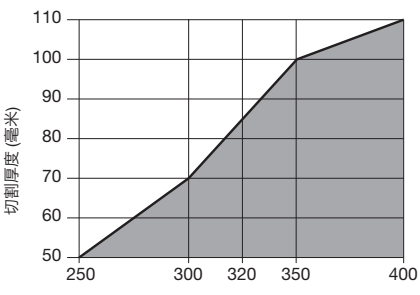

最大顺切和横截厚度基于锯片直径。

● 实木

LM05 带刮刀的多片锯





多片锯机



软木



硬木

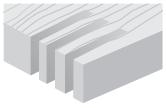

多片顺切

●●

●●● 极好 ●● 很好 ● 好

D 毫米	B 毫米	b 毫米	d 毫米	Z	NL	锐无敌代码	商品编号
250	3.4	2.2	30	16+2+2	2CH 10x4 + FT02	**LM05 0100**	F03FS02973
250	3.4	2.2	60	16+2+2	4CH 21x5	**LM05 0200**	F03FS02975
250	3.4	2.2	70	16+2+2	4CH 21x5	**LM05 0300**	F03FS02977
250	3.4	2.2	80	16+2+2	2CH 13x5 + 2CH 21x5	**LM05 0400**	F03FS02979
300	3.4	2.2	30	20+2+2	2CH 10x4 + FT02	**LM05 0500**	F03FS02981
300	3.4	2.2	60	20+2+2	4CH 21x5	**LM05 0600**	F03FS02983
300	3.4	2.2	70	20+2+2	4CH 21x5	**LM05 0700**	F03FS02985
300	3.4	2.2	80	20+2+2	2CH 13x5 + 2CH 21x5	**LM05 0800**	F03FS02990
320	3.4	2.2	30	20+2+2	2CH 10x4 + FT02	**LM05 0900**	F03FS02993
320	3.4	2.2	80	20+2+2	2CH 13x5 + 2CH 21x5	**LM05 1000**	F03FS02995
350	3.7	2.5	30	20+2+4	2CH 10x4 + FT02	**LM05 1100**	F03FS02997
350	3.7	2.5	50	20+2+4	2CH 10x4	**LM05 1200**	F03FS02999
350	3.7	2.5	60	20+2+4	4CH 21x5	**LM05 1300**	F03FS03001
350	3.7	2.5	70	20+2+4	4CH 21x5	**LM05 1400**	F03FS03003
350	3.7	2.5	80	20+2+4	2CH 13x5 + 2CH 21x5	**LM05 1500**	F03FS03005
350	3.7	2.5	90	20+2+4	4CH 21x5	**LM05 4100**	F03FS03060
380	4.0	2.8	30	20+2+4	2CH 10x4 + FT02	**LM05 1600**	F03FS03007
380	4.0	2.8	70	20+2+4	4CH 21x5	**LM05 1700**	F03FS03009
380	4.0	2.8	80	20+2+4	2CH 13x5 + 2CH 21x5	**LM05 1800**	F03FS03011
400	4.0	2.8	30	24+2+4	2CH 10x4 + FT02	**LM05 1900**	F03FS03013
400	4.0	2.8	50	24+2+4	2CH 10x4	**LM05 2000**	F03FS03015
400	4.0	2.8	70	24+2+4	4CH 21x5	**LM05 2100**	F03FS03017
400	4.0	2.8	80	24+2+4	2CH 13x5 + 2CH 21x5	**LM05 2200**	F03FS03019
450	4.4	3.0	30	24+2+4	2CH 10x4 + FT02	**LM05 2400**	F03FS03023
450	4.4	3.0	50	24+2+4	2 CH 10X4	**LM05 2500**	F03FS03025
450	4.4	3.0	70	24+2+4	4CH 21x5	**LM05 2600**	F03FS03027
450	4.4	3.0	80	24+2+4	2CH 13x5 + 2CH 21x5	**LM05 2700**	F03FS03029
500	4.8	3.5	30	28+2+4	FT02+2CH 10x4	**LM05 2900**	F03FS03033
500	4.8	3.5	50	28+2+4	2CH 10x4	**LM05 3000**	F03FS03036
500	4.8	3.5	70	28+2+4	4CH 21x5	**LM05 3100**	F03FS03039
500	4.8	3.5	80	28+2+4	2CH 13x5 + 2CH 21x5	**LM05 3200**	F03FS03041
550	4.8	3.5	30	28+2+4	2CH 10x4 + FT02	**LM05 3400**	F03FS03045
550	4.8	3.5	50	28+2+4	2CH 10x4	**LM05 3500**	F03FS03047
550	4.8	3.5	70	28+2+4	4CH 21x5	**LM05 3600**	F03FS03050
550	4.8	3.5	80	28+2+4	2CH 13x5 + 2CH 21x5	**LM05 3700**	F03FS03052
600	5.2	3.5	30	32+2+4	2CH 10x4	**LM05 4200**	F03FS05860
600	5.2	3.5	35	32+2+4	2CH 21x5	**LM05 4235**	F03FS09976
600	5.2	3.5	80	32+2+4	4CH 21x5	**LM05 3900**	F03FS03056

FT02: 2/9/46.4 + 2/10/60

TiCo Carbide MADE BY freud

Perma-SHIELD COATING

HW K10S - 平型齿

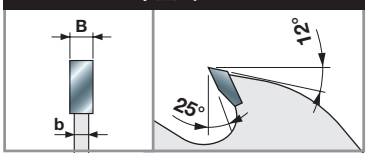

机器:
多片锯机。

材料:
软木和硬木以及长纤维木。

应用:
多片顺切。

技术信息:
厚木顺切锯片。适用切割含水率超过 10% 的木材。

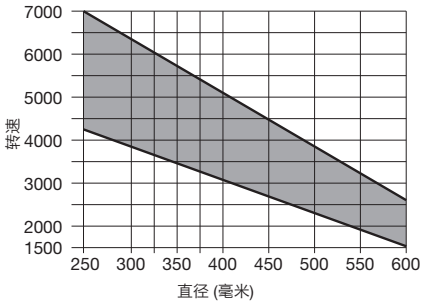

最小和最大转速基于锯片直径。

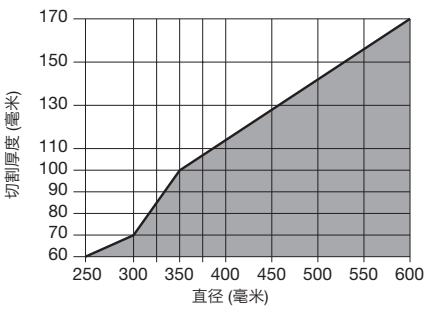

最大顺切和横截厚度基于锯片直径。

● 实木

LM06 带刮刀的加厚多片锯

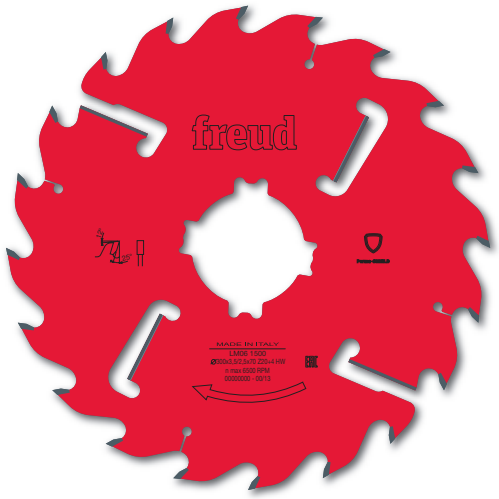



多片锯机



软木



硬木

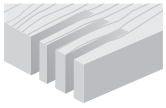

多片顺切

●●

●●● 极好 ●● 很好 ● 好

D 毫米	B 毫米	b 毫米	d 毫米	Z	NL	锐无敌代码	商品编号
250	4.2	3.0	30	16+2+2	2CH 10x4 + FT02	**LM06 0100**	F03FS03104
250	4.2	3.0	60	16+2+2	4CH 21x5	**LM06 0200**	F03FS03106
250	4.2	3.0	70	16+2+2	4CH 21x5	**LM06 0300**	F03FS03108
250	4.2	3.0	80	16+2+2	2CH 21x5 + 2CH13x5	**LM06 0400**	F03FS03110
300	3.5	2.5	70	20+2+2	4CH 21x5	**LM06 1500**	F03FS03133
300	3.5	2.5	80	20+2+2	2CH 13x5 + 2CH 21x5	**LM06 1600**	F03FS03135
300	4.2	3.0	30	20+2+2	2CH 10x4 + FT02	**LM06 0500**	F03FS03113
300	4.2	3.0	60	20+2+2	4CH 21x5	**LM06 0600**	F03FS03115
300	4.2	3.0	70	20+2+2	4CH 21x5	**LM06 0700**	F03FS03117
300	4.2	3.0	80	20+2+2	2CH 13x5 + 2CH 21x5	**LM06 0800**	F03FS03119
320	4.2	3.0	30	20+2+2	2CH 10x4 + FT02	**LM06 0900**	F03FS03121
320	4.2	3.0	70	20+2+2	4CH 21x5	**LM06 1900**	F03FS03140
320	4.2	3.0	80	20+2+2	2CH 13x5 + 2CH 21x5	**LM06 1000**	F03FS03123
350	4.2	3.0	30	20+2+4	2CH 10x4 + FT02	**LM06 1100**	F03FS03125
350	4.2	3.0	50	20+2+4	2CH 10x4	**LM06 1800**	F03FS03138
350	4.2	3.0	60	20+2+4	4CH 21x5	**LM06 1200**	F03FS03127
350	4.2	3.0	70	20+2+4	4CH 21x5	**LM06 1300**	F03FS03129
350	4.2	3.0	80	20+2+4	2CH 13x5 + 2CH 21x5	**LM06 1400**	F03FS03131

FT02: 2/9/46.4 + 2/10/60

TiCo Carbide MADE BY freud

Perma-SHIELD COATING

HW K10S - 平型齿

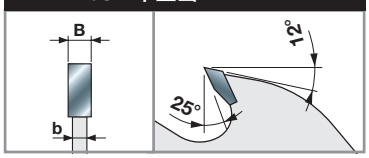

机器:
多片锯机。

材料:
含水率均超过 10% 的软木和硬木，长纤维木。

应用:
多片顺切。

技术信息:
厚木顺切锯片。适用于切割树脂含量高的湿木和木材。

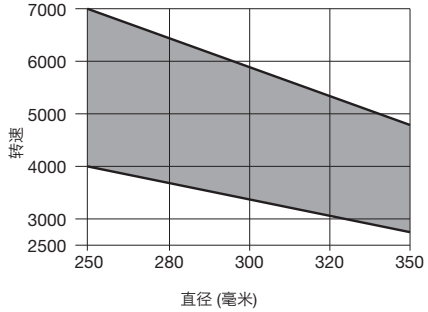

最小和最大转速基于锯片直径。

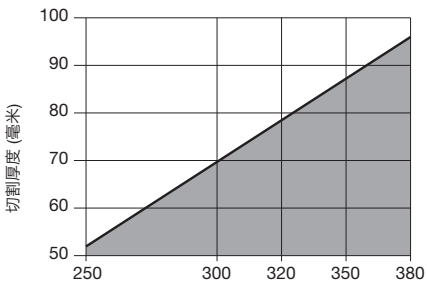

最大顺切和横截厚度基于锯片直径。

● 实木

LM07 带刮刀的肩锯锯片





多片锯机



软木



硬木

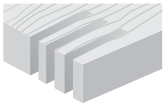

多片顺切

●●

●●● 极好 ●● 很好 ● 好

D 毫米	B 毫米	b 毫米	d 毫米	Z	NL	锐无敌代码	商品编号
250	5.5	3.5	30	16+2+2	2CH 10x4 + FT02	**LM07 0100**	F03FS03141
250	5.5	3.5	60	16+2+2	4CH 21x5	**LM07 0200**	F03FS03143
250	5.5	3.5	70	16+2+2	4CH 21x5	**LM07 0300**	F03FS03145
250	5.5	3.5	80	16+2+2	2CH 13x5 + 2CH 21x5	**LM07 0400**	F03FS03147
300	5.5	3.5	30	20+2+2	2CH 10x4 + FT02	**LM07 0500**	F03FS03149
300	5.5	3.5	60	20+2+2	4CH 21x5	**LM07 0600**	F03FS03151
300	5.5	3.5	70	20+2+2	4CH 21x5	**LM07 0700**	F03FS03153
300	5.5	3.5	80	20+2+2	2CH 13x5 + 2CH 21x5	**LM07 0800**	F03FS03155
320	5.5	3.5	30	20+2+2	2CH 10x4 + FT02	**LM07 0900**	F03FS03157
320	5.5	3.5	80	20+2+2	2CH 13x5 + 2CH 21x5	**LM07 1000**	F03FS03159
350	5.5	3.5	30	24+2+4	2CH 10x4 + FT02	**LM07 1100**	F03FS03161
350	5.5	3.5	60	24+2+4	4CH 21x5	**LM07 1200**	F03FS03163
350	5.5	3.5	70	24+2+4	4CH 21x5	**LM07 1300**	F03FS03165
350	5.5	3.5	80	24+2+4	4CH 21x5	**LM07 1400**	F03FS03167

FT02: 2/9/46.4 + 2/10/60

TiCo Carbide MADE BY freud

Perma-SHIELD COATING

HW K10S - 平型齿

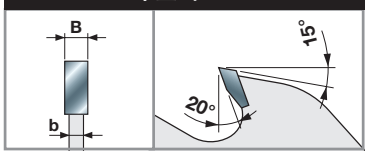

机器:
多片锯机。

材料:
软木和硬木。

应用:
多片顺切。

技术信息:
能确保顺切锯片在高负荷使用过程中均匀的分布因板材变形而产生的侧向力。
作为“肩锯”安装至多片锯机。
适用于干和湿木。

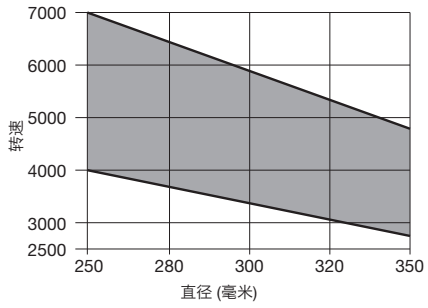

最小和最大转速基于锯片直径。

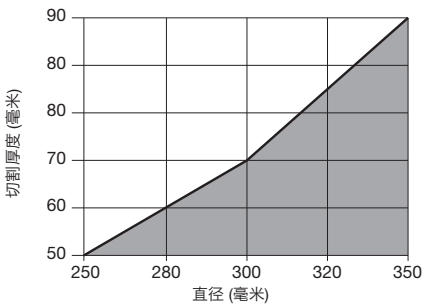

最大顺切和横截厚度基于锯片直径。

● 实木

LM08 极薄多片锯




多片锯机

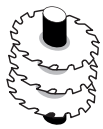
铣床

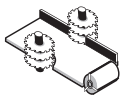
剖分机


软木


硬木

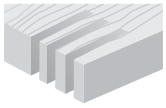
多片顺切

●●

●●● 极好 ●● 很好 ● 好

D 毫米	B 毫米	b 毫米	d 毫米	Z	NL	锐无敌代码	商品编号
180	1.5	1.0	40	24 P	2CH 12x5	**LM08 0100**	F03FS03169
180	1.5	1.0	60	24 P	FT 3/10/75	**LM08 0200**	F03FS03171
200	1.5	1.0	40	28 P	2CH 12x5	**LM08 0300**	F03FS03173
200	1.5	1.0	60	28 P	FT 3/10/75	**LM08 0400**	F03FS03176
200	1.5	1.0	60	36 ATB*	FT 3/10/75	**LM08 0500**	F03FS03179
200	1.7	1.2	50	36 ATB*	-	**LM08 0600**	F03FS03182
200	1.7	1.2	60	36 ATB*	FT 3/10/75	**LM08 2800**	F03FS03240
225	1.5	1.0	40	28 P	2CH 12x5	**LM08 0700**	F03FS03185
225	1.5	1.0	60	28 P	FT 3/10/75	**LM08 0800**	F03FS03188
225	1.5	1.0	70	28 P	2CH 21x5	**LM08 0900**	F03FS03191
225	1.5	1.0	40	36 ATB	2CH 12x5	**LM08 1000**	F03FS03194
225	1.5	1.0	60	36 ATB	FT 3/10/75	**LM08 1100**	F03FS03197
225	1.5	1.0	70	36 ATB	2CH 21x5	**LM08 1200**	F03FS03200
225	1.7	1.2	65	36 ATB	FT 3/10/80	**LM08 1300**	F03FS03203
250	1.7	1.2	40	24 P	2CH 12x5	**LM08 1400**	F03FS03206
250	1.7	1.2	60	24 P	FT 3/10/75	**LM08 1500**	F03FS03209
250	1.7	1.2	70	24 P	2CH 21x5	**LM08 1600**	F03FS03212
250	1.7	1.2	40	36 ATB*	2CH 12x5	**LM08 1700**	F03FS03215
250	1.7	1.2	60	36 ATB*	FT 3/10/75	**LM08 1800**	F03FS03218
250	1.7	1.2	70	36 ATB*	2CH 21x5	**LM08 1900**	F03FS03223
250	2.2	1.6	50	30 ATB*	2CH 21x5	**LM08 2500**	F03FS03237
250	2.2	1.6	60	30 ATB*	2CH 21x5	**LM08 2600**	F03FS03238
250	2.2	1.6	70	30 ATB*	2CH 21x5	**LM08 2700**	F03FS03239
255	1.7	1.2	70	24 P	2CH 21x5	**LM08 2400**	F03FS03236
280	2.2	1.6	60	36 ATB	FT 3/10/75	**LM08 2200**	F03FS03232
300	2.2	1.6	50	36 ATB	-	**LM08 2000**	F03FS03226
300	2.2	1.6	70	36 ATB	2CH 21x5	**LM08 2300**	F03FS03235
350	2.5	1.8	50	40 ATB	-	**LM08 2100**	F03FS03229

FT03: 2/7/42 + 2/10/60

TiCo Carbide MADE BY freud

Perma-SHIELD COATING

HW H01K - 平型齿

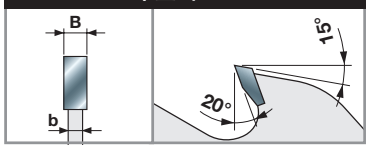

HW H01K - 15° 交叉斜齿

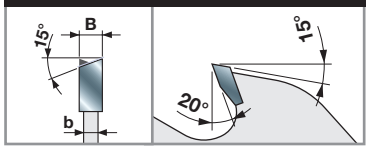

HW H01K - 10° 交叉斜齿 *

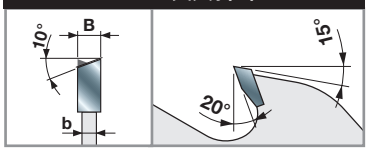

机器:
多片锯机和剖分机。

材料:
含水率小于 10% 的软木和硬木。

应用:
多片刨分和顺切。

技术信息:
顺切锯片，减少材料浪费。
不能进行扩孔和开键槽。
建议经常清洁锯片以去除树脂沉积物。

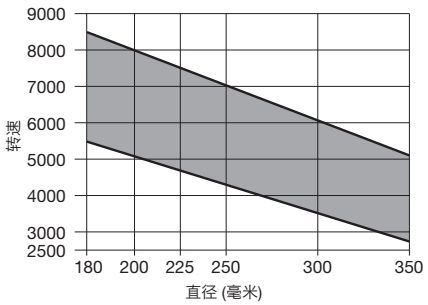

最小和最大转速基于锯片直径。

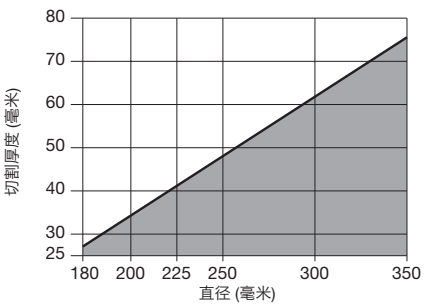

最大顺切和横截厚度基于锯片直径。

● 实木



LM10 用于湿软木带刮刀的多片锯



多片锯机



软木

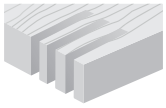

多片顺切

●●

●●● 极好 ●● 很好 ● 好

D 毫米	B 毫米	b 毫米	d 毫米	Z	NL	锐无敌代码	商品编号
350	3.9	2.5	50	18+2+2	-	**LM1035001**	F03FS07701
400	4.4	3.0	50	18+2+2	-	**LM1040001**	F03FS07702
450	4.8	3.0	50	18+2+4	-	**LM1045001**	F03FS07703
500	5.2	3.5	50	18+2+4	-	**LM1050001**	F03FS07704
560	5.5	3.5	50	18+2+4	-	**LM1056001**	F03FS07705

TiCo Carbide MADE BY freud

Perma-SHIELD COATING

HW K10S - 平型齿

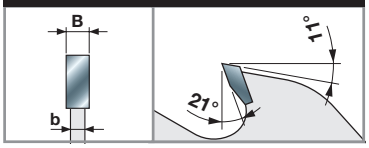

机器:
多片锯机。

材料:
软木。

应用:
多片顺切。

技术信息:
厚木顺切锯片。
适用于切割树脂含量高的湿木和木材。
优化的锯齿和刮刀几何结构，有利于很好的排屑。

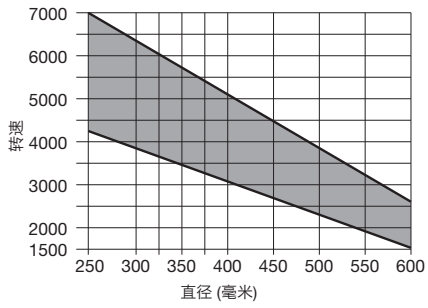

最小和最大转速基于锯片直径。

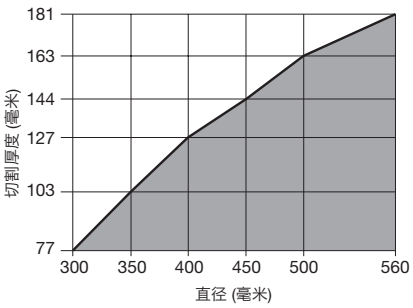

最大顺切和横截厚度基于锯片直径。

● 实木

LU1A 摇臂式和转向式锯机用锯片



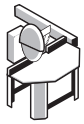

摇臂式锯机



软木



硬木

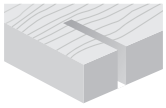

横截

●●

●●● 极好 ●● 很好 ● 好

D 毫米	B 毫米	b 毫米	d 毫米	Z	NL	锐无敌代码	商品编号
300	4.4	3.0	30	36	FT02	**LU1A 0100**	F03FS04572
350	4.4	3.0	30	42	2/10/60	**LU1A 0200**	F03FS04573
400	4.4	3.0	30	48	FT02	**LU1A 0300**	F03FS04574
450	4.4	3.0	30	54	FT03	**LU1A 0400**	F03FS04575
500	4.8	3.2	30	60	2/10/60	**LU1A 0500**	F03FS04576
550	4.8	3.2	30	72	FT03	**LU1A 0600**	F03FS04577
600	5.0	3.5	30	72	FT02	**LU1A 0700**	F03FS04578

FT02: 2/9/46.4 + 2/10/60 - **FT03:** 2/7/42 + 2/10/60

TiCo Carbide MADE BY freud

Silver I.C.E. COATING

HW K10S - 15° 交叉斜齿

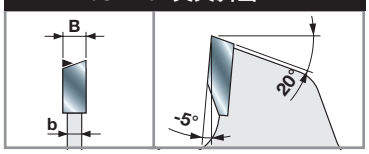

机器:
摇臂式锯机。

材料:
软木和硬木。

应用:
横截。

技术信息:
适合横截的锯片。
安装至转向锯和转向式切割机上。

锯轴在工件上方加工

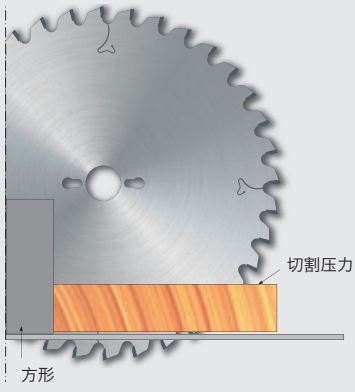

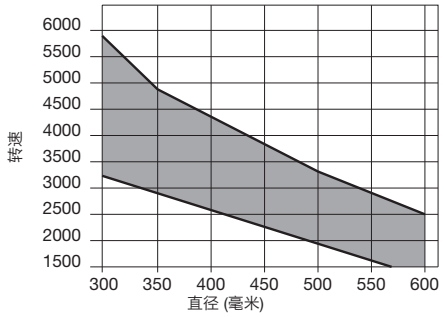

最小和最大转速基于锯片直径。

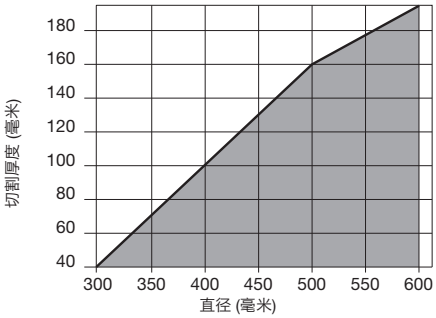

最大顺切和横截厚度基于锯片直径。

● 实木

LU1B 木工工程用锯片



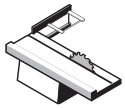
推台锯

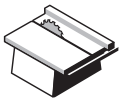
台锯机


软木


硬木


建筑木料


模板

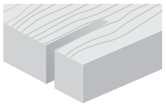
顺切 ●

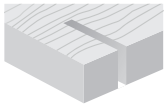
横截 ●

●●● 极好 ●● 很好 ● 好

D 毫米	B 毫米	b 毫米	d 毫米	Z	NL	锐无敌代码	商品编号
250	3.4	2.2	30	18	FT01	**LU1B 0100**	F03FS04579
300	3.4	2.2	30	20	FT01	**LU1B 0200**	F03FS04580
315	3.4	2.2	30	20	FT01	**LU1B 0300**	F03FS04582
350	3.7	2.5	30	24	FT02	**LU1B 0400**	F03FS04583
400	4.0	2.8	30	28	2/10/60	**LU1B 0500**	F03FS04585
450	4.2	3.0	30	32	FT03	**LU1B 0600**	F03FS04586
500	4.4	3.2	30	36	FT03	**LU1B 0700**	F03FS04587
550	4.8	3.5	30	44	2/10/60	**LU1B 0800**	F03FS04588
600	5.2	4.0	30	48	FT03	**LU1B 0900**	F03FS04589
650	5.6	4.2	30	54	FT02	**LU1B 1000**	F03FS08324
700	5.6	4.2	30	60	2/10/60	**LU1B 1100**	F03FS05892

FT01: 2/7/42 + 2/9/46.4 + 2/10/60 - **FT02:** 2/9/46.4 + 2/10/60 - **FT03:** 2/7/42 + 2/10/60

TiCo Carbide MADE BY freud

Silver I.C.E. COATING

HW K10S - 斜边齿

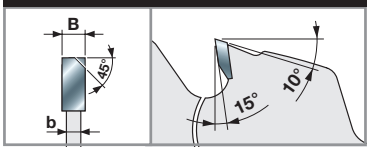

机器:
台锯机和推台锯。

材料:
软木、硬木和建筑木料。

应用:
顺切和横截。

技术信息:
适用于顺切和横截的锯片。
优化的齿形设计能够切割含金属钉、金属丝的建筑木料。

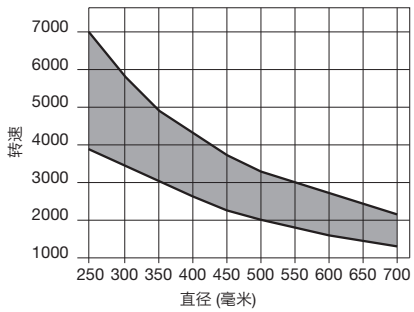

最小和最大转速基于锯片直径。

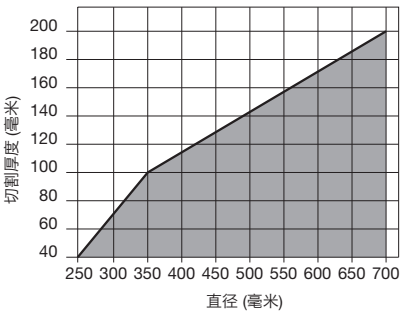

最大顺切和横截厚度基于锯片直径。

● 实木

LP70M 现场作业用锯片



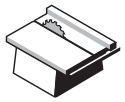

台锯机



软木



硬木



建筑木料



模板

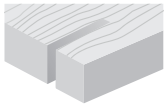

顺切 ●

横截 ●

●●● 极好 ●● 很好 ● 好

D 毫米	B 毫米	b 毫米	d 毫米	Z	NL - KN	锐无敌代码	商品编号
300	2.8	1.8	30	24	2/10/60	**LP70M 001P***	F03FS03762
350	3.0	2.2	30	28	2/10/60	**LP70M 002P***	F03FS03763

D 毫米	B 毫米	b 毫米	d 毫米	Z	NL - KN	锐无敌代码	商品编号
300	2.6	1.8	25	24	-	**LP70M 004P**	F03FS03766
315	3.2	2.2	30	24	2/10/50	**LP70M 003P**	F03FS03765
315	3.2	2.2	25	48	-	**LP70M 006P**	F03FS03768
400	3.8	2.8	30	28	2/10/60	**LP70M 008P**	F03FS03770
500	4.4	3.2	30	36	2/10/60	**LP70M 010P**	F03FS03772
600	5.2	4.0	30	48	2/10/60	**LP70M 012P**	F03FS03774

TiCo Carbide MADE BY freud

Perma-SHIELD COATING

Anti-kickback TECHNOLOGY

HW K10S - 平型齿 *

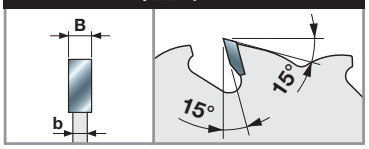

HW K10S - 10° 交叉斜齿

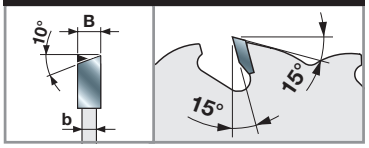

机器:
台锯机。

材料:
软木、硬木和建筑木料。

应用:
顺切和横截也适用于现场作业。

技术信息:
适用于顺切和横截的锯片，甚至含金属钉、金属丝的建筑木料。

LU1C 实木顺切用锯片



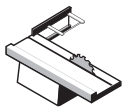

推台锯



多片锯机



软木



硬木

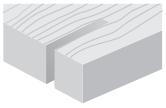

顺切

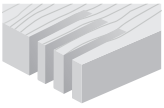

多片顺切

●● ●●

●●● 极好 ●● 很好 ● 好

D 毫米	B 毫米	b 毫米	d 毫米	Z	NL - KN		锐无敌代码	商品编号
250	3.2	2.2	30	22	FT01		**LU1C 0100**	F03FS04590
250	3.2	2.2	70	22	4CH 21x5		**LU1C 0200**	F03FS04592
300	3.2	2.2	30	26	FT01		**LU1C 0400**	F03FS04595
300	3.2	2.2	35	26	-		**LU1C 0500**	F03FS04597
300	3.2	2.2	70	26	4CH 21x5		**LU1C 0700**	F03FS04599
315	3.2	2.2	30	28	FT01		**LU1C 0800**	F03FS04601
350	3.5	2.5	30	30	FT02		**LU1C 1000**	F03FS04603
350	3.5	2.5	35	30	-		**LU1C 1100**	F03FS04605
350	3.5	2.5	70	30	4CH 21x5		**LU1C 1200**	F03FS04607
400	4.0	2.8	30	34	2/10/60		**LU1C 1300**	F03FS04609
450	4.4	3.0	30	38	2/10/60		**LU1C 1400**	F03FS04611
500	4.4	3.2	30	42	2/10/60		**LU1C 1500**	F03FS04612
550	4.4	3.5	30	48	2/10/60		**LU1C 1600**	F03FS04613

FT01: 2/7/42 + 2/9/46.4 + 2/10/60 - **FT02:** 2/9/46.4 + 2/10/60









HW H01K - 10° 交叉斜齿

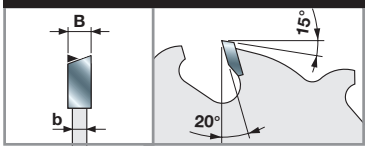

机器:
推台锯和多片锯机。

材料:
软木和硬木。

应用:
顺切和多片刨分。

技术信息:
锯片采用防反弹技术，适用于顺切软木和硬木以及带死节的木材。

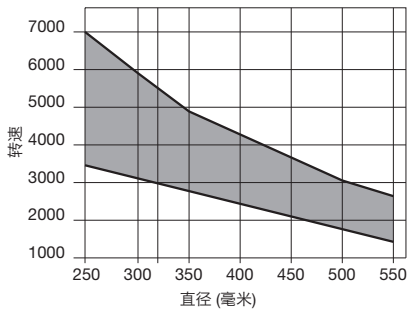

最小和最大转速基于锯片直径。

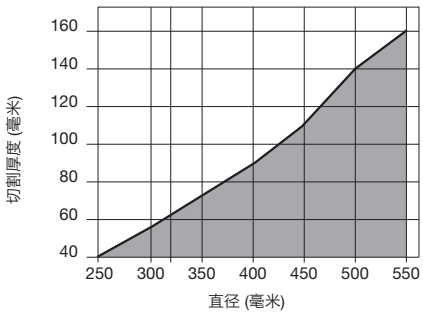

最大顺切和横截厚度基于锯片直径。

● 实木



LU1D 实木顺切用锯片

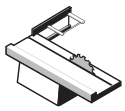
推台锯


多片锯机


软木


硬木

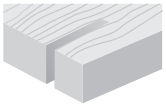
顺切

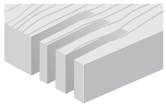
多片顺切

●● ●●

●●● 极好 ●● 很好 ● 好

D 毫米	B 毫米	b 毫米	d 毫米	Z	NL - KN		锐无敌代码	商品编号
250	3.2	2.2	30	24	FT01		**LU1D 0100**	F03FS04615
250	3.2	2.2	70	24	4CH 21x5		**LU1D 0200**	F03FS04617
300	3.2	2.2	30	28	FT01		**LU1D 0500**	F03FS04620
300	3.2	2.2	60	28	4CH 21x5		**LU1D 0600**	F03FS04622
300	3.2	2.2	70	28	4CH 21x5		**LU1D 0800**	F03FS04624
350	3.5	2.5	30	32	FT02		**LU1D 1100**	F03FS04628
350	3.5	2.5	70	32	4CH 21x5		**LU1D 1000**	F03FS04626

FT01: 2/7/42 + 2/9/46.4 + 2/10/60 - **FT02:** 2/9/46.4 + 2/10/60

TiCo Carbide MADE BY freud

Silver I.C.E. COATING

Anti-vibration TECHNOLOGY

HW H01K - 10° 交叉斜齿

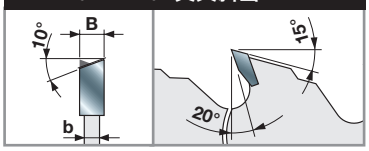

机器:
推台锯和多片锯机。

材料:
软木和硬木。

应用:
顺切和多片刨分。

技术信息:
锯片适用于顺切软木和硬木以及带死节的木材。

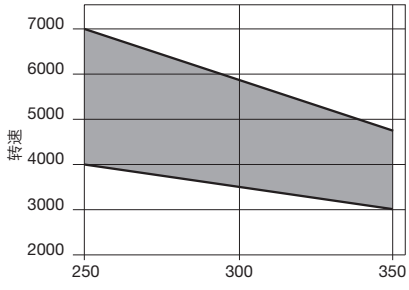

最小和最大转速基于锯片直径。

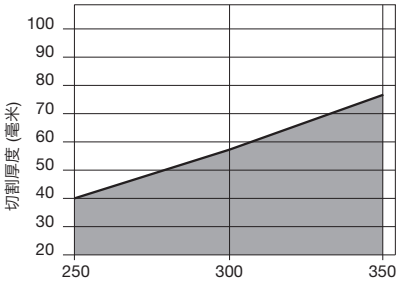

最大顺切和横截厚度基于锯片直径。

● 实木

LU1E 实木顺切用薄锯路锯片



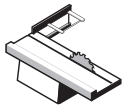
推台锯

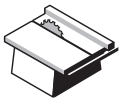
台锯机

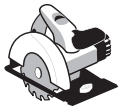
手持式圆锯机


软木


硬木

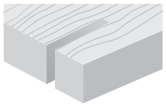
顺切

●●

●●● 极好 ●● 很好 ● 好

D 毫米	B 毫米	b 毫米	d 毫米	Z	NL		锐无敌代码	商品编号
250	2.5	1.6	30	24	FT01		**LU1E 0100**	F03FS04630
300	2.6	1.8	30	24	-		**LU1E 0500**	F03FS04638
300	2.7	1.8	25	28	-		**LU1E 0200**	F03FS04632
300	2.7	1.8	30	28	FT01		**LU1E 0300**	F03FS04634
350	3.0	2.2	30	32	FT01		**LU1E 0400**	F03FS04636

FT01: 2/7/42 + 2/9/46.4 + 2/10/60

TiCo Carbide MADE BY freud

Silver I.C.E. COATING

Anti-vibration TECHNOLOGY

Anti-kickback TECHNOLOGY

HW H01K - 平型齿

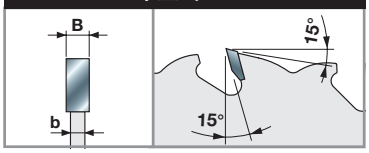

机器:
推台锯和台锯机、手持式圆锯机。

材料:
软木和硬木。

应用:
顺切。

技术信息:
顺切带有死节的软木和硬干木，薄锯路设计便于工件进给。
防反弹技术。

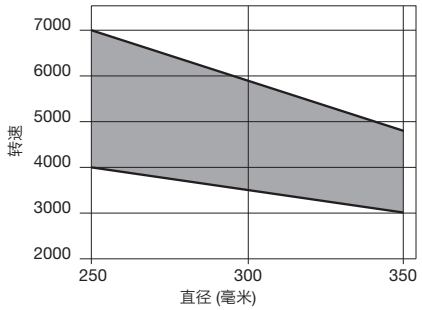

最小和最大转速基于锯片直径。

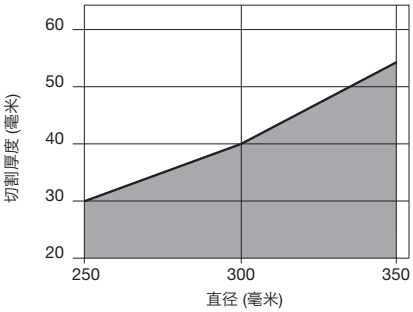

最大顺切和横截厚度基于锯片直径。

● 实木

LU1F 实木顺切用薄锯路锯片



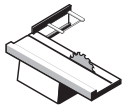
推台锯

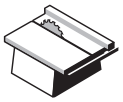
台锯机

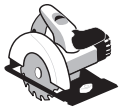
手持式圆锯机


软木


硬木

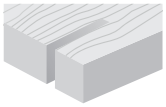
顺切

●●● 极好 ●● 很好 ● 好

D 毫米	B 毫米	b 毫米	d 毫米	Z	NL		锐无敌代码	商品编号
250	2.5	1.6	30	24	FT01		**LU1F 0100**	F03FS04640
300	2.7	1.8	30	28	FT01		**LU1F 0200**	F03FS04642
350	3.0	2.2	30	32	FT01		**LU1F 0300**	F03FS04644

FT01: 2/7/42 + 2/9/46.4 + 2/10/60

TiCo Carbide MADE BY freud

Silver I.C.E. COATING

Anti-vibration TECHNOLOGY

HW H01K - 10° 交叉斜齿

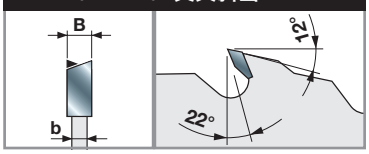

机器:
推台锯和台锯机、手持式圆锯机。

材料:
软木和硬木。

应用:
顺切。

技术信息:
顺切不带死节的软木和硬干木，薄锯路设计便于工件进给。

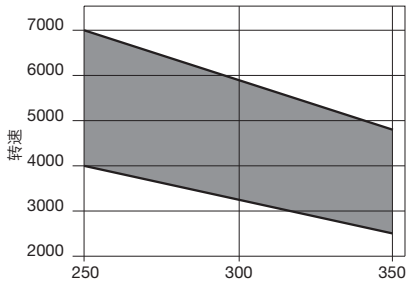

最小和最大转速基于锯片直径。

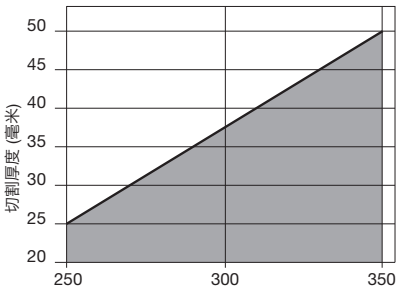

最大顺切和横截厚度基于锯片直径。

● 实木



LU1G 侧面圆弧齿形设计的实木加工锯片

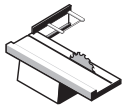

推台锯



软木

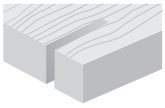

顺切

●●● 极好 ●● 很好 ● 好

D 毫米	B 毫米	b 毫米	d 毫米	Z	NL		锐无敌代码	商品编号
250	3.0	2.0	30	40	FT01		**LU1G 0100**	F03FS04646
300	3.0	2.0	30	48	FT01		**LU1G 0200**	F03FS04647
350	3.2	2.2	30	60	FT01		**LU1G 0300**	F03FS04648

FT01: 2/7/42 + 2/9/46.4 + 2/10/60

TiCo Carbide MADE BY freud

Silver I.C.E. COATING

Anti-vibration TECHNOLOGY

HW H01K - 圆弧齿

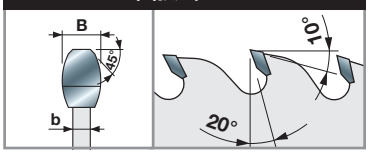

机器:
推台锯。

材料:
软木。

应用:
顺切。

技术信息:
适用于无痕顺切的锯片。
在软木上实现平滑表面效果的最佳选择。

切面比较 — 常规锯片和侧面带有弧形锯齿的锯片。



常规锯片



LU1G 锯片

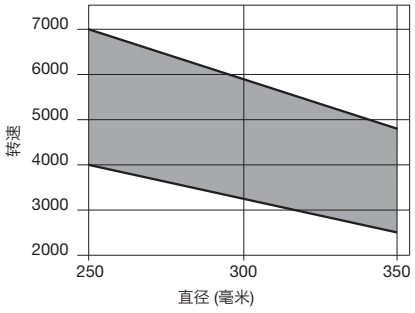

最小和最大转速基于锯片直径。

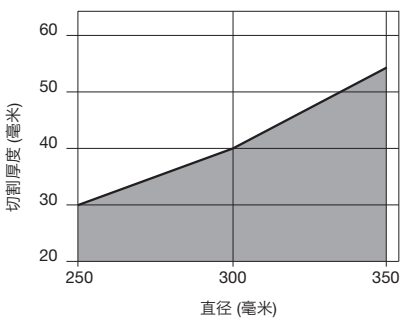

最大顺切和横截厚度基于锯片直径。

● 实木

LU1H 实木顺切和横截用薄锯路锯片



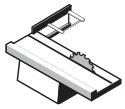
推台锯

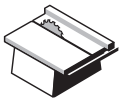
台锯机


多片锯机

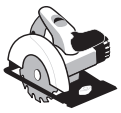
手持式圆锯机


软木


硬木

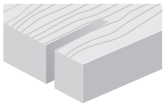
顺切

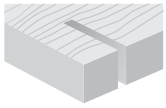
横截

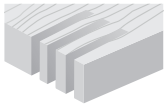
多片顺切

●●● 极好 ●● 很好 ● 好

D 毫米	B 毫米	b 毫米	d 毫米	Z	NL		锐无敌代码	商品编号
180	1.5	1.0	30	40	2/7/42		**LU1H 0100**	F03FS04649
185	1.5	1.0	25.4	40	-		**LU1H 0200**	F03FS04650
200	1.5	1.0	30	40	2/7/42		**LU1H 0300**	F03FS07131
200	1.5	1.0	30	60	2/7/42		**LU1H 0400**	F03FS04651
205	1.5	1.0	25.4	40	-		**LU1H 0500**	F03FS04652
205	1.5	1.0	25.4	60	-		**LU1H 0600**	F03FS04653
250	2.5	1.6	30	48	FT01		**LU1H 0700**	F03FS04655
250	2.5	1.6	30	60	FT01		**LU1H 0800**	F03FS04657
250	2.8	2.0	30	30	2/10/60		**LU1H 1500**	F03FS04670
250	2.8	2.0	30	40	2/10/60		**LU1H 1600**	F03FS07127
300	2.8	2.0	30	36	FT01		**LU1H 1400**	F03FS04668
300	2.8	2.0	30	54	FT01		**LU1H 0900**	F03FS04659
300	2.8	2.0	35	54	-		**LU1H 1000**	F03FS04661
300	2.8	2.0	30	72	FT01		**LU1H 1100**	F03FS04663
350	3.0	2.2	30	60	FT01		**LU1H 1200**	F03FS04665
350	3.0	2.2	30	84	FT01		**LU1H 1300**	F03FS04667

FT01: 2/7/42 + 2/9/46.4 + 2/10/60

TiCo Carbide MADE BY freud

Silver I.C.E. COATING

Anti-vibration TECHNOLOGY

HW H01K - 15° 交叉斜齿

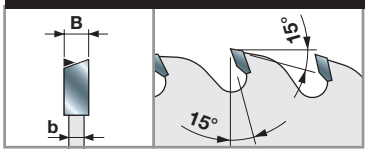

机器:
推台锯、台锯机和多片锯机、手持式圆锯机。

材料:
软木和硬木。

应用:
顺切、横截和多片顺切。

技术信息:
顺切软木和硬干木，薄锯路设计便于工件进给，同时减少材料浪费。

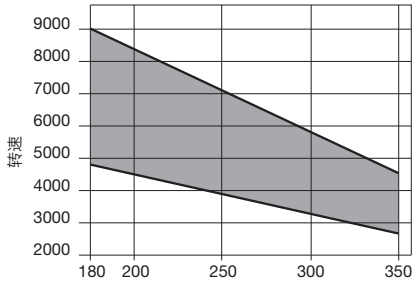

最小和最大转速基于锯片直径。

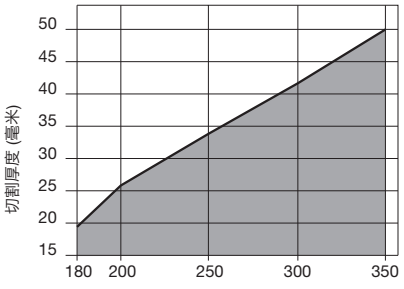

最大顺切和横截厚度基于锯片直径。

● 实木

LU1I 实木框切割锯片



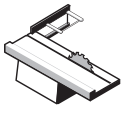
推台锯

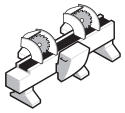
双头切割机


软木


硬木


中密度板

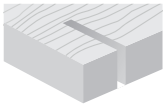
横截


木框切割

●●● ●●●

●●● 极好 ●● 很好 ● 好

D 毫米	B 毫米	b 毫米	d 毫米	Z	NL		锐无敌代码	商品编号
200	2.95	2.5	30	64	2/7/42		**LU1I 0100**	F03FS04673
250	2.95	2.5	20	80	2/6/32		**LU1I 0200**	F03FS04675
250	2.95	2.5	30	80	FT02		**LU1I 0300**	F03FS04677
250	2.95	2.5	30	96	FT02		**LU1I 0400**	F03FS04679
275	2.95	2.5	20	84	2/6/32		**LU1I 0500**	F03FS04681
300	2.95	2.5	30	96	FT02		**LU1I 0600**	F03FS04682
300	2.95	2.5	30	112	FT02		**LU1I 0700**	F03FS04684
330	3.45	3.0	30	96	FT02		**LU1I 0800**	F03FS04686
350	3.45	3.0	30	108	FT02		**LU1I 0900**	F03FS04688

FT02: 2/9/46.4 + 2/10/60

TiCo Carbide MADE BY freud

Silver I.C.E. COATING

Anti-vibration TECHNOLOGY

HW H00K - 20° 交叉斜齿

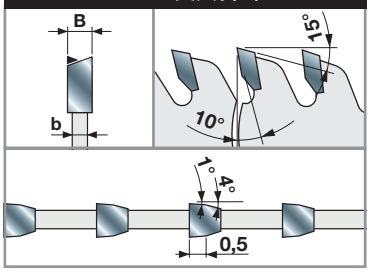

机器:
推台锯和双头切割机。

材料:
软木、硬木和中密度板。

应用:
横截和木框切割。

技术信息:
适用于木框或预压型材料横截的锯片。
确保这些材料完美契合，即使材料带有涂漆、石膏以及其他磨削和精细材料也不会受到影响。

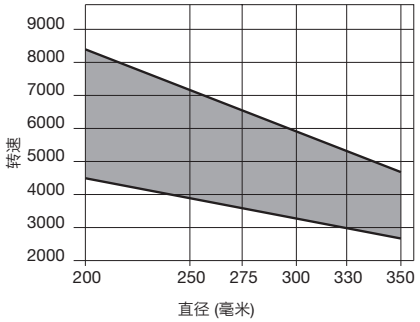

最小和最大转速基于锯片直径。



LU1L 带轴向角的木质画框切割锯片

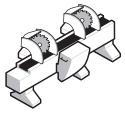
双头切割机

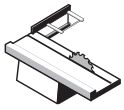
推台锯


软木


硬木


中密度板


树脂玻璃

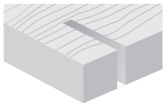
横截


木框切割

●●● ●●●

●●● 极好 ●● 很好 ● 好

D 毫米	B 毫米	b 毫米	d 毫米	Z	NL		锐无敌代码	商品编号
250	3.0	2.2	30	100	FT01		**LU1L 0100**	F03FS04690
250	3.0	2.2	30	120	FT01		**LU1L 0200**	F03FS04691
255	3.0	2.2	25.4	100	-		**LU1L 0300**	F03FS04692
255	3.0	2.2	25.4	120	-		**LU1L 0400**	F03FS04693
300	3.0	2.2	30	100	FT01		**LU1L 0500**	F03FS04694
300	3.0	2.2	30	120	FT01		**LU1L 0600**	F03FS04695
305	3.0	2.2	25.4	100	-		**LU1L 0700**	F03FS04696
305	3.0	2.2	25.4	120	-		**LU1L 0800**	F03FS04697
305	3.0	2.2	30	100	-		**LU1L 1100**	F03FS06410
350	3.0	2.2	30	120	FT01		**LU1L 0900**	F03FS04698
355	3.0	2.2	25.4	120	-		**LU1L 1000**	F03FS04699

FT01: 2/7/42 + 2/9/46.4 + 2/10/60

TiCo Carbide MADE BY freud

Silver I.C.E. COATING

Anti-vibration TECHNOLOGY

HW H00K - 平型齿 - 10° 交叉斜齿、轴向齿

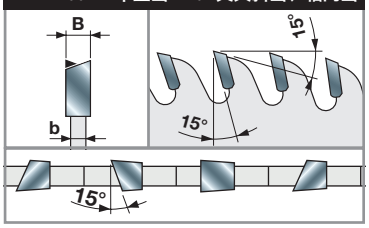

机器:
双头切割机和推台锯。

材料:
软木、硬木、中密度板和树脂玻璃。

应用:
横截、木材和木材衍生物框架切割。

技术信息:
锯片适用于前切面可见的木框和型材的切边保持可见。
轴向角可确保表面无撕裂，并且能够完美的契合即使带有涂漆、石膏以及其他磨削的材料和精细材料。

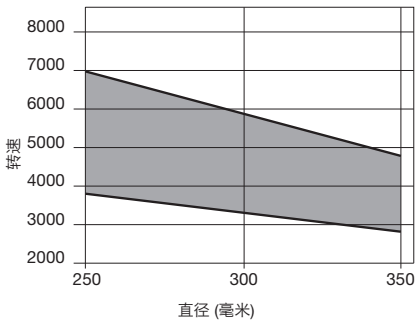

最小和最大转速基于锯片直径。

LU1M 优选锯专用锯片





优选锯机



软木



硬木

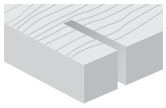

横截

●●● 极好 ●● 很好 ● 好

D 毫米	B 毫米	b 毫米	d 毫米	Z	NL		锐无敌代码	商品编号
500	4.8	3.5	30	144	2/15/63		LU1M50030	F03FS09370

TiCo Carbide MADE BY freud

Silver I.C.E. COATING

Anti-vibration TECHNOLOGY

HW H01K - 25° 交叉斜齿、轴向齿

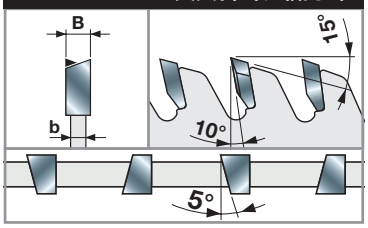

机器:
优选锯机。

材料:
软木和硬干木。

应用:
高进给率横截。

技术信息:
锯片适用于软硬木单面板高进给率精确横截。

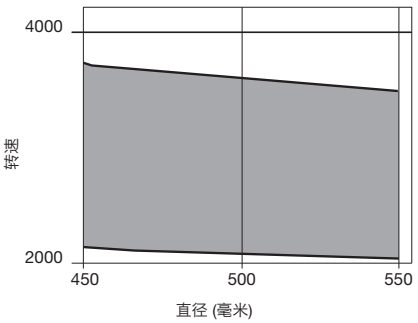

最小和最大转速基于锯片直径。

LG1C 实木顺切用锯片



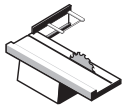
推台锯


多片锯机


软木


硬木

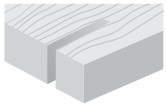
顺切

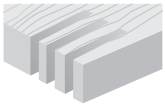
多片顺切

●● ●●

●●● 极好 ●● 很好 ● 好

D 毫米	B 毫米	b 毫米	d 毫米	Z	NL		锐无敌代码	商品编号
250	3.2	2.2	30	22	FT01		**LG1C 0100**	F03FS07559
300	3.2	2.2	30	26	FT01		**LG1C 0400**	F03FS07560
350	3.5	2.5	30	30	FT02		**LG1C 1000**	F03FS07561

FT01: 2/7/42 + 2/9/46.4 + 2/10/60 - **FT02:** 2/9/46.4 + 2/10/60

TiCo Carbide MADE BY freud

Silver I.C.E. COATING

Anti-vibration TECHNOLOGY

Anti-kickback TECHNOLOGY

HW H01K - 10° 交叉斜齿

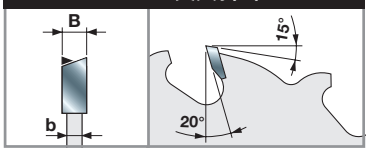

机器:
推台锯和多片锯机。

材料:
软木和硬木。

应用:
顺切和多片刨分。

技术信息:
锯片采用防反弹技术，适用于顺切软木和硬木以及带死节的木材。

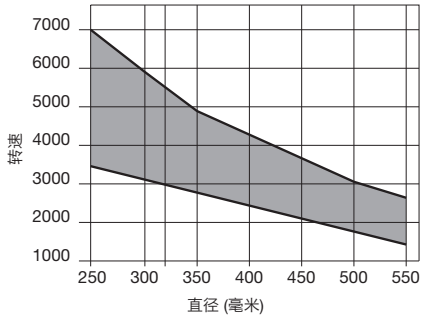

最小和最大转速基于锯片直径。

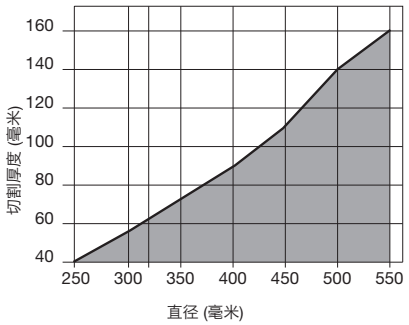

最大顺切和横截厚度基于锯片直径。

● 实木

木基板材



LU2A 木基板材顺切和横截锯片



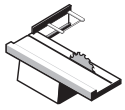
推台锯

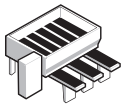
卧式裁板锯

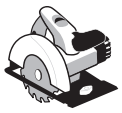
手持式圆锯机


软木


硬木


刨花板


胶合板


中密度板

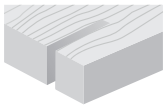
顺切

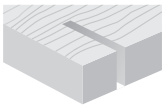
横截

●●● 极好 ●● 很好 ● 好

TiCo Carbide MADE BY freud

Silver I.C.E. COATING

Anti-vibration TECHNOLOGY

HW H01K - 10°/15° 交叉斜齿

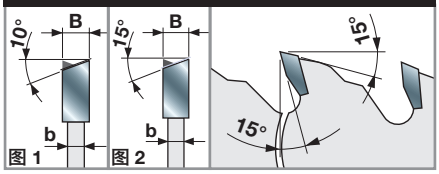

机器:
推台锯、卧式裁板锯、手持式圆锯机。

材料:
软木、硬木、刨花板、胶合板和中密度板。

应用:
顺切和横截。

技术信息:
适用于顺切和横截的锯片。

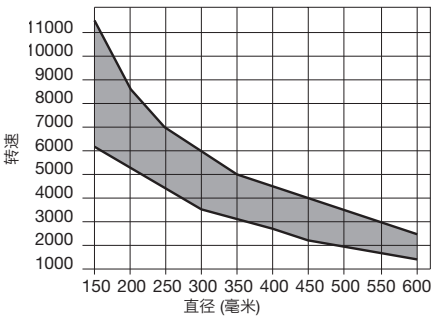

最小和最大转速基于锯片直径。

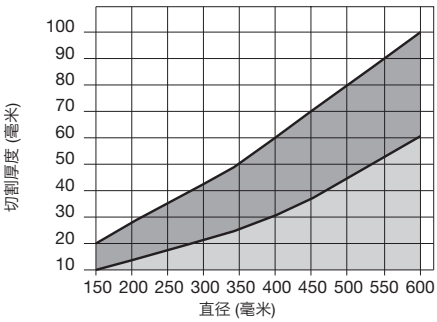

最大顺切和横截厚度基于锯片直径。

实木　　木材基底材料

10° 交叉斜齿 (图 1)

D 毫米	B 毫米	b 毫米	d 毫米	Z	NL		锐无敌代码	商品编号
150	3.2	2.2	30	24	2/7/42		**LU2A 0100**	F03FS04806
160	3.2	2.2	20	24	2/6/32		**LU2A 0300**	F03FS04809
180	3.2	2.2	20	24	2/6/32		**LU2A 0400**	F03FS04810
180	3.2	2.2	30	30	2/7/42		**LU2A 0500**	F03FS04811
190	3.2	2.2	30	30	2/7/42		**LU2A 0600**	F03FS04813
200	3.2	2.2	30	34	2/7/42		**LU2A 0800**	F03FS04817
200	3.2	2.2	35	34	-		**LU2A 0900**	F03FS04819
210	3.2	2.2	30	34	2/7/42		**LU2A 1100**	F03FS04822
216	3.2	2.2	30	34	-		**LU2A 1200**	F03FS04823
220	3.2	2.2	30	34	2/7/42		**LU2A 1300**	F03FS04824
230	3.2	2.2	30	34	2/7/42	≈	**LU2A 1500**	F03FS04827
250	3.2	2.2	30	30	FT01	≈	**LU2A 1600**	F03FS04828
250	3.2	2.2	30	40	FT01	≈	**LU2A 1700**	F03FS04830
250	3.2	2.2	35	40	-	≈	**LU2A 1800**	F03FS04832
250	3.2	2.2	80	40	-	≈	**LU2A 1880**	F03FS09971
300	3.2	2.2	30	36	FT01	≈	**LU2A 1900**	F03FS04834
300	3.2	2.2	30	48	FT01	≈	**LU2A 2100**	F03FS04840
300	3.2	2.2	35	48	-	≈	**LU2A 2300**	F03FS04843
315	3.2	2.2	30	48	FT01	≈	**LU2A 2400**	F03FS04844
350	3.5	2.5	30	54	FT02	≈	**LU2A 2800**	F03FS04849
350	3.5	2.5	35	54	-	≈	**LU2A 3000**	F03FS04851
400	4.0	2.8	30	60	2/10/60	≈	**LU2A 3300**	F03FS04856
400	4.0	2.8	35	60	-	≈	**LU2A 3400**	F03FS04858
450	4.4	3.0	30	54	2/10/60	≈	**LU2A 3500**	F03FS04860
450	4.4	3.0	30	66	2/10/60	≈	**LU2A 3600**	F03FS04862
500	4.4	3.2	30	72	2/10/60 + 2/10/80	≈	**LU2A 3800**	F03FS04865
550	4.8	3.5	30	84	2/10/60 + 2/10/80	≈	**LU2A 3900**	F03FS04867
600	5.4	4	30	96	2/10/80	≈	**LU2A 4000**	F03FS04868
735	6.0	4.4	30	72	2/8.5/90	≈	**LU2A 4200***	F03FS05908
760	6.2	4.5	30	72	2/8.5/90	≈	**LU2A 4300***	F03FS05903

* HW K10S

15° 交叉斜齿 (图 2)

D 毫米	B 毫米	b 毫米	d 毫米	Z	NL		锐无敌代码	商品编号
160	3.2	2.2	20	18	2/6/32		**LU2A 0200**	F03FS04808
160	2.2	1.6	20	24	-	≈	**LU2A 0301**	F03FS09233
200	3.2	2.2	30	24	2/7/42		**LU2A 0700**	F03FS04814
210	3.2	2.2	30	24	2/7/42		**LU2A 1000**	F03FS04821
230	3.2	2.2	30	24	2/7/42	≈	**LU2A 1400**	F03FS04826
350	3.5	2.5	30	42	FT02	≈	**LU2A 2500**	F03FS04845
350	3.5	2.5	35	42	-	≈	**LU2A 2600**	F03FS04847
400	4.0	2.8	30	48	2/10/60	≈	**LU2A 3100**	F03FS04853
400	4.0	2.8	50	48	6/5.5/80 + 1/6/80	≈	**LU2A 3150**	F03FS09578
500	4.4	3.2	30	60	2/10/60 + 2/10/80	≈	**LU2A 3700**	F03FS04864

FT01: 2/7/42 + 2/9/46.4 + 2/10/60 - **FT02:** 2/9/46.4 + 2/10/60

LU2B 木基板材顺切和横截锯片



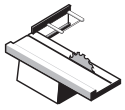
推台锯

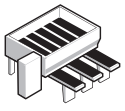
卧式裁板锯

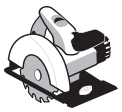
手持式圆锯机


软木


硬木


刨花板


胶合板


中密度板

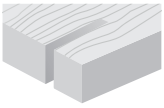
顺切

横截

●● ●●●

●●● 极好 ●● 很好 ● 好

D 毫米	B 毫米	b 毫米	d 毫米	Z	NL		锐无敌代码	商品编号
150	3.2	2.2	30	36	2/7/42		**LU2B 0100**	F03FS04869
180	3.2	2.2	30	42	2/7/42		**LU2B 0200**	F03FS04871
200	3.2	2.2	30	48	2/7/42		**LU2B 0300**	F03FS04873
216	3.2	2.2	30	48	-		**LU2B 0400**	F03FS04876
250	3.2	2.2	30	48	FT01		**LU2B 0500**	F03FS04877
250	3.2	2.2	30	60	FT01		**LU2B 0700**	F03FS04880
250	3.2	2.2	35	60	-		**LU2B 0800**	F03FS04882
300	3.2	2.2	30	60	FT01		**LU2B 0900**	F03FS04884
300	3.2	2.2	30	72	FT01		**LU2B 1100**	F03FS04887
300	3.2	2.2	35	72	-		**LU2B 1200**	F03FS04889
315	3.2	2.2	30	72	FT01		**LU2B 1300**	F03FS04891
350	3.5	2.5	30	72	FT02		**LU2B 1400**	F03FS04893
350	3.5	2.5	30	84	FT02		**LU2B 1600**	F03FS04895
350	3.5	2.5	35	84	-		**LU2B 2400**	F03FS04905
400	4.0	2.8	30	96	2/10/60		**LU2B 1900**	F03FS04897
450	4.4	3.0	30	96	2/10/60		**LU2B 2000**	F03FS04899
500	4.4	3.2	30	108	2/10/60 + 2/10/80		**LU2B 2100**	F03FS04901
550	4.8	3.5	30	120	2/10/60 + 2/10/80		**LU2B 2200**	F03FS04903
600	5.4	4.0	30	132	2/10/80		**LU2B 2300**	F03FS04904

FT01: 2/7/42 + 2/9/46.4 + 2/10/60 - **FT02:** 2/9/46.4 + 2/10/60

TiCo Carbide MADE BY freud

Silver I.C.E. COATING

Anti-vibration TECHNOLOGY

HW H00K - 15° 交叉斜齿

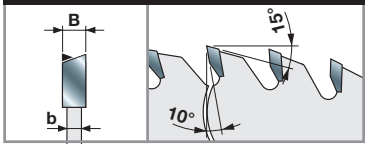

机器:
推台锯、卧式裁板锯、手持式圆锯机。

材料:
软木、硬木、刨花板、胶合板和中密度板。

应用:
顺切和横截。

技术信息:
适用于顺切和横截的锯片。

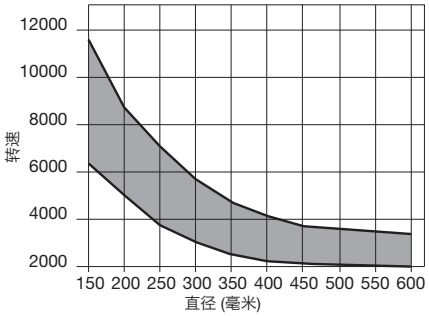

最小和最大转速基于锯片直径。

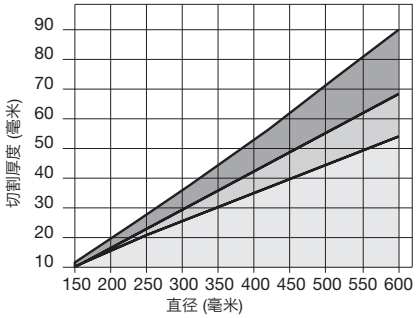

最大顺切和横截厚度基于锯片直径。

实木 木材基底材料 胶合板

LU2C 木基板材横截锯片



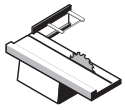
推台锯

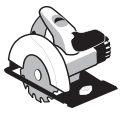
手持式圆锯机


软木


硬木


刨花板


贴面中密度板


热塑性复合材料

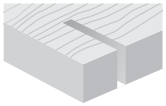
横截

●●● 极好 ●● 很好 ● 好

D 毫米	B 毫米	b 毫米	d 毫米	Z	NL		锐无敌代码	商品编号
150	3.2	2.2	30	48	2/7/42		LU2C 0100	F03FS04908
160	2.2	1.6	20	48	2/6/32	≈	LU2C 0001	F03FS09065
160	3.2	2.2	20	48	2/6/32		LU2C 0200	F03FS04910
180	3.2	2.2	20	56	2/6/32		LU2C 0300	F03FS04911
180	3.2	2.2	30	56	2/7/42		LU2C 0400	F03FS04912
190	3.2	2.2	30	56	2/7/42		LU2C 0500	F03FS04914
200	3.2	2.2	30	64	2/7/42		LU2C 0600	F03FS04915
200	3.2	2.2	40	64	-		LU2C 0640	F03FS09972
210	3.2	2.2	30	64	2/7/42		LU2C 0700	F03FS04917
216	3.2	2.2	30	64	2/7/42		LU2C 0800	F03FS04918
220	3.2	2.2	30	64	2/7/42		LU2C 0900	F03FS04919
230	3.2	2.2	30	64	2/7/42	≈	LU2C 1000	F03FS04921
250	3.2	2.2	30	80	FT01	≈	LU2C 1200	F03FS04922
250	3.2	2.2	30	100	FT01	≈	LU2C 1300	F03FS04924
300	3.2	2.2	30	96	FT01	≈	LU2C 1500	F03FS04927
300	3.2	2.2	35	96	-	≈	LU2C 1600	F03FS04930
300	3.2	2.2	30	120	FT01	≈	LU2C 1700	F03FS04932
330	3.2	2.2	20	96	2/6/32	≈	LU2C 1800	F03FS04934
350	3.5	2.5	30	108	FT02	≈	LU2C 2000	F03FS04936
400	3.8	2.8	30	120	2/10/60	≈	LU2C 2100	F03FS04938
450	4.4	3.0	30	132	FT02	≈	LU2C 2200	F03FS04939
500	4.4	3.2	30	144	2/10/60 + 2/10/80	≈	LU2C 2300	F03FS04940
500	4.4	3.2	35	144	-	≈	LU2C 2335	F03FS09975
550	4.8	3.5	30	156	2/10/60 + 2/10/80	≈	LU2C 2400	F03FS04942
600	5.4	4.0	30	168	2/10/80	≈	LU2C 2500	F03FS04943

FT01: 2/7/42 + 2/9/46.4 + 2/10/60 - **FT02:** 2/9/46.4 + 2/10/60

TiCo Carbide MADE BY freud

Silver I.C.E. COATING

Anti-vibration TECHNOLOGY

HW H00K - 15° 交叉斜齿

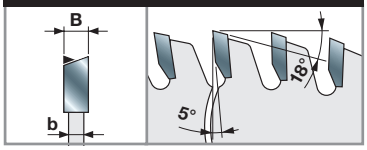

机器:
推台锯、手持式圆锯机。

材料:
软木、硬木、刨花板、贴面中密度板和热塑性复合材料。

应用:
横截。

技术信息:
适合横截的锯片。

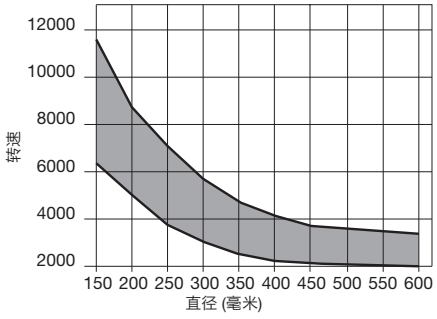

最小和最大转速基于锯片直径。

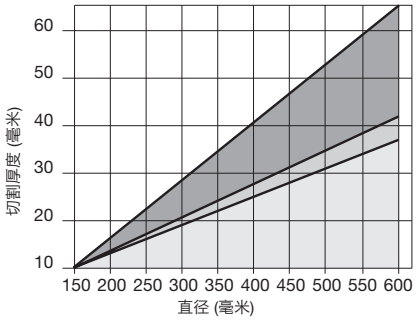

最大顺切和横截厚度基于锯片直径。

实木 木材基底材料 胶合板

LU2D 木基板材横截薄锯路锯片



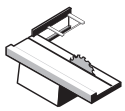
推台锯

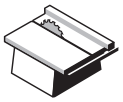
台锯机


多片锯机

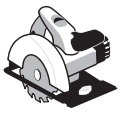
手持式圆锯机


软木


硬木


刨花板


中密度板


贴面中密度板


热塑性复合材料

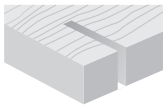
横截

●●● 极好 ●● 很好 ● 好

D 毫米	B 毫米	b 毫米	d 毫米	Z	NL		锐无敌代码	商品编号
150	2.0	1.4	30	48	2/7/42		**LU2D 0100**	F03FS04944
180	2.0	1.4	30	56	2/7/42		**LU2D 0200**	F03FS04948
180	2.0	1.4	40	56	-		**LU2D 0300**	F03FS04950
200	2.2	1.6	30	64	2/7/42		**LU2D 0400**	F03FS04952
250	2.5	1.8	20	80	2/6/32	≈	**LU2D 0500**	F03FS04954
250	2.5	1.8	30	80	FT01	≈	**LU2D 0700**	F03FS04957
300	2.7	1.8	30	96	FT01	≈	**LU2D 0900**	F03FS04959
350	3.0	2.2	30	108	FT01	≈	**LU2D 1100**	F03FS04963

FT01: 2/7/42 + 2/9/46.4 + 2/10/60

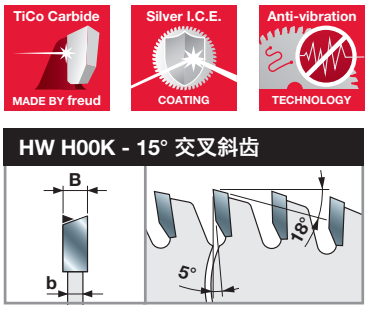

HW H00K - 15° 交叉斜齿

机器:
推台锯、台锯机和多片锯机、手持式圆锯机。

材料:
软木、硬木、刨花板、贴面中密度板和热塑性复合材料。

应用:
横截。

技术信息:
横截软木和硬干木时，薄锯路设计便于工件进给，同时减少材料浪费。

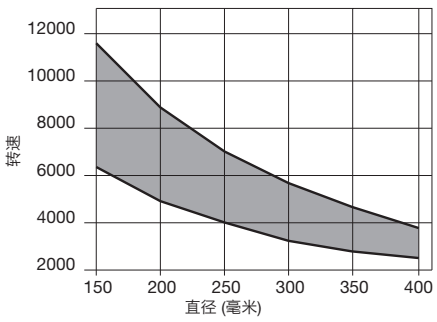

最小和最大转速基于锯片直径。

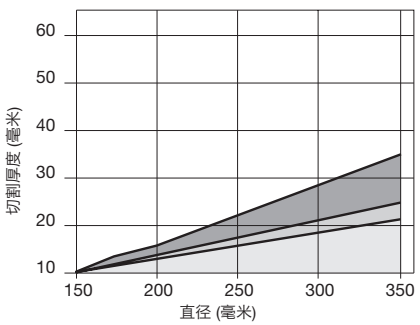

最大顺切和横截厚度基于锯片直径。

实木 木材基底材料 胶合板

LU2E 热带木及板材切割锯片



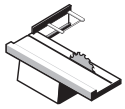
推台锯

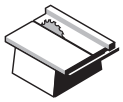
台锯机

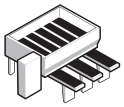
卧式裁板锯


软木


硬木


贴面刨花板


贴面中密度板

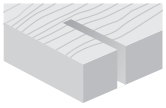
横截

●●

●●● 极好 ●● 很好 ● 好

D 毫米	B 毫米	b 毫米	d 毫米	Z	NL		锐无敌代码	商品编号
300	3.2	2.2	30	60	FT01		**LU2E 0200**	F03FS04965
300	3.2	2.2	30	72	FT01		**LU2E 0400**	F03FS04967
350	3.5	2.5	30	72	FT02		**LU2E 0500**	F03FS04970

FT01: 2/7/42 + 2/9/46.4 + 2/10/60 - **FT02:** 2/9/46.4 + 2/10/60

TiCo Carbide MADE BY freud

Silver I.C.E. COATING

Anti-vibration TECHNOLOGY

HW H00XA - 15° 交叉斜齿

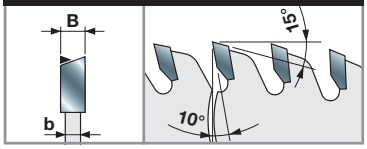

机器:
推台锯、台锯机和卧式裁板锯。

材料:
软木、硬木、贴面板、刨花板、和贴面中密度板。

应用:
横截和截板。

技术信息:
软木和硬木横截加工效果好。
适用于刨花板 (厚度可达 50 毫米) 和单贴面中密度板 (厚度可达 30 毫米)。

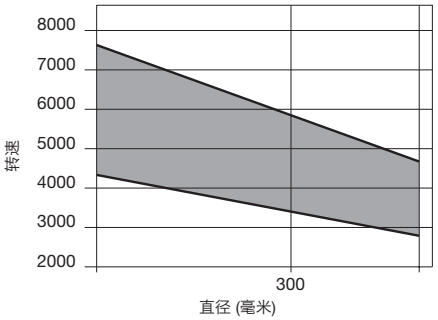

最大顺切和横截厚度基于锯片直径。

LU2F

木基板材、复合材料和塑料材料切割锯片



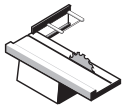
推台锯

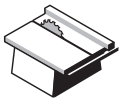
台锯机

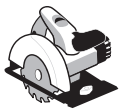
手持式圆锯机


斜切锯


软木


硬木


贴面刨花板


贴面中密度板


热塑性复合材料

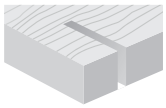
横截

●●● 极好 ●● 很好 ● 好

D 毫米	B 毫米	b 毫米	d 毫米	Z	NL	锐无敌代码	商品编号
216	2.8	2.0	30	24	-	**LU2F 0100**	F03FS06304
216	2.8	2.0	30	48	-	**LU2F 0200**	F03FS04971
216	2.8	2.0	30	60	-	**LU2F 0300**	F03FS04972
250	2.8	2.0	30	48	-	**LU2F 0400**	F03FS04973
250	2.8	2.0	30	60	-	**LU2F 0500**	F03FS04974

TiCo Carbide MADE BY freud

Silver I.C.E. COATING

Anti-vibration TECHNOLOGY

HW H00K - 10° 交叉斜齿

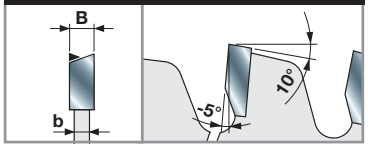

机器:
推台锯和台锯机、手持式圆锯机和斜切锯。

材料:
软木、硬木、贴面板、刨花板、贴面中密度板和热塑性复合材料。

应用:
横截和截板。

技术信息:
适用于切割单层板，不需要配合划槽锯片使用，切割效果好，使用寿命长。

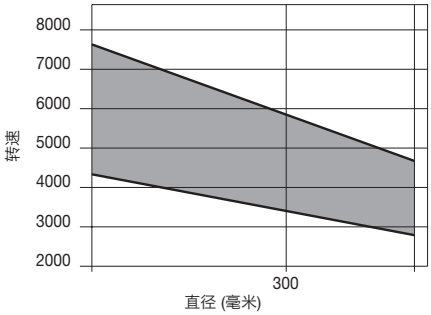

最小和最大转速基于锯片直径。



LG2A 木基板材顺切和横截锯片

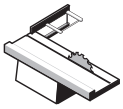
推台锯

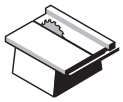
台锯机


软木


硬木


胶合板


刨花板


中密度板

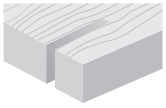
顺切

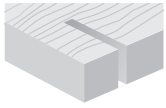
横截

顺切 ●● 横截 ●●

●●● 极好 ●● 很好 ● 好

D 毫米	B 毫米	b 毫米	d 毫米	Z	NL		锐无敌代码	商品编号
250	3.2	2.2	30	40	FT01		**LG2A 1700**	F03FS07562
300	3.2	2.2	30	36	FT01		**LG2A 1900**	F03FS07563
300	3.2	2.2	30	48	FT01		**LG2A 2100**	F03FS07564
350	3.5	2.5	30	54	FT02		**LG2A 2800**	F03FS07565

FT01: 2/7/42 + 2/9/46.4 + 2/10/60 - **FT02:** 2/9/46.4 + 2/10/60

TiCo Carbide MADE BY freud

Silver I.C.E. COATING

Anti-vibration TECHNOLOGY

HW H01K - 10° 交叉斜齿

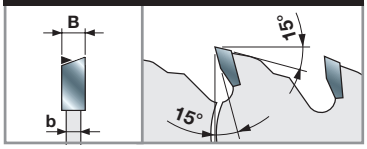

机器:
推台锯和台锯机。

材料:
软木、硬木、胶合板、刨花板和中密度板。

应用:
顺切和横截。

技术信息:
适用于顺切和横截的锯片。

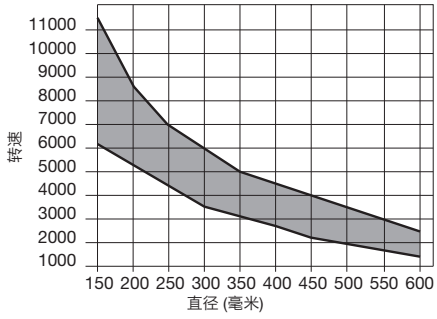

最小和最大转速基于锯片直径。

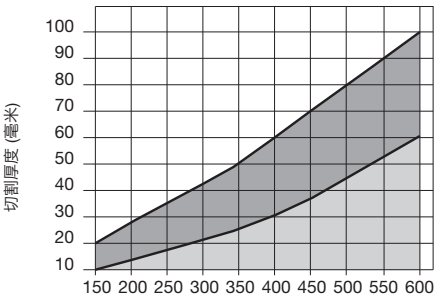

最大顺切和横截厚度基于锯片直径。

● 实木

LG2B 木基板材顺切和横截锯片



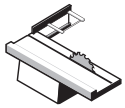
推台锯

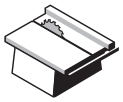
台锯机


软木


硬木


胶合板


刨花板


中密度板

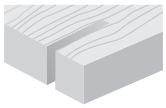
顺切

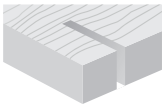
横截

顺切 ●● 横截 ●●

●●● 极好 ●● 很好 ● 好

D 毫米	B 毫米	b 毫米	d 毫米	Z	NL		锐无敌代码	商品编号
250	3.2	2.2	30	60	FT01		**LG2B 0700**	F03FS07566
300	3.2	2.2	30	60	FT01		**LG2B 0900**	F03FS07567
300	3.2	2.2	30	72	FT01		**LG2B 1100**	F03FS07439
350	3.5	2.5	30	72	FT02		**LG2B 1400**	F03FS07568
350	3.5	2.5	30	84	FT02		**LG2B 1600**	F03FS07569

FT01: 2/7/42 + 2/9/46.4 + 2/10/60 - **FT02:** 2/9/46.4 + 2/10/60

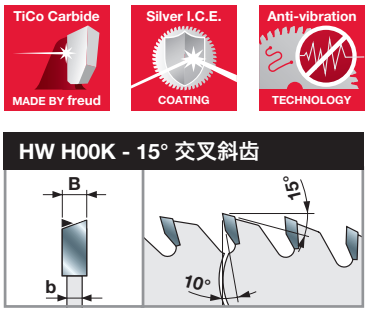

HW H00K - 15° 交叉斜齿

机器:
推台锯和台锯机。

材料:
软木、硬木、胶合板、刨花板和中密度板。

应用:
顺切和横截。

技术信息:
适用于顺切和横截的锯片。

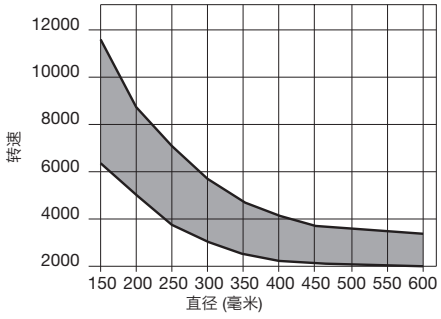

最小和最大转速基于锯片直径。

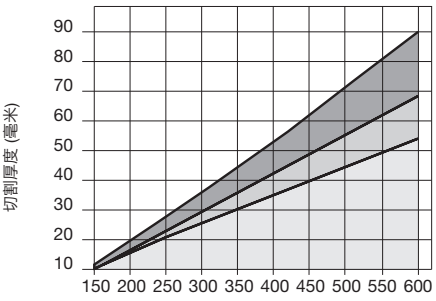

最大顺切和横截厚度基于锯片直径。

实木 木材基底材料 胶合板

LG2C 木基板材横截锯片

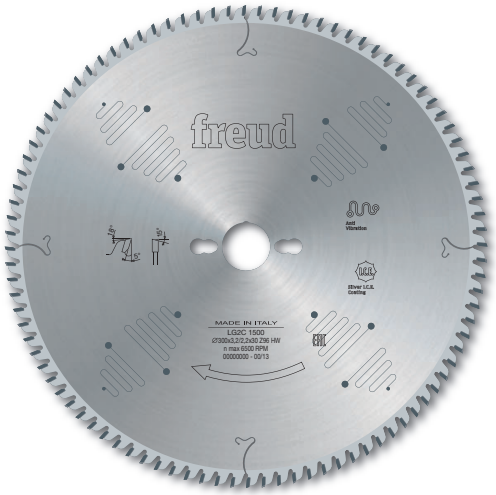

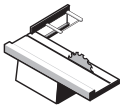
推台锯

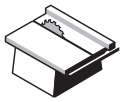
台锯机


软木


硬木


刨花板


中密度板


贴面中密度板


热塑性复合材料

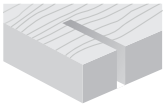
横截

●●

●●● 极好 ●● 很好 ● 好

D 毫米	B 毫米	b 毫米	d 毫米	Z	NL		锐无敌代码	商品编号
250	3.2	2.2	30	80	FT01		**LG2C 1200**	F03FS07570
300	3.2	2.2	30	96	FT01		**LG2C 1500**	F03FS07571
350	3.5	2.5	30	108	FT02		**LG2C 2000**	F03FS07572

FT01: 2/7/42 + 2/9/46.4 + 2/10/60 - **FT02:** 2/9/46.4 + 2/10/60

TiCo Carbide MADE BY freud

Silver I.C.E. COATING

Anti-vibration TECHNOLOGY

HW H00K - 15° 交叉斜齿

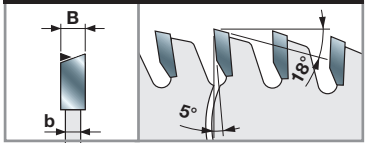

机器:
推台锯和台锯机。

材料:
软木、硬木、刨花板、中密度板、贴面中密度板和热塑性复合材料。

应用:
横截。

技术信息:
横截软木和硬干木时，薄锯路设计便于工件进给，同时减少材料浪费。

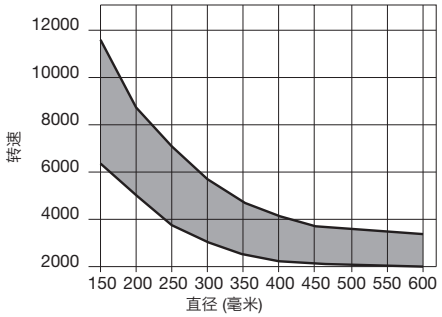

最小和最大转速基于锯片直径。

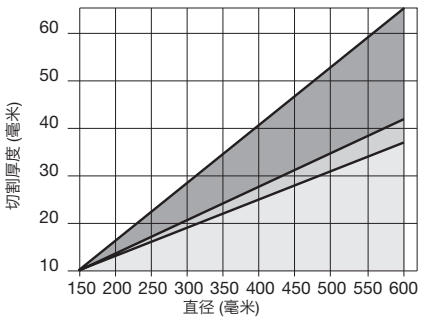

最大顺切和横截厚度基于锯片直径。

实木 木材基底材料 胶合板

贴面板

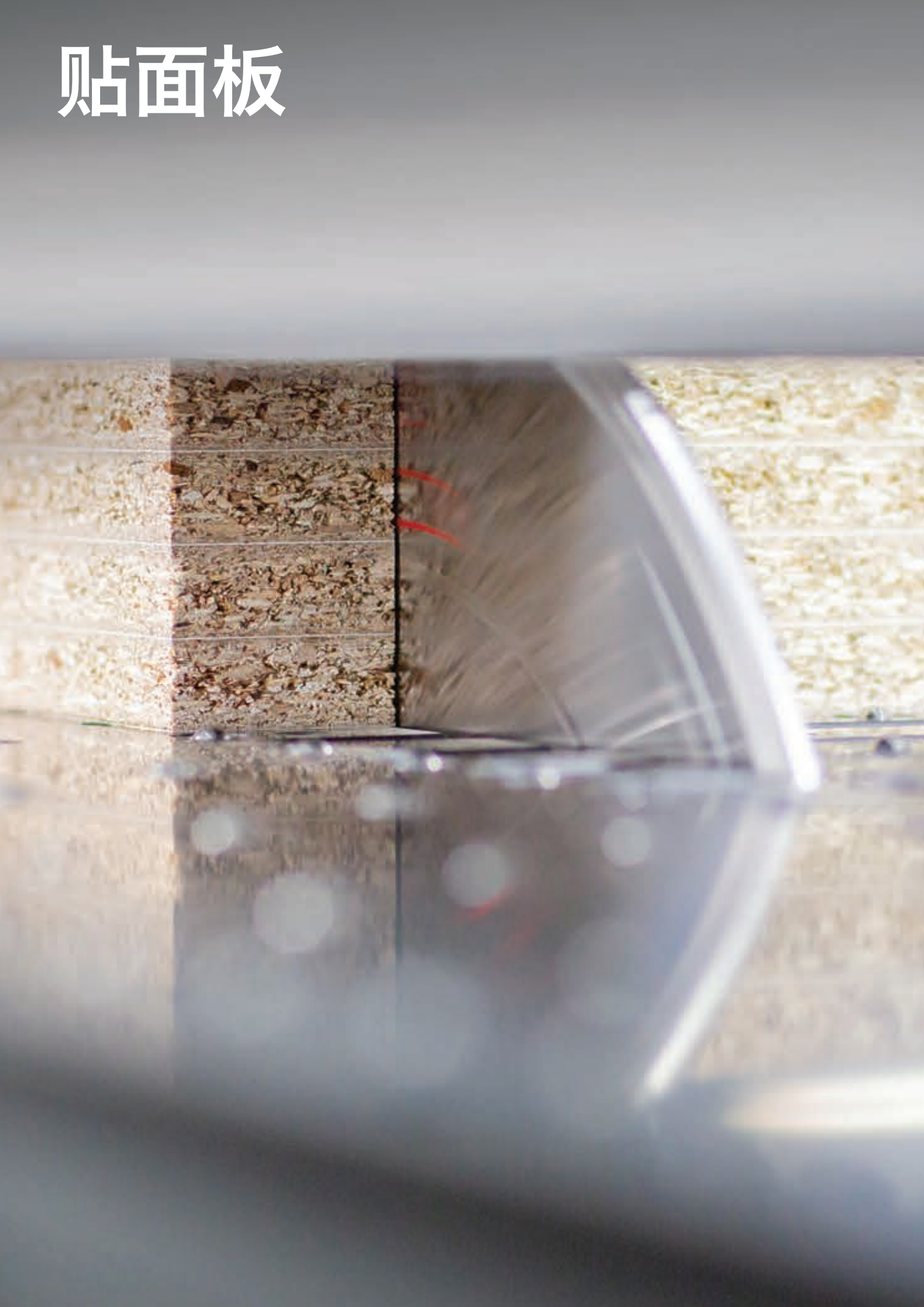

裁板锯锯片参考表

机床型号	刀具类型 *	D 毫米	B-B1 毫米	b 毫米	d 毫米	Z	齿形	α	β	NL	锐无敌代码	商品编号
BIESSE-SELCO												
EB 70 (L)	主锯片	300	4.4	3.0	65	60	TCG	15°	15°	2/9/110	**LSB30002X**	F03FS09159
	硬质合金划槽锯片	200	4.3-5.5	3.2	65	36	ATB	8°	15°	2/9/100 + 2/9/110	**LI25M43PI3**	F03FS02681
	硬质合金划槽锯片	300	4.3-5.5	3.0	65	48	ATB	12°	15°	2/9/100 + 2/9/110	**LI25M43RX3**	F03FS07616
	金刚石划槽锯片	200	4.3-5.1	3.2	65	36	FLAT	6°	14°	2/9/100 + 2/9/110	**DLI25M43PIH4**	F03FS09625
	金刚石划槽锯片	200	4.3-5.1	3.2	65	36	FLAT	6°	14°	2/9/100 + 2/9/110	**DLI25M43PIH6**	F03FS09626
	后成型划槽锯片	300	4.55	3.2	65	72	ATB	15°	15°	2/9/100 + 2/9/110	**LI27M DA3**	F03FS02737
EB 70 (KIT 80), 75 (SEKTOR 430), 80 (SEKTOR 450), SK350, SK450	主锯片	320	4.4	3.2	65	60	TCG	15°	15°	2/9/110	**LSB32003X**	F03FS09161
	主锯片	320	4.4	3.2	65	72	TCG	15°	15°	2/9/95 + 2/9/110	**LSB32001X**	F03FS07805
	硬质合金划槽锯片	200	4.3-5.5	3.2	65	36	ATB	8°	15°	2/9/100 + 2/9/110	**LI25M43PI3**	F03FS02681
	硬质合金划槽锯片	300	4.3-5.5	3.0	65	48	ATB	12°	15°	2/9/100 + 2/9/110	**LI25M43RX3**	F03FS07616
	金刚石划槽锯片	200	4.3-5.1	3.2	65	36	FLAT	6°	14°	2/9/100 + 2/9/110	**DLI25M43PIH4**	F03FS09625
	金刚石划槽锯片	200	4.3-5.1	3.2	65	36	FLAT	6°	14°	2/9/100 + 2/9/110	**DLI25M43PIH6**	F03FS09626
	后成型划槽锯片	300	4.55	3.2	65	72	ATB	15°	15°	2/9/100 + 2/9/110	**LI27M DA3**	F03FS02737
WN2, WN230, SK230	主锯片	320	4.4	3.2	65	72	TCG	15°	15°	2/9/95 + 2/9/110	**LSB32001X**	F03FS07805
	硬质合金划槽锯片	200	4.3-5.5	3.2	65	36	ATB	8°	15°	2/9/100 + 2/9/110	**LI25M43PI3**	F03FS02681
	金刚石划槽锯片	200	4.3-5.1	3.2	65	36	FLAT	6°	14°	2/9/100 + 2/9/110	**DLI25M43PIH4**	F03FS09625
	金刚石划槽锯片	200	4.3-5.1	3.2	65	36	FLAT	6°	14°	2/9/100 + 2/9/110	**DLI25M43PIH6**	F03FS09626
WN 250	主锯片	350	4.4	3.2	65	72	TCG	15°	15°	2/9/110	**LSB35013X**	F03FS09659
	硬质合金划槽锯片	200	4.3-5.5	3.2	65	36	ATB	8°	15°	2/9/100 + 2/9/110	**LI25M43PI3**	F03FS02681
	金刚石划槽锯片	200	4.3-5.1	3.2	65	36	FLAT	6°	14°	2/9/100 + 2/9/110	**DLI25M43PIH4**	F03FS09625
	金刚石划槽锯片	200	4.3-5.1	3.2	65	36	FLAT	6°	14°	2/9/100 + 2/9/110	**DLI25M43PIH6**	F03FS09626
EB 95, SEKTOR 470, K470, SK370	主锯片	355	4.4	3.2	65	72	TCG	15°	15°	2/9/95 + 2/9/110	**LSB35508X**	F03FS08740
	硬质合金划槽锯片	200	4.3-5.5	3.2	65	36	ATB	8°	15°	2/9/100 + 2/9/110	**LI25M43PI3**	F03FS02681
	硬质合金划槽锯片	300	4.3-5.5	3.0	65	48	ATB	12°	15°	2/9/100 + 2/9/110	**LI25M43RX3**	F03FS07616
	金刚石划槽锯片	200	4.3-5.1	3.2	65	36	FLAT	6°	14°	2/9/100 + 2/9/110	**DLI25M43PIH4**	F03FS09625
	金刚石划槽锯片	200	4.3-5.1	3.2	65	36	FLAT	6°	14°	2/9/100 + 2/9/110	**DLI25M43PIH6**	F03FS09626
	后成型划槽锯片	300	4.55	3.2	65	72	ATB	15°	15°	2/9/100 + 2/9/110	**LI27M DA3**	F03FS02737
EB100	主锯片	360	4.4	3.2	65	72	TCG	15°	15°	2/9/95 + 2/9/110	**LSB36002X**	F03FS07673
	硬质合金划槽锯片	200	4.3-5.5	3.2	65	36	ATB	8°	15°	2/9/100 + 2/9/110	**LI25M43PI3**	F03FS02681
	硬质合金划槽锯片	300	4.3-5.5	3.0	65	48	ATB	12°	15°	2/9/100 + 2/9/110	**LI25M43RX3**	F03FS07616
	金刚石划槽锯片	200	4.3-5.1	3.2	65	36	FLAT	6°	14°	2/9/100 + 2/9/110	**DLI25M43PIH4**	F03FS09625
	金刚石划槽锯片	200	4.3-5.1	3.2	65	36	FLAT	6°	14°	2/9/100 + 2/9/110	**DLI25M43PIH6**	F03FS09626
	后成型划槽锯片	300	4.55	3.2	65	72	ATB	15°	15°	2/9/100 + 2/9/110	**LI27M DA3**	F03FS02737
WN-WNA 610, WN-WNA 610 (PFS)	主锯片	380	4.4	3.2	65	72	TCG	15°	15°	2/9/110	**LSB38014X**	F03FS09166
	硬质合金划槽锯片	200	4.3-5.5	3.2	65	36	ATB	8°	15°	2/9/100 + 2/9/110	**LI25M43PI3**	F03FS02681
	硬质合金划槽锯片	300	4.3-5.5	3.0	65	48	ATB	12°	15°	2/9/100 + 2/9/110	**LI25M43RX3**	F03FS07616
	金刚石划槽锯片	200	4.3-5.1	3.2	65	36	FLAT	6°	14°	2/9/100 + 2/9/110	**DLI25M43PIH4**	F03FS09625
	金刚石划槽锯片	200	4.3-5.1	3.2	65	36	FLAT	6°	14°	2/9/100 + 2/9/110	**DLI25M43PIH6**	F03FS09626
EB108, EB110, EB120	主锯片	400	4.4	3.2	80	72	TCG	15°	15°	2/15/105 + 2/9/130 + 4/19/120	**LSB40009X**	F03FS07810
	硬质合金划槽锯片	200	4.3-5.5	3.2	65	36	ATB	8°	15°	2/9/100 + 2/9/110	**LI25M43PI3**	F03FS02681
	硬质合金划槽锯片	300	4.3-5.5	3.0	65	48	ATB	12°	15°	2/9/100 + 2/9/110	**LI25M43RX3**	F03FS07616
	金刚石划槽锯片	200	4.3-5.1	3.2	65	36	FLAT	6°	14°	2/9/100 + 2/9/110	**DLI25M43PIH4**	F03FS09625
	金刚石划槽锯片	200	4.3-5.1	3.2	65	36	FLAT	6°	14°	2/9/100 + 2/9/110	**DLI25M43PIH6**	F03FS09626
	后成型划槽锯片	300	4.55	3.2	65	72	ATB	15°	15°	2/9/100 + 2/9/110	**LI27M DA3**	F03FS02737
WN-WNA 630, WN-WNA 630 (PFS)	主锯片	400	4.4	3.2	65	72	TCG	15°	15°	2/9/110	**LSB40016X**	F03FS09172
	硬质合金划槽锯片	200	4.3-5.5	3.2	65	36	ATB	8°	15°	2/9/100 + 2/9/110	**LI25M43PI3**	F03FS02681
	硬质合金划槽锯片	300	4.3-5.5	3.0	65	48	ATB	12°	15°	2/9/100 + 2/9/110	**LI25M43RX3**	F03FS07616
	金刚石划槽锯片	200	4.3-5.1	3.2	65	36	FLAT	6°	14°	2/9/100 + 2/9/110	**DLI25M43PIH4**	F03FS09625
	金刚石划槽锯片	200	4.3-5.1	3.2	65	36	FLAT	6°	14°	2/9/100 + 2/9/110	**DLI25M43PIH6**	F03FS09626

*** 刀具类型：** 主锯片、划槽锯片、多晶金刚石划槽锯片和后成型划槽锯片。

裁板锯锯片参考表

机床型号	刀具类型 *	D	B-B1	b	d	Z	齿形	α	β	NL	锐无敌代码	商品编号
		毫米	毫米	毫米	毫米							
EB/EBT 120, WN 125	主锯片	430	4.4	3.2	80	72	TCG	15°	15°	2/9/130 + 2/14/110 + 4/19/120	LSB43009X	F03FS07909
	硬质合金划槽锯片	200	4.3-5.5	3.2	65	36	ATB	8°	15°	2/9/100 + 2/9/110	LI25M43PI3	F03FS02681
	硬质合金划槽锯片	300	4.3-5.5	3.2	65	72	ATB	12°	15°	2/9/100 + 2/9/110	LI25M43RI3	F03FS02689
	金刚石划槽锯片	200	4.3-5.1	3.2	65	36	FLAT	6°	14°	2/9/100 + 2/9/110	DLI25M43PIH4	F03FS09625
	金刚石划槽锯片	200	4.3-5.1	3.2	65	36	FLAT	6°	14°	2/9/100 + 2/9/110	DLI25M43PIH6	F03FS09626
	后成型划槽锯片	300	4.55	3.2	65	72	ATB	15°	15°	2/9/100 + 2/9/110	LI27M DA3	F03FS02737
WN-WNA 650, WN-WNA 650 (PFS)	主锯片	430	4.4	3.2	65	72	TCG	15°	15°	2/9/110	LSB43012X	F03FS09178
	硬质合金划槽锯片	200	4.3-5.5	3.2	65	36	ATB	8°	15°	2/9/100 + 2/9/110	LI25M43PI3	F03FS02681
	硬质合金划槽锯片	300	4.3-5.5	3.0	65	48	ATB	12°	15°	2/9/100 + 2/9/110	LI25M43RX3	F03FS07616
	金刚石划槽锯片	200	4.3-5.1	3.2	65	36	FLAT	6°	14°	2/9/100 + 2/9/110	DLI25M43PIH4	F03FS09625
	金刚石划槽锯片	200	4.3-5.1	3.2	65	36	FLAT	6°	14°	2/9/100 + 2/9/110	DLI25M43PIH6	F03FS09626
WN 710, WN 710 (PFS)	主锯片	430	4.8	3.5	70	72	TCG	15°	15°	4/11/130	LSB43013X	F03FS09180
	硬质合金划槽锯片	200	4.7-5.9	3.5	65	36	ATB	8°	15°	2/9/100 + 2/9/110	LI25M47PI3	F03FS02720
	硬质合金划槽锯片	300	4.7-5.9	3.5	65	48	ATB	6°	15°	2/9/110	LI25M47RX3	F03FS07744
	金刚石划槽锯片	200	4.7-5.5	3.5	65	36	FLAT	6°	14°	2/9/100 + 2/9/110	DLI25M47PIH4	F03FS09631
	金刚石划槽锯片	200	4.7-5.5	3.5	65	36	FLAT	6°	14°	2/9/100 + 2/9/110	DLI25M47PIH6	F03FS09632
WN 600/132, WN 200	主锯片	450	4.8	3.5	80	72	TCG	15°	15°	4/19/120 + 2/14/125 + 2/9/130	LSB45018X	F03FS07812
	硬质合金划槽锯片	200	4.7-5.9	3.5	65	36	ATB	8°	15°	2/9/100 + 2/9/110	LI25M47PI3	F03FS02720
	金刚石划槽锯片	200	4.7-5.5	3.5	65	36	FLAT	6°	14°	2/9/100 + 2/9/110	DLI25M47PIH4	F03FS09631
	金刚石划槽锯片	200	4.7-5.5	3.5	65	36	FLAT	6°	14°	2/9/100 + 2/9/110	DLI25M47PIH6	F03FS09632
	后成型划槽锯片	300	4.95	3.0	65	72	ATB	15°	15°	2/9/100 + 2/9/110	LI27M DB3	F03FS02739
WN 600/132, WN 200	主锯片	450	4.8	3.5	80	72	TCG	15°	15°	2/9/130 + 4/19/120 + 2/14/125	LSB45018X	F03FS07812
	硬质合金划槽锯片	200	4.7-5.9	3.5	65	36	ATB	8°	15°	2/9/100 + 2/9/110	LI25M47PI3	F03FS02720
	金刚石划槽锯片	200	4.7-5.5	3.5	65	36	FLAT	6°	14°	2/9/100 + 2/9/110	DLI25M47PIH4	F03FS09631
	金刚石划槽锯片	200	4.7-5.5	3.5	65	36	FLAT	6°	14°	2/9/100 + 2/9/110	DLI25M47PIH6	F03FS09632
	后成型划槽锯片	300	4.95	3.0	65	72	ATB	15°	15°	2/9/100 + 2/9/110	LI27M DB3	F03FS02739
WN-WNA 730, WN-WNA 730 (PFS)	主锯片	470	4.8	3.5	70	72	TCG	15°	15°	4/11/130	LSB47005X	F03FS09185
	硬质合金划槽锯片	200	4.7-5.9	3.5	65	36	ATB	8°	15°	2/9/100 + 2/9/110	LI25M47PI3	F03FS02720
	硬质合金划槽锯片	300	4.7-5.9	3.5	65	48	ATB	6°	15°	2/9/110	LI25M47RX3	F03FS07744
	金刚石划槽锯片	200	4.7-5.5	3.5	65	36	FLAT	6°	14°	2/9/100 + 2/9/110	DLI25M47PIH4	F03FS09631
	金刚石划槽锯片	200	4.7-5.5	3.5	65	36	FLAT	6°	14°	2/9/100 + 2/9/110	DLI25M47PIH6	F03FS09632
WN-WNA 750, WN-WNA 750 (PFS)	主锯片	470	4.8	3.5	70	72	TCG	15°	15°	4/11/130	LSB47005X	F03FS09185
	主锯片	520	4.8	3.5	70	72	TCG	15°	15°	4/11/130	LSB52006X	F03FS09193
	硬质合金划槽锯片	200	5.7-6.9	3.5	65	36	ATB	8°	15°	2/9/110	LI25M57PI3BS	F03FS08165
WN 600/145, WN 512	主锯片	480	4.8	3.5	80	72	TCG	15°	15°	2/9/130 + 4/19/120	LSB48001X	F03FS09188
	硬质合金划槽锯片	200	4.7-5.9	3.5	65	36	ATB	8°	15°	2/9/100 + 2/9/110	LI25M47PI3	F03FS02720
	金刚石划槽锯片	200	4.7-5.5	3.5	65	36	FLAT	6°	14°	2/9/100 + 2/9/110	DLI25M47PIH4	F03FS09631
	金刚石划槽锯片	200	4.7-5.5	3.5	65	36	FLAT	6°	14°	2/9/100 + 2/9/110	DLI25M47PIH6	F03FS09632
	后成型划槽锯片	300	4.55	3.2	65	72	ATB	15°	15°	2/9/100 + 2/9/110	LI27M DA3	F03FS02737
WNA600/162	主锯片	510	4.8	3.5	80	72	TCG	15°	15°	2/9/130 + 4/19/120	LSB51001X	F03FS09984
	硬质合金划槽锯片	200	4.7-5.9	3.5	65	36	ATB	8°	15°	2/9/100 + 2/9/110	LI25M47PI3	F03FS02720
	金刚石划槽锯片	200	4.7-5.5	3.5	65	36	FLAT	6°	14°	2/9/100 + 2/9/110	DLI25M47PIH4	F03FS09631
	金刚石划槽锯片	200	4.7-5.5	3.5	65	36	FLAT	6°	14°	2/9/100 + 2/9/110	DLI25M47PIH6	F03FS09632
	后成型划槽锯片	300	4.95	3.0	65	72	ATB	15°	15°	2/9/100 + 2/9/110	LI27M DB3	F03FS02739
WN-WNA 850	主锯片	600	5.8	4.0	70	60	TCG	15°	15°	4/11/130	LSB60004X	F03FS10258
	主锯片	600	5.8	4.0	75	60	TCG	15°	15°	4/6.5/130 + 4/11/130	LSB60006X	F03FS10259
	硬质合金划槽锯片	200	5.7-6.9	3.5	65	36	ATB	8°	15°	2/9/110	LI25M57PI3BS	F03FS08165
AES												
ALPHA PS-03	主锯片	320	4.4	3.2	30	72	TCG	15°	15°	2/10/60 + 2/13/94	LSB32009X	F03FS10296
	硬质合金划槽锯片	200	4.3-5.5	3.2	20	36	ATB	8°	15°	2/10/60 + 2/9/62 + 2/11/66	LI25M43PA3	F03FS02670
ALPHA PS-05	主锯片	430	4.4	3.2	30	72	TCG	15°	15°	2/13/94	LSB43007X	F03FS09177
	硬质合金划槽锯片	200	4.3-5.5	3.2	20	36	ATB	8°	15°	2/11/66 + 2/10/60 + 2/9/62	LI25M43PA3	F03FS02670

*** 刀具类型：** 主锯片、划槽锯片、多晶金刚石划槽锯片和后成型划槽锯片。

裁板锯锯片参考表

机床型号	刀具类型 *	D	B-B1	b	d	Z	齿形	α	β	NL	锐无敌代码	商品编号
		毫米	毫米	毫米	毫米							
ALPHA PS-06	主锯片	460	4.4	3.2	30	72	TCG	15°	15°	2/13/94	**LSB46001X**	F03FS08922
	硬质合金划槽锯片	200	4.3-5.5	3.2	20	36	ATB	8°	15°	2/11/66 + 2/10/60 + 2/9/62	**LI25M43PA3**	F03FS02670
ANTHON												
LN (90)	主锯片	400	4.4	3.2	60	72	TCG	15°	15°	2/14/100 + 2/11/85	**LSB40017X**	F03FS09272
	硬质合金划槽锯片	180	4.3-5.5	3.2	20	28	ATB	8°	15°	-	**LI25M43NA3**	F03FS02661
	硬质合金划槽锯片	180	4.3-5.5	3.2	20	36	ATB	8°	15°	-	**LI25M43XA3**	F03FS06372
PORTA 100	主锯片	400	4.4	3.2	60	72	TCG	15°	15°	2/14/100 + 2/11/85	**LSB40017X**	F03FS09272
	硬质合金划槽锯片	180	4.3-5.5	3.2	20	36	ATB	8°	15°	-	**LI25M43XA3**	F03FS06372
LNA (100), LN (120)	主锯片	450	4.4	3.2	60	72	TCG	15°	15°	2/14/125	**LSB45008X**	F03FS09182
	硬质合金划槽锯片	180	4.3-5.5	3.2	20	36	ATB	8°	15°	-	**LI25M43XA3**	F03FS06372
PORTA 150	主锯片	500	4.8	3.5	60	60	TCG	15°	15°	2/11/115	**LSB50009X**	F03FS09189
	硬质合金划槽锯片	180	4.3-5.5	3.2	20	36	ATB	8°	15°	-	**LI25M43XA3**	F03FS06372
AYZA MIZRAK												
LANZA P3	主锯片	320	4.4	3.2	65	60	TCG	15°	15°	2/9/110	**LSB32003X**	F03FS09161
	主锯片	320	4.4	3.2	65	72	TCG	15°	15°	2/9/95 + 2/9/110	**LSB32001X**	F03FS07805
	硬质合金划槽锯片	200	4.3-5.5	3.2	65	36	ATB	8°	15°	2/9/100 + 2/9/110	**LI25M43PI3**	F03FS02681
	主锯片	360	4.4	3.2	65	60	TCG	15°	15°	2/9/110	**LSB36001X**	F03FS10227
	主锯片	360	4.4	3.2	65	72	TCG	15°	15°	2/9/95 + 2/9/110	**LSB36002X**	F03FS07673
	硬质合金划槽锯片	200	4.3-5.5	3.2	65	36	ATB	8°	15°	2/9/100 + 2/9/110	**LI25M43PI3**	F03FS02681
LANZA P4	主锯片	380	4.4	3.2	65	72	TCG	15°	15°	2/9/110	**LSB38014X**	F03FS09166
	硬质合金划槽锯片	200	4.3-5.5	3.2	65	36	ATB	8°	15°	2/9/100 + 2/9/110	**LI25M43PI3**	F03FS02681
LANZA P5	主锯片	400	4.4	3.2	65	72	TCG	15°	15°	2/9/110	**LSB40016X**	F03FS09172
	硬质合金划槽锯片	200	4.3-5.5	3.2	65	36	ATB	8°	15°	2/9/100 + 2/9/110	**LI25M43PI3**	F03FS02681
LANZA P5 CARRERA	主锯片	400	4.4	3.2	65	72	TCG	15°	15°	2/9/110	**LSB40016X**	F03FS09172
	硬质合金划槽锯片	200	4.3-5.5	3.2	65	36	ATB	8°	15°	2/9/100 + 2/9/110	**LI25M43PI3**	F03FS02681
FELDER MAYER												
KAPPA AUTOMATIC 80	主锯片	320	4.4	3.2	30	60	TCG	15°	15°	2/10/60	**LSB32005X**	F03FS09160
	主锯片	320	4.4	3.2	30	72	TCG	15°	15°	2/10/60 + 2/13/94	**LSB32009X**	F03FS10296
	硬质合金划槽锯片	150	4.3-5.6	3.2	30	36	ATB	8°	15°	-	**LI25M43KC3**	F03FS02649
KAPPA AUTOMATIC 80 EDITION	主锯片	320	4.4	3.2	30	60	TCG	15°	15°	2/10/60	**LSB32005X**	F03FS09160
	硬质合金划槽锯片	150	4.3-5.6	3.2	30	36	ATB	8°	15°	-	**LI25M43KC3**	F03FS02649
KAPPA AUTOMATIC CLASSIC	主锯片	320	4.4	3.2	30	60	TCG	15°	15°	2/10/60	**LSB32005X**	F03FS09160
	硬质合金划槽锯片	150	4.3-5.6	3.2	30	36	ATB	8°	15°	-	**LI25M43KC3**	F03FS02649
PS80	主锯片	320	4.4	3.2	30	60	TCG	15°	15°	2/10/60	**LSB32005X**	F03FS09160
	硬质合金划槽锯片	150	4.3-5.6	3.2	30	36	ATB	8°	15°	-	**LI25M43KC3**	F03FS02649
KAPPA AUTOMATIC 100	主锯片	355	4.4	3.2	30	72	TCG	15°	15°	2/10/60	**LSB35504X**	F03FS07674
	硬质合金划槽锯片	150	4.3-5.6	3.2	30	36	ATB	8°	15°	-	**LI25M43KC3**	F03FS02649
PS80 PREMIUM	主锯片	355	4.4	3.2	30	72	TCG	15°	15°	2/10/60	**LSB35504X**	F03FS07674
	硬质合金划槽锯片	150	4.3-5.6	3.2	30	36	ATB	8°	15°	-	**LI25M43KC3**	F03FS02649
KAPPA AUTOMATIC 120	主锯片	400	4.4	3.2	30	48	TCG	15°	15°	2/10/60	**LSB40001X**	F03FS09168
	主锯片	400	4.4	3.2	30	60	TCG	15°	15°	2/10/60	**LSB40004X**	F03FS09169
	主锯片	400	4.4	3.2	30	72	TCG	15°	15°	2/10/60 + 2/13/94	**LSB40007X**	F03FS07725
	硬质合金划槽锯片	150	4.3-5.6	3.2	30	36	ATB	8°	15°	-	**LI25M43KC3**	F03FS02649
PS100	主锯片	400	4.4	3.2	30	48	TCG	15°	15°	2/10/60	**LSB40001X**	F03FS09168
	主锯片	400	4.4	3.2	30	60	TCG	15°	15°	2/10/60	**LSB40004X**	F03FS09169
	主锯片	400	4.4	3.2	30	72	TCG	15°	15°	2/10/60 + 2/13/94	**LSB40007X**	F03FS07725
	硬质合金划槽锯片	150	4.3-5.6	3.2	30	36	ATB	8°	15°	-	**LI25M43KC3**	F03FS02649
PS2 Z	主锯片	450	4.4	3.2	30	72	TCG	15°	15°	2/10/60 + 2/14/95	**LSB45007X**	F03FS09181
	硬质合金划槽锯片	150	4.3-5.6	3.2	30	36	ATB	8°	15°	-	**LI25M43KC3**	F03FS02649
KAPPA AUTOMATIC 140	主锯片	450	4.4	3.2	30	72	TCG	15°	15°	2/10/60 + 2/14/95	**LSB45007X**	F03FS09181
	硬质合金划槽锯片	150	4.3-5.6	3.2	30	36	ATB	8°	15°	-	**LI25M43KC3**	F03FS02649

*** 刀具类型：** 主锯片、划槽锯片、多晶金刚石划槽锯片和后成型划槽锯片。

裁板锯锯片参考表

机床型号	刀具类型 *	D 毫米	B-B1 毫米	b 毫米	d 毫米	Z	齿形	α	β	NL	锐无敌代码	商品编号
FIMAL												
CONCEPT 350	主锯片	350	4.4	3.2	30	72	TCG	15°	15°	2/10/60	**LSB35003X**	F03FS07630
	主锯片	300	4.4	3.0	30	60	TCG	15°	15°	2/10/60	**LSB30001X**	F03FS07802
KR32	主锯片	350	4.4	3.2	30	72	TCG	15°	15°	2/10/60	**LSB35003X**	F03FS07630
KR43	主锯片	350	4.4	3.2	30	72	TCG	15°	15°	2/10/60	**LSB35003X**	F03FS07630
GIBEN												
MK, GAMMA, N, ST, SE, TREND	主锯片	355	4.4	3.2	75	72	TCG	15°	15°	4/15/105 + 2/7/110	**LSB35505X**	F03FS07633
	硬质合金划槽锯片	125	4.3-5.5	3.2	45	24	ATB	0°	15°	-	**LI25M43FE3**	F03FS02645
SMART SP105, ICON 105	主锯片	380	4.4	3.2	50	72	TCG	15°	15°	4/13/80	**LSB38008X**	F03FS09165
	硬质合金划槽锯片	250	4.3-5.5	3.2	50	48	ATB	8°	15°	3/13/80	**LI25M43OF3**	F03FS02669
G 2000 STARMATIC	主锯片	400	4.4	3.2	75	72	TCG	15°	15°	4/15/105 + 2/7/110 + 2/14/100	**LSB40008X**	F03FS07726
	主锯片	400	4.4	3.2	75	84	TCG	15°	15°	4/15/105 + 2/7/110	**LSB40019X**	F03FS08990
	硬质合金划槽锯片	125	4.5-5.7	3.0	45	24	ATB	0°	15°	-	**LI25M45FE3**	F03FS02699
PRISMATIC 101	主锯片	400	4.4	3.2	75	72	TCG	15°	15°	4/15/105 + 2/7/110 + 2/14/100	**LSB40008X**	F03FS07726
	硬质合金划槽锯片	160	4.3-5.5	3.2	45	36	ATB	8°	15°	3/11/70	**LI25M43LE3**	F03FS02655
PRISMATIC 201	主锯片	400	4.4	3.2	75	72	TCG	15°	15°	4/15/105 + 2/7/110 + 2/14/100	**LSB40008X**	F03FS07726
	主锯片	430	4.4	3.2	75	72	TCG	15°	15°	4/15/105 + 2/7/110	**LSB43008X**	F03FS07908
	硬质合金划槽锯片	215	4.3-5.5	3.2	50	42	ATB	8°	15°	2/7/80 + 3/15/80	**LI25M43QF3**	F03FS02685
	硬质合金划槽锯片	300	4.3-5.5	3.5	50	48	ATB	12°	15°	3/15/80	**LI25M43RM3**	F03FS02693
	金刚石划槽锯片	215	4.3-5.1	3.2	50	42	FLAT	6°	14°	2/7/80 + 3/15/80	**DLI25M43QFH4**	F03FS09633
	金刚石划槽锯片	215	4.3-5.1	3.2	50	42	FLAT	6°	14°	2/7/80 + 3/15/80	**DLI25M43QFH6**	F03FS09634
	后成型划槽锯片	300	4.55	3.2	50	72	ATB	15°	15°	3/15/80	**LI27M DD3**	F03FS02743
PRISMATIC 2, 3	主锯片	470	4.4	3.2	75	96	TCG	15°	15°	4/15/105	**LSB47004X**	F03FS09184
	硬质合金划槽锯片	215	4.3-5.5	3.2	50	42	ATB	8°	15°	2/7/80 + 3/15/80	**LI25M43QF3**	F03FS02685
	硬质合金划槽锯片	215	4.5-5.7	3.2	50	42	ATB	8°	15°	3/15/80	**LI25M45PF3**	F03FS02713
	硬质合金划槽锯片	300	4.3-5.5	3.5	50	48	ATB	12°	15°	3/15/80	**LI25M43RM3**	F03FS02693
	金刚石划槽锯片	215	4.3-5.1	3.2	50	42	FLAT	6°	14°	2/7/80 + 3/15/80	**DLI25M43QFH4**	F03FS09633
	金刚石划槽锯片	215	4.3-5.1	3.2	50	42	FLAT	6°	14°	2/7/80 + 3/15/80	**DLI25M43QFH6**	F03FS09634
	后成型划槽锯片	300	4.55	3.2	50	72	ATB	15°	15°	3/15/80	**LI27M DD3**	F03FS02743
ICONFAST LM D-816	主锯片	530	4.8	3.5	75	72	TCG	15°	15°	2/7/110	**LSB53004X**	F03FS09651
	硬质合金划槽锯片	215	4.7-5.9	3.5	50	42	ATB	8°	15°	2/7/80	**LI25M47QF3**	F03FS09650
HOLZHER												
CUT 85, 82	主锯片	350	4.4	3.2	30	72	TCG	15°	15°	2/10/60	**LSB35003X**	F03FS07630
	硬质合金划槽锯片	180	4.3-5.5	3.2	30	28	ATB	8°	15°	2/7/42 + 2/10/60	**LI25M43NC3**	F03FS02663
	硬质合金划槽锯片	180	4.3-5.5	3.2	30	36	ATB	8°	15°	2/7/42 + 2/10/60	**LI25M43XN3**	F03FS06373
	后成型划槽锯片	250	4.60	3.0	30	48	ATB	15°	15°	-	**LI27M BA3**	F03FS02734
TECTRA 6120 CLASSIC	主锯片	350	4.4	3.2	30	72	TCG	15°	15°	2/10/60	**LSB35003X**	F03FS07630
	硬质合金划槽锯片	180	4.3-5.5	3.2	30	36	ATB	8°	15°	2/7/42 + 2/10/60	**LI25M43XN3**	F03FS06373
CUT 110	主锯片	400	4.4	3.2	30	72	TCG	15°	15°	2/10/60 + 2/13/94	**LSB40007X**	F03FS07725
	硬质合金划槽锯片	250	4.3-5.5	3.2	30	48	CON	8°	15°	2/10/60	**LI25M43OC3**	F03FS02668
	后成型划槽锯片	250	4.60	3.0	30	48	ATB	15°	15°	-	**LI27M BA3**	F03FS02734
ZENTREX 6220 (POWER, LIFT, DYNAMIC)	主锯片	430	4.4	3.2	30	72	TCG	15°	15°	2/13/94	**LSB43007X**	F03FS09177
	硬质合金划槽锯片	180	4.3-5.5	3.2	30	36	ATB	8°	15°	2/7/42 + 2/10/60	**LI25M43XN3**	F03FS06373
HOLZMA												
HPP130	主锯片	300	4.4	3.2	60	72	TCG	15°	15°	2/14/100	**LSB30012X**	F03FS09207
	金刚石划槽锯片	180	4.3-5.1	3.2	45	30	FLAT	6°	14°	-	**DLI25M43NEH4**	F03FS09621
	金刚石划槽锯片	180	4.3-5.1	3.2	45	30	FLAT	6°	14°	-	**DLI25M43NEH6**	F03FS09622
	硬质合金划槽锯片	180	4.3-5.5	3.2	45	36	CON	8°	15°	-	**LI25M43NE3**	F03FS02664

*** 刀具类型：** 主锯片、划槽锯片、多晶金刚石划槽锯片和后成型划槽锯片。

裁板锯锯片参考表

机床型号	刀具类型 *	D	B-B1	b	d	Z	齿形	α	β	NL	锐无敌代码	商品编号
		毫米	毫米	毫米	毫米							
HPP230, 250 (2014 年 6 月前)	主锯片	300	4.4	3.2	60	72	TCG	15°	15°	2/14/100	LSB30012X	F03FS09207
	主锯片	350	4.4	3.2	60	72	TCG	15°	15°	2/14/100	LSB35004X	F03FS07636
	硬质合金划槽锯片	200	4.3-5.5	3.2	45	36	ATB	8°	15°	-	LI25M43PE3	F03FS02676
	硬质合金划槽锯片	180	4.3-5.5	3.2	45	36	ATB	8°	15°	-	LI25M43NE3	F03FS02664
	金刚石划槽锯片	180	4.3-5.1	3.2	45	30	FLAT	6°	14°	-	DLI25M43NEH4	F03FS09621
	金刚石划槽锯片	180	4.3-5.1	3.2	45	30	FLAT	6°	14°	-	DLI25M43NEH6	F03FS09622
SAWTEQ B-200	主锯片	310	4.4	3.2	60	72	TCG	15°	15°	2/14/100	LSB31001X	F03FS09949
	硬质合金划槽锯片	200	4.3-5.5	3.2	45	36	ATB	8°	15°	-	LI25M43PE3	F03FS02676
HPP350	主锯片	350	4.4	3.2	75	72	TCG	15°	15°	-	LSB35008X	F03FS07634
	硬质合金划槽锯片	180	4.3-5.5	3.2	45	36	ATB	8°	15°	-	LI25M43NE3	F03FS02664
	金刚石划槽锯片	180	4.3-5.1	3.2	45	30	FLAT	6°	14°	-	DLI25M43NEH4	F03FS09621
	金刚石划槽锯片	180	4.3-5.1	3.2	45	30	FLAT	6°	14°	-	DLI25M43NEH6	F03FS09622
HPP180	主锯片	380	4.4	3.2	60	72	TCG	15°	15°	2/14/100	LSB38002X	F03FS07631
	硬质合金划槽锯片	180	4.3-5.5	3.2	45	36	ATB	8°	15°	-	LI25M43NE3	F03FS02664
	金刚石划槽锯片	180	4.3-5.1	3.2	45	30	FLAT	6°	14°	-	DLI25M43NEH4	F03FS09621
	金刚石划槽锯片	180	4.3-5.1	3.2	45	30	FLAT	6°	14°	-	DLI25M43NEH6	F03FS09622
HPP380, 82	主锯片	380	4.4	3.2	60	72	TCG	15°	15°	2/14/100	LSB38002X	F03FS07631
	主锯片	380	4.8	3.5	60	72	TCG	15°	15°	2/14/100	LSB38004X	F03FS07632
	主锯片	380	4.8	3.5	60	84	TCG	15°	15°	2/14/100	LSB38005X	F03FS07807
	硬质合金划槽锯片	180	4.3-5.5	3.2	45	36	ATB	8°	15°	-	LI25M43NE3	F03FS02664
	硬质合金划槽锯片	180	4.7-5.9	3.5	45	36	ATB	8°	15°	-	LI25M47NE3	F03FS02715
	金刚石划槽锯片	180	4.3-5.1	3.2	45	30	FLAT	6°	14°	-	DLI25M43NEH4	F03FS09621
	金刚石划槽锯片	180	4.3-5.1	3.2	45	30	FLAT	6°	14°	-	DLI25M43NEH6	F03FS09622
	金刚石划槽锯片	180	4.7-5.5	3.5	45	30	FLAT	6°	14°	-	DLI25M47NEH4	F03FS09623
	金刚石划槽锯片	180	4.7-5.5	3.5	45	30	FLAT	6°	14°	-	DLI25M47NEH6	F03FS09624
	后成型划糟锯片	280	5.0	3.5	45	84	ATB	15°	15°	-	LI27M CA3	F03FS02736
HPL410	主锯片	420	4.8	3.5	60	60	TCG	15°	15°	2/14/125	LSB42001X	F03FS10234
	主锯片	420	4.8	3.5	60	84	TCG	15°	15°	2/14/100 + 2/14/125	LSB42002X	F03FS09176
	硬质合金划槽锯片	180	4.7-5.9	3.5	45	36	ATB	8°	15°	-	LI25M47NE3	F03FS02715
	金刚石划槽锯片	180	4.7-5.5	3.5	45	30	FLAT	6°	14°	-	DLI25M47NEH4	F03FS09623
	金刚石划槽锯片	180	4.7-5.5	3.5	45	30	FLAT	6°	14°	-	DLI25M47NEH6	F03FS09624
	后成型划糟锯片	340	5.0	3.5	45	108	ATB	15°	15°	3/14/65	LI27M EB3	F03FS02747
HPP430, 510, 11	主锯片	450	4.8	3.5	60	72	TCG	15°	15°	2/14/125 + 2/17/100	LSB45017X	F03FS07391
	硬质合金划槽锯片	180	4.7-5.9	3.5	45	36	ATB	8°	15°	-	LI25M47NE3	F03FS02715
	金刚石划槽锯片	180	4.7-5.5	3.5	45	30	FLAT	6°	14°	-	DLI25M47NEH4	F03FS09623
	金刚石划槽锯片	180	4.7-5.5	3.5	45	30	FLAT	6°	14°	-	DLI25M47NEH6	F03FS09624
	后成型划糟锯片	340	5.0	3.5	45	108	ATB	15°	15°	3/14/65	LI27M EB3	F03FS02747
22	主锯片	500	4.8	3.5	60	72	TCG	15°	15°	2/11/115	LSB50011X	F03FS09191
	硬质合金划槽锯片	200	4.7-5.9	3.5	45	36	ATB	8°	15°	-	LI25M47PE3	F03FS02719
	金刚石划槽锯片	200	4.7-5.5	3.5	45	36	FLAT	6°	14°	-	DLI25M47PEH4	F03FS09629
	金刚石划槽锯片	200	4.7-5.5	3.5	45	36	FLAT	6°	14°	-	DLI25M47PEH6	F03FS09630
	后成型划糟锯片	340	5.0	3.5	45	108	ATB	15°	15°	3/14/65	LI27M EB3	F03FS02747
HPL550	主锯片	520	4.8	3.5	60	72	TCG	15°	15°	2/11/115 + 2/19/120	LSB52003X	F03FS09192
	硬质合金划槽锯片	200	4.7-5.9	3.5	45	36	ATB	8°	15°	-	LI25M47PE3	F03FS02719
	金刚石划槽锯片	200	4.7-5.5	3.5	45	36	FLAT	6°	14°	-	DLI25M47PEH4	F03FS09629
	金刚石划槽锯片	200	4.7-5.5	3.5	45	36	FLAT	6°	14°	-	DLI25M47PEH6	F03FS09630
	后成型划糟锯片	340	5.0	3.5	45	108	ATB	15°	15°	3/14/65	LI27M EB3	F03FS02747
HPL570	主锯片	570	4.8	3.5	60	60	TCG	15°	15°	2/11/115 + 2/19/120	LSB57001X	F03FS09199
	硬质合金划槽锯片	200	4.7-5.9	3.5	45	36	ATB	8°	15°	-	LI25M47PE3	F03FS02719
	金刚石划槽锯片	200	4.7-5.5	3.5	45	36	FLAT	6°	14°	-	DLI25M47PEH4	F03FS09629
	金刚石划槽锯片	200	4.7-5.5	3.5	45	36	FLAT	6°	14°	-	DLI25M47PEH6	F03FS09630
	后成型划糟锯片	340	5.0	3.5	45	108	ATB	15°	15°	3/14/65	LI27M EB3	F03FS02747

*** 刀具类型：** 主锯片、划槽锯片、多晶金刚石划槽锯片和后成型划槽锯片。

裁板锯锯片参考表

机床型号	刀具类型 *	D	B-B1	b	d	Z	齿形	α	β	NL	锐无敌代码	商品编号
		毫米	毫米	毫米	毫米							
HPP42, 33	主锯片	600	5.8	4.0	60	60	TCG	15°	15°	2/11/115 + 2/19/120	LSB60001X	F03FS09200
	主锯片	600	5.8	4.0	60	72	TCG	15°	15°	2/11/115 + 2/19/120	LSB60002X	F03FS09201
	硬质合金划槽锯片	200	5.7-6.9	4.0	45	36	ATB	8°	15°	-	LI25M57PE3	F03FS02728
HOMAG												
CH 3	主锯片	300	4.4	3.0	75	60	TCG	15°	15°	-	LSB30003X	F03FS03916
	硬质合金划槽锯片	125	4.3-5.5	3.2	45	24	ATB	0°	15°	-	LI25M43FE3	F03FS02645
CH 3	主锯片	300	4.4	3.0	75	60	TCG	15°	15°	-	LSB30003X	F03FS03916
	硬质合金划槽锯片	125	4.3-5.5	3.2	45	24	ATB	0°	15°	-	LI25M43FE3	F03FS02645
CT 04/40	主锯片	300	4.4	3.0	75	60	TCG	15°	15°	-	LSB30003X	F03FS03916
	硬质合金划槽锯片	150	4.3-5.6	3.2	45	36	ATB	8°	15°	-	LI25M43KE3	F03FS02651
CV'S	主锯片	300	4.4	3.0	75	60	TCG	15°	15°	-	LSB30003X	F03FS10218
	硬质合金划槽锯片	125	4.3-5.5	3.2	45	24	ATB	0°	15°	-	LI25M43FE3	F03FS02645
CH 04	主锯片	355	4.4	3.2	75	72	TCG	15°	15°	3/7/100	LSB35507X	F03FS07710
	硬质合金划槽锯片	180	4.3-5.5	3.2	45	36	ATB	8°	15°	-	LI25M43NE3	F03FS02664
	金刚石划槽锯片	180	4.3-5.1	3.2	45	30	FLAT	6°	14°	-	DLI25M43NEH4	F03FS09621
	金刚石划槽锯片	180	4.3-5.1	3.2	45	30	FLAT	6°	14°	-	DLI25M43NEH6	F03FS09622
CH 08/12	主锯片	400	4.4	3.2	75	72	TCG	15°	15°	4/15/105 + 2/7/110 + 2/14/100	LSB40008X	F03FS07726
	硬质合金划槽锯片	150	4.3-5.6	3.2	45	36	ATB	8°	15°	-	LI25M43KE3	F03FS02651
NANXING												
NPC330	主锯片	380	4.4	3.2	60	72	TCG	15°	15°	2/14/100	LSB38002X	F03FS07631
	主锯片	350	4.4	3.2	60	72	TCG	15°	15°	2/14/100	LSB35004X	F03FS07636
	硬质合金划槽锯片	200	4.3-5.5	3.2	45	36	ATB	8°	15°	-	LI25M43PE3	F03FS02676
MJB1327B	主锯片	450	4.8	3.5	60	72	TCG	15°	15°	2/14/125 + 2/17/100	LSB45017X	F03FS09272
	主锯片	400	4.4	3.2	60	84	TCG	15°	15°	2/14/100	LSB40021X	F03FS09255
	硬质合金划槽锯片	180	4.3-5.5	3.2	30	36	ATB	8°	15°	2/7/42 + 2/10/60	LI25M43XN3	F03FS06373
NP280FG NP280F	主锯片	450	4.8	3.5	60	72	TCG	15°	15°	2/14/125 + 2/17/100	LSB45017X	F03FS09272
	主锯片	400	4.4	3.2	60	84	TCG	15°	15°	2/14/100	LSB40021X	F03FS09255
	主锯片	350	4.4	3.2	60	72	TCG	15°	15°	2/14/100	LSB35004X	F03FS07636
	硬质合金划槽锯片	180	4.3-5.5	3.2	30	36	ATB	8°	15°	2/7/42 + 2/10/60	LI25M43XN3	F03FS06373
NPL330HG NP330H NP330HG	主锯片	450	4.8	3.5	60	72	TCG	15°	15°	2/14/125 + 2/17/100	LSB45017X	F03FS07391
	硬质合金划槽锯片	180	4.7-5.9	3.5	45	36	ATB	8°	15°	-	LI25M47NE3	F03FS02715
	金刚石划槽锯片	180	4.7-5.5	3.5	45	30	FLAT	6°	14°	-	DLI25M47NEH4	F03FS09623
	金刚石划槽锯片	180	4.7-5.5	3.5	45	30	FLAT	6°	14°	-	DLI25M47NEH6	F03FS09624
NP380FG NP330FG NP330F	主锯片	450	4.8	3.5	60	72	TCG	15°	15°	2/14/125 + 2/17/100	LSB45017X	F03FS09272
	主锯片	400	4.4	3.2	60	84	TCG	15°	15°	2/14/100	LSB40021X	F03FS09255
	硬质合金划槽锯片	180	4.7-5.9	3.5	45	36	ATB	8°	15°	-	LI25M47NE3	F03FS02664
	金刚石划槽锯片	180	4.7-5.5	3.5	45	30	FLAT	6°	14°	-	DLI25M47NEH4	F03FS09623
	金刚石划槽锯片	180	4.7-5.5	3.5	45	30	FLAT	6°	14°	-	DLI25M47NEH6	F03FS09624
NZH3318 NPD380	主锯片	450	4.8	3.5	60	72	TCG	15°	15°	2/14/125 + 2/17/100	LSB45017X	F03FS07391
	硬质合金划槽锯片	180	4.7-5.9	3.5	45	36	ATB	8°	15°	-	LI25M47NE3	F03FS02715
	金刚石划槽锯片	180	4.7-5.5	3.5	45	30	FLAT	6°	14°	-	DLI25M47NEH4	F03FS09623
	金刚石划槽锯片	180	4.7-5.5	3.5	45	30	FLAT	6°	14°	-	DLI25M47NEH6	F03FS09624
NIMAC												
HERMES 70 CNC	主锯片	300	4.4	3.0	65	72	TCG	15°	15°	2/9/95 + 2/9/110	LSB30006X	F03FS09158
	主锯片	320	4.4	3.2	65	72	TCG	15°	15°	2/9/95 + 2/9/110	LSB32001X	F03FS07805
ATLAS 80	主锯片	320	4.4	3.2	65	72	TCG	15°	15°	2/9/95 + 2/9/110	LSB32001X	F03FS07805
ATLAS 100/100TL	主锯片	355	4.4	3.2	65	72	TCG	15°	15°	2/9/95 + 2/9/110	LSB35508X	F03FS08740
	主锯片	360	4.4	3.2	65	72	TCG	15°	15°	2/9/95 + 2/9/110	LSB36002X	F03FS07673
PANHANS												
EURO 10 SF	主锯片	300	4.4	3.0	30	60	TCG	15°	15°	2/10/60	LSB30001X	F03FS07802
	硬质合金划槽锯片	250	4.3-5.5	3.2	30	48	CON	8°	15°	2/10/60	LI25M430C3	F03FS02668
	后成型划槽锯片	250	4.6	3.0	30	48	ATB	15°	15°	-	LI27M BA3	F03FS02734

*** 刀具类型：** 主锯片、划槽锯片、多晶金刚石划槽锯片和后成型划槽锯片。

裁板锯锯片参考表

机床型号	刀具类型 *	D	B-B1	b	d	Z	齿形	α	β	NL	锐无敌代码	商品编号
		毫米	毫米	毫米	毫米							
EURO 5 (SF, COMPACT, ECOPAN)	主锯片	300	4.4	3.0	30	60	TCG	15°	15°	2/10/60	**LSB30001X**	F03FS07802
	硬质合金划槽锯片	125	4.3-5.5	3.2	20	24	CON	0°	15°	-	**LI25M43FA3**	F03FS02643
EURO10, 693/SH 70	主锯片	300	4.4	3.0	30	60	TCG	15°	15°	2/10/60	**LSB30001X**	F03FS07802
	硬质合金划槽锯片	125	4.3-5.5	3.2	20	24	CON	0°	15°	-	**LI25M43FA3**	F03FS02643
	硬质合金划槽锯片	180	4.3-5.5	3.2	30	28	CON	8°	15°	2/7/42 + 2/10/60	**LI25M43NC3**	F03FS02663
S 45	主锯片	300	4.4	3.0	30	60	TCG	15°	15°	2/10/60	**LSB30001X**	F03FS07802
	主锯片	350	4.4	3.2	30	72	TCG	15°	15°	2/10/60	**LSB35003X**	F03FS07630
	硬质合金划槽锯片	180	4.3-5.5	3.2	30	28	CON	8°	15°	2/7/42 + 2/10/60	**LI25M43NC3**	F03FS02663
EURO 12, 30	主锯片	350	4.4	3.2	30	72	TCG	15°	15°	2/10/60	**LSB35003X**	F03FS07630
	硬质合金划槽锯片	180	4.3-5.5	3.2	30	28	CON	8°	15°	2/7/42 + 2/10/60	**LI25M43NC3**	F03FS02663
EURO 12 SF	主锯片	350	4.4	3.2	30	72	TCG	15°	15°	2/10/60	**LSB35003X**	F03FS07630
	硬质合金划槽锯片	280	4.3-5.5	3.2	30	48	CON	12°	15°	2/10/60	**LI25M43VC3**	F03FS07419
POLYPAN 47	主锯片	350	4.4	3.2	30	72	TCG	15°	15°	2/10/60	**LSB35003X**	F03FS07630
	硬质合金划槽锯片	180	4.3-5.5	3.2	30	28	CON	8°	15°	2/7/42 + 2/10/60	**LI25M43NC3**	F03FS02663
	后成型划槽锯片	300	4.55	3.0	30	72	ATB	15°	15°	-	**LI27M DF3**	F03FS02745
EUROSTAR 2 XL, POLYSTAR	主锯片	370	4.4	3.2	30	72	TCG	15°	15°	2/10/60	**LSC37001**	F03FS06312
	硬质合金划槽锯片	180	4.3-5.5	3.2	30	28	CON	8°	15°	2/7/42 + 2/10/60	**LI25M43NC3**	F03FS02663
	硬质合金划槽锯片	280	4.3-5.5	3.2	30	48	CON	6°	15°	2/10/60	**LI25M43VC3**	F03FS07419
EURO 32	主锯片	370	4.4	3.2	30	72	TCG	15°	15°	2/10/60	**LSB37001X**	F03FS10228
	硬质合金划槽锯片	180	4.3-5.5	3.2	30	28	CON	8°	15°	2/7/42 + 2/10/60	**LI25M43NC3**	F03FS02663
693/SH 110	主锯片	400	4.4	3.2	30	72	TCG	15°	15°	2/10/60 + 2/13/94	**LSB40007X**	F03FS07725
	硬质合金划槽锯片	180	4.3-5.5	3.2	30	28	CON	8°	15°	2/7/42 + 2/10/60	**LI25M43NC3**	F03FS02663
EUROSTAR 2 XXL	主锯片	400	4.4	3.2	30	72	TCG	15°	15°	2/10/60 + 2/13/94	**LSB40007X**	F03FS07725
	硬质合金划槽锯片	180	4.3-5.5	3.2	30	28	CON	8°	15°	2/7/42 + 2/10/60	**LI25M43NC3**	F03FS02663
	硬质合金划槽锯片	280	4.3-5.5	3.2	30	48	CON	6°	15°	2/10/60	**LI25M43VC3**	F03FS07419
SCHEER KOCH												
PA 6000, 5500	主锯片	350	4.4	3.2	30	72	TCG	15°	15°	2/10/60	**LSB35003X**	F03FS07630
	硬质合金划槽锯片	200	4.3-5.5	3.2	20	36	ATB	8°	15°	2/11/66 + 2/10/60 + 2/9/62	**LI25M43PA3**	F03FS02670
	硬质合金划槽锯片	200	4.3-5.5	3.2	30	36	ATB	8°	15°	2/9/60 + 2/10/60	**LI25M43PC3**	F03FS02674
SCHELLING												
FH3	主锯片	300	4.4	3.0	30	72	TCG	15°	15°	2/10/60	**LSB30005X**	F03FS07803
	主锯片	350	4.4	3.2	30	72	TCG	15°	15°	2/10/60	**LSB35003X**	F03FS07630
	硬质合金划槽锯片	180	4.3-5.5	3.2	30	36	ATB	8°	15°	2/7/42 + 2/10/60	**LI25M43XN3**	F03FS06373
FH4 (至 2015 / 06)	主锯片	350	4.4	3.2	30	72	TCG	15°	15°	2/10/60	**LSB35003X**	F03FS07630
	硬质合金划槽锯片	300	4.3-5.5	3.2	30	48	ATB	12°	15°	2/11/73 + 2/11/75 + 2/13/94	**LI25M43RC3**	F03FS07577
S45	主锯片	350	4.4	3.2	30	72	TCG	15°	15°	2/10/60	**LSB35003X**	F03FS07630
	主锯片	400	4.4	3.2	30	72	TCG	15°	15°	2/10/60 + 2/13/94	**LSB40007X**	F03FS07725
	硬质合金划槽锯片	180	4.3-5.5	3.2	30	36	ATB	8°	15°	2/7/42 + 2/10/60	**LI25M43XN3**	F03FS06373
	硬质合金划槽锯片	300	4.3-5.5	3.2	30	48	ATB	12°	15°	2/11/73 + 2/11/75 + 2/13/94	**LI25M43RC3**	F03FS07577
SCHELLING FH4 (从 2015 / 07 至 2017 / 07)	主锯片	360	4.4	3.2	30	72	TCG	15°	15°	2/13/94	**LSB36003X**	F03FS09341
	硬质合金划槽锯片	200	4.3-5.5	3.2	20	36	ATB	8°	15°	2/11/66 + 2/10/60 + 2/9/62	**LI25M43PA3**	F03FS02670
FH4 (从 2017 / 07)	主锯片	360	4.4	3.2	30	72	TCG	15°	15°	2/13/94	**LSB36003X**	F03FS09341
	硬质合金划槽锯片	300	4.3-5.5	3.2	30	48	ATB	12°	15°	2/11/73 + 2/11/75 + 2/13/94	**LI25M43RC3**	F03FS07577
FH5 (从 2015 / 07)	主锯片	400	4.4	3.2	30	72	TCG	15°	15°	2/10/60 + 2/13/94	**LSB40007X**	F03FS07725
	硬质合金划槽锯片	300	4.3-5.5	3.2	30	48	ATB	12°	15°	2/11/73 + 2/11/75 + 2/13/94	**LI25M43RC3**	F03FS07577
FH5 (从 2015 / 07)	主锯片	400	4.4	3.2	30	72	TCG	15°	15°	2/10/60 + 2/13/94	**LSB40007X**	F03FS07725
	硬质合金划槽锯片	300	4.3-5.5	3.2	30	48	ATB	12°	15°	2/11/73 + 2/11/75 + 2/13/94	**LI25M43RC3**	F03FS07577
FH5	主锯片	400	4.4	3.2	30	72	TCG	15°	15°	2/10/60 + 2/13/94	**LSB40007X**	F03FS07725
	硬质合金划槽锯片	200	4.3-5.5	3.2	20	36	ATB	8°	15°	2/11/66 + 2/10/60 + 2/9/62	**LI25M43PA3**	F03FS02670
FK4 (从 2015 / 07)	主锯片	400	4.4	3.2	30	72	TCG	15°	15°	2/10/60 + 2/13/94	**LSB40007X**	F03FS07725
	硬质合金划槽锯片	200	4.3-5.5	3.2	20	36	ATB	8°	15°	2/11/66 + 2/10/60 + 2/9/62	**LI25M43PA3**	F03FS02670
FK4 (从 2017 / 07)	主锯片	400	4.4	3.2	30	72	TCG	15°	15°	2/10/60 + 2/13/94	**LSB40007X**	F03FS07725
	硬质合金划槽锯片	300	4.3-5.5	3.2	30	48	ATB	12°	15°	2/11/73 + 2/11/75 + 2/13/94	**LI25M43RC3**	F03FS07577

*** 刀具类型：** 主锯片、划槽锯片、多晶金刚石划槽锯片和后成型划槽锯片。

裁板锯锯片参考表

机床型号	刀具类型 *	D	B-B1	b	d	Z	齿形	α	β	NL	锐无敌代码	商品编号
		毫米	毫米	毫米	毫米							
FH6、AH6、CH6 (至 2015 / 06)	主锯片	460	4.4	3.2	30	72	TCG	15°	15°	2/13/94	**LSB46001X**	F03FS08922
	硬质合金划槽锯片	200	4.3-5.5	3.2	20	36	ATB	8°	15°	2/11/66 + 2/10/60 + 2/9/62	**LI25M43PA3**	F03FS02670
FK6, FP6, FM6	主锯片	460	4.4	3.2	30	72	TCG	15°	15°	2/13/94	**LSB46001X**	F03FS08922
	硬质合金划槽锯片	200	4.3-5.5	3.2	20	36	ATB	8°	15°	2/11/66 + 2/10/60 + 2/9/62	**LI25M43PA3**	F03FS02670
FH6、AH6、CH6 (从 2015 / 07 开始)	主锯片	480	4.8	3.5	30	72	TCG	15°	15°	2/10/60 + 2/13/94	**LSB48004X**	F03FS09187
	硬质合金划槽锯片	220	4.7-5.9	3.5	20	36	ATB	8°	15°	2/9/62	**LI25M47UA3**	F03FS09266
	硬质合金划槽锯片	200	4.7-5.9	3.5	20	36	ATB	8°	15°	2/11/66	**LI25M47PA3**	F03FS02716
FL	主锯片	480	4.4	3.2	30	72	TCG	15°	15°	2/10/60 + 2/13/94	**LSB48007X**	F03FS09914
	硬质合金划槽锯片	200	4.3-5.5	3.2	20	36	ATB	8°	15°	2/11/66 + 2/10/60 + 2/9/62	**LI25M43PA3**	F03FS02670
FH8, AH8, CH8	主锯片	520	4.8	3.5	30	72	TCG	15°	15°	2/13/94	**LSB52007X**	F03FS09319
	主锯片	520	4.4	3.2	30	72	TCG	15°	15°	2/13/94	**LSB52008X**	F03FS09319
	硬质合金划槽锯片	200	4.3-5.5	3.2	20	36	ATB	8°	15°	2/11/66 + 2/10/60 + 2/9/62	**LI25M43PA3**	F03FS02670
	硬质合金划槽锯片	220	4.7-5.9	3.5	20	36	ATB	8°	15°	2/9/62	**LI25M47UA3**	F03FS09266
	硬质合金划槽锯片	200	4.7-5.9	3.5	20	36	ATB	8°	15°	2/11/66	**LI25M47PA3**	F03FS02716
FK8, FM8	主锯片	520	4.8	3.5	30	72	TCG	15°	15°	2/13/94	**LSB52007X**	F03FS09319
	硬质合金划槽锯片	200	4.7-5.9	3.5	20	36	ATB	8°	15°	2/11/66	**LI25M47PA3**	F03FS02716
	主锯片	520	4.4	3.2	30	72	TCG	15°	15°	2/13/94	**LSB52008X**	F03FS09319
	硬质合金划槽锯片	200	4.3-5.5	3.2	20	36	ATB	8°	15°	2/11/66 + 2/10/60 + 2/9/62	**LI25M43PA3**	F03FS02670
FK10, FM10	主锯片	680	6.2	4.2	40	60	TCG	18°	13°	2/13/140 + 2/17/140 + 2/13/114	**LSB68001X**	F03FS09203
	硬质合金划槽锯片	200	6.1-7.3	4.0	20	36	ATB	8°	15°	2/11/66	**LI25M61PA3**	F03FS02730
ASH (FSM)	主锯片	720	6.4	4.4	40	60	TCG	18°	13°	2/14/114 + 2/14/140	**LSB72001X**	F03FS09204
	硬质合金划槽锯片	220	6.3-7.5	4.4	20	36	ATB	8°	15°	2/11/66	**LI25M63UA3**	F03FS02732
SCM												
PRIMA 50	主锯片	300	4.4	3.0	80	60	TCG	15°	15°	4/9/100 + 2/14/110	**LSB30004X**	F03FS09157
	主锯片	300	4.4	3.0	80	72	TCG	15°	15°	4/9/100 + 2/14/110	**LSB30008X**	F03FS07804
	硬质合金划槽锯片	160	4.3-5.5	3.2	55	36	ATB	8°	15°	3/6/84 + 3/7/66	**LI25M43LG3**	F03FS02657
PRIMA 67	主锯片	320	4.4	3.2	80	60	TCG	10°	15°	4/9/100 + 2/9/110 + 2/14/110	**LSB32006X**	F03FS10101
	硬质合金划槽锯片	160	4.3-5.5	3.2	55	36	ATB	8°	15°	3/6/84 + 3/7/66	**LI25M43LG3**	F03FS02657
	后成型划槽锯片	280	4.65	3.2	80	72	ATB	15°	15°	2/14/110	**LI27M47VL3**	F03FS08014
IMPACT 85 K	主锯片	350	4.4	3.2	80	72	TCG	15°	15°	4/9/100 + 2/9/110 + 2/14/110	**LSB35005X**	F03FS07635
	硬质合金划槽锯片	160	4.3-5.5	3.2	55	36	ATB	8°	15°	3/6/84 + 3/7/66	**LI25M43LG3**	F03FS02657
IMPACT 105 C/D, PLUS 105 C/D/P	主锯片	380	4.4	3.2	80	72	TCG	15°	15°	4/9/100 + 2/9/110 + 2/14/110	**LSB38010X**	F03FS07808
	硬质合金划槽锯片	160	4.3-5.5	3.2	55	36	ATB	8°	15°	3/6/84 + 3/7/66	**LI25M43LG3**	F03FS02657
IMPACT 90	主锯片	380	4.4	3.2	80	48	TCG	15°	15°	4/9/100 + 2/9/110 + 2/14/110	**LSB38009X**	F03FS09164
	硬质合金划槽锯片	160	4.3-5.5	3.2	55	36	ATB	8°	15°	3/6/84 + 3/7/66	**LI25M43LG3**	F03FS02657
	硬质合金划槽锯片	200	4.3-5.5	3.2	80	36	ATB	8°	15°	2/14/110	**LI25M43PL3**	F03FS02683
	金刚石划槽锯片	200	4.3-5.1	3.2	80	36	FLAT	6°	14°	2/14/110	**DLI25M43PLH4**	F03FS09627
	金刚石划槽锯片	200	4.3-5.1	3.2	80	36	FLAT	6°	14°	2/14/110	**DLI25M43PLH6**	F03FS09628
	后成型划槽锯片	300	4.70	3.2	80	72	ATB	15°	15°	2/14/110	**LI27M DC3**	F03FS02741
IMPACT 110	主锯片	400	4.4	3.2	80	72	TCG	15°	15°	4/9/100 + 2/9/110 + 2/14/110 + 2/14/125	**LSB40012X**	F03FS09173
	硬质合金划槽锯片	160	4.3-5.5	3.2	55	36	ATB	8°	15°	3/6/84 + 3/7/66	**LI25M43LG3**	F03FS02657
	硬质合金划槽锯片	200	4.3-5.5	3.2	80	36	ATB	8°	15°	2/14/110	**LI25M43PL3**	F03FS02683
	金刚石划槽锯片	200	4.3-5.1	3.2	80	36	FLAT	6°	14°	2/14/110	**DLI25M43PLH4**	F03FS09627
	金刚石划槽锯片	200	4.3-5.1	3.2	80	36	FLAT	6°	14°	2/14/110	**DLI25M43PLH6**	F03FS09628
	后成型划槽锯片	300	4.7	3.2	80	72	ATB	15°	15°	2/14/110	**LI27M DC3**	F03FS02741
SCM-GABBIANI												
GALAXY 90	主锯片	300	4.4	3.0	80	60	TCG	15°	15°	4/9/100 + 2/14/110	**LSB30004X**	F03FS09157
	主锯片	300	4.4	3.0	80	72	TCG	15°	15°	4/9/100 + 2/14/110	**LSB30008X**	F03FS07804
	硬质合金划槽锯片	200	4.3-5.5	3.2	80	36	ATB	8°	15°	2/14/110	**LI25M43PL3**	F03FS02683
	金刚石划槽锯片	200	4.3-5.1	3.2	80	36	FLAT	6°	14°	2/14/110	**DLI25M43PLH4**	F03FS09627
	金刚石划槽锯片	200	4.3-5.1	3.2	80	36	FLAT	6°	14°	2/14/110	**DLI25M43PLH6**	F03FS09628
	后成型划槽锯片	300	4.70	3.2	80	72	ATB	15°	15°	2/14/110	**LI27M DC3**	F03FS02741

*** 刀具类型：** 主锯片、划槽锯片、多晶金刚石划槽锯片和后成型划槽锯片。

裁板锯锯片参考表

机床型号	刀具类型 *	D	B-B1	b	d	Z	齿形	α	β	NL	锐无敌代码	商品编号
		毫米	毫米	毫米	毫米							
GALAXY 85	主锯片	350	4.4	3.2	80	72	TCG	15°	15°	4/9/100 + 2/9/110 + 2/14/110	LSB35005X	F03FS07635
	硬质合金划槽锯片	200	4.3-5.5	3.2	80	36	ATB	8°	15°	2/14/110	LI25M43PL3	F03FS02683
	金刚石划槽锯片	200	4.3-5.1	3.2	80	36	FLAT	6°	14°	2/14/110	DLI25M43PLH4	F03FS09627
	金刚石划槽锯片	200	4.3-5.1	3.2	80	36	FLAT	6°	14°	2/14/110	DLI25M43PLH6	F03FS09628
GALAXY3 110, 110A	主锯片	400	4.4	3.2	80	72	TCG	15°	15°	4/9/100 + 2/9/110 + 2/14/110 + 2/14/125	LSB40012X	F03FS09173
	硬质合金划槽锯片	200	4.3-5.5	3.2	80	36	ATB	8°	15°	2/14/110	LI25M43PL3	F03FS02683
	金刚石划槽锯片	200	4.3-5.1	3.2	80	36	FLAT	6°	14°	2/14/110	DLI25M43PLH4	F03FS09627
	金刚石划槽锯片	200	4.3-5.1	3.2	80	36	FLAT	6°	14°	2/14/110	DLI25M43PLH6	F03FS09628
	后成型划槽锯片	300	4.70	3.2	80	72	ATB	15°	15°	2/14/110	LI27M DC3	F03FS02741
GALAXY 115	主锯片	400	4.4	3.2	80	72	TCG	15°	15°	4/9/100 + 2/9/110 + 2/14/110 + 2/14/125	LSB40012X	F03FS09173
	硬质合金划槽锯片	200	4.3-5.5	3.2	80	36	ATB	8°	15°	2/14/110	LI25M43PL3	F03FS02683
	金刚石划槽锯片	200	4.3-5.1	3.2	80	36	FLAT	6°	14°	2/14/110	DLI25M43PLH4	F03FS09627
	金刚石划槽锯片	200	4.3-5.1	3.2	80	36	FLAT	6°	14°	2/14/110	DLI25M43PLH6	F03FS09628
GALAXY3 130, 130A	主锯片	430	4.4	3.2	80	72	TCG	15°	15°	2/9/130 + 2/14/110 + 4/19/120	LSB43009X	F03FS07909
	硬质合金划槽锯片	200	4.3-5.5	3.2	80	36	ATB	8°	15°	2/14/110	LI25M43PL3	F03FS02683
	金刚石划槽锯片	200	4.3-5.1	3.2	80	36	FLAT	6°	14°	2/14/110	DLI25M43PLH4	F03FS09627
	金刚石划槽锯片	200	4.3-5.1	3.2	80	36	FLAT	6°	14°	2/14/110	DLI25M43PLH6	F03FS09628
	后成型划槽锯片	300	4.70	3.2	80	72	ATB	15°	15°	2/14/110	LI27M DC3	F03FS02741
GALAXY3 145	主锯片	450	4.4	3.2	80	72	TCG	15°	15°	2/9/130 + 2/14/110 + 4/19/120	LSB45009X	F03FS07811
	硬质合金划槽锯片	200	4.3-5.5	3.2	80	36	ATB	8°	15°	2/14/110	LI25M43PL3	F03FS02683
	金刚石划槽锯片	200	4.3-5.1	3.2	80	36	FLAT	6°	14°	2/14/110	DLI25M43PLH4	F03FS09627
	金刚石划槽锯片	200	4.3-5.1	3.2	80	36	FLAT	6°	14°	2/14/110	DLI25M43PLH6	F03FS09628
GALAXY 140, ELITE	主锯片	450	4.4	3.2	80	72	TCG	15°	15°	2/9/130 + 2/14/110 + 4/19/120	LSB45009X	F03FS07811
	硬质合金划槽锯片	200	4.3-5.5	3.2	80	36	ATB	8°	15°	2/14/110	LI25M43PL3	F03FS02683
	金刚石划槽锯片	200	4.3-5.1	3.2	80	36	FLAT	6°	14°	2/14/110	DLI25M43PLH4	F03FS09627
	金刚石划槽锯片	200	4.3-5.1	3.2	80	36	FLAT	6°	14°	2/14/110	DLI25M43PLH6	F03FS09628
GALAXY3	主锯片	460	4.4	3.2	80	72	TCG	15°	15°	2/14/110 + 4/9/100	LSB46003X	F03FS09950
	硬质合金划槽锯片	200	4.3-5.5	3.2	80	36	ATB	8°	15°	2/14/110	LI25M43PL3	F03FS02683
	金刚石划槽锯片	200	4.3-5.1	3.2	80	36	FLAT	6°	14°	2/14/110	DLI25M43PLH4	F03FS09627
	金刚石划槽锯片	200	4.3-5.1	3.2	80	36	FLAT	6°	14°	2/14/110	DLI25M43PLH6	F03FS09628
TÖRK MAKINE												
MP70R	主锯片	320	4.4	3.2	75	72	TCG	15°	15°	3/7/100 + 3/13/95	LSB32002X	F03FS09162
	硬质合金划槽锯片	160	4.3-5.5	3.2	55	36	ATB	8°	15°	3/6/84 + 3/7/66	LI25M43LG3	F03FS02657
TURANLAR												
T-PE 433	主锯片	300	4.4	3.0	30	60	TCG	15°	15°	2/10/60	LSB30001X	F03FS07802
	主锯片	300	4.4	3.0	30	72	TCG	15°	15°	2/10/60	LSB30005X	F03FS07803
	硬质合金划槽锯片	150	4.3-5.6	3.2	30	36	ATB	8°	15°	-	LI25M43KC3	F03FS02649
T-PE 434 (2020 年前)	主锯片	400	4.4	3.2	80	72	TCG	15°	15°	4/9/100 + 2/9/110 + 2/14/110 + 2/14/125	LSB40012X	F03FS07810
	硬质合金划槽锯片	200	4.3-5.5	3.2	65	36	ATB	8°	15°	2/9/100 + 2/9/110	LI25M43PI3	F03FS02681
T-PE 434	主锯片	430	4.4	3.2	80	72	TCG	15°	15°	2/9/130 + 2/14/110 + 4/19/120	LSB43009X	F03FS07909
	硬质合金划槽锯片	200	4.3-5.5	3.2	65	36	ATB	8°	15°	2/9/100 + 2/9/110	LI25M43PI3	F03FS02681
T-PE 435	主锯片	430	4.4	3.2	80	72	TCG	15°	15°	2/9/130 + 2/14/110 + 4/19/120	LSB43009X	F03FS07909
	硬质合金划槽锯片	200	4.3-5.5	3.2	65	36	ATB	8°	15°	2/9/100 + 2/9/110	LI25M43PI3	F03FS02681
T-PE 436 (2020 年前)	主锯片	450	4.8	3.5	80	72	TCG	15°	15°	2/9/130 + 4/19/120 + 2/14/125	LSB45018X	F03FS07812
	硬质合金划槽锯片	200	4.7-5.9	3.5	65	36	ATB	8°	15°	2/9/100 + 2/9/110	LI25M47PI3	F03FS02720

*** 刀具类型：** 主锯片、划槽锯片、多晶金刚石划槽锯片和后成型划槽锯片。

LSB X 工业裁板锯锯片



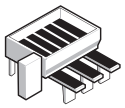

卧式裁板锯

贴面刨花板	贴面中密度板	HPL	热塑性复合材料	树脂玻璃
●●●	●●●	●●	●●	●●

●●● 极好 ●● 很好 ● 好

TiCo Carbide MADE BY freud

Silver I.C.E. COATING

Anti-vibration TECHNOLOGY

HW H00XA - 梯平齿

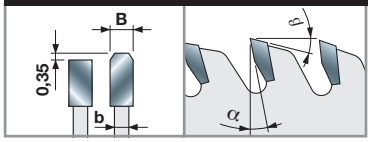

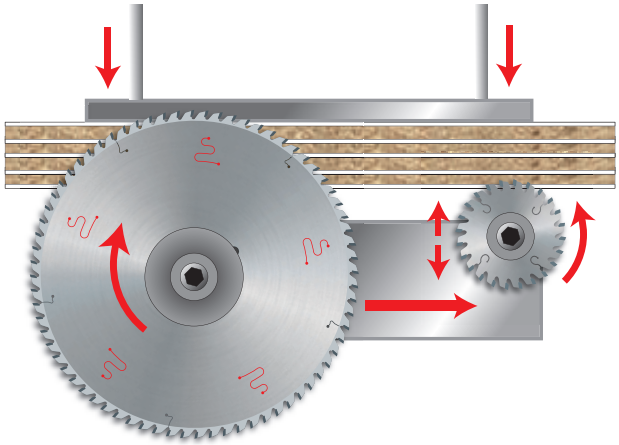

机器:
卧式裁板锯。

材料:
贴面刨花板、贴面中密度板、HPL、热塑性复合材料和树脂玻璃。

应用:
工业裁切。

技术信息:
LSB X 系列裁板锯是工业裁切的理想选择。
适用于双贴面刨花板和中密度板的裁切。
在 HPL 和亚克力板切割中也能实现良好的切割效果。

D 毫米	B 毫米	b 毫米	d 毫米	Z	α	β	NL	机器	锐无敌代码	商品编号
250	4.2	3.0	30	60	15°	15°	2/10/60	SCM - Techmatic, Verry	**LSB25003X**	F03FS10212
250	4.2	3.0	50	60	15°	15°	-	Usikraft	**LSB25005X**	F03FS10214
250	4.2	3.0	55	60	15°	15°	4/10/70	Baldan, SCM - Techmatic	**LSB25002X**	F03FS10211
250	4.4	3.0	30	80	15°	15°	2/9/46.4 + 2/10/60		**LSB25004X**	F03FS10213
270	4.2	3.0	55	60	15°	15°	-	SCM - Techmatic	**LSB27001X**	F03FS10215
280	4.4	3.2	55	60	15	15°	2/10/70	Baldan	**LSB28001X**	F03FS10216
290	4.2	3.0	55	60	15°	15°	-	SCM - Techmatic	**LSB29001X**	F03FS10217
300	4.4	3.0	30	60	15°	15°	2/10/60	Panhans	**LSB30001X**	F03FS07802
300	4.4	3.0	65	60	15°	15°	2/9/110	Selco	**LSB30002X**	F03FS09159
300	4.4	3.0	75	60	15	15°	-	Homag	**LSB30003X**	F03FS10218
300	4.4	3.0	80	60	15°	15°	4/9/100 + 2/14/110	SCM	**LSB30004X**	F03FS09157
300	4.4	3.0	30	72	15°	15°	2/10/60	Panhans, Verry	**LSB30005X**	F03FS07803
300	4.4	3.2	60	72	15°	15°	2/14/100	Holzma	**LSB30012X**	F03FS09207
300	4.4	3.0	65	72	15°	15°	2/9/95 + 2/9/110	Selco	**LSB30006X**	F03FS09158
300	4.4	3.0	75	72	15	15°	-	Holzma	**LSB30007X**	F03FS10219
300	4.4	3.0	80	72	15°	15°	4/9/100 + 2/14/110	SCM	**LSB30008X**	F03FS07804
300	4.4	3.0	75	96	15°	15°	-		**LSB30010X**	F03FS10220
305	4.4	3.0	30	60	15	15°	2/10/60	Mayer, Panhans, SCM	**LSB30501X**	F03FS10221
310	4.4	3.2	60	72	15°	15°	2/14/100	Holzma	**LSB31001X**	F03FS09949
320	4.4	3.2	30	60	15°	15°	2/10/60		**LSB32005X**	F03FS09160
320	4.4	3.2	50	60	15	15°	3/13/95 + 3/15/80	Giben	**LSB32004X**	F03FS10222
320	4.4	3.2	65	60	15°	15°	2/9/110	Selco	**LSB32003X**	F03FS09161
320	4.4	3.2	80	60	10°	15°	4/9/100 + 2/9/110 + 2/14/110		**LSB32006X**	F03FS10101
320	4.4	3.2	60	72	15	15	2/14/100		**LSB32008X**	F03FS10268
320	4.4	3.2	65	72	15°	15°	2/9/95 + 2/9/110	Selco	**LSB32001X**	F03FS07805
320	4.4	3.2	75	72	15°	15°	3/13/95 + 3/7/100	Giben	**LSB32002X**	F03FS09162
320	4.4	3.2	80	72	15°	15°	4/9/100 + 2/9/110 + 2/14/110		**LSB32007X**	F03FS10267
350	4.2	3.2	80	96	15°	15°			**LSB35011X**	F03FS10225

D 毫米	B 毫米	b 毫米	d 毫米	Z	α	β	NL	机器		锐无敌代码	商品编号
350	4.4	3.2	30	54	15°	15°	2/10/60	Panhans, Scheer		LSB35001X	F03FS10223
350	4.4	3.2	60	54	15°	15°	2/14/100	Holzma		LSB35002X	F03FS10224
350	4.4	3.2	30	72	15°	15°	2/10/60	Panhans, Scheer		LSB35003X	F03FS07630
350	4.4	3.2	50	72	15°	15°	4/13/80	Giben		LSB35006X	F03FS07709
350	4.4	3.2	60	72	15°	15°	2/14/100	Holzma		LSB35004X	F03FS07636
350	4.4	3.2	65	72	15°	15°	2/9/110	Selco		LSB35013X	F03FS09659
350	4.4	3.2	75	72	15°	15°	-	Giben, Hansol Machine		LSB35008X	F03FS07634
350	4.4	3.2	80	72	15°	15°	4/9/100 + 2/9/110 + 2/14/110	Gabbiani		LSB35005X	F03FS07635
355	4.4	3.2	75	54	15°	15°	-	Giben		LSB35502X	F03FS10226
355	4.4	3.2	80	54	15°	15°	4/9/100 + 2/9/110 + 2/14/110	Gabbiani		LSB35503X	F03FS09205
355	4.4	3.2	30	72	15°	15°	2/10/60	Panhans, SCM		LSB35504X	F03FS07674
355	4.4	3.2	65	72	15°	15°	2/9/95 + 2/9/110	Selco		LSB35508X	F03FS08740
355	4.4	3.2	75	72	15°	15°	4/15/105 + 2/7/110	Giben, KDT, Hold		LSB35505X	F03FS07633
355	4.4	3.2	75	72	15°	15°	3/7/100	Gabbiani		LSB35507X	F03FS07710
355	4.4	3.2	80	72	15°	15°	4/9/100 + 2/9/110 + 2/14/110	Gabbiani		LSB35506X	F03FS09163
360	4.4	3.2	65	60	15°	15°	2/9/110	Selco		LSB36001X	F03FS10227
360	4.4	3.2	30	72	15°	15°	2/13/94	Schelling		LSB36003X	F03FS09341
360	4.4	3.2	65	72	15°	15°	2/9/95 + 2/9/110	Selco		LSB36002X	F03FS07673
370	4.4	3.2	30	72	15°	15°	2/10/60	Schelling		LSB37001X	F03FS10228
380	4.4	3.2	80	48	15°	15°	4/9/100 + 2/9/110 + 2/14/110	Gabbiani		LSB38009X	F03FS09164
380	4.4	3.2	50	60	15°	15°	4/13/80	Giben		LSB38007X	F03FS10230
380	4.4	3.2	60	60	15°	15°	2/14/100	Holzma		LSB38001X	F03FS07806
380	4.4	3.2	30	72	15°	15°	2/10/60 + 2/8/83			LSB38011X	F03FS10231
380	4.4	3.2	50	72	15°	15°	4/13/80	Giben		LSB38008X	F03FS09165
380	4.4	3.2	60	72	15°	15°	2/14/100	Holzma		LSB38002X	F03FS07631
380	4.4	3.2	65	72	15°	15°	2/9/110	Selco		LSB38014X	F03FS09166
380	4.4	3.2	75	72	15°	15°	2/14/100	Holzma wp, Wonpoong		LSB38012X	F03FS07672
380	4.4	3.2	80	72	15°	15°	4/9/100 + 2/9/110 + 2/14/110	Gabbiani		LSB38010X	F03FS07808
380	4.4	3.2	60	84	15°	15°	2/14/100	Holzma		LSB38015X	F03FS08989
380	4.4	3.2	80	96	15°	15°	4/9/100 + 2/9/110 + 2/14/110	Gabbiani		LSB38013X	F03FS07809
380	4.8	3.5	60	60	15°	15°	2/14/100	Holzma		LSB38003X	F03FS10229
380	4.8	3.5	60	72	15°	15°	2/14/100	Holzma		LSB38004X	F03FS07632
380	4.8	3.5	60	84	15°	15°	2/14/100	Holzma		LSB38005X	F03FS07807
390	4.4	3.2	80	72	15°	15°	2/14/110	Sigma		LSB39001X	F03FS09167
400	4.4	3.2	30	48	15°	15°	2/10/60			LSB40001X	F03FS09168
400	4.4	3.2	80	48	15°	15°	2/9/110 + 4/9/100 + 2/14/110	Gabbiani		LSB40010X	F03FS10233
400	4.4	3.2	30	60	15°	15°	2/10/60			LSB40004X	F03FS09169
400	4.4	3.2	75	60	15°	15°	4/15/105	Giben		LSB40005X	F03FS09170
400	4.4	3.2	80	60	15°	15°	2/9/130 + 4/19/120	Selco		LSB40006X	F03FS10232
400	4.4	3.2	80	60	15°	15°	4/9/100 + 2/9/110 + 2/14/110	Gabbiani		LSB40011X	F03FS09171
400	4.4	3.2	30	72	15°	15°	2/10/60 + 2/13/94	Scheer		LSB40007X	F03FS07725
400	4.4	3.2	50.8	72	10°	15°	2/16/127 + 4/13/80			LSB40018X	F03FS08957
400	4.4	3.2	60	72	15°	15°	2/11/85 + 2/14/100	Anthon		LSB40017X	F03FS09272
400	4.4	3.2	65	72	15°	15°	2/9/110	Selco		LSB40016X	F03FS09172
400	4.4	3.2	75	72	15°	15°	4/15/105 + 2/7/110 + 2/14/100	Giben, Haisung Woodworking Machinery, Hansol Machine, HOMAG, Hyundai Sangi, KDT		LSB40008X	F03FS07726
400	4.4	3.2	80	72	15°	15°	2/15/105 + 2/9/130 + 4/19/120	Selco, MAS		LSB40009X	F03FS07810
400	4.4	3.2	80	72	15°	15°	4/9/100 + 2/9/110 + 2/14/110 + 2/14/125	Gabbiani		LSB40012X	F03FS09173
400	4.4	3.2	60	84	15°	15°	2/14/100	Nanxing		LSB40021X	F03FS09255
400	4.4	3.2	75	84	15°	15°	4/15/105 + 2/7/110	KDT		LSB40019X	F03FS08990
400	4.8	3.5	60	72	15°	15°	2/14/125	Holzma		LSB40013X	F03FS07711
420	4.4	3.2	80	60	15°	15°	4/9/100 + 2/9/110 + 2/14/110	Gabbiani		LSB42004X	F03FS10235
420	4.4	3.2	50	72	15°	15°	4/13/80	Selco		LSB42006X	F03FS09174
420	4.4	3.2	80	72	15°	15°	4/9/100 + 2/9/110 + 2/14/110	Gabbiani		LSB42005X	F03FS09175
420	4.8	3.5	60	60	15°	15°	2/14/125	Holzma		LSB42001X	F03FS10234
420	4.8	3.5	60	84	15°	15°	2/14/100 + 2/14/125	Holzma		LSB42002X	F03FS09176
430	4.4	3.2	30	48	15°	15°	-			LSB43001X	F03FS10236
430	4.4	3.2	75	48	15°	15°	4/15/105	Giben		LSB43002X	F03FS10237
430	4.4	3.2	30	60	15°	15°	2/10/60			LSB43004X	F03FS10238
430	4.4	3.2	75	60	15°	15°	4/15/105	Giben		LSB43005X	F03FS10239
430	4.4	3.2	80	60	15°	15°	2/9/130 + 2/14/110 + 4/19/120	Selco - Gabbiani		LSB43006X	F03FS10240
430	4.4	3.2	30	72	15°	15°	2/13/94			LSB43007X	F03FS09177
430	4.4	3.2	65	72	15°	15°	2/9/110	Selco		LSB43012X	F03FS09178
430	4.4	3.2	75	72	15°	15°	4/15/105 + 2/7/110	Giben		LSB43008X	F03FS07908
430	4.4	3.2	80	72	15°	15°	2/9/130 + 2/14/110 + 4/19/120	Selco, Gabbiani		LSB43009X	F03FS07909

D 毫米	B 毫米	b 毫米	d 毫米	Z	α	β	NL	机器		锐无敌代码	商品编号
430	4.4	3.2	75	96	15°	15°	4/15/105 + 2/7/110	Giben Prismatic		LSB43010X	F03FS09179
430	4.8	3.5	70	72	15°	15°	4/11/130	Selco		LSB43013X	F03FS09180
450	4.4	3.2	30	48	15°	15°	2/9/60	Mayer, Panhans, SCM		LSB45001X	F03FS10241
450	4.4	3.2	60	48	15°	15°	2/14/125	Holzma		LSB45002X	F03FS10242
450	4.4	3.2	30	60	15°	15°	2/10/60	Mayer, Panhans, SCM		LSB45004X	F03FS10243
450	4.4	3.2	60	60	15°	15°	2/14/125	Holzma		LSB45005X	F03FS10244
450	4.4	3.2	80	60	15°	15°	2/9/130 + 4/19/120 + 2/14/110	Selco - Gabbiani		LSB45006X	F03FS10245
450	4.4	3.2	30	72	15°	15°	2/10/60 + 2/14/95	Mayer, Panhans, SCM		LSB45007X	F03FS09181
450	4.4	3.2	60	72	15°	15°	2/14/125	Holzma		LSB45008X	F03FS09182
450	4.4	3.2	80	72	15°	15°	2/9/130 + 2/14/110 + 4/19/120	Selco, Gabbiani		LSB45009X	F03FS07811
450	4.8	3.5	30	72	15°	15°	2/9/60	Scheer		LSB45016X	F03FS10246
450	4.8	3.5	60	72	15°	15°	2/14/125 + 2/17/100	Holzma, Nanxing		LSB45017X	F03FS07391
450	4.8	3.5	80	72	15°	15°	4/19/120 + 2/14/125 + 2/9/130	Selco		LSB45018X	F03FS07812
450	4.8	3.5	60	84	15°	15°	2/14/125	Holzma		LSB45019X	F03FS10247
460	4.4	3.2	30	72	15°	15°	2/13/94	Schelling		LSB46001X	F03FS08922
460	4.4	3.2	75	72	15°	15°	2/7/110	Giben		LSB46002X	F03FS07914
460	4.4	3.2	80	72	15°	15°	2/14/110 + 4/9/100	Gabbiani		LSB46003X	F03FS09950
470	4.4	3.2	75	48	15°	15°	4/15/105	Giben		LSB47001X	F03FS10248
470	4.4	3.2	75	60	15°	15°	4/15/105	Giben		LSB47002X	F03FS10249
470	4.4	3.2	75	72	15°	15°	4/15/105	Giben, Hyundai Sangi		LSB47003X	F03FS09183
470	4.4	3.2	75	96	15°	15°	4/15/105	Giben		LSB47004X	F03FS09184
470	4.8	3.5	70	72	15°	15°	4/11/130	Selco		LSB47005X	F03FS09185
480	4.4	3.2	30	72	15°	15°	2/10/60 + 2/13/94	Schelling		LSB48007X	F03FS09914
480	4.8	3.5	80	60	15°	15°	2/9/130 + 4/19/120	Selco		LSB48003X	F03FS09186
480	4.8	3.5	30	72	15°	15°	2/10/60 + 2/13/94	Schelling		LSB48004X	F03FS09187
480	4.8	3.5	60	72	15°	15°	2/19/120			LSB48006X	F03FS10269
480	4.8	3.5	80	72	15°	15°	2/9/130 + 4/19/120	Selco		LSB48001X	F03FS09188
500	4.4	3.2	30	60	15°	15°	2/13/94	Schelling		LSB50003X	F03FS10250
500	4.4	3.2	30	72	15°	15°	2/13/94	Schelling		LSB50005X	F03FS10251
500	4.8	3.5	60	60	15°	15°	2/11/115	Holzma		LSB50009X	F03FS09189
500	4.8	3.5	75	60	15°	15°	4/15/105	Giben		LSB50010X	F03FS09190
500	4.8	3.5	60	72	15°	15°	2/11/115	Holzma		LSB50011X	F03FS09191
510	4.8	3.5	80	72	15°	15°	2/9/130 + 4/19/120	Selco		LSB51001X	F03FS09984
520	4.4	3.2	30	54	15°	15°	2/13/94	Schelling		LSB52005X	F03FS10253
520	4.4	3.2	30	72	15°	15°	2/13/94	Schelling		LSB52008X	F03FS09602
520	4.8	3.5	60	60	15°	15°	2/11/115 + 2/19/120	Holzma		LSB52002X	F03FS10252
520	4.8	3.5	70	60	15°	15°	4/11/130			LSB52009X	F03FS09958
520	4.8	3.5	30	72	15°	15°	2/13/94	Schelling		LSB52007X	F03FS09319
520	4.8	3.5	60	72	15°	15°	2/11/115 + 2/19/120	Holzma		LSB52003X	F03FS09192
520	4.8	3.5	70	72	15°	15°	4/11/130	Selco		LSB52006X	F03FS09193
530	4.8	3.5	75	72	15°	15°	2/7/110	Giben		LSB53004X	F03FS09651
530	5.2	3.5	30	60	15°	15°	-	Schelling		LSB53001X	F03FS09194
530	5.2	3.5	100	60	15°	15°	2/7/140			LSB53003X	F03FS09195
530	5.8	4.0	60	60	15°	15°	1/11/85	Anthon		LSB53002X	F03FS10254
540	4.8	3.5	60	60	15°	15°	2/11/115 + 2/19/120	Holzma Typ 33		LSB54002X	F03FS10255
540	4.8	3.5	60	72	15°	15°	2/11/115 + 2/19/120	Holzma Typ 33		LSB54003X	F03FS10256
550	5	3.5	40	72	15°	15°	2/13/122	Schelling		LSB55007X	F03FS09216
550	5.2	3.5	80	48	15°	15°	2/14/110	Gabbiani		LSB55005X	F03FS10257
550	5.2	3.5	40	72	15°	15°	2/13/122			LSB55009X	F03FS09915
550	5.2	3.5	60	60	15°	15°	-			LSB55002X	F03FS09196
550	5.2	3.5	75	60	15°	15°	4/10.5/140			LSB55010X	F03FS10030
550	5.2	3.5	80	60	15°	15°	2/14/110	Gabbiani		LSB55006X	F03FS09197
550	5.2	3.5	90	60	15°	15°	-	Giben		LSB55008X	F03FS09970
565	5	3.5	100	72	15°	15°	-	Giben		LSB56504X	F03FS09215
565	5.2	3.5	100	60	15°	15°	-	Giben		LSB56502X	F03FS09198
570	4.8	3.5	60	60	15°	15°	2/11/115 + 2/19/120	Holzma		LSB57001X	F03FS09199
600	5.8	4.0	60	60	15°	15°	2/11/115 + 2/19/120	Holzma Typ 33		LSB60001X	F03FS09200
600	5.8	4.0	70	60	15°	15°	4/11/130			LSB60004X	F03FS10258
600	5.8	4.0	75	60	15°	15°	4/6.5/130 + 4/11/130	Selco		LSB60006X	F03FS10259
600	5.8	4.0	60	72	15°	15°	2/11/115 + 2/19/120	Holzma Typ 33		LSB60002X	F03FS09201
670	6.2	4.2	40	60	18°	13°	2/17/140 + 2/13/140	Schelling		LSB67003X	F03FS09202
670	6.2	4.2	40	72	18°	13°	2/17/140 + 2/13/140	Schelling		LSB67004X	F03FS10260
680	6.2	4.2	40	60	18°	13°	2/13/140 + 2/17/140 + 2/13/114	Schelling		LSB68001X	F03FS09203
720	6.4	4.4	40	60	18°	13°	2/14/114 + 2/14/140	Schelling		LSB72001X	F03FS09204

LSC

带交变齿距的“Supercut”裁板锯锯片

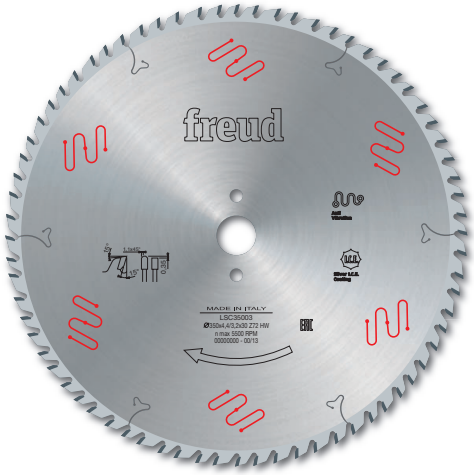

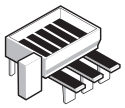

卧式裁板锯

刨花板	贴面刨花板	中密度板	贴面中密度板
			
●●	●●	●●	●●

●●● 极好 ●● 很好 ● 好

TiCo Carbide MADE BY freud

Silver I.C.E. COATING

Anti-vibration TECHNOLOGY

HW H00XA - 双梯型齿

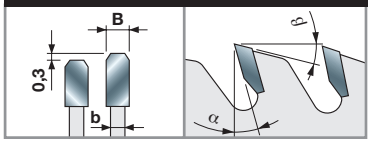

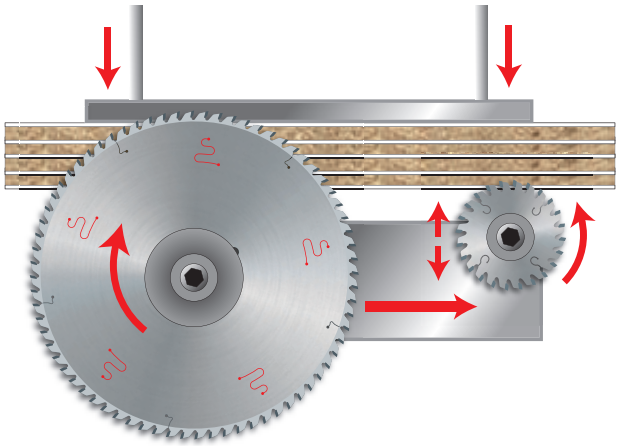

机器:
卧式裁板锯。

材料:
木基板材、贴面刨花板、中密度板和贴面中密度板。

应用:
裁切。

技术信息:
适用于裁切单层板或多层板的锯片，得益于双梯型齿设计，加工效果极佳。

* 专用激光标识。

D 毫米	B 毫米	b 毫米	d 毫米	Z	α	β	NL	机器		锐无敌代码	商品编号
300	4.4	3.0	30	60	10°	15°	2/10/60	Panhans		LSC30001	F03FS06322
300	4.4	3.0	65	60	10°	15°	2/9/110	Selco		LSC30002	F03FS06325
300	4.4	3.0	75	60	10°	15°	-	Holzma		LSC30003	F03FS06326
300	4.4	3.0	80	60	10°	15°	2/14/110 + 4/9/100	SCM		LSC30004	F03FS06327
320	4.4	3.2	50	60	10°	15°	3/15/80 + 3/13/95	Giben		LSC32004	F03FS06328
320	4.4	3.2	65	60	10°	15°	2/9/110	Selco		LSC32003	F03FS06329
350	4.4	3.2	30	72	15°	15°	2/10/60	Panhans - Scheer		LSC35003	F03FS06305
350	4.4	3.2	50	72	15°	15°	4/13/80	Giben		LSC35006	F03FS06309
350	4.4	3.2	60	72	15°	15°	2/14/100	Holzma		LSC35004	F03FS06310
350	4.4	3.2	80	72	15°	15°	4/9/100 + 2/9/110 + 2/14/110	Gabbiani		LSC35005	F03FS06311
355	4.4	3.2	30	72	15°	15°	2/10/60	Panhans - SCM		LSC35504	F03FS06306
355	4.4	3.2	65	72	15°	15°	2/9/110	Selco		LSC35508BS*	F03FS07869
355	4.4	3.2	75	72	15°	15°	-	Giben		LSC35505	F03FS06307
360	4.4	3.2	65	72	15°	15°	2/9/110	Selco		LSC36002	F03FS06308
370	4.4	3.2	30	72	15°	15°	2/10/60	Schelling		LSC37001	F03FS06312
380	4.4	3.2	50	72	15°	15°	4/13/80	Giben		LSC38008	F03FS06343
380	4.4	3.2	60	72	15°	15°	2/14/100	Holzma		LSC38002	F03FS06313
380	4.4	3.2	80	72	15°	15°	4/9/100 + 2/9/110 + 2/14/110	Gabbiani		LSC38010	F03FS06314
380	4.8	3.5	60	72	15°	15°	2/14/100	Holzma		LSC38004	F03FS06332
400	4.4	3.2	30	72	15°	15°	2/10/60	Scheer		LSC40007	F03FS06315
400	4.4	3.2	65	72	15°	15°	2/9/110	Selco		LSC40016BS*	F03FS07870
400	4.4	3.2	75	72	15°	15°	4/15/105	Giben		LSC40008	F03FS06317
400	4.4	3.2	80	72	15°	15°	4/19/120 + 2/9/130	Selco		LSC40009	F03FS06319
400	4.4	3.2	80	72	15°	15°	4/9/100 + 2/9/110 + 2/14/110	Gabbiani		LSC40012	F03FS06320
430	4.4	3.2	75	72	15°	15°	4/15/105	Giben		LSC43008	F03FS06316
430	4.4	3.2	80	72	15°	15°	2/9/130 + 2/14/110 + 4/19/120	Selco - Gabbiani		LSC43009	F03FS06321
450	4.4	3.2	60	72	15°	15°	2/14/125	Holzma		LSC45008	F03FS06318
450	4.8	3.5	60	72	15°	15°	2/14/125	Holzma		LSC45017	F03FS06323
450	4.8	3.5	80	72	15°	15°	2/9/130 + 4/19/120	Selco		LSC45018	F03FS06324
520	4.8	3.5	30	72	18°	13°	2/13/94	Schelling		LSC52007	F03FS07879

LU3A 双贴面板材切割锯片



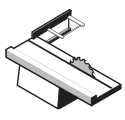
推台锯

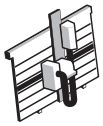
立式裁板锯

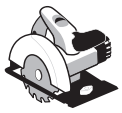
手持式圆锯机


贴面刨花板


贴面中密度板


胶合板

●●● ●●● ●●●

●●● 极好 ●● 很好 ● 好

D 毫米	B 毫米	b 毫米	d 毫米	Z	α	NL		锐无敌代码	商品编号
160	2.2	1.6	20	48	-2°	-		LU3A 0001	F03FS07411
190	2.5	1.8	30	48	-2°	-		LU3A 0002	F03FS07412
210	2.5	1.8	30	54	-2°	-		LU3A 0003	F03FS07413

D 毫米	B 毫米	b 毫米	d 毫米	Z	α	NL		锐无敌代码	商品编号
220	3.2	2.2	30	64	-5°	2/7/42		LU3A 0100	F03FS05059
250	3.2	2.2	30	80	-2°	FT01		LU3A 0200	F03FS05061
300	3.2	2.2	25.4	96	2°	-		LU3A 0600	F03FS05807
300	3.2	2.2	30	96	2°	FT01		LU3A 0300	F03FS05064
350	3.5	2.5	30	108	5°	FT02		LU3A 0400	F03FS05066

FT01: 2/7/42 + 2/9/46.4 + 2/10/60 - **FT02:** 2/9/46.4 + 2/10/60

TiCo Carbide MADE BY freud

Silver I.C.E. COATING

Anti-vibration TECHNOLOGY

HW H00K - 38° 交叉斜齿

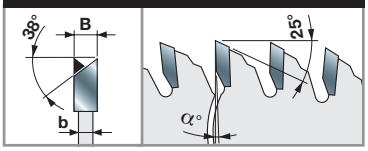

机器:
推台锯、立式裁板锯、手持式圆锯机。

材料:
贴面刨花板、贴面中密度板和胶合板。

应用:
裁切。

技术信息:
适用于切割刨花板和双贴面中密度板。38° 交叉斜齿的几何结构确保实现良好的双面切割效果。
无需划槽锯片。

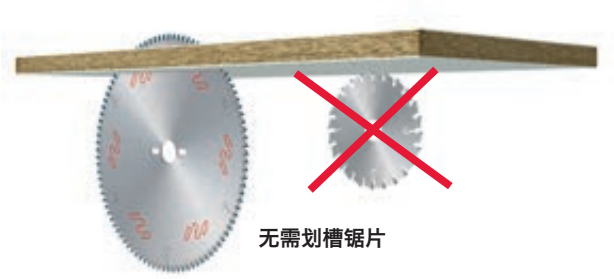
无需划槽锯片

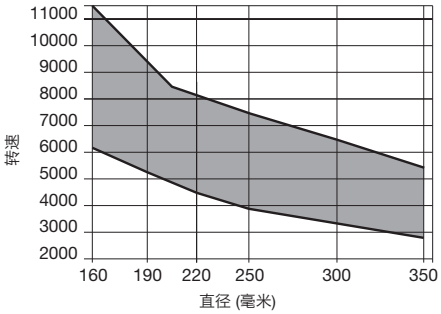

最小和最大转速基于锯片直径。

锯轴在工件下方加工

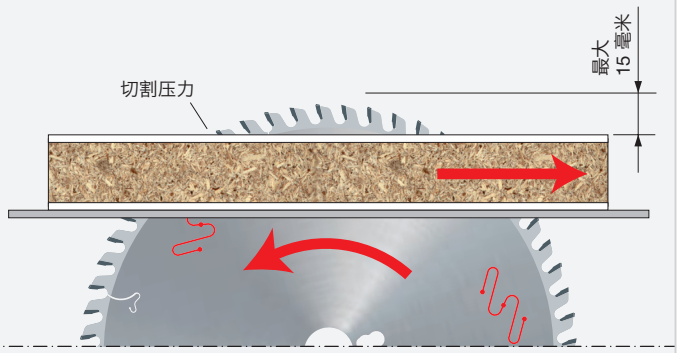

切割压力作用于作业面上。

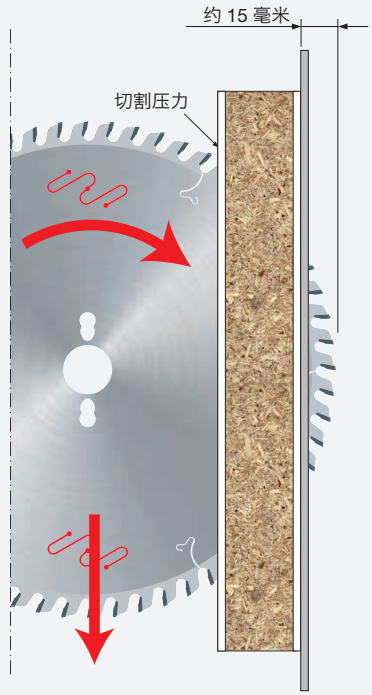

带负前角，切割压力作用于作业面上。

LU3B 双贴面板材切割锯片



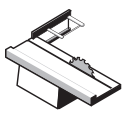
推台锯

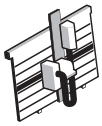
立式裁板锯


胶合板


贴面刨花板


贴面中密度板

●●● ●●● ●●●

●●● 极好 ●● 很好 ● 好

D 毫米	B 毫米	b 毫米	d 毫米	Z	NL		锐无敌代码	商品编号
220	3.2	2.2	30	42	2/7/42		LU3B 0100	F03FS05069
250	3.2	2.2	30	48	FT01		LU3B 0200	F03FS05071
303	3.2	2.2	30	60	FT01		LU3B 0300	F03FS05073
350	3.2	2.2	30	72	FT01		LU3B 0400	F03FS05075

D 毫米	B 毫米	b 毫米	d 毫米	Z	NL		锐无敌代码	商品编号
303	3.2	2.2	30	60	FT01		LU3B 1300 *	F03FS06478

齿型： 正前角梯平齿，弧形内凹前刀面设计。 **FT01:** 2/7/42 + 2/9/46.4 + 2/10/60

TiCo Carbide MADE BY freud

Silver I.C.E. COATING

Anti-vibration TECHNOLOGY

HW H00K - 凹面齿

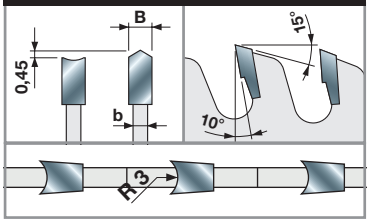

HW H00K - 凹面齿 *

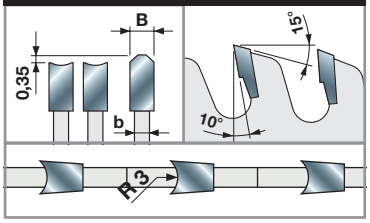

机器：
推台锯和立式裁板锯。

材料：
胶合板、贴面刨花板和贴面中密度板。

应用：
裁切。

技术信息：
适用于切割刨花板和双贴面中密度板，加工效果好，使用寿命长。
无需划槽锯片。

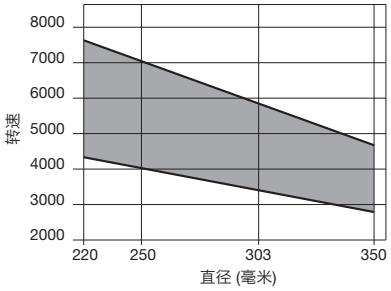

最小和最大转速基于锯片直径。

锯轴在工件上方加工

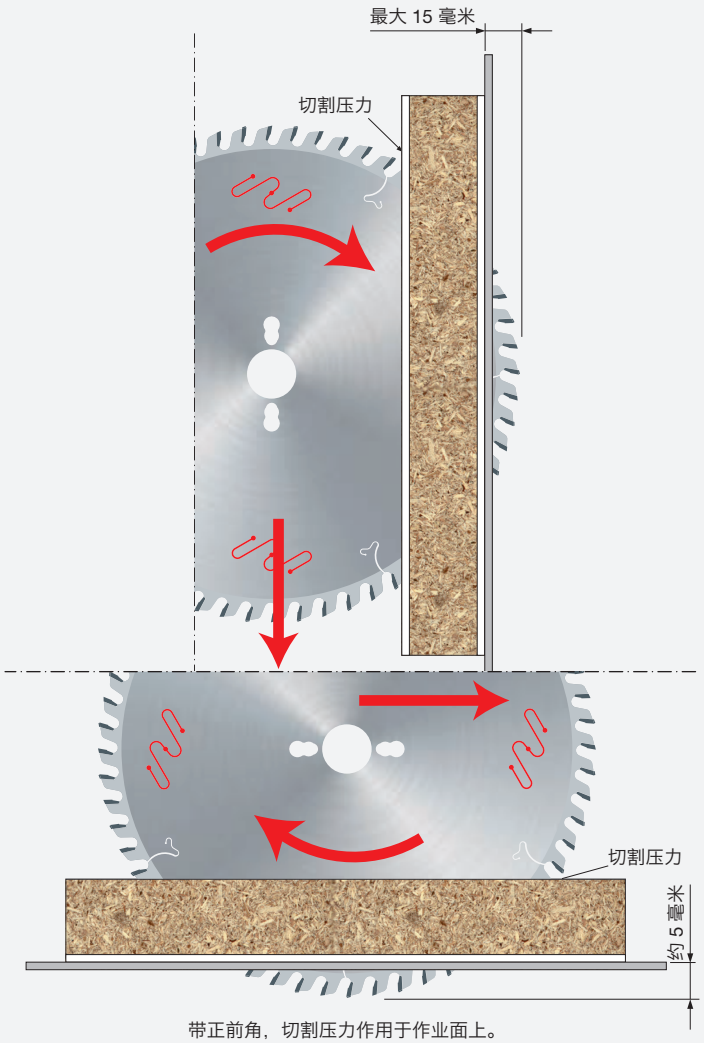

带正前角，切割压力作用于作业面上。

LU3C 双贴面板材切割锯片



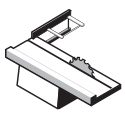
推台锯

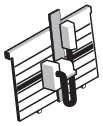
立式裁板锯


胶合板


贴面刨花板


贴面中密度板

●●● ●●● ●●●

●●● 极好 ●● 很好 ● 好

TiCo Carbide MADE BY freud

Silver I.C.E. COATING

Anti-vibration TECHNOLOGY

D 毫米	B 毫米	b 毫米	d 毫米	Z	NL	锐无敌代码	商品编号
220	3.2	2.2	30	42	2/7/42	LU3C 0100	F03FS05076
250	3.2	2.2	30	48	FT01	LU3C 0200	F03FS05077
303	3.2	2.2	30	60	FT01	LU3C 0300	F03FS05078
350	3.2	2.2	30	72	FT01	LU3C 0400	F03FS05080

D 毫米	B 毫米	b 毫米	d 毫米	Z	α	NL	锐无敌代码	商品编号
250	3.4	2.4	30	54	-2°	FT01	LU3C 0204 *	F03FS09537
303	3.4	2.4	30	66	0°	FT01	LU3C 0302 *	F03FS09038

FT01: 2/7/42 + 2/9/46.4 + 2/10/60

HW H00K - 凹面齿

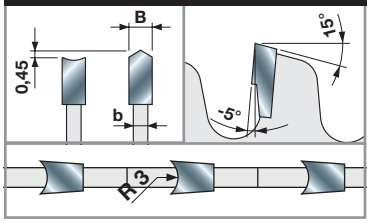

HW H00K - 凹面齿 *

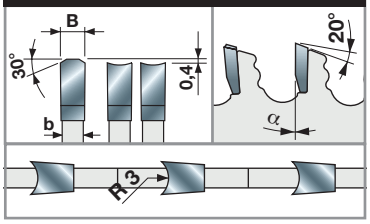


无需划槽锯片

机器:
推台锯和立式裁板锯。

材料:
胶合板、贴面刨花板和贴面中密度板。

应用:
裁切。

技术信息:
推荐用于立式裁板锯。
适用于切割刨花板和双贴面中密度板，加工效果好，使用寿命长。
无需划槽锯片。

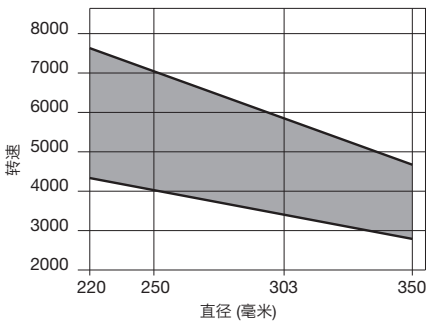

最小和最大转速基于锯片直径。

锯轴在工件上方加工

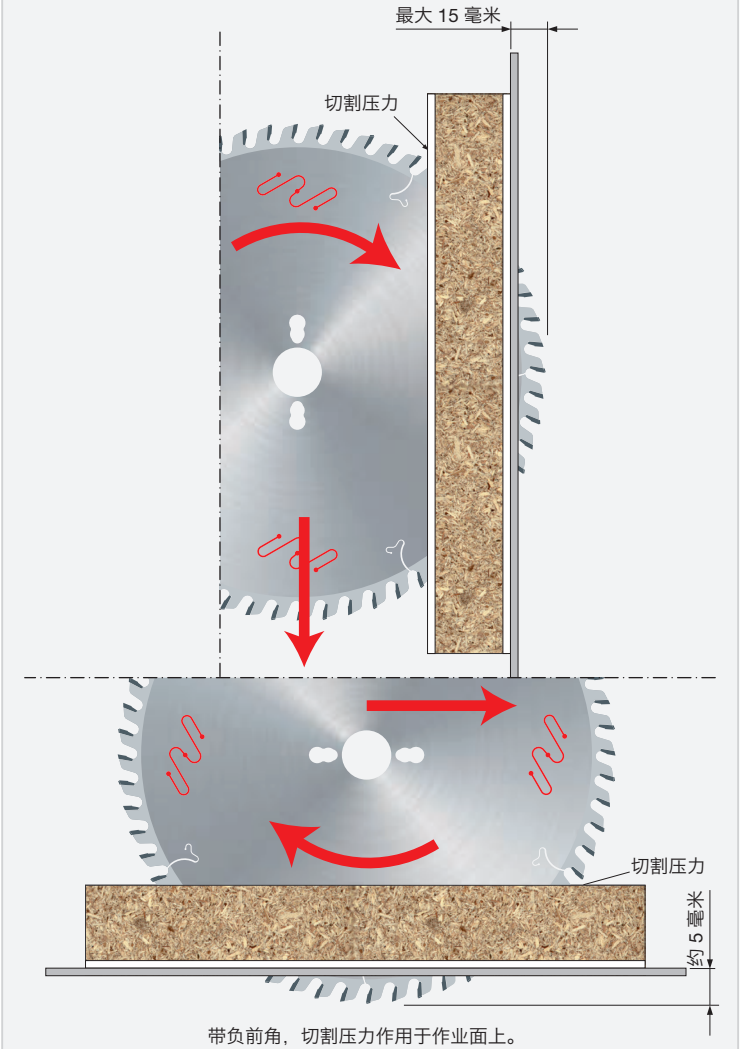

带负前角，切割压力作用于作业面上。

LU3D 双贴面板材切割锯片



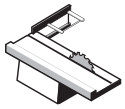

推台锯



刨花板



贴面刨花板



中密度板



贴面中密度板

●●● ●●● ●●● ●●●

●●● 极好 ●● 很好 ● 好

TiCo Carbide MADE BY freud

Silver I.C.E. COATING

Anti-vibration TECHNOLOGY

HW H00XA - 梯平齿

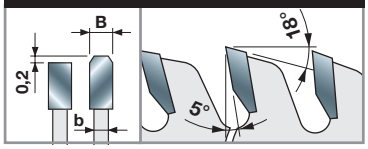

HW H00XA - 梯平齿

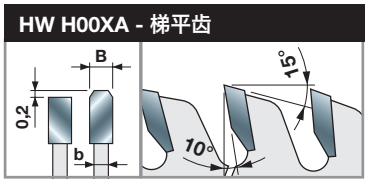

机器:
推台锯。

材料:
木基板材、贴面刨花板、中密度板和贴面中密度板。

应用:
裁切。

技术信息:
适用于切割刨花板和双贴面中密度板，尤其是三聚氰胺贴面板，需要配合划槽锯片使用，切割效果好，使用寿命长。

前角5°，最大切割厚度 30 毫米

D 毫米	B 毫米	b 毫米	d 毫米	Z	α	NL	锐无敌代码	商品编号
200	3.2	2.2	30	64	5°	2/7/42	LU3D 0100	F03FS05081
220	3.2	2.2	30	64	5°	-	LU3D 0200	F03FS05083
250	3.2	2.2	30	80	5°	FT01	LU3D 0400	F03FS05088
250	3.2	2.2	55	80	5°	-	LU3D 0455	F03FS09973
300	3.2	2.2	30	96	5°	FT01	LU3D 0600	F03FS05093
300	3.2	2.2	35	96	5°	-	LU3D 0700	F03FS05096
350	3.5	2.5	30	108	5°	FT02	LU3D 0900	F03FS05098

前角10°，最大切割厚度 40 毫米

D 毫米	B 毫米	b 毫米	d 毫米	Z	α	NL	锐无敌代码	商品编号
250	3.2	2.2	30	60	10°	FT01	LU3D 1100	F03FS05100
250	3.2	2.2	60	60	10°	2/11/85	LU3D 1160	F03FS09974
300	3.2	2.2	30	72	10°	FT01	LU3D 2100	F03FS05810
300	3.2	2.2	30	84	10°	FT01	LU3D 1300	F03FS05101
300	3.2	2.2	30	96	10°	FT01	LU3D 1500	F03FS05104
350	3.5	2.5	30	72	10°	FT02	LU3D 2000	F03FS05108
350	3.5	2.5	30	108	10°	FT02	LU3D 1700	F03FS05105

FT01: 2/7/42 + 2/9/46.4 + 2/10/60 - **FT02:** 2/9/46.4 + 2/10/60

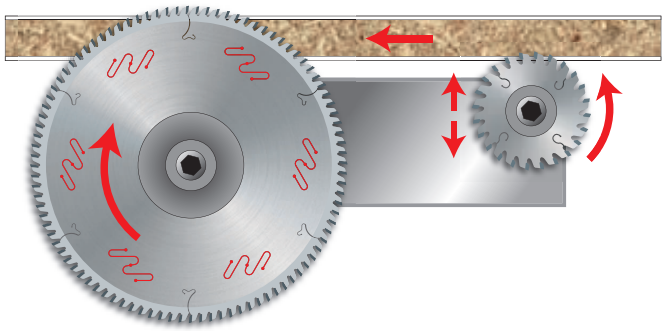

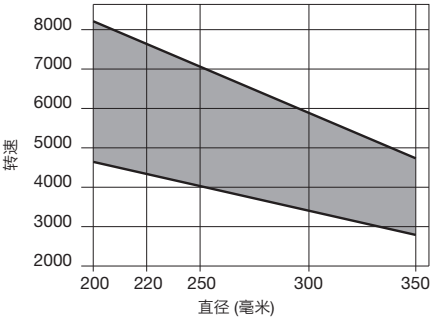

最小和最大转速基于锯片直径。



LU3E 双贴面板材切割锯片

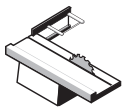
推台锯

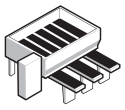
卧式裁板锯

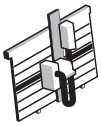
立式裁板锯


贴面刨花板


贴面中密度板

●●● ●●●

●●● 极好 ●● 很好 ● 好

D 毫米	B 毫米	b 毫米	d 毫米	Z	NL	锐无敌代码	商品编号
220	3.2	2.2	30	56	2/7/42	LU3E 0100	F03FS05109
250	3.2	2.2	30	60	FT01	LU3E 0200	F03FS05111
300	3.2	2.2	30	72	FT01	LU3E 0300	F03FS05113
350	3.5	2.5	30	84	FT02	LU3E 0400	F03FS05115

FT01: 2/7/42 + 2/9/46.4 + 2/10/60 - **FT02:** 2/9/46.4 + 2/10/60

TiCo Carbide MADE BY freud

Silver I.C.E. COATING

Anti-vibration TECHNOLOGY

HW H00K - 梯平齿

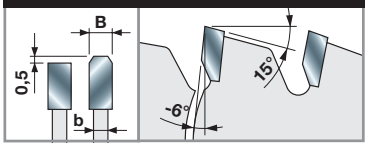

机器:
推台锯、卧式和立式裁板锯。

材料:
贴面刨花板和贴面中密度板。

应用:
裁切。

技术信息:
适用于切割刨花板和双贴面中密度板
厚度可达 40 毫米。
尤其适合锯切三聚氰胺贴面板材。
无需划槽锯片。

锯轴在工件上方加工

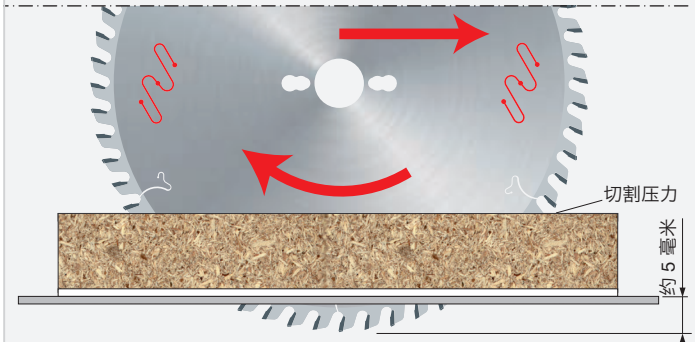

带负前角，切割压力作用于作业面上。

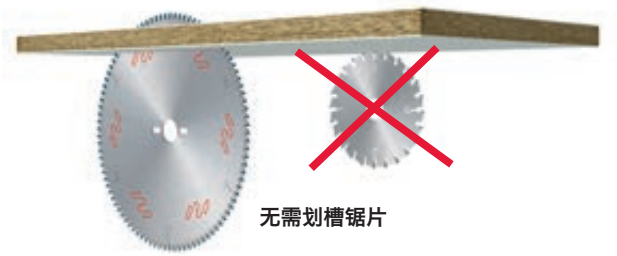

无需划槽锯片

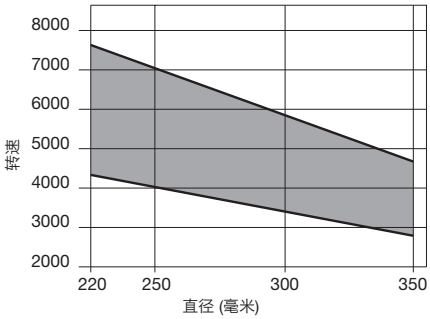

最小和最大转速基于锯片直径。

LU3F 双贴面板材和塑料材料切割锯片



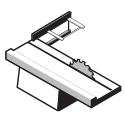
推台锯

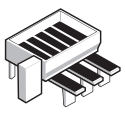
卧式裁板锯

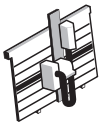
立式裁板锯


贴面刨花板


贴面中密度板


热塑性复合材料


HPL


塑料

●●● ●●● ●●● ●●● ●●●

●●● 极好 ●● 很好 ● 好

D 毫米	B 毫米	b 毫米	d 毫米	Z	NL		锐无敌代码	商品编号
220	3.2	2.2	30	64	2/7/42		LU3F 0100	F03FS05117
250	3.2	2.2	30	80	FT01		LU3F 0200	F03FS05119
300	3.2	2.2	30	96	FT01		LU3F 0300	F03FS05121
350	3.5	2.5	30	108	FT02		LU3F 0400	F03FS05124

FT01: 2/7/42 + 2/9/46.4 + 2/10/60 - **FT02:** 2/9/46.4 + 2/10/60

TiCo Carbide MADE BY freud

Silver I.C.E. COATING

Anti-vibration TECHNOLOGY

HW H00XF - 梯平齿

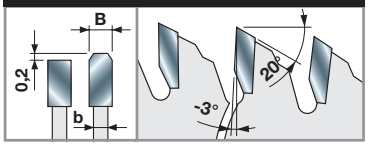

机器:
推台锯、卧式和立式裁板锯。

材料:
贴面刨花板、贴面中密度板、热塑性复合材料、HPL 和塑料。

应用:
裁切。

技术信息:
锯切三聚氰胺贴面刨花板和中密度板以及塑料材质的理想选择。
无需划槽锯片。
H00XF 硬质合金可提供较长锯片使用寿命。

锯轴在工件下方加工

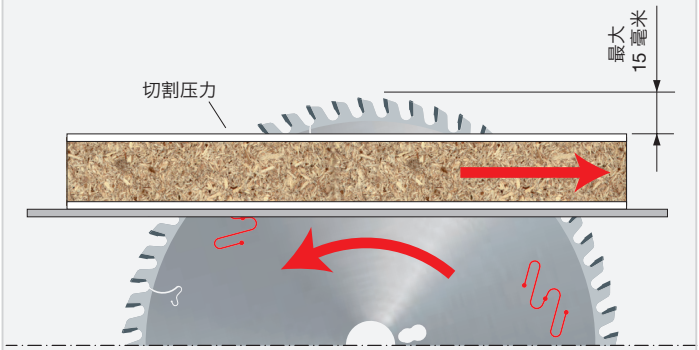

带负前角，切割压力作用于作业面上。

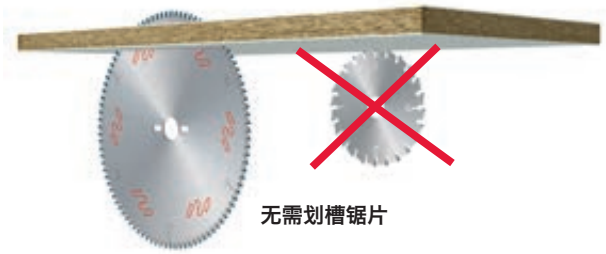

无需划槽锯片

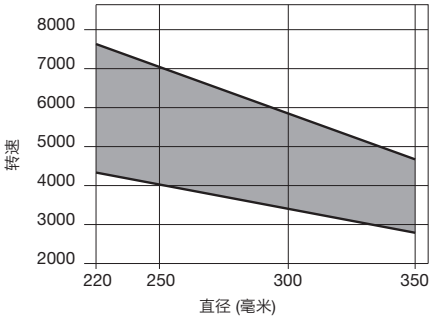

最小和最大转速基于锯片直径。

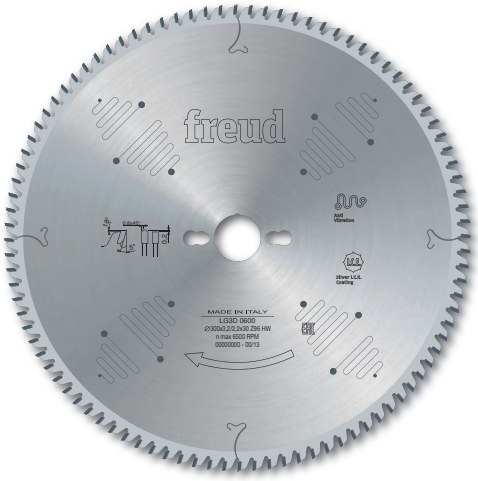

LG3D 双贴面板材切割锯片

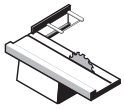

推台锯



刨花板 贴面刨花板 中密度板 贴面中密度板

●●● 极好 ●● 很好 ● 好

TiCo Carbide MADE BY freud

Silver I.C.E. COATING

Anti-vibration TECHNOLOGY

HW H00XA - 梯平齿

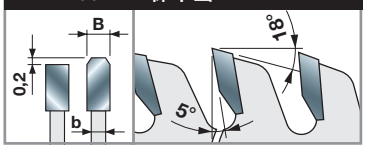

HW H00XA - 梯平齿

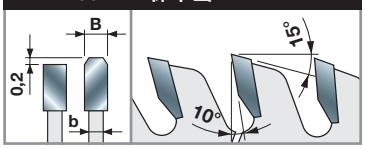

前角5°

D 毫米	B 毫米	b 毫米	d 毫米	Z	α	NL	锐无敌代码	商品编号
250	3.2	2.2	30	80	5°	FT01	**LG3D 0400**	F03FS07438
300	3.2	2.2	30	96	5°	FT01	**LG3D 0600**	F03FS07436
350	3.5	2.5	30	108	5°	FT02	**LG3D 0900**	F03FS07437

前角10°

D 毫米	B 毫米	b 毫米	d 毫米	Z	α	NL	锐无敌代码	商品编号
300	3.2	2.2	30	72	10°	FT01	**LG3D 2100**	F03FS07574
350	3.5	2.5	30	72	10°	FT02	**LG3D 2000**	F03FS07573

FT01: 2/7/42 + 2/9/46.4 + 2/10/60 - **FT02:** 2/9/46.4 + 2/10/60

机器:
推台锯。

材料:
木基板材、贴面刨花板、中密度板和贴面中密度板。

应用:
裁切。

技术信息:
适用于切割刨花板和双贴面中密度板，尤其是三聚氰胺贴面板，需要配合划槽锯片使用，切割效果好，使用寿命长。

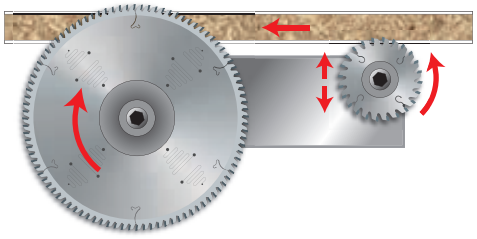

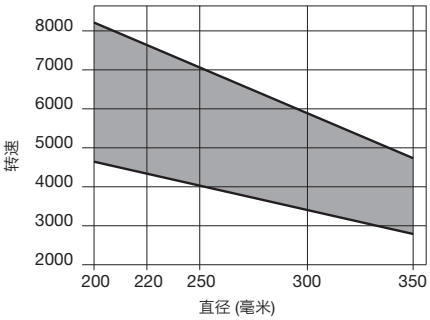

最小和最大转速基于锯片直径。



LU34M 在数控机床上用于铣槽及裁切的锯片

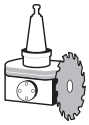

数控机床



软木　硬木　贴面刨花板　贴面中密度板　胶合板

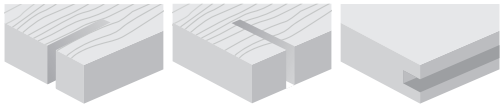

顺切	横截	铣槽加工
●●	●●	●●

●●● 极好　●● 很好　● 好

D 毫米	B 毫米	b 毫米	d 毫米	Z	最高转速 转速	锐无敌代码	商品编号
120	4.0	3.0	30	18	12,000	**LU34M40AC3**	F03FS06095
120	4.0	3.0	20	30	12,000	**LU34M40EA3**	F03FS06367
120	4.0	3.0	35	30	12,000	**LU34M40EC3***	F03FS05141
120	5.0	3.0	30	18	12,000	**LU34M50AC3**	F03FS06096
120	5.0	3.0	35	30	12,000	**LU34M50EC3***	F03FS05143
120	6.0	3.0	30	18**	12,000	**LU34M60AC3**	F03FS06097
120	6.0	3.0	35	30**	12,000	**LU34M60EC3***	F03FS05145
180	4.0	3.0	35	44	10,000	**LU34M40NC3***	F03FS05142
180	5.0	3.0	35	44	10,000	**LU34M50NC3***	F03FS05144
180	6.0	3.0	35	44**	10,000	**LU34M60NC3***	F03FS05146

TiCo Carbide MADE BY freud

Silver I.C.E. COATING

HW H00K - 10° 交叉斜齿

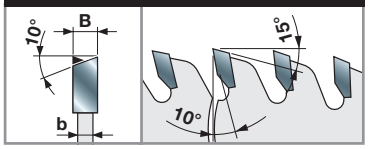

HW H00XA - 10° 交叉斜齿 **

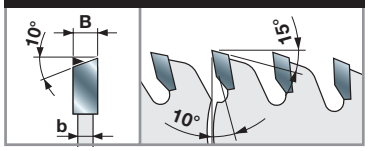

机器:
数控机床。

材料:
软木、硬木、贴面刨花板、贴面中密度板和胶合板。

应用:
数控机床定寸、顺切、横截、铣槽。

技术信息:
专用于数控机床的锯片。
用以在软木、硬木以及贴面板上顺切、横截即划槽加工。

加工示例

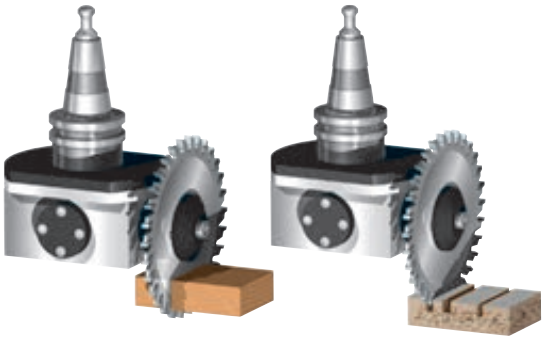

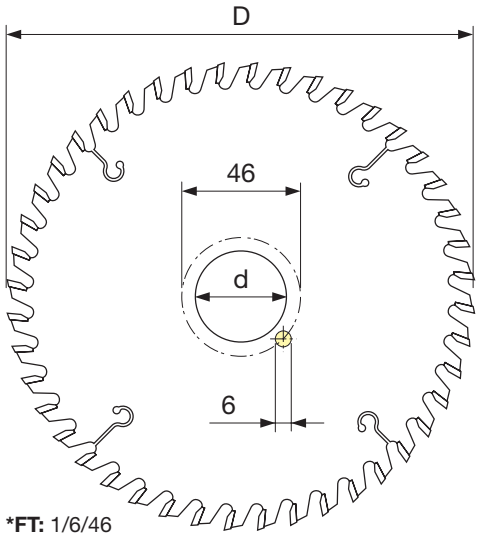

***FT:** 1/6/46



LI25M 锥型齿划槽锯片

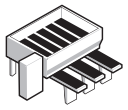
卧式裁板锯

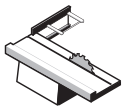
推台锯


贴面刨花板


贴面中密度板

TiCo Carbide MADE BY freud

Silver I.C.E. COATING

HW H00XA - 6° 交叉斜齿锥型齿

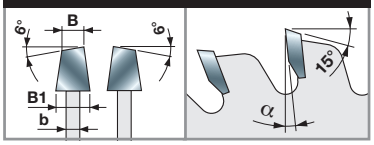

机器:
卧式裁板锯和推台锯。

材料:
贴面刨花板和贴面中密度板。

应用:
板材划槽。

技术信息:
双贴面板材表层划槽。

D 毫米	B-B1 毫米	b 毫米	d 毫米	Z	α	NL	机器	锐无敌代码	商品编号
80	3.1 - 4.3	2.2	20	12	0°	-	Casadei	**LI25M31AA3**	F03FS02606
80	3.1 - 4.3	2.2	22	12	0°	-		**LI25M31AB3**	F03FS02608
100	3.1 - 4.3	2.5	20	20	0°	-		**LI25M31BC3**	F03FS06099
100	3.1 - 4.3	2.2	20	24	0°	-	Schelling	**LI25M31BA3**	F03FS02610
100	3.1 - 4.3	2.2	22	24	0°	-		**LI25M31BB3**	F03FS02612
110	3.1 - 4.3	2.2	20	24	0°	-		**LI25M31CA3**	F03FS02614
110	3.1 - 4.3	2.2	22	24	0°	-		**LI25M31CB3**	F03FS02615
115	3.1 - 4.3	2.2	20	24	0°	-		**LI25M31DA3**	F03FS02616
115	3.1 - 4.3	2.2	22	24	0°	-		**LI25M31DB3**	F03FS02618
115	4.1 - 5.3	3.0	45	24	0°	-	SCM	**LI25M41DE3**	F03FS08039
120	2.8 - 4.0	2.2	20	24	0°	-	Schelling	**LI25M28EA3**	F03FS02604
120	2.8 - 4.0	2.2	22	24	0°	-		**LI25M28EB3**	F03FS02605
120	3.1 - 4.3	2.2	20	24	0°	-		**LI25M31EA3**	F03FS02620
120	3.1 - 4.3	2.2	22	24	0°	-		**LI25M31EB3**	F03FS02622
120	3.1 - 4.3	2.5	20	24	0°	-		**LI25M31EC3**	F03FS05978
120	3.4 - 4.6	2.2	20	24	0°	-	SCM	**LI25M34EA3**	F03FS02632
125	3.1 - 4.3	2.2	20	24	0°	-	Panhans - Schelling	**LI25M31FA3**	F03FS02623
125	3.1 - 4.3	2.2	22	24	0°	-	Martin	**LI25M31FB3**	F03FS02625
125	3.1 - 4.3	2.5	20	24	0°	-	Panhans - Schelling	**LI25M31FC3**	F03FS05932
125	3.4 - 4.6	2.2	20	24	0°	-		**LI25M34FA3**	F03FS02634
125	3.4 - 4.6	2.2	45	24	0°	-		**LI25M34FE3**	F03FS02636
125	4.3 - 5.5	3.2	20	24	0°	-	Panhans - Gabbiani	**LI25M43FA3**	F03FS02643
125	4.3 - 5.5	3.2	45	24	0°	-	Giben - Homag	**LI25M43FE3**	F03FS02645
125	4.5 - 5.7	3.0	20	24	0°	-		**LI25M45FA3**	F03FS02697
125	4.5 - 5.7	3.0	45	24	0°	-	Giben - Homag	**LI25M45FE3**	F03FS02699
140	3.1 - 4.3	2.2	16	28	8°	1/6/33	Scheer	**LI25M31HM3**	F03FS02627
140	3.4 - 4.6	3.0	45	24	8°	-		**LI25M34HE3**	F03FS02638
140	4.3 - 5.5	3.2	45	28	8°	-	Euromac	**LI25M43HE3**	F03FS02647
140	4.5 - 5.7	3.0	45	24	8°	-		**LI25M45HE3**	F03FS02701
145	4.3 - 5.5	3.2	45	30	8°	-	Hansol Machine	**LI25M43WE3**	F03FS08015
150	3.1 - 4.3	2.2	30	36	8°	-	SCM	**LI25M31KC3**	F03FS02628
150	3.4 - 4.6	2.2	30	36	8°	-	SCM	**LI25M34KC3**	F03FS02639
150	4.3 - 5.6	3.2	30	36	8°	-	SCM, Verry	**LI25M43KC3**	F03FS02649
150	4.3 - 5.6	3.2	45	36	8°	-	SCM, Holzma, Homag, Haisung Woodworking Machinery	**LI25M43KE3**	F03FS02651
150	4.5 - 5.8	3.0	30	36	8°	-	SCM	**LI25M45KC3**	F03FS02702
150	4.5 - 5.8	3.0	45	36	8°	-	SCM	**LI25M45KE3**	F03FS02704
160	3.1 - 4.3	2.2	20	36	8°	-	Langzauner	**LI25M31LA3**	F03FS02630
160	3.4 - 4.6	2.2	25.4	36	8°	-		**LI25M34LR3**	F03FS02641
160	4.3 - 5.5	3.2	25.4	36	8°	-		**LI25M43LR3**	F03FS02660
160	4.3 - 5.5	3.2	30	36	8°	-	Langzauner	**LI25M43LC3**	F03FS02653

LI25M 锥型齿划槽锯片

D 毫米	B-B1 毫米	b 毫米	d 毫米	Z	α	NL	机器	锐无敌代码	商品编号
160	4.3 - 5.5	3.2	45	36	8°	3/11/70	Giben	**LI25M43LE3**	F03FS02655
160	4.3 - 5.5	3.2	55	36	8°	3/6/84 + 3/7/66	Gabbiani - SCM	**LI25M43LG3**	F03FS02657
160	4.3 - 5.5	3.2	60	36	8°	3/7/80		**LI25M43LH3**	F03FS02659
160	4.5 - 5.7	3.0	45	36	8°	3/11/70	Giben	**LI25M45LE3**	F03FS02706
160	4.5 - 5.7	3.0	55	36	8°	3/7/66 + 3/9/72	Gabbiani	**LI25M45LG3**	F03FS02708
175	4.3 - 5.5	3.2	75	36	8°	-	Wonpoong	**LI25M43WT3**	F03FS07816
180	3.1 - 4.3	2.2	16	42	8°	1/6/33	Scheer	**LI25M31NM3**	F03FS02631
180	3.4 - 4.6	2.2	25.4	36	8°	-		**LI25M34NR3**	F03FS02642
180	4.3 - 5.5	3.2	20	28	8°	-	Schelling - Anthon	**LI25M43NA3**	F03FS02661
180	4.3 - 5.5	3.2	30	28	8°	2/7/42 + 2/10/60	Panhans - Holzer	**LI25M43NC3**	F03FS02663
180	4.3 - 5.5	3.2	20	36	8°	-	Schelling - Anthon	**LI25M43XA3**	F03FS06372
180	4.3 - 5.5	3.2	30	36	8°	2/7/42 + 2/10/60	Holzher, Nanxing, KDT	**LI25M43XN3**	F03FS06373
180	4.3 - 5.5	3.2	45	36	8°	-	Holzma	**LI25M43NE3**	F03FS02664
180	4.3 - 5.5	3.2	50	36	8°	8/13/80	Giben	**LI25M43NF3**	F03FS02666
180	4.5 - 5.7	3.0	20	36	8°	-	Schelling - Anthon	**LI25M45NA3**	F03FS02710
180	4.7 - 5.9	3.5	45	36	8°	-	Holzma	**LI25M47NE3**	F03FS02715
180	5.1 - 6.3	3.5	55	36	8°	3/7/66	Gabbiani	**LI25M51NG3**	F03FS02724
180	5.7 - 6.9	4.0	20	36	8°	-	Anthon - Holzma	**LI25M57NA3**	F03FS02727
200	4.3 - 5.5	3.2	20	36	8°	2/10/60 + 2/9/62 + 2/11/66	Schelling	**LI25M43PA3**	F03FS02670
200	4.3 - 5.5	3.2	22	36	8°	-		**LI25M43PB3**	F03FS02673
200	4.3 - 5.5	3.2	30	36	8°	2/9/60 + 2/10/60	Scheer	**LI25M43PC3**	F03FS02674
200	4.3 - 5.5	3.2	45	36	8°	-	Holzma, Hyundai Sangi	**LI25M43PE3**	F03FS02676
200	4.3 - 5.5	3.2	50	36	8°	2/7/80 + 3/13/80	Giben, KDT	**LI25M43PF3**	F03FS02679
200	4.3 - 5.5	3.2	65	36	8°	2/9/100 + 2/9/110	Selco	**LI25M43PI3**	F03FS02681
200	4.3 - 5.5	3.2	75	36	8°	-	Hyundai Sangi	**LI25M43PT3**	F03FS07755
200	4.3 - 5.5	3.2	80	36	8°	2/14/110	Gabbiani	**LI25M43PL3**	F03FS02683
200	4.5 - 5.7	3.0	22	36	8°	-		**LI25M45PB3**	F03FS02712
200	4.5 - 5.7	3.0	65	36	8°	2/9/110	Selco	**LI25M45PI3**	F03FS02714
200	4.7 - 5.9	3.5	20	36	8°	2/11/66		**LI25M47PA3**	F03FS02716
200	4.7 - 5.9	3.5	22	36	8°	-		**LI25M47PB3**	F03FS02717
200	4.7 - 5.9	3.5	30	36	8°	2/9/60	Scheer	**LI25M47PC3**	F03FS02718
200	4.7 - 5.9	3.5	45	36	8°	-	Holzma	**LI25M47PE3**	F03FS02719
200	4.7 - 5.9	3.5	65	36	8°	2/9/100 + 2/9/110	Selco	**LI25M47PI3**	F03FS02720
200	5.4 - 6.6	4.0	20	36	8°	-		**LI25M54PA3**	F03FS02726
200	5.7 - 6.9	4.0	45	36	8°	-	Holzma	**LI25M57PE3**	F03FS02728
200	5.7 - 6.9	3.5	65	36	8°	2/9/110		**LI25M57PI3BS**	F03FS08165
200	6.1 - 7.3	4.0	20	36	8°	2/11/66	Schelling, Scheer	**LI25M61PA3**	F03FS02730
215	4.3 - 5.5	3.2	50	42	8°	2/7/80 + 3/15/80	Giben	**LI25M43QF3**	F03FS02685
215	4.5 - 5.7	3.2	50	42	8°	3/15/80	Giben	**LI25M45PF3**	F03FS02713
220	6.3 - 7.5	4.4	20	36	8°	2/11/66	Schelling	**LI25M63UA3**	F03FS02732
250	3.1 - 4.3	2.2	30	54	8°	-		**LI25M310C3**	F03FS07595
250	4.3 - 5.5	3.2	50	48	8°	3/13/80	Giben	**LI25M430F3**	F03FS02669
250	4.3 - 5.5	3.2	30	48	8°	2/10/60		**LI25M430C3**	F03FS02668
280	4.3 - 5.5	3.2	30	48	12°	2/10/60	Panhans	**LI25M43VC3**	F03FS07419
300	4.3 - 5.5	3.0	65	48	12°	2/9/100 + 2/9/110	Selco	**LI25M43RX3**	F03FS07616
300	4.3 - 5.5	3.2	30	48	12°	2/11/73 + 2/11/75 + 2/13/94	Schelling	**LI25M43RC3**	F03FS07577
300	4.3 - 5.5	3.5	50	48	12°	3/15/80	Giben	**LI25M43RM3**	F03FS02693
300	4.3 - 5.5	3.2	65	72	12°	2/9/100 + 2/9/110	Selco	**LI25M43RI3**	F03FS02689
300	4.3 - 5.5	3.2	80	72	12°	2/14/110		**LI25M43RL3**	F03FS02691
300	4.7 - 5.9	3.5	65	48	6°	2/9/110	Selco	**LI25M47RX3**	F03FS07744
320	4.3 - 5.5	3.0	45	48	12°	-		**LI25M43SE3**	F03FS02696
320	4.3 - 5.5	3.2	45	48	12°	-		**LI25M43SA3**	F03FS02695
340	4.7 - 5.9	3.5	45	72	12°	3/14/65	Holzma	**LI25M47TE3**	F03FS02722

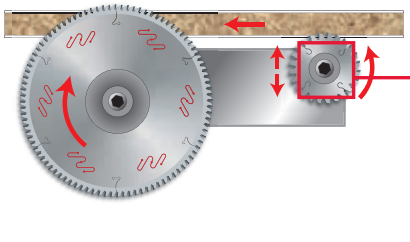

A= 划槽锯片的最小切口。
B= 划槽锯片的最大切口。

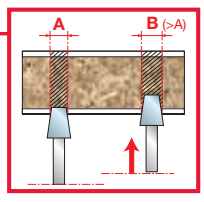

对于每 1 毫米高度位移，切口宽度增加 0.25 毫米。

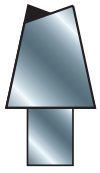

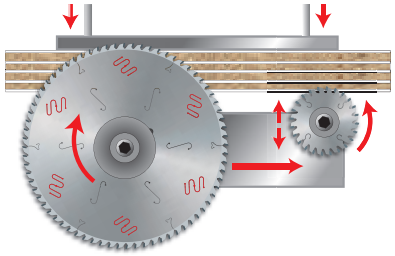

DLI25M

多晶金刚石锥型齿划槽锯片 (H4 - H6)



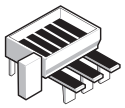

卧式裁板锯

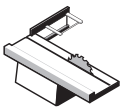

推台锯



贴面刨花板



贴面中密度板

Polycrystalline Diamond TECHNOLOGY

Silver I.C.E. COATING

DP - 锥型齿

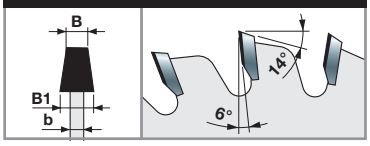

机器:
卧式裁板锯和推台锯。

材料:
贴面刨花板和贴面中密度板。

应用:
板材划槽。

技术信息:
得益于多晶金刚石齿材料，使用寿命长。
以专用木箱交付。

多晶金刚石锥型齿划槽锯片 H4

D 毫米	B-B1 毫米	b 毫米	d 毫米	Z	NL	机器	锐无敌代码	商品编号
120	2.8 - 3.6	2.2	20	24	-	Schelling	**DLI25M28EAH4**	F03FS09613
120	2.8 - 3.6	2.2	22	24	-		**DLI25M28EBH4**	F03FS09615
120	3.1 - 3.9	2.2	20	24	-		**DLI25M31EAH4**	F03FS09617
125	3.1 - 3.9	2.2	20	24	-	Panhans - Schelling	**DLI25M31FAH4**	F03FS09619
180	4.3 - 5.1	3.2	45	30	-	Holzma	**DLI25M43NEH4**	F03FS09621
180	4.7 - 5.5	3.5	45	30	-	Holzma	**DLI25M47NEH4**	F03FS09623
200	4.3 - 5.1	3.2	65	36	2/9/100 + 2/9/110	Selco	**DLI25M43PIH4**	F03FS09625
200	4.3 - 5.1	3.2	80	36	2/14/110	Gabbiani	**DLI25M43PLH4**	F03FS09627
200	4.7 - 5.5	3.5	45	36	-	Holzma	**DLI25M47PEH4**	F03FS09629
200	4.7 - 5.5	3.5	65	36	2/9/100 + 2/9/110	Selco	**DLI25M47PIH4**	F03FS09631
215	4.3 - 5.1	3.2	50	42	2/7/80 + 3/15/80	Giben	**DLI25M43QFH4**	F03FS09633

多晶金刚石锥型齿划槽锯片 H6

D 毫米	B-B1 毫米	b 毫米	d 毫米	Z	NL	机器	锐无敌代码	商品编号
120	2.8 - 3.6	2.2	20	24	-	Schelling	**DLI25M28EAH6**	F03FS09614
120	2.8 - 3.6	2.2	22	24	-		**DLI25M28EBH6**	F03FS09616
120	3.1 - 3.9	2.2	20	24	-		**DLI25M31EAH6**	F03FS09618
125	3.1 - 3.9	2.2	20	24	-	Panhans - Schelling	**DLI25M31FAH6**	F03FS09620
180	4.3 - 5.1	3.2	45	30	-	Holzma	**DLI25M43NEH6**	F03FS09622
180	4.7 - 5.5	3.5	45	30	-	Holzma	**DLI25M47NEH6**	F03FS09624
200	4.3 - 5.1	3.2	65	36	2/9/100 + 2/9/110	Selco	**DLI25M43PIH6**	F03FS09626
200	4.3 - 5.1	3.2	80	36	2/14/110	Gabbiani	**DLI25M43PLH6**	F03FS09628
200	4.7 - 5.5	3.5	45	36	-	Holzma	**DLI25M47PEH6**	F03FS09630
200	4.7 - 5.5	3.5	65	36	2/9/100 + 2/9/110	Selco	**DLI25M47PIH6**	F03FS09632
215	4.3 - 5.1	3.2	50	42	2/7/80 + 3/15/80	Giben	**DLI25M43QFH6**	F03FS09634

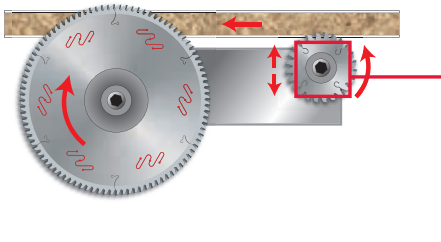

A= 划槽锯片的最小切口。
B= 划槽锯片的最大切口。

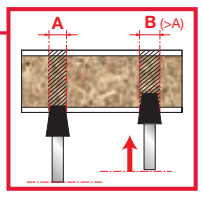

对于每 1 毫米高度位移，切口宽度增加 0.2 毫米 (H4) 和 0.15毫米 (H6)。

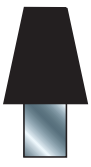

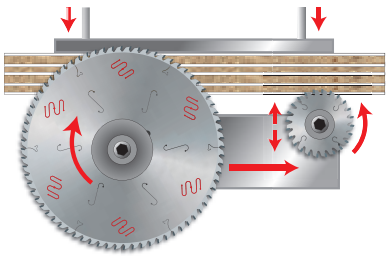

LI16M 可调节划槽锯片



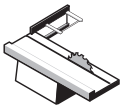

推台锯



贴面刨花板



贴面中密度板

TiCo Carbide MADE BY freud

Silver I.C.E. COATING

HW H00XA - 5° 交叉斜齿

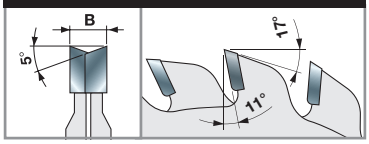

机器:
推台锯。

材料:
贴面刨花板和贴面中密度板。

应用:
板材划槽。

技术信息:
双贴面板材表层划槽。

D 毫米	B 毫米	d 毫米	Z	机器	锐无敌代码	商品编号
80	2.8 - 3.6	20	10 + 10	Robland	**LI16M HA3**	F03FS02502
80	2.8 - 3.6	20	12 + 12	Felder	**LI16M GA3**	F03FS02501
100	2.8 - 3.6	20	12 + 12	Schelling - Panhans - Martin	**LI16M BA3**	F03FS02491
100	2.8 - 3.6	22	12 + 12	Altendorf - Striebig - Panhans	**LI16M BB3**	F03FS02493
100	2.8 - 3.6	25.4	12 + 12	Baldan	**LI16M BR3**	F03FS07433
105	2.8 - 3.6	20	10 + 10		**LI16M CA3**	F03FS02495
120	2.8 - 3.6	20	12 + 12	Holzher - SCM	**LI16M AA3**	F03FS02485
120	2.8 - 3.6	22	12 + 12	Altendorf - Martin - Mrozek	**LI16M AB3**	F03FS02488
120	2.8 - 3.6	50	12 + 12	Altendorf - Griggio	**LI16M PF3***	F03FS02512
120	2.8 - 3.6	50	12 + 12	Felder	**LI16M RF3***	F03FS06512
120	4.0 - 5.0	50	12 + 12		**LI16M IF3***	F03FS02504
125	2.8 - 3.6	20	12 + 12	Paoloni	**LI16M FA3**	F03FS02500
125	2.8 - 3.6	20	14 + 14		**LI16M EA3**	F03FS02498
125	2.8 - 3.6	22	14 + 14		**LI16M EB3**	F03FS02499
125	4.0 - 4.7	20	20 + 20	SCM	**LI16M DA3**	F03FS02496
125	4.0 - 5.0	45	12 + 12	Giben - Mayer	**LI16M KE3**	F03FS02506
200	4.0 - 5.2	50	28 + 28	Giben	**LI16M OF3**	F03FS02511

* 锯切厚度调节需要配合垫片。

A= 划槽锯片的最小切口。
B= 划槽锯片的最大切口。

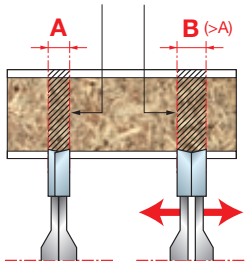



DLI16M 多晶金刚石可调节划槽锯片 (H6)

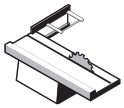

推台锯



贴面刨花板



贴面中密度板

DP - 多晶金刚石可调节划槽锯片 H6

D 毫米	B 毫米	d 毫米	Z 毫米	NL	锐无敌代码	商品编号
100	2.8 - 3.6	20	12 + 12	Schelling - Panhans - Martin	**DLI16MBAH6**	F03FS09635
120	2.8 - 3.6	20	12 + 12	Holzer - SCM	**DLI16MAAH6**	F03FS09636
120	2.8 - 3.6	22	12 + 12	Altendorf - Martin - Mrozek	**DLI16MABH6**	F03FS09637

Polycrystalline Diamond TECHNOLOGY

Silver I.C.E. COATING

DP - 5° 交叉斜齿

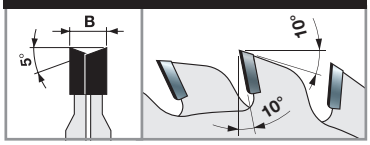

机器:
推台锯。

材料:
贴面刨花板和贴面中密度板。

应用:
板材划槽。

技术信息:
双贴面板材表层划槽。
得益于多晶金刚石齿材料，使用寿命长。
以专用木箱交付。

A= 划槽锯片的最小切口。
B= 划槽锯片的最大切口。

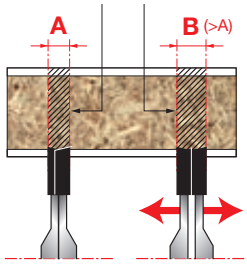

LI27M 后成型划槽锯片



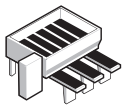

卧式裁板锯



贴面刨花板



贴面中密度板

TiCo Carbide MADE BY freud

Silver I.C.E. COATING

HW H00XA - 交叉斜齿

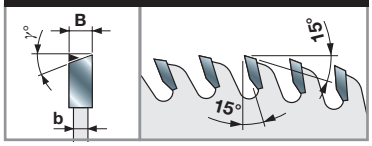

D 毫米	B 毫米	b 毫米	d 毫米	Z	γ	NL	锐无敌代码	商品编号
200	4.7	3.5	80	42	10°	2/14/110	**LI27M FA3**	F03FS02749
220	3.4	2.2	30	48	10°	-	**LI27M AA3**	F03FS02733
250	4.6	3.0	30	48	10°	-	**LI27M BA3**	F03FS02734
280	4.65	3.2	80	72	15°	2/14/110	**LI27M47VL3**	F03FS08014
280	5.0	3.5	45	84	30°	-	**LI27M CA3**	F03FS02736
300	4.55	3.0	30	72	10°	-	**LI27M DF3**	F03FS02745
300	4.55	3.2	65	72	10°	2/9/100+2/9/110	**LI27M DA3**	F03FS02737
300	4.55	3.2	50	72	10°	3/15/80	**LI27M DD3**	F03FS02743
300	4.7	3.2	80	72	10°	2/14/110	**LI27M DC3**	F03FS02741
300	4.95	3.0	65	72	10°	2/9/100+2/9/110	**LI27M DB3**	F03FS02739
340	5.0	3.5	45	48	30°	3/14/65	**LI27M EA3**	F03FS02746
340	5.0	3.5	45	108	30°	3/14/65	**LI27M EB3**	F03FS02747

机器:
卧式裁板锯。

材料:
贴面刨花板和贴面中密度板。

应用:
板材划槽。

技术信息:
双贴面板材表层划槽。

LI20M 平型齿划槽锯片



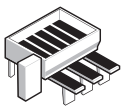

卧式裁板锯



贴面刨花板



贴面中密度板

TiCo Carbide MADE BY freud

Silver I.C.E. COATING

HW H00K - 平型齿

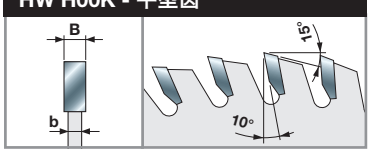

D 毫米	B 毫米	b 毫米	d 毫米	Z	NL	锐无敌代码	商品编号
180	3.2	2.2	50	54	3/22/80	**LI20M BB3**	F03FS02579

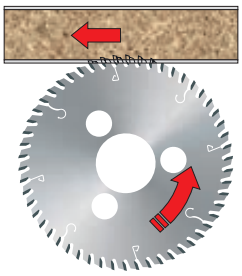

机器:
卧式裁板锯。

材料:
贴面刨花板和贴面中密度板。

应用:
板材划槽。

技术信息:
带有塑料覆膜的双贴面板材表面划槽。



TiCo Carbide MADE BY freud

Silver I.C.E. COATING

HW H00K - 平型齿

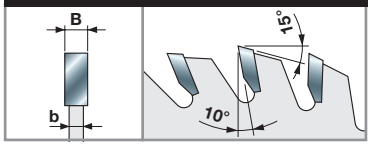

机器:
SCM 卧式裁板锯。

材料:
贴面刨花板和贴面中密度板。

应用:
板材划槽。

技术信息:
双贴面板材表层划槽。

LI17M 平型齿划槽锯片

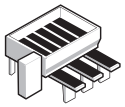

卧式裁板锯



贴面刨花板 贴面中密度板

D 毫米	B 毫米	b 毫米	d 毫米	Z	NL	锐无敌代码	商品编号
115	3.2	2.2	20	30	-	**LI17M FA3**	F03FS02572
120	3.2	2.2	20	30	-	**LI17M GA3**	F03FS02574

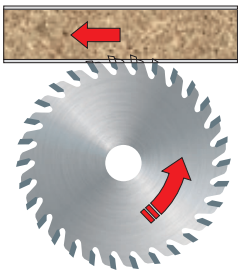



TiCo Carbide MADE BY freud

Silver I.C.E. COATING

HW H00K - 倾斜齿

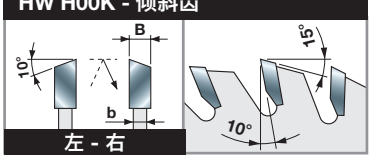

机器:
卧式裁板锯。

材料:
贴面刨花板和贴面中密度板。

应用:
板材划槽。

技术信息:
双贴面板材表层划槽。

LI22MD LI22MS 倾斜齿划槽锯片

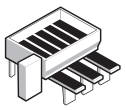

卧式裁板锯



贴面刨花板 贴面中密度板

D 毫米	B 毫米	b 毫米	d 毫米	Z	NL	锐无敌代码 右 (D)	商品编号 右 (D)	锐无敌代码 左 (S)	商品编号 左 (S)
150	3.2	2.2	30	36	-	**LI22MD KC3**	F03FS02581	**LI22MS KC3**	F03FS02592
150	3.2	2.2	55	36	-	**LI22MD KG3**	F03FS02583	**LI22MS KG3**	F03FS02594
150	3.2	2.2	60	36	-	**LI22MD KH3**	F03FS02584	**LI22MS KH3**	F03FS02595
180	3.2	2.2	30	42	-	**LI22MD NC3**	F03FS02585	**LI22MS NC3**	F03FS02596
180	3.2	2.2	55	42	-	**LI22MD NG3**	F03FS02586	**LI22MS NG3**	F03FS02598
200	3.2	2.2	30	48	-	**LI22MD PC3**	F03FS02589	**LI22MS PC3**	F03FS02601
200	3.2	2.2	60	48	-	**LI22MD PH3**	F03FS02590	**LI22MS PH3**	F03FS02602

LI13MD
LI13MS
倾斜齿划槽锯片



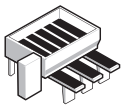
卧式裁板锯

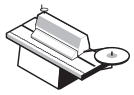
封边机


刨花板


贴面刨花板


中密度板


贴面中密度板

TiCo Carbide MADE BY freud

Silver I.C.E. COATING

HW H00K - 倾斜齿

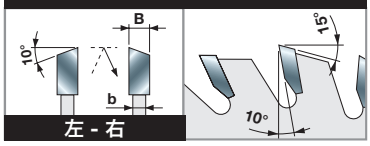

D	B	b	d	Z	NL	锐无敌代码	商品编号	锐无敌代码	商品编号
毫米	毫米	毫米	毫米			右 (D)		左 (S)	
100	3.2	2.2	20	24	-	**LI13MD AA3**	F03FS02452	**LI13MS AA3**	F03FS02466
100	3.2	2.2	22	24	-	**LI13MD AB3**	F03FS02454	**LI13MS AB3**	F03FS02468
125	3.2	2.2	20	30	-	**LI13MD BA3**	F03FS02455	**LI13MS BA3**	F03FS02470
150	3.2	2.2	30	48	-	**LI13MD DA3**	F03FS02459	**LI13MS DA3**	F03FS02474
150	3.2	2.2	55	48	-	**LI13MD DB3**	F03FS02461	**LI13MS DB3**	F03FS02476

机器:
卧式裁板锯和封边机。

材料:
木基板材、贴面刨花板和贴面中密度板。

应用:
板材划槽。

技术信息:
双贴面板材表层划槽。
专用于带有较高脆性涂层的板材。

LI14MD
LI14MS
修边机用截断锯片

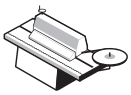
封边机


刨花板


贴面刨花板


中密度板


贴面中密度板

D	B	b	d	Z	NL	锐无敌代码	商品编号	锐无敌代码	商品编号
毫米	毫米	毫米	毫米			右 (D)		左 (S)	
140	3.2	2.2	30	28 + 4	-	**LI14MD CA3**	F03FS02481	**LI14MS CA3**	F03FS02483

TiCo Carbide MADE BY freud

Silver I.C.E. COATING

HW H00K - 倾斜齿

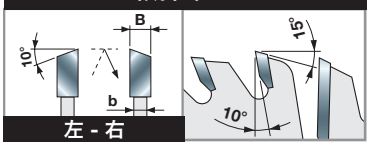

机器:
封边机。

材料:
木基板材、贴面刨花板和贴面中密度板。

应用:
板材划槽。

技术信息:
双贴面板材表层划槽。
专用于带有较高脆性涂层的板材。



TiCo Carbide MADE BY freud

Silver I.C.E. COATING

HW H00K - 倾斜齿

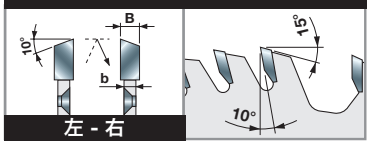

机器:
双轴开榫机。

材料:
软木、硬木、中密度板和胶合板。

应用:
粉碎。

技术信息:
适用于板材归方和修整的锯片。

LT16MD LT16MS 锐无敌粉碎锯锯片

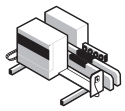

双轴开榫机

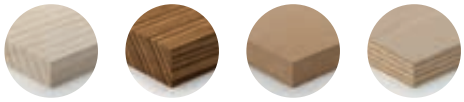

软木 硬木 中密度板 胶合板

D 毫米	B 毫米	b 毫米	d 毫米	Z	NL	锐无敌代码 右 (D)	商品编号 右 (D)	锐无敌代码 左 (S)	商品编号 左 (S)
250	4.2	3.0	130	56	10/8.5/170	**LT16MD BD3**	F03FS04401	**LT16MS BD3**	F03FS04409
300	4.2	3.0	130	68	10/8.5/215	**LT16MD CD3**	F03FS04404	**LT16MS CD3**	F03FS04412

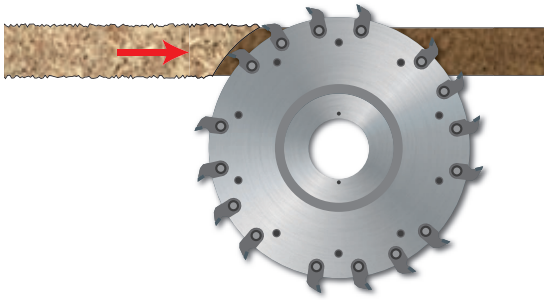



TiCo Carbide MADE BY freud

Silver I.C.E. COATING

HW H00K - 倾斜齿

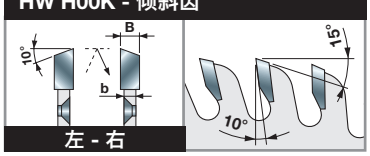

机器:
台式封边机和双轴开榫机。

材料:
刨花板和中密度板、贴面刨花板和贴面中密度板。

应用:
粉碎。

技术信息:
适用于板材归方和修整的锯片。

LT12MD LT12MS 粉碎锯锯片

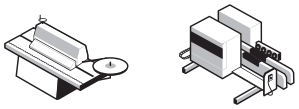

封边机 双轴开榫机

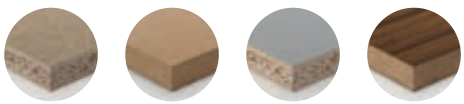

刨花板 中密度板 贴面刨花板 贴面中密度板

D 毫米	B 毫米	b 毫米	d 毫米	Z	NL	锐无敌代码 右 (D)	商品编号 右 (D)	锐无敌代码 左 (S)	商品编号 左 (S)
250	4.2	3.0	130	60	4/8.5/185	**LT12MD BB3**	F03FS04372	**LT12MS BB3**	F03FS07063

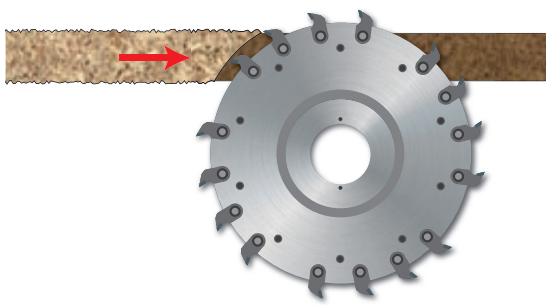

LT14MD
LT14MS

粉碎锯锯片 — 定制化



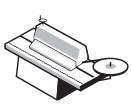

封边机

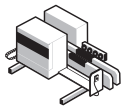

双轴开榫机



刨花板



中密度板



贴面刨花板



贴面中密度板

TiCo Carbide MADE BY freud

Silver I.C.E. COATING

HW H00K - 倾斜齿

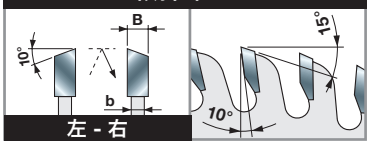

左 - 右

D	B	b	d	Z	NL	锐无敌代码	商品编号	锐无敌代码	商品编号
毫米	毫米	毫米	毫米			右 (D)		左 (S)	
200	4.2	3.0	30	48	*	**LT14MD AA3**	F03FS04378	**LT14MS AA3**	F03FS04389
250	4.2	3.0	30	60	*	**LT14MD BA3**	F03FS04380	**LT14MS BA3**	F03FS04391
250	4.2	3.0	130	60	*	**LT14MD BB3**	F03FS04382	**LT14MS BB3**	F03FS04393
255	4.2	3.0	80	60	*	**LT14MD FA3**	F03FS04387	**LT14MS FA3**	F03FS04398
350	4.2	3.0	30	84	*	**LT14MD DA3**	F03FS04386	**LT14MS DA3**	F03FS04397

* **在订购时，请务必注明：**
a) **OPT08 AA9** — 增加孔径 Ø;
b) **OPTFO...** — 代表定位孔 (NL* — 见第 92 页)。
请发送锯片样品或者图纸以确定锯片的参数，如内孔等。
指定定位孔数量、孔 (D1) 直径和穿过孔 (D2) 中心的圆周直径。

机器：
台式封边机和双轴开榫机。

材料：
刨花板、中密度板、贴面刨花板和贴面中密度板。

应用：
粉碎。

技术信息：
适用于板材归方和修整的锯片。

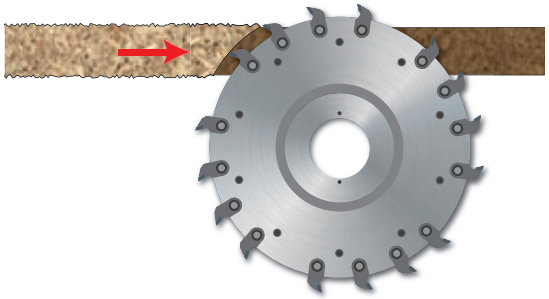

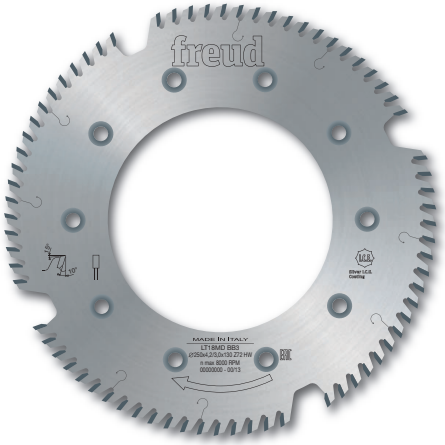

TiCo Carbide MADE BY freud

Silver I.C.E. COATING

HW H00K - 平型齿

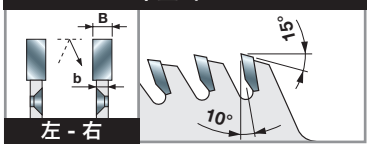

机器:
双轴开榫机。

材料:
软木、硬木、中密度板和胶合板。

应用:
粉碎。

技术信息:
适用于板材归方和修整的锯片。

LT18MD LT18MS 锐无敌粉碎锯锯片

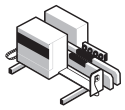

双轴开榫机

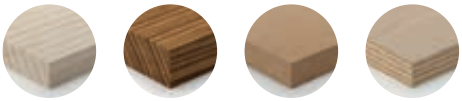

软木 硬木 中密度板 胶合板

D 毫米	B 毫米	b 毫米	d 毫米	Z	NL	锐无敌代码 右 (D)	商品编号 右 (D)	锐无敌代码 左 (S)	商品编号 左 (S)
250	4.2	3.0	130	72	10/8.5/170	**LT18MD BB3**	F03FS04415	**LT18MS BB3**	F03FS04417



TiCo Carbide MADE BY freud

Silver I.C.E. COATING

HW H00K - 平型齿

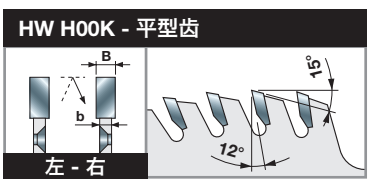

机器:
双轴开榫机。

材料:
软木、硬木、中密度板和胶合板。

应用:
粉碎。

技术信息:
适用于板材归方和修整的锯片。

LT20MD LT20MS 粉碎锯锯片 (用于 Leuco 粉碎刀)

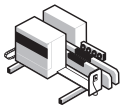

双轴开榫机

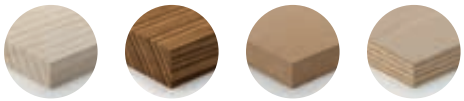

软木 硬木 中密度板 胶合板

D 毫米	B 毫米	b 毫米	d 毫米	Z	NL	锐无敌代码 右 (D)	商品编号 右 (D)	锐无敌代码 左 (S)	商品编号 左 (S)
250	4.0	3.0	100	72	6/7/200	**LT20MD BB3**	F03FS04421	**LT20MS BB3**	F03FS04422

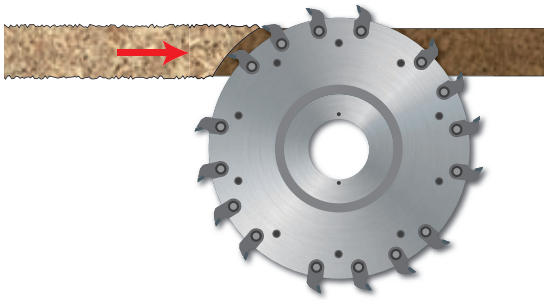

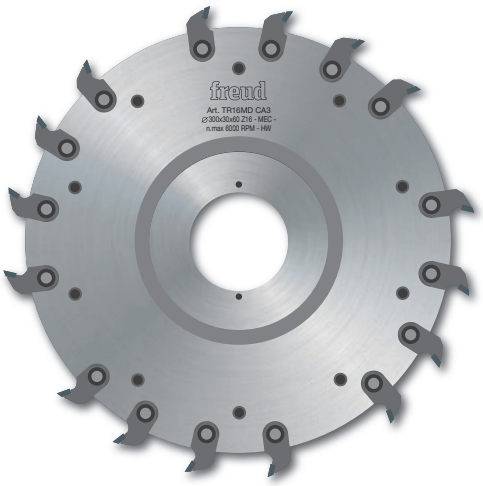

TR16MD TR16MS 可换刀片式 SR06M 粉碎刀

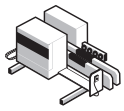

双轴开榫机

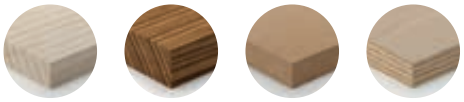

软木　硬木　中密度板　胶合板

* 锯片理论直径。

D* 毫米	B 毫米	d 毫米	Z 毫米	锐无敌代码 右 (D)	商品编号 右 (D)	锐无敌代码 左 (S)	商品编号 左 (S)
200	30	80	16	**TR16MD AA3**	F03FC20547	**TR16MS AA3**	F03FC20550
250	30	60	16	**TR16MD BA3**	F03FC20548	**TR16MS BA3**	F03FC20551
250	30	80	16	**TR16MD BB3**	F03FC22094	**TR16MS BB3**	F03FC22096
300	30	60	16	**TR16MD CA3**	F03FC20549	**TR16MS CA3**	F03FC20552
300	30	80	16	**TR16MD CB3**	F03FC22095	**TR16MS CB3**	F03FC22097



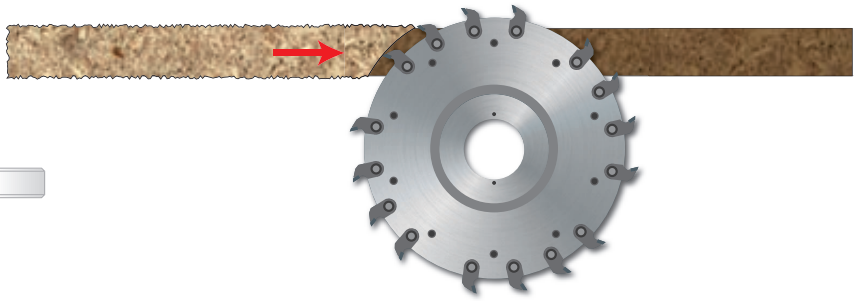

这些刀具可以进行组合使用，从而使加工范围更宽。

用于实木板材的规方修边。

配件	尺寸	锐无敌代码	商品编号
铣槽刀块	34 x 9 x 16	**SR06MDBB301**	F03FC24198
铣槽刀块	34 x 9 x 16	**SR06MSBB301**	F03FC24201
螺丝	M6 x 11.5	**VT16M AB9**	F03FA04477
螺丝	M6 x 10	**VT01M AA9**	F03FA04429
艾伦内六角扳手	4	**CB03M BA9**	F03FA00163

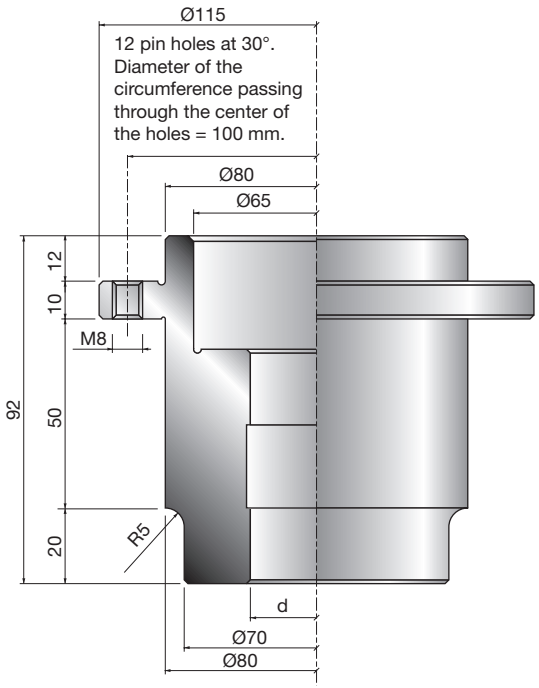

MT01M 包括将固定轴套安装至粉碎刀的安装操作。

MT01M 粉碎刀固定轴套

d 毫米	KN	锐无敌代码	商品编号
35	10 x 4	**MT01M DA9**	F03FC15424

聚合材料

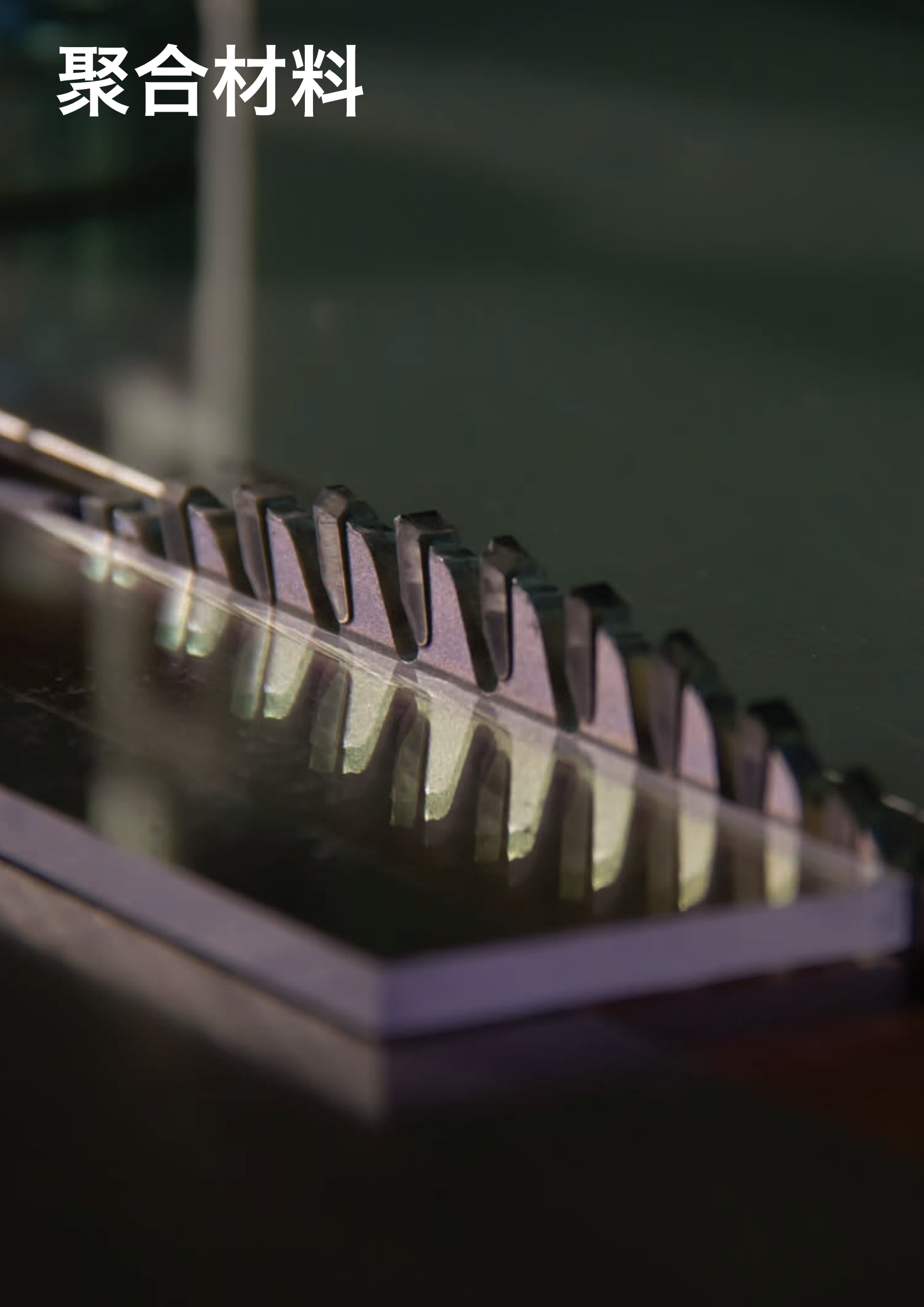

LU4A 塑料材料切割锯片



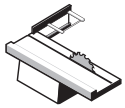
推台锯

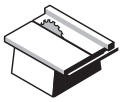
台锯机

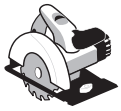
手持式圆锯机


树脂玻璃


塑料

●●● ●●●

●●● 极好 ●● 很好 ● 好

D 毫米	B 毫米	b 毫米	d 毫米	Z	NL		锐无敌代码	商品编号
250	2.8	2.2	30	80	FT01		**LU4A 0100**	F03FS05163
300	2.8	2.2	30	96	FT01		**LU4A 0200**	F03FS05165

FT01: 2/7/42 + 2/9/46.4 + 2/10/60

TiCo Carbide MADE BY freud

Silver I.C.E. COATING

Anti-vibration TECHNOLOGY

HW H00K - 梯平齿

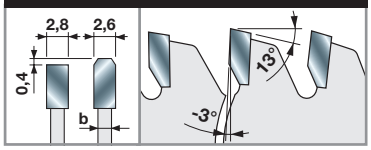

机器:
推台锯和台锯机、手持式圆锯机。

材料:
树脂玻璃和塑料。

应用:
树脂玻璃和塑料切割。

技术信息:
锯片采用负前角设计，适用于切割塑料材料。
为确保正确使用，建议作业时切割刃伸出量约为 30 毫米。

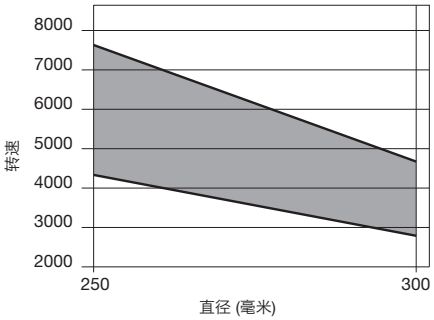

最小和最大转速基于锯片直径。



LU4B

塑料材料和树脂玻璃切割薄锯路锯片 — 带轴向角

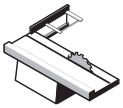
推台锯

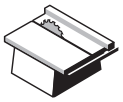
台锯机

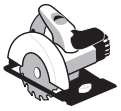
手持式圆锯机


树脂玻璃


塑料

●●● ●●●

●●● 极好 ●● 很好 ● 好

D 毫米	B 毫米	b 毫米	d 毫米	Z	NL		锐无敌代码	商品编号
178	1.5	1.0	25.4	80	-		**LU4B 0500**	F03FS05173
203	2.0	1.4	25.4	90	-		**LU4B 0100**	F03FS05167
230	2.2	1.6	25.4	100	-		**LU4B 0200**	F03FS05169
250	2.2	1.6	30	100	FT01		**LU4B 0300**	F03FS05170
255	2.2	1.6	25.4	100	-		**LU4B 0400**	F03FS05172

FT01: 2/7/42 + 2/9/46.4 + 2/10/60

TiCo Carbide MADE BY freud

Silver I.C.E. COATING

Anti-vibration TECHNOLOGY

Shear Angle TECHNOLOGY

HW H00K - 10° 交叉斜齿轴向齿

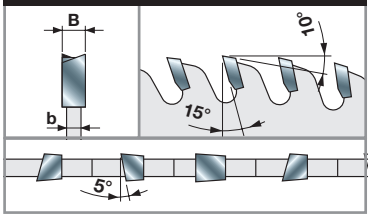

机器:
推台锯和台锯机、手持式圆锯机。

材料:
树脂玻璃和塑料。

应用:
树脂玻璃和塑料切割。

技术信息:
适用于切割树脂玻璃和塑料板材。
薄锯路设计便于工件进给，尤其是在使用低功率机器时。
5° 轴向角可实现出色的切削加工效果。

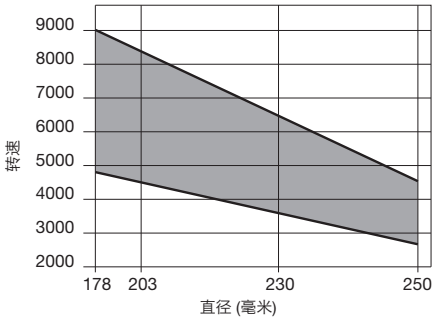

最小和最大转速基于锯片直径。

LU4D 人造石切割锯片



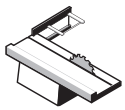
推台锯

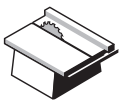
台锯机


斜切锯


人造石

●●● 极好 ●● 很好 ● 好

D 毫米	B 毫米	b 毫米	d 毫米	Z	NL		锐无敌代码	商品编号
250	3.2	2.5	30	80	FT02		**LU4D 0100**	F03FS07294
300	3.2	2.5	30	96	FT02		**LU4D 0200**	F03FS07295
350	3.5	2.8	30	108	FT02		**LU4D 0300**	F03FS07296

FT02: 2/9/46.4 + 2/10/60

TiCo Carbide MADE BY freud

Silver I.C.E. COATING

Anti-vibration TECHNOLOGY

HW H00XA - 双梯型齿

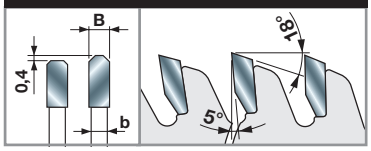

机器:
推台锯和台锯机、斜切锯。

材料:
人造石。

应用:
人造石切割。

技术信息:
双梯型齿设计确保良好的加工效果，此外，得益于 H00XA 硬质合金良好的耐磨性，锯片具有良好的使用寿命。

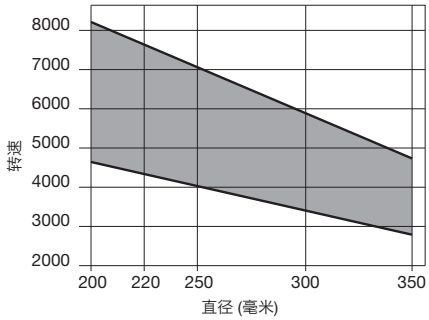

最小和最大转速基于锯片直径。

有色金属



LU5A 有色金属切割锯片

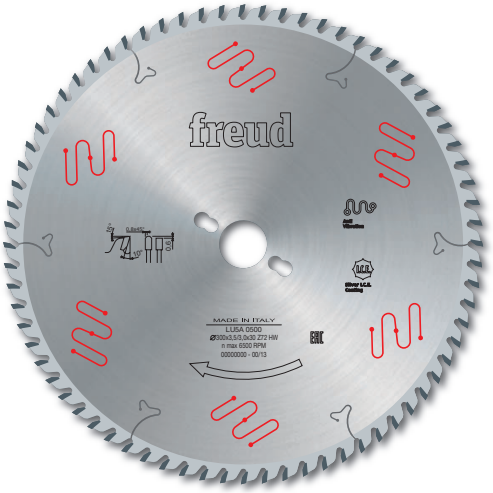

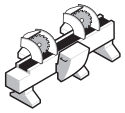

双头切割机

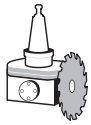

数控机床



铝



铜和黄铜

●●● ●●●

●●● 极好 ●● 很好 ● 好

TiCo Carbide MADE BY freud

Silver I.C.E. COATING

Anti-vibration TECHNOLOGY

HW H01K - 梯平齿

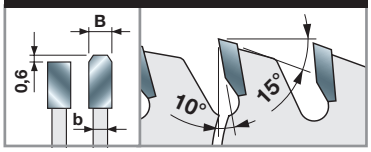

机器:
双头切割机和数控机床。

材料:
铝、铜和黄铜。

应用:
铝和有色金属切割。

技术信息:
适用于切割厚度在 2 - 10 毫米之间的挤压型材。

D 毫米	B 毫米	b 毫米	d 毫米	Z	NL	锐无敌代码	商品编号
200	2.8	2.2	30	54	-	LU5A 0100	F03FS05181
250	3.5	3.0	30	60	FT02	LU5A 0200	F03FS05182
250	3.5	3.0	32	60	2/11/63	LU5A 0300	F03FS05183
275	3.5	3.0	40	68	2/9/55 + 4/12/64	LU5A 0400	F03FS05185
300	3.5	3.0	30	72	FT02	LU5A 0500	F03FS05186
300	3.5	3.0	32	72	2/11/63	LU5A 0600	F03FS05187
330	3.5	3.0	30	84	FT02	LU5A 0800	F03FS05190
330	3.5	3.0	32	84	2/11/63	LU5A 0900	F03FS05192
350	3.5	3.0	30	84	FT02	LU5A 1000	F03FS05193
350	3.5	3.0	32	84	2/11/63	LU5A 1100	F03FS05194
350	3.5	3.0	40	84	2/9/55 + 4/12/64	LU5A 1200	F03FS05196
370	3.5	3.0	30	90	-	LU5A 1300	F03FS05197
370	3.5	3.0	50	90	4/15/80	LU5A 1400	F03FS05198
380	3.5	3.0	32	96	2/11/63	LU5A 1500	F03FS05199
400	3.5	3.0	30	96	2/11/63	LU5A 1600	F03FS05200
400	3.5	3.0	32	96	2/11/63	LU5A 1700	F03FS05202
400	3.5	3.0	40	96	2/12/64 + 2/15/80	LU5A 1800	F03FS05205
400	3.5	3.0	50	96	4/15/80	LU5A 1900	F03FS05206
420	3.5	3.0	30	96	2/11/70	LU5A 2000	F03FS05207
450	4.0	3.2	30	108	2/11/63	LU5A 2100	F03FS05208
450	4.0	3.2	32	108	2/11/63	LU5A 2200	F03FS05210
450	4.0	3.2	40	108	2/12/64 + 2/15/80	LU5A 2300	F03FS08047
450	4.0	3.2	50	108	4/15/80	LU5A 2400	F03FS07420
500	4.0	3.2	30	120	2/10.5/70	LU5A 2500	F03FS05212
500	4.0	3.2	32	120	2/11/63	LU5A 2600	F03FS05214
500	4.0	3.2	50	120	4/15/80	LU5A 2700	F03FS08244
500	4.4	3.5	30	120	-	LU5A 3000	F03FS07543
530	4.2	3.5	30	126	2/10.5/70	LU5A 2800	F03FS06607
550	4.2	3.5	30	132	2/10.5/70	LU5A 2900	F03FS06608

FT02: 2/9/46.4 + 2/10/60

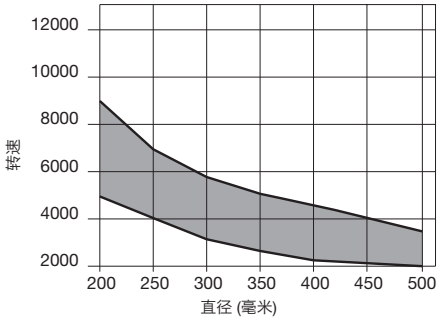

最小和最大转速基于锯片直径。

LU5B 有色金属和塑料切割锯片

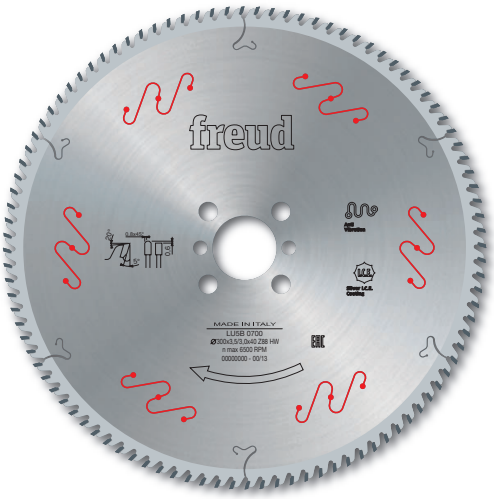

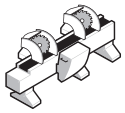
双头切割机

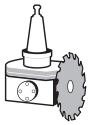
数控机床


铝


铜和黄铜


塑料

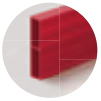
PVC

●●● ●●● ●● ●●

●●● 极好 ●● 很好 ● 好

TiCo Carbide MADE BY freud

Silver I.C.E. COATING

Anti-vibration TECHNOLOGY

HW H01K - 梯平齿

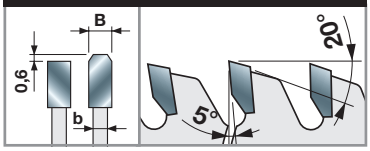

D 毫米	B 毫米	b 毫米	d 毫米	Z	NL		锐无敌代码	商品编号
200	2.8	2.2	30	64	-		LU5B 0100	F03FS05217
250	3.5	3.0	30	80	FT02		LU5B 0200	F03FS05218
250	3.5	3.0	32	80	2/11/63		LU5B 0300	F03FS05221
275	3.5	3.0	40	84	2/9/55 + 4/12/64		LU5B 0400	F03FS05223
300	3.5	3.0	30	88	FT02		LU5B 0500	F03FS05224
300	3.5	3.0	32	88	2/11/63		LU5B 0600	F03FS05225
300	3.5	3.0	40	88	2/9/55 + 4/12/64		LU5B 0700	F03FS05227
300	3.5	3.0	30	96	FT02		LU5B 0800	F03FS05228
300	3.5	3.0	32	96	2/11/63		LU5B 0900	F03FS05230
300	3.5	3.0	40	96	2/9/55 + 4/12/64		LU5B 1000	F03FS05232
330	3.5	3.0	30	104	FT02		LU5B 1100	F03FS05233
330	3.5	3.0	32	104	2/11/63		LU5B 1200	F03FS05234
350	3.5	3.0	30	96	FT02		LU5B 1300	F03FS05235
350	3.5	3.0	32	96	2/11/63		LU5B 1400	F03FS05236
350	3.5	3.0	40	96	2/9/55 + 4/12/64		LU5B 1500	F03FS05238
350	3.5	3.0	30	108	FT02		LU5B 1600	F03FS05239
350	3.5	3.0	32	108	2/11/63		LU5B 1700	F03FS05240
350	3.5	3.0	40	108	2/9/55 + 4/12/64		LU5B 1800	F03FS05242
370	3.5	3.0	30	112	-		LU5B 1900	F03FS07745
370	3.5	3.0	50	112	4/15/80		LU5B 2000	F03FS05243
380	3.5	3.0	32	112	2/11/63		LU5B 2100	F03FS05244
400	3.5	3.0	30	120	2/11/63		LU5B 2200	F03FS05245
400	3.5	3.0	32	120	2/11/63		LU5B 2300	F03FS05246
400	3.5	3.0	40	120	2/12/64 + 2/15/80		LU5B 2400	F03FS05248
400	3.5	3.0	50	120	4/15/80		LU5B 2500	F03FS05249
400	3.5	3.0	75	120	2/15/96 + 2/15/114 + 4/18/105		LU5B 2275	F03FS09967
420	3.5	3.0	30	120	2/11/70		LU5B 2600	F03FS05250
450	4.0	3.0	30	128	-		LU5B 2700	F03FS05251
450	4.0	3.0	32	128	2/11/63		LU5B 2800	F03FS05252
500	4.0	3.2	30	140	2/10.5/70		LU5B 3100	F03FS05254
500	4.0	3.2	32	140	2/11/63		LU5B 3200	F03FS05255
550	4.2	3.5	30	148	2/11/63		LU5B 3500	F03FS05257
550	4.2	3.5	32	148	2/11/63		LU5B 3800	F03FS05260
600	4.8	3.8	30	156	-		LU5B 3600	F03FS05258

FT02: 2/9/46.4 + 2/10/60

机器:
双头切割机和数控机床。

材料:
铝、铜、黄铜、塑料和 PVC。

应用:
铝、有色金属和塑料切割。

技术信息:
适用于切割厚度在 2 - 5 毫米之间的挤压型材和管材，以及厚度不超过 20 毫米的聚合板材。
适用于 PVC 型材切割。

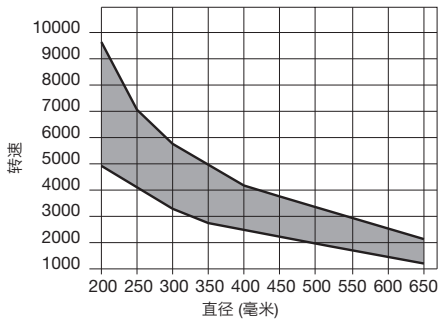

最小和最大转速基于锯片直径。

LU5C 有色金属切割锯片

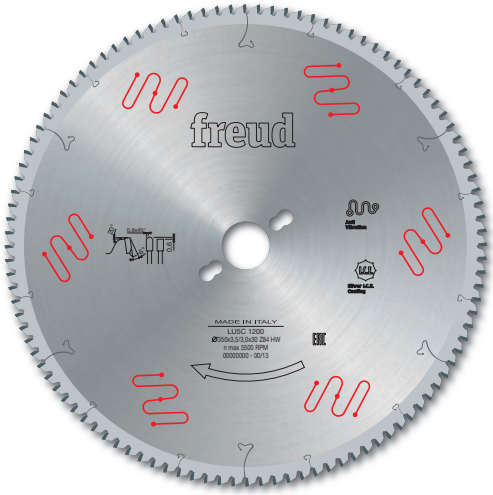

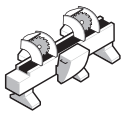

双头切割机



斜切锯



铝



铜和黄铜

●●● ●●●

●●● 极好 ●● 很好 ● 好

TiCo Carbide MADE BY freud

Silver I.C.E. COATING

Anti-vibration TECHNOLOGY

HW H01K - 梯平齿

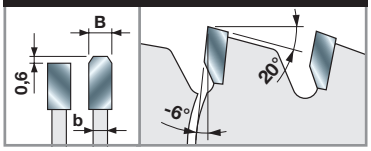

机器:
双头切割机、斜切锯。

材料:
铝、铜和黄铜。

应用:
铝和有色金属切割。

技术信息:
适用于切割厚度超过 3 毫米的挤压型材。
建议在锯片位于切割工件上方的切割机上使用。

D 毫米	B 毫米	b 毫米	d 毫米	Z	NL		锐无敌代码	商品编号
180	2.8	2.2	20	42	-		**LU5C 0100**	F03FS07195
180	2.8	2.2	30	42	-		**LU5C 0200**	F03FS05261
200	2.8	2.2	30	48	-		**LU5C 0300**	F03FS05262
250	3.5	3.0	30	54	-	✓	**LU5C 0400**	F03FS05263
275	3.5	3.0	40	60	-	✓	**LU5C 0600**	F03FS05264
300	3.5	3.0	30	72	FT02	✓	**LU5C 0700**	F03FS05265
300	3.5	3.0	32	72	2/11/63	✓	**LU5C 0800**	F03FS05266
300	3.5	3.0	40	72	2/9/55 + 4/12/64	✓	**LU5C 0900**	F03FS05267
330	3.5	3.0	30	80	-	✓	**LU5C 1000**	F03FS05268
330	3.5	3.0	32	80	2/11/63	✓	**LU5C 1100**	F03FS05269
350	3.5	3.0	30	84	FT01	✓	**LU5C 1200**	F03FS05270
350	3.5	3.0	32	84	2/11/63	✓	**LU5C 1300**	F03FS05271
350	3.5	3.0	40	84	2/9/55 + 4/12/64	✓	**LU5C 1400**	F03FS05272
370	3.5	3.0	30	90	-	✓	**LU5C 1500**	F03FS05273
370	3.5	3.0	50	90	4/15/80	✓	**LU5C 1600**	F03FS05274
380	3.5	3.0	32	96	2/11/63	✓	**LU5C 1700**	F03FS05275
400	3.5	3.0	30	96	2/11/70	✓	**LU5C 1800**	F03FS05276
400	3.5	3.0	32	96	2/11/63	✓	**LU5C 1900**	F03FS05277
400	3.5	3.0	40	96	2/12/64 + 2/15/80	✓	**LU5C 2000**	F03FS05278
400	3.5	3.0	50	96	4/15/80	✓	**LU5C 2100**	F03FS05279
420	4.0	3.2	30	96	2/11/70	✓	**LU5C 2200**	F03FS05280
420	4.0	3.2	40	96	-	✓	**LU5C 2300**	F03FS05281
450	4.0	3.2	30	108	-	✓	**LU5C 2400**	F03FS05282
450	4.0	3.2	32	108	2/11/63	✓	**LU5C 2500**	F03FS05283
450	4.0	3.2	40	108	2/12/64 + 2/15/80	✓	**LU5C 2600**	F03FS05284
450	4.0	3.2	50	108	4/15/80	✓	**LU5C 2700**	F03FS05285
500	4.0	3.2	30	120	-	✓	**LU5C 2800**	F03FS06110
500	4.0	3.2	32	120	2/11/63	✓	**LU5C 2900**	F03FS05286

FT01: 2/7/42 + 2/9/46.4 + 2/10/60 - **FT02:** 2/9/46.4 + 2/10/60

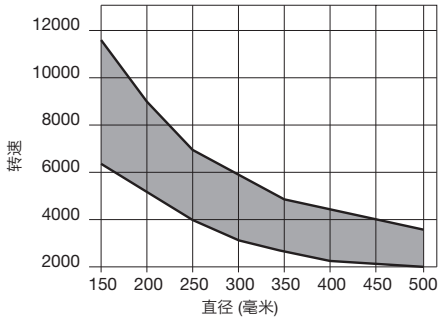

最小和最大转速基于锯片直径。

LU5D 有色金属和塑料切割锯片



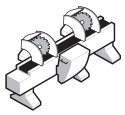
双头切割机


斜切锯


铝


铜和黄铜


塑料

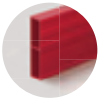
PVC

●●● ●●● ●●● ●●

●●● 极好 ●● 很好 ● 好

D 毫米	B 毫米	b 毫米	d 毫米	Z	NL		锐无敌代码	商品编号
160	2.8	2.2	20	42	-		LU5D 0100	F03FS05288
190	2.8	2.2	30	54	-		LU5D 0200	F03FS05289
200	2.8	2.2	30	60	-		LU5D 0300	F03FS05290
210	2.8	2.2	30	60	-		LU5D 0400	F03FS05291
216	2.8	2.2	30	60	-		LU5D 0500	F03FS05292
220	3.0	2.5	30	64	FT02		LU5D 0600	F03FS05293
230	3.0	2.5	30	64	-		LU5D 0700	F03FS05294
250	3.5	3.0	30	80	FT02		LU5D 0800	F03FS05295
250	3.5	3.0	32	80	2/11/63		LU5D 0900	F03FS05297
250	3.5	3.0	40	80	2/9/55 + 4/12/64		LU5D 1000	F03FS05299
275	3.5	3.0	40	84	2/9/55 + 4/12/64		LU5D 1100	F03FS05300
300	3.5	3.0	30	96	FT02		LU5D 1200	F03FS05301
300	3.5	3.0	32	96	2/11/63		LU5D 1300	F03FS05303
300	3.5	3.0	40	96	2/9/55 + 4/12/64		LU5D 1400	F03FS05305
330	3.5	3.0	30	104	FT02		LU5D 1500	F03FS05306
330	3.5	3.0	32	104	2/11/63		LU5D 1600	F03FS05308
350	3.5	3.0	30	108	FT02		LU5D 1700	F03FS05309
350	3.5	3.0	32	108	2/11/63		LU5D 1800	F03FS05311
350	3.5	3.0	40	108	2/9/55 + 4/12/64		LU5D 1900	F03FS05313
370	3.5	3.0	30	108	-		LU5D 2000	F03FS05314
380	3.5	3.0	32	108	2/11/63		LU5D 2200	F03FS05315
400	3.5	3.0	30	120	-		LU5D 2300	F03FS05316
400	3.5	3.0	32	120	2/11/63		LU5D 2400	F03FS05317
400	3.5	3.0	40	120	2/15/80 + 2/12/64		LU5D 2500	F03FS05318
400	3.5	3.0	50	120	4/15/80		LU5D 2600	F03FS05319
420	4.0	3.2	30	120	2/11/70		LU5D 2700	F03FS05320
420	4.0	3.2	40	120	-		LU5D 2800	F03FS05321
450	4.0	3.2	30	128	-		LU5D 2900	F03FS05322
500	4.0	3.2	32	140	2/11/63		LU5D 3400	F03FS05323

FT02: 2/9/46.4 + 2/10/60

TiCo Carbide MADE BY freud

Silver I.C.E. COATING

Anti-vibration TECHNOLOGY

HW H01K - 梯平齿

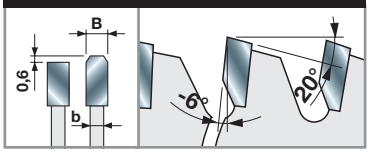

机器:
双头切割机、斜切锯。

材料:
铝、铜、黄铜、塑料和 PVC。

应用:
铝、有色金属和塑料切割。

技术信息:
适用于切割厚度不超过 3 毫米的挤压型材和管材。
建议在锯片位于切割工件上方的切割机上使用。
适用于 PVC 型材切割。

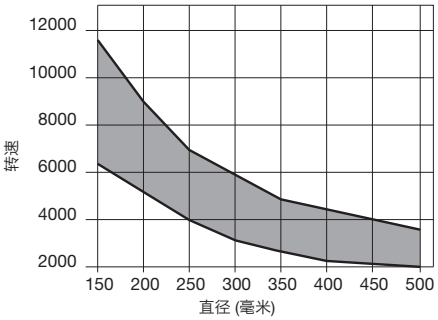

最小和最大转速基于锯片直径。

LU5E 有色金属切割薄片锯片



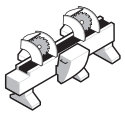

双头切割机



斜切锯



铝



铜和黄铜

●●● ●●●

●●● 极好 ●● 很好 ● 好

TiCo Carbide MADE BY freud

Silver I.C.E. COATING

Anti-vibration TECHNOLOGY

HW H01K - 梯平齿

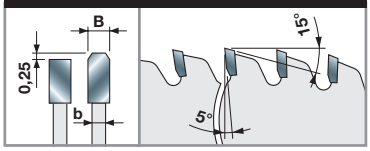

D 毫米	B 毫米	b 毫米	d 毫米	Z	NL	锐无敌代码	商品编号
250	2.8	2.2	30	100	FT01	**LU5E 0100**	F03FS05324
250	2.8	2.2	32	100	2/11/63	**LU5E 0200**	F03FS05325
255	2.8	2.2	25.4	100	-	**LU5E 0300**	F03FS05327
255	2.8	2.2	25.4	120	-	**LU5E 0400**	F03FS05329
300	3.0	2.5	30	100	FT02	**LU5E 0500**	F03FS05331
300	3.0	2.5	30	120	FT02	**LU5E 0700**	F03FS05334
300	3.0	2.5	32	120	2/11/63	**LU5E 0800**	F03FS05337
305	3.0	2.5	25.4	120	-	**LU5E 0600**	F03FS05333
350	3.0	2.5	30	100	FT02	**LU5E 0900**	F03FS05339
350	3.0	2.5	32	100	2/11/63	**LU5E 1000**	F03FS05340
350	3.0	2.5	30	120	FT02	**LU5E 1100**	F03FS05341
350	3.0	2.5	32	120	2/11/63	**LU5E 1200**	F03FS05342

FT01: 2/7/42 + 2/9/46.4 + 2/10/60 - **FT02:** 2/9/46.4 + 2/10/60

机器:
双头切割机、斜切锯。

材料:
铝、铜和黄铜。

应用:
铝和有色金属切割。

技术信息:
适用于切割特殊的挤压型材，例如挤压管材以及超薄管壁的产品。
薄锯路可提供出色的切割效果，不会造成灼伤风险，锯片也可以在低功率切割机上使用。

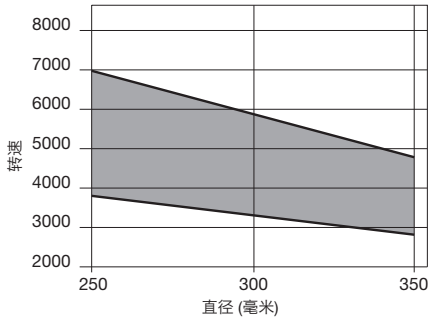

最小和最大转速基于锯片直径。



LU5F 有色金属和塑料切割锯片

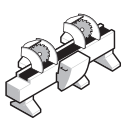
双头切割机

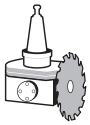
数控机床


铝


铜和黄铜


塑料

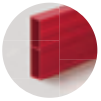
PVC

●●● ●●● ●●● ●●

●●● 极好 ●● 很好 ● 好

TiCo Carbide MADE BY freud

EXrim COATING

HW H01K - 尖梯齿

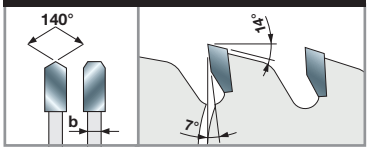

D 毫米	B 毫米	b 毫米	d 毫米	Z	NL	锐无敌代码	商品编号
400	3.5	3.0	30	96	2/11/63 + 2/11/70	**LU5F40001**	F03FS07683
400	3.5	3.0	32	96	2/11/63 + 2/11/70	**LU5F40002**	F03FS07684
400	3.5	3.0	30	120	2/11/63 + 2/11/70	**LU5F40003**	F03FS07685
400	3.5	3.0	32	120	2/11/63 + 2/11/70	**LU5F40004**	F03FS07686
420	3.5	3.0	30	100	2/11/63 + 2/11/70	**LU5F42001**	F03FS07687
420	3.5	3.0	32	100	2/11/63 + 2/11/70	**LU5F42002**	F03FS07688
450	3.5	3.0	30	108	2/11/63 + 2/11/70	**LU5F45001**	F03FS07689
450	3.5	3.0	32	108	2/11/63 + 2/11/70	**LU5F45002**	F03FS07690
500	4.0	3.5	30	120	2/11/63 + 2/11/70	**LU5F50001**	F03FS07691
500	4.0	3.5	32	120	2/11/63 + 2/11/70	**LU5F50002**	F03FS07692
530	4.0	3.5	30	126	2/11/63 + 2/11/70	**LU5F53001**	F03FS07693
530	4.0	3.5	32	126	2/11/63 + 2/11/70	**LU5F53002**	F03FS07694
550	4.0	3.5	30	132	2/11/63 + 2/11/70	**LU5F55001**	F03FS07695
550	4.0	3.5	32	132	2/11/63 + 2/11/70	**LU5F55002**	F03FS07696
600	4.7	4.0	30	144	2/11/63 + 2/11/70	**LU5F60001**	F03FS07697
600	4.7	4.0	32	144	2/11/63 + 2/11/70	**LU5F60002**	F03FS07698
600	4.7	4.0	30	156	2/11/63 + 2/11/70	**LU5F60003**	F03FS07699
600	4.7	4.0	32	156	2/11/63 + 2/11/70	**LU5F60004**	F03FS07700

机器:
双头切割机和数控机床。

材料:
铝、铜、黄铜、塑料和 PVC。

应用:
铝、有色金属和塑料切割。

技术信息:
锯片可切割厚度不超过 4.5 毫米的簿壁铝合金门窗型材，也适用于门窗型材内置的塑料型材。

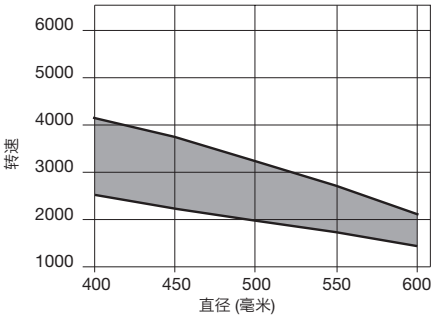

最小和最大转速基于锯片直径。

黑色金属



LU6A 黑色金属切割锯片



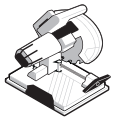

干式切割斜切锯



钢

●●● 极好 ●● 很好 ● 好

D 毫米	B 毫米	b 毫米	d 毫米	Z	NL	锐无敌代码	商品编号
160	2.0	1.6	20	30	-	**LU6A 0100**	F03FS05343
184	2.0	1.6	15.88	38	-	**LU6A 0200**	F03FS05344
184	2.0	1.6	15.88	48	-	**LU6A 1900**	F03FS06586
190	2.0	1.6	30	38	-	**LU6A 0300**	F03FS05345
210	2.0	1.6	30	40	-	**LU6A 0400**	F03FS05346
216	2.0	1.6	30	40	-	**LU6A 0500**	F03FS05347
230	2.0	1.6	30	48	FT01	**LU6A 0600**	F03FS05348
230	2.4	2.0	25.4	44	-	**LU6A 0700**	F03FS05349
250	2.4	2.0	30	48	FT01	**LU6A 0800**	F03FS05350
254	2.4	2.0	25.4	50	-	**LU6A 0900**	F03FS05351
254	2.4	2.0	25.4	60	-	**LU6A 1000**	F03FS05352
300	2.6	2.2	30	60	FT01	**LU6A 1700**	F03FS05359
300	2.6	2.2	30	80	FT01	**LU6A 1800**	F03FS05360
305	2.6	2.2	25.4	60	-	**LU6A 1100**	F03FS05353
305	2.6	2.2	25.4	80	-	**LU6A 1200**	F03FS05354
350	2.6	2.2	30	72	FT01	**LU6A 1300**	F03FS05355
350	2.6	2.2	30	90	FT01	**LU6A 1400**	F03FS05356
355	2.6	2.2	25.4	72	-	**LU6A 1500**	F03FS05357
355	2.6	2.2	25.4	90	-	**LU6A 1600**	F03FS05358

FT01: 2/7/42 + 2/9/46.4 + 2/10/60

TiCo Carbide MADE BY freud

Silver I.C.E. COATING

HW TF30 - 双梯型齿

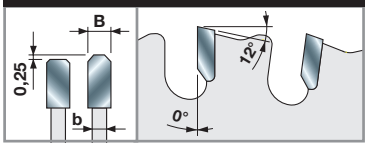

机器:
干式切割斜切锯。

材料:
钢材。

应用:
钢材干式切割。

技术信息:
用于钢管和型材的干式切割锯片。
也适用于小型钢筋。
切割时确保工件正确夹紧。

锯片直径	最大转速
160 毫米	**3,200**
184 毫米	**3,000**
190 毫米	**2,600**
210 毫米	**2,300**
216 毫米	**2,200**
230 毫米	**2,100**
250 毫米	**1,900**
255 毫米	**1,900**
300 毫米	**1,800**
305 毫米	**1,800**
315 毫米	**1,700**
350 毫米	**1,600**
355 毫米	**1,600**
400 毫米	**1,400**

最大转速表基于转速锯片直径，
适用于黑色金属切割锯片。

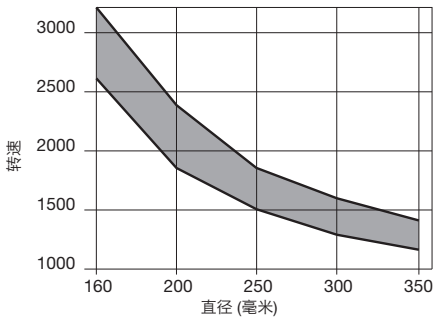

最小和最大转速基于锯片直径。

BLA 用于锯片的标准变径环

D 毫米	S 毫米	d 毫米	锐无敌代码	商品编号
15.88	0.8	10	BLA08158100	F03FA23018
20	1.2	12.7	BL15M20127	F03FC00694
20	1.5	16	BLA15200160V01	F03FS11956
20	1.8	16	BLA18200160V01	F03FS11960
25.4	1.0	19.05	BLA10254190V01	F03FS11954
25.4	1.2	20	BLA12254200V01	F03FS11955
30	1.5	15.88	BLA15300158	F03FA23019
30	1.8	15.88	BLA18300158	F03FA23020
30	1.5	20	BLA15300200V01	F03FS11957
30	1.8	20	BLA18300200	F03FA23021
30	1.5	25	BLA15300250V01	F03FS11958
30	1.8	25	BLA18300250	F03FA23022
30	1.5	25.4	BLA15300254V01	F03FS11959
30	1.8	25.4	BLA18300254V01	F03FS11961
35	1.8	25.4	BLA18350254	F03FA22201
35	1.8	30	BLA18350300	F03FA23023

OPT06 可选部件 — 标准键槽

D 毫米	B 毫米	锐无敌代码	商品编号
10	5	OPT06 AA9	F03FC16213
12	5	OPT06 BA9	F03FC16214
12.5	4	OPT06 CA9	F03FC16215
13	5	OPT06 DA9	F03FC16216
15	5	OPT06 EA9	F03FC16217
17	5	OPT06 FA9	F03FC16218
18	5	OPT06 GA9	F03FC16219
21	5	OPT06 HA9	F03FC16220

OPT07 可选部件 — 特殊键槽

	锐无敌代码	商品编号
	OPT07 AA9	F03FC16221

OPT08 可选部件 — 扩孔

	锐无敌代码	商品编号
	OPT08 AA9	F03FC16222

OPTF0 可选部件 — 定位孔

	锐无敌代码	商品编号
1	OPTF0 AA9	F03FC16103
2	OPTF0 AB9	F03FC16104
3	OPTF0 AC9	F03FC16105
4	OPTF0 AD9	F03FC16106
5	OPTF0 AE9	F03FC16107
6	OPTF0 AF9	F03FC16108
7	OPTF0 AG9	F03FC16109
8	OPTF0 AM9	F03FC16111
10	OPTF0 AH9	F03FC16110

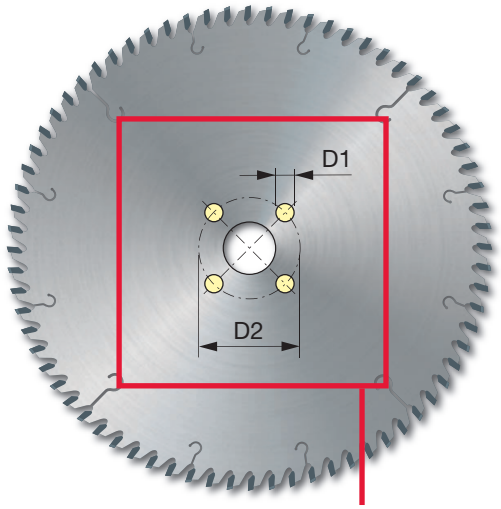

指定定位孔数量、孔 (D1) 直径和穿过孔 (D2) 中心的圆周直径。

圆锯片正确使用提示

1

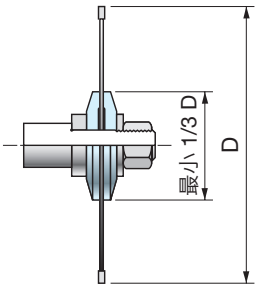

2

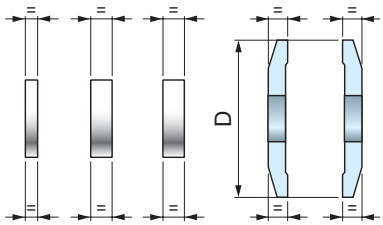

3

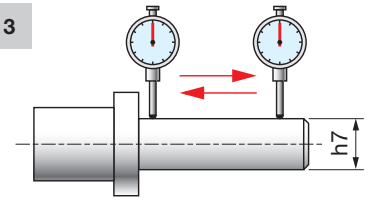

4

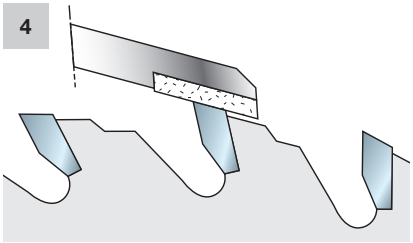

5

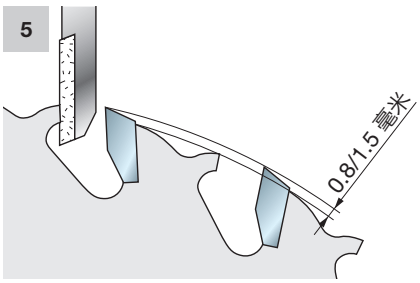

6

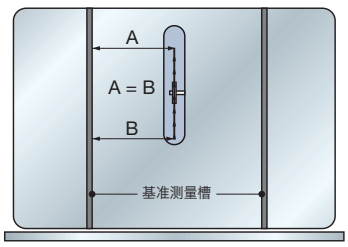

7

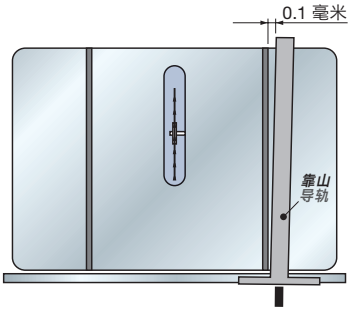

我们建议遵守下列要求，以实现良好的锯片性能：

- 机器必须状态良好，无振动。
- 锯片固定法兰必须为相同直径，至少为锯片直径的 1/3 (图 1)。
- 法兰盘必须保证与锯片接触面的平整性，同时需要采用精确测量工具确保法兰盘的轴向、径向以及同心圆的公差在合理范围内。(图 2)
- 垫片必须保证接触面的平整性。(图 2)
- 传动轴必须保证笔直，并且符合 h7 公差标准。(图 3)
- 经过持续的使用后，应及时用清洗液清除粘附于锯身上的树脂，对于合成涂层 (帕玛希尔德涂层) 锯片，请尽量采用温水清洗。避免选用含有腐蚀性的清洗液。
- 锯片应尽量保证其在锋利的状态下使用。重新刃磨锯片时，必须保证原有锯片的角度参数。
- 锯片刃磨时要保证使用正确的研磨砂轮及冷却液。
- 务必保持法兰盘和垫片的清洁。
- 刃磨过程中，务必确保锯片的齿座低于锯齿。刃磨过程中尽量采用高精密度设备，避免手工操作，以防止损伤锯身，破坏锯身平衡 (图 4-5)。
- 在锯切设备上，进给路径必须与工作台面保持水平。
- 锯切工件前，请确保锯片已经按照设备说明被正确的安装在设备上。

台锯上安装并校准锯片：

- 如果锯片没有正确的进行安装，并且靠山的位置不当，很可能会在使用过程中发生意外 (比如暴力回弹)，或者是工件被烧毁甚至撕裂，在使用前，请务必仔细阅读使用说明书。这对于理解本节使用说明很重要。
- 在执行以下操作前，请确保设备没有连接电源，并且启动开关处于闭合状态。
- 安装锯片：
  安装锯片时，建议配合精密测量工具进行调整。将锯片安装到机器上之前，请彻底清洁锯片。首先将锯片安装在锯轴上，并将锯轴上升至最大高度，然后根据需要，借助精密测量仪器对锯片进行调节，以确保锯片与基准测量槽保持平行状态 (图 6)。此步骤能够确保靠山调整的准确性以获得出色切割效果。
- 靠山的安装与调整：
  锯片安装后就需要进行靠山的安装与调整，理论上靠山应该与锯片保持平行，然而实际上为了防止锯片与工件之间产生剧烈摩擦甚至夹锯，在锯片与靠山之间通常留有微小的缝隙，调整靠山与基准测量槽的位置，留出大约 0.1 毫米的间隙 (图 7，关于具体调节信息，请参考设备说明书)。

表 1

锯片直径	最大转速
100 毫米	23,000
125 毫米	18,000
150 毫米	14,500
180 毫米	11,500
185 毫米	11,000
200 毫米	10,000
225 毫米	8,500
250 毫米	8,000
255 毫米	7,800
280 毫米	7,100
300 毫米	6,500
320 毫米	6,000
350 毫米	5,500
380 毫米	5,000
400 毫米	4,700
430 毫米	4,400
450 毫米	4,200
500 毫米	3,750
550 毫米	3,400
600 毫米	3,100
630 毫米	2,950
650 毫米	2,800
700 毫米	2,600
730 毫米	2,500
760 毫米	2,400
800 毫米	2,250

不适用于黑色金属切割锯片。

圆锯片正确使用提示

- 锯片的转速取决于锯片的直径尺寸 (表格 1)，超出锯片的转速范围，会引起锯片的晃动，从而造成加工效果下降、使用寿命缩短，甚至会伤及使用者。
- 锯片突出工件的部分 (T) 至少应相当于锯齿的高度 (图 8)， 为了获得良好的加工效果，适当的升高或降低锯片的位置。
- 参与切削的锯片的齿数必须保证在 3 - 4 个齿 (指同时进行切割过程的锯齿，图 9)，如果这个数值少于 3 个，锯片会产生震动而降低加工质量。如果采用相同直径的锯片加工厚的工件 (S - 图 11)，请选用齿数相对少的锯片，相反请选用齿数多的锯片。
- 锯片齿距 **(P)** (每齿间的距离：图 10 - 公式 **“A”**) 的计算方式是用工件的厚度乘以 1.4142, 然后除以 3 (参与切割的齿数) 或 4 (参与切割的齿数)。
- 公式 **“B”** ：用以计算锯片的齿数 **(Z)**，锯片的直径 **(D)** 乘以 3.14 (圆周率) 然后除以齿距 —— 由上式得到。短公式 **“C”** 让您获得锯片的齿数，了解其直径和工件的厚度。

公式 A	公式 B	公式 C
$P = \frac{S \times 1.4142}{3}$	$Z = \frac{D \times 3.14}{P}$	$Z = \frac{D \times 8}{S}$

字母含义：
P= 齿距
S= 工件厚度
Z= 锯片齿数
D= 锯片直径

注意：
上述公式适用于实木横截以及加工木质复合材料 (如中密度板、胶合板、刨花板和贴面板等)。不适用于实木顺切。

8

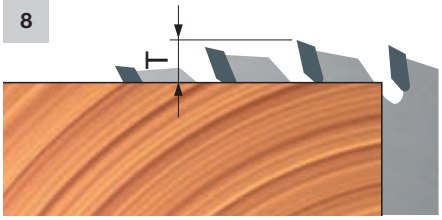

9

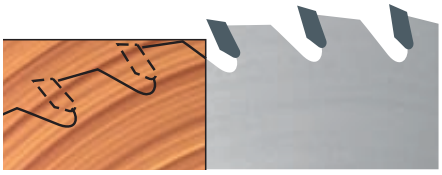

10

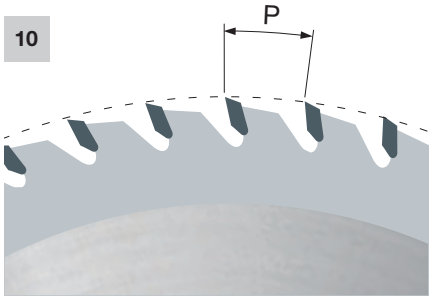

11



12

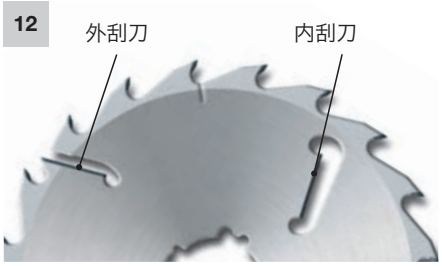

圆锯片正确使用提示

- 刮刀 (图 12) 是焊接于锯身内部专门用以加工实木的的硬质合金刀齿。它能够避免工件与锯身之间发生剧烈摩擦而造成锯身过热甚至烧毁。
- 用于多片锯机的带有防反弹装置的锯片适用于含有死节以及含有异物的木材。
- 锯片和锯轴上的键槽及销键最好是尺寸相当的 (图 13)，或者是销键的尺寸略小于键槽尺寸 (图 14)。
- 如果锯轴上只有 1 个销键，则只能选用含有 1 个键槽的锯片 (图 15)；如果锯轴上只有 2 个销键，则只能选用含有 2 或 4 个键槽的锯片 (图 16)。
- 不能将含有双键槽的锯片安装在只有 1 个销键的锯轴上。以免影响平衡性。
- 在使用多片锯的情况下，推荐以交替的方式安装锯片 (图 17)。
- 肩锯能够正确地分布由不规则木材而带来的侧向力， 肩锯必须是多片锯组中的第一片。
- 在多片锯组中务必要使用肩锯 (图 18)。
- 在多片锯的使用中，工件的厚度尺寸 (S) 取决于圆锯片的直径 (Ø) 以及刮刀的最小尺寸 (Ø1) (刮刀位置的不同取决于锯片设计的不同，图 19)。

13

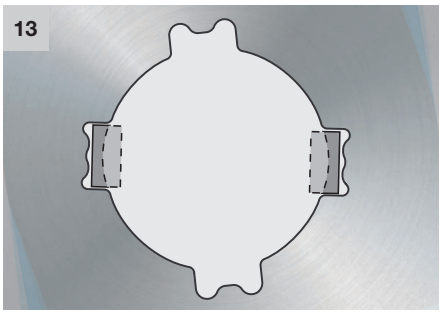

14

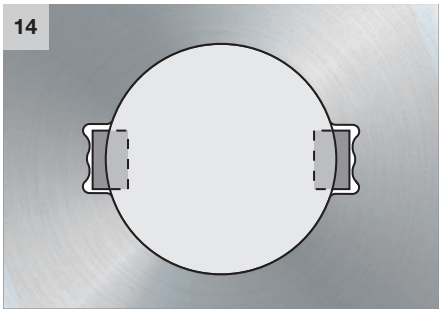

15



16



17

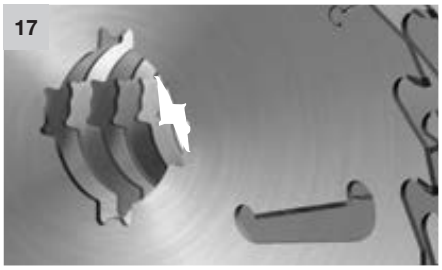

18

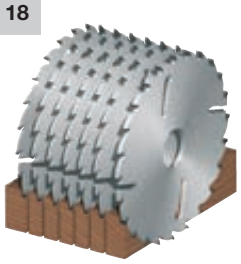

19

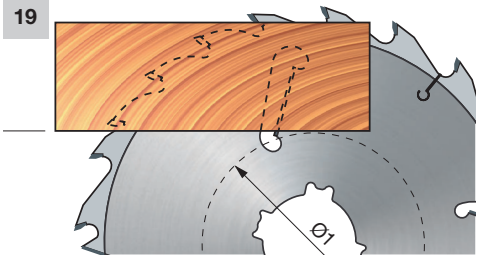

圆锯片正确使用提示

齿端速度 (米/秒)	建议材料
50 - 90	软木
50 - 80	硬木
50 - 85	热带木
60 - 80	刨花板
60 - 80	细木工板
30 - 60	中密度板
40 - 60	贴面板和双贴面板

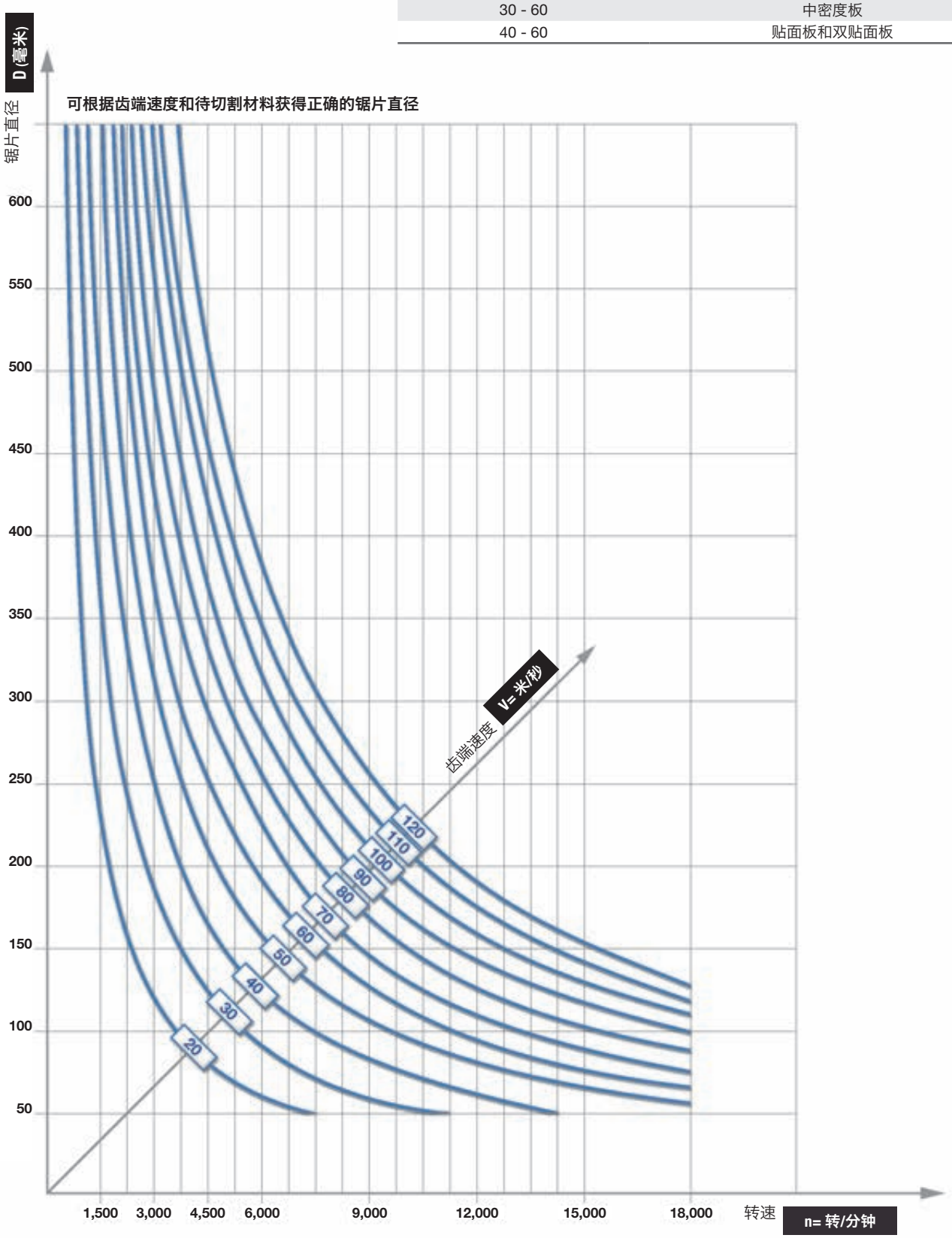

圆锯片正确使用提示

可获得正确的锯齿进给速度、进料速度、锯齿数以及转速

推荐进给速度 (Sz= 毫米/齿)	建议材料
0.20 - 0.30	顺切软木
0.10 - 0.20	横截软木
0.06 - 0.15	硬木
0.10 - 0.25	刨花板

推荐进给速度 (Sz= 毫米/齿)	建议材料
0.05 - 0.12	胶合板
0.05 - 0.10	贴面板
0.02 - 0.05	铝材和塑料贴面刨花板

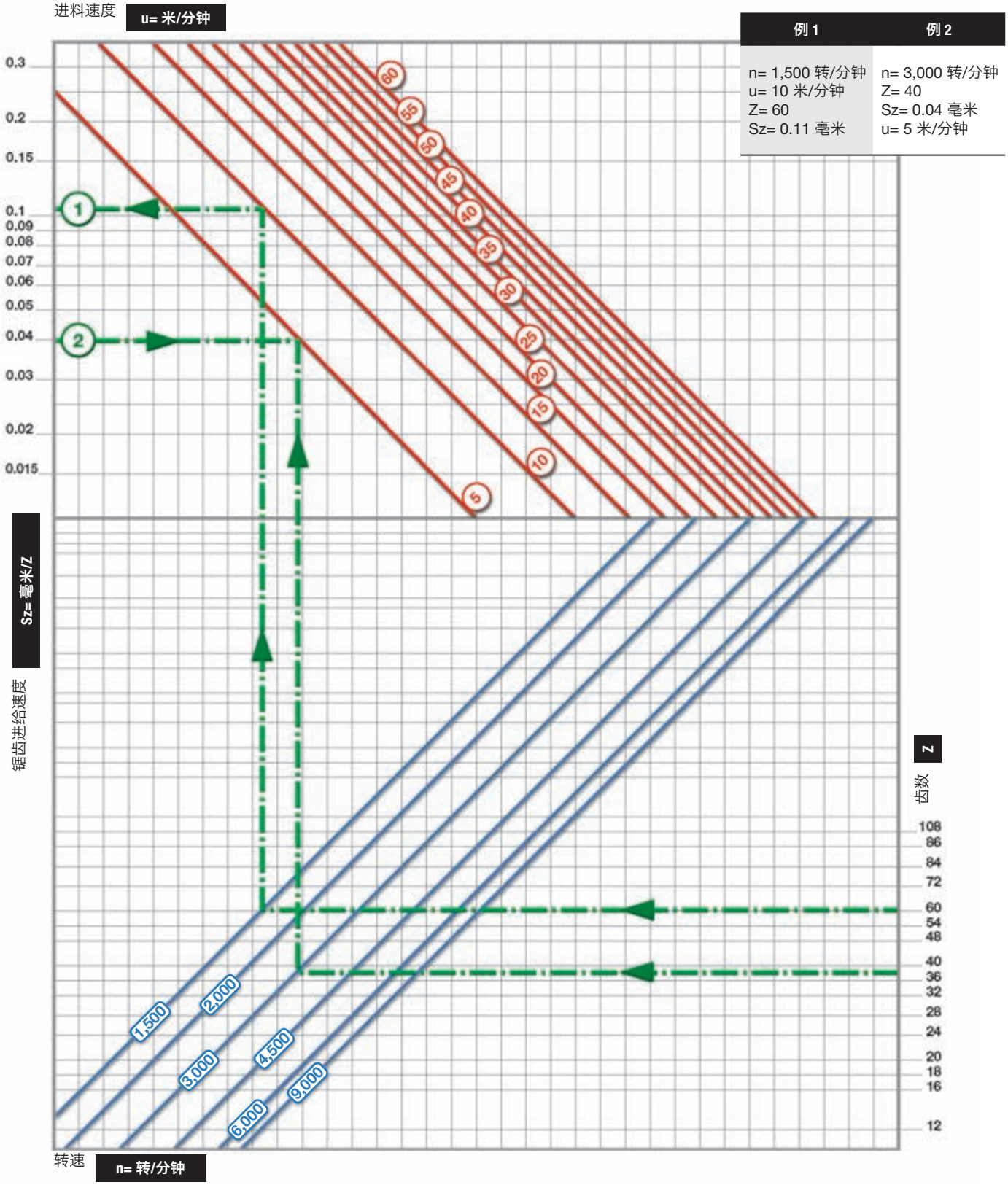

图示及说明

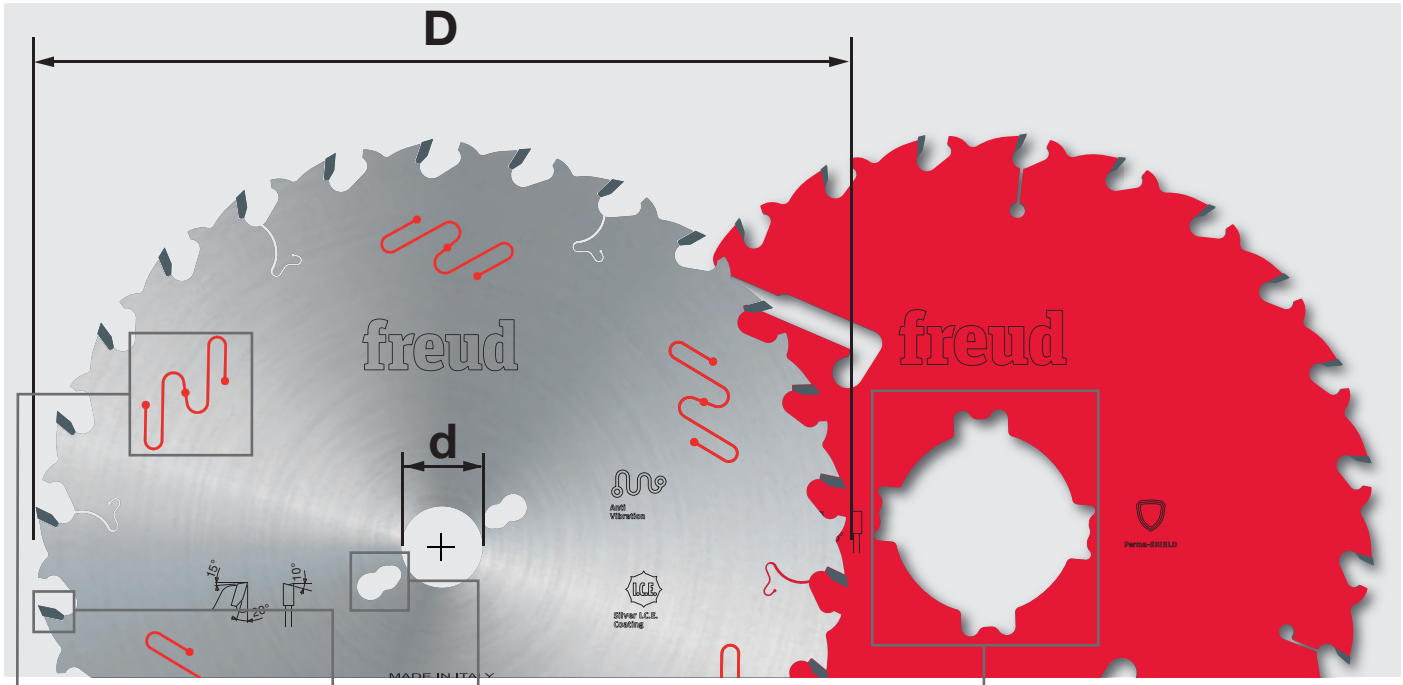

D 毫米	B 毫米	b 毫米	d 毫米	Z	NL - KN	锐无敌代码	商品编号
250	3.2	2.2	30	22	FT01	**ABCD 1234**	A00BC01234
250	3.2	2.2	70	22	4CH 21x5	**ABCD 1234**	A00BC01234
300	3.2	2.2	30	26	FT01	**ABCD 1234**	A00BC01234

HW H00XA

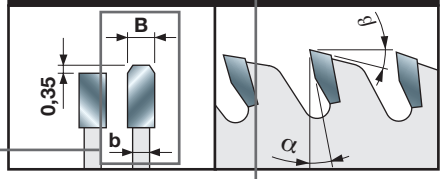

齿型

关于生产中超细硬质合金 (HW) 所选硬度的建议

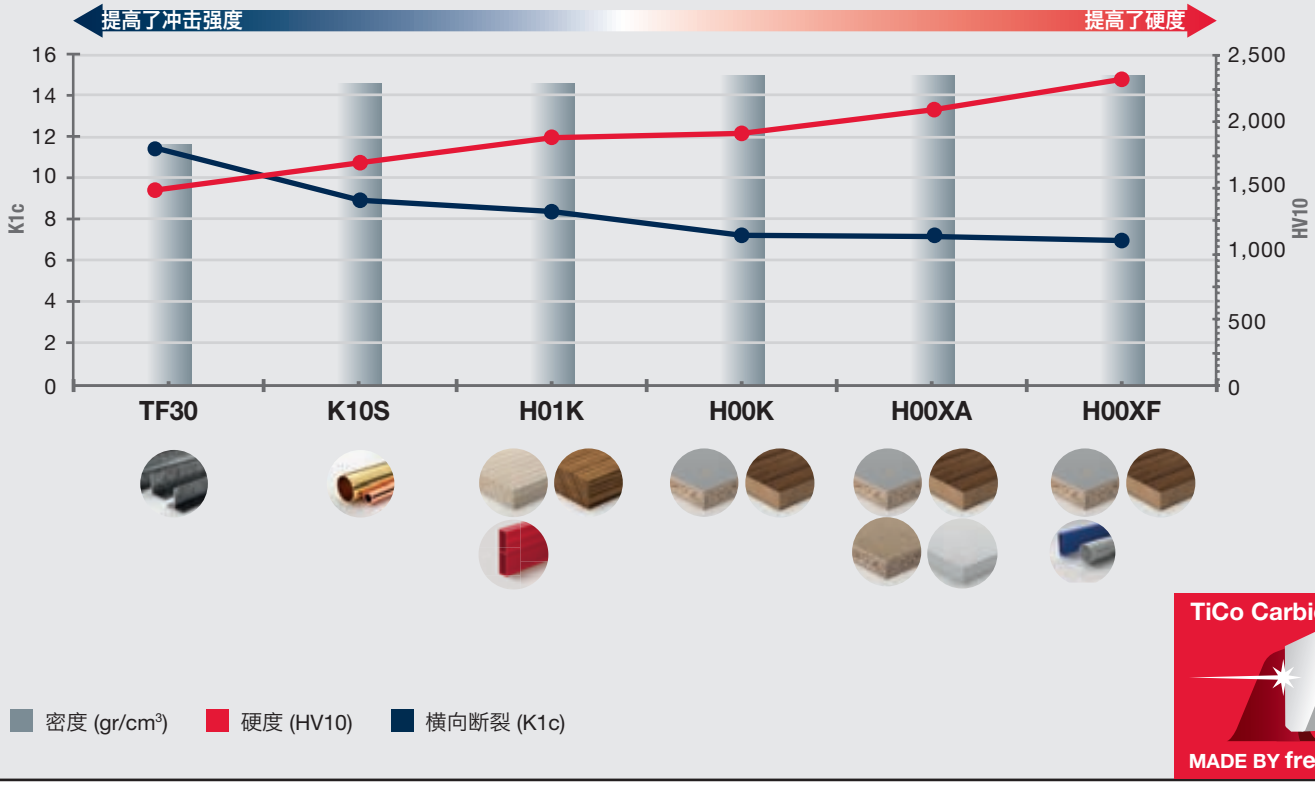

用于便携式锯机的圆锯片

用于便携式锯机的各类锐无敌圆锯片为主要电动工具品牌提供专门的解决方案。锯片专为应用材料和机器而设计。该系列产品包括专为充电式电动工具设计的专用锯片，具有超薄锯路和优化的几何结构，每次充电后能够实现良好的切割效率，操作便捷，使用寿命长。
该系列提供各种专用于木材、贴面板、建筑木料、高压胶合板、铝材、纤维水泥、夹层板和复合材料的解决方案。
所有圆锯片均具有锐无敌在业内颇具特色的独特性和行业领先性。



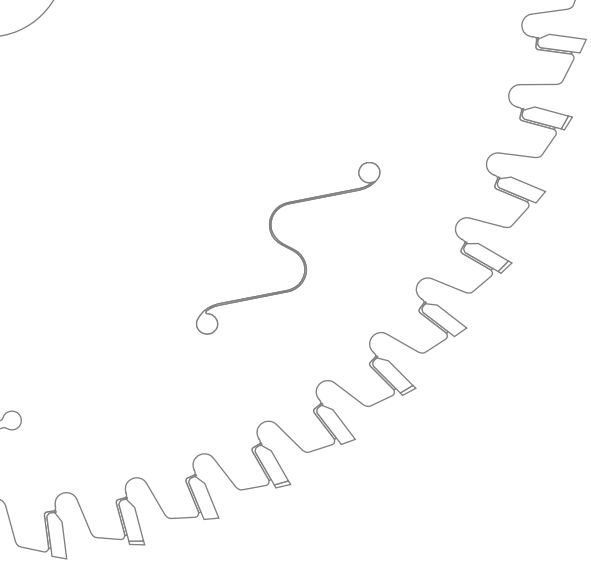

用于便携式锯机的圆锯片

领先的圆锯片制造技术 ..... 第 112 页
广泛应用的专业全系列产品 ..... 第 114 页

木料
用于手持式圆锯机和切入式圆锯机 ..... 第 116 页
用于充电式手持式圆锯机和切入式圆锯机 ..... 第 117 页
用于斜切锯 ..... 第 118 页
用于充电式斜切锯 ..... 第 118 页
用于小型台锯机 ..... 第 119 页
用于小型充电式台锯机 ..... 第 120 页

建筑木料
用于手持式圆锯机 ..... 第 122 页

贴面板
用于手持式圆锯机和切入式圆锯机 ..... 第 124 页
用于充电式手持式圆锯机和切入式圆锯机 ..... 第 124 页
用于小型台锯机 ..... 第 125 页
用于小型充电式台锯机 ..... 第 125 页

高压贴面板
用于手持式圆锯机和切入式圆锯机 ..... 第 127 页
用于斜切锯 ..... 第 127 页
用于小型台锯机 ..... 第 127 页

铝
用于手持式圆锯机和切入式圆锯机 ..... 第 129 页
用于充电式手持式圆锯机和切入式圆锯机 ..... 第 129 页
用于斜切锯 ..... 第 130 页
用于充电式斜切锯 ..... 第 130 页
用于小型台锯机 ..... 第 130 页
用于小型充电式台锯机 ..... 第 131 页
LP88M —— 有色金属切割锯片 ..... 第 131 页

纤维水泥
用于手持式圆锯机和切入式圆锯机 ..... 第 133 页
用于充电式手持式圆锯机和切入式圆锯机 ..... 第 133 页
用于斜切锯 ..... 第 134 页
用于充电式斜切锯 ..... 第 134 页

夹层板
用于手持式圆锯机和切入式圆锯机 ..... 第 136 页

复合材料
用于手持式圆锯机和切入式圆锯机 ..... 第 138 页
用于斜切锯 ..... 第 138 页

圆锯片正确使用提示 ..... 第 139 页
图示及说明 ..... 第 142 页

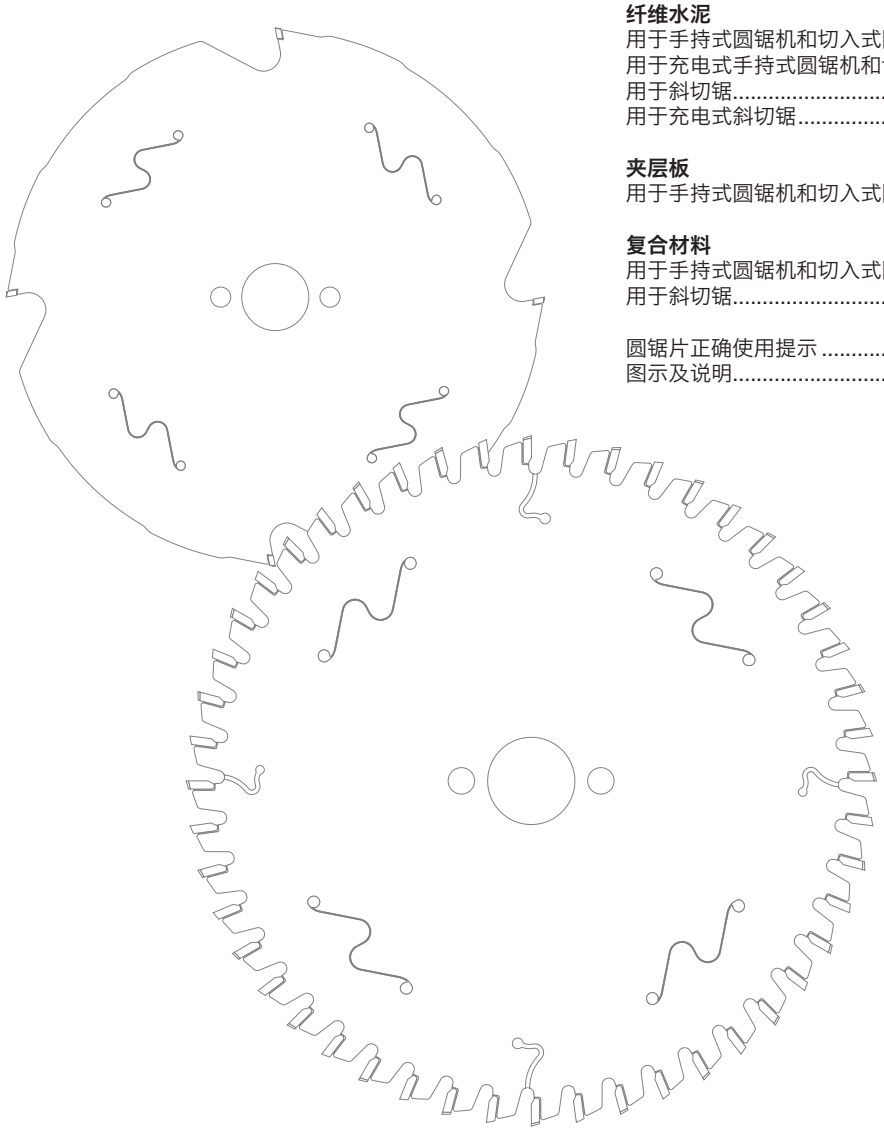

先进技术

TiCo 硬质合金技术

锐无敌拥有整个硬质合金生产周期的所有权和控制权，确保对每种应用都使用正确的配方，不断提高锯片的性能。

TiCo 硬质合金
由锐无敌设计和制造的、采用独特配方的高致密钛钴硬质合金。
刀具刃口更锋利，切面效果更出色，使用寿命显著延长。

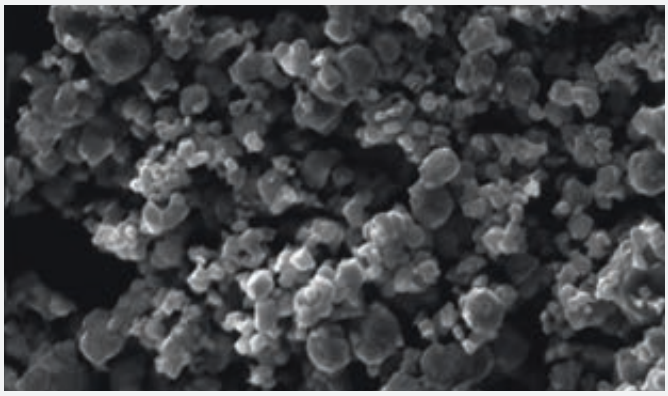

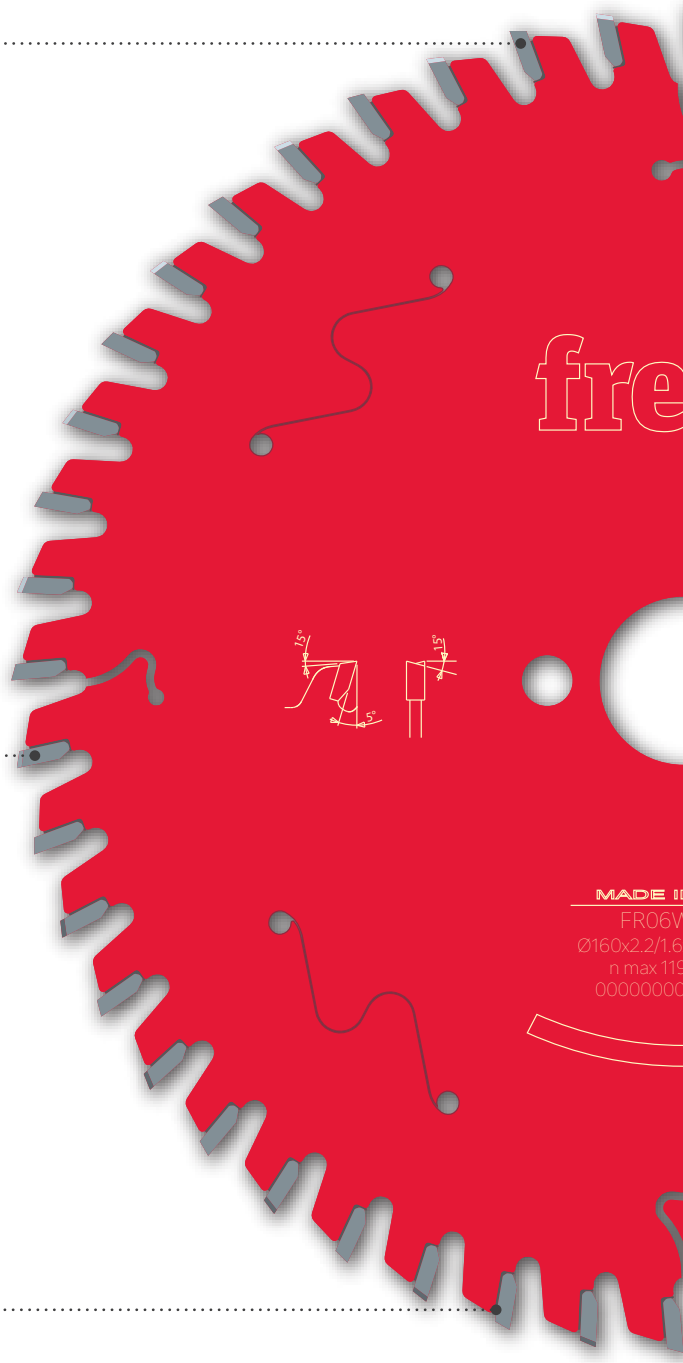

创新设计

锐无敌采用特殊的齿形设计和几何结构，旨在保障高质量的切削，并提供非凡的耐用性。锐无敌针对专业的材料应用以及有线式和充电式便携设备进行了齿形优化设计。



极致的耐冲击性

所有锐无敌圆锯片均采用创新的**三层金属合金耐冲击焊接技术**工艺，将硬质合金刀尖与钢锯身合而为一。这种独有的方法通过将铜以类似于三明治的方式夹在银的中间，以获得更好的弹性和最佳的抗冲击性。

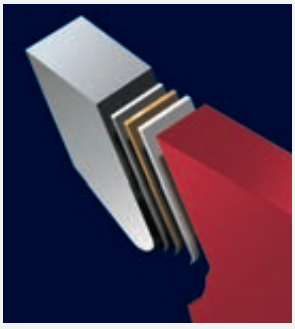

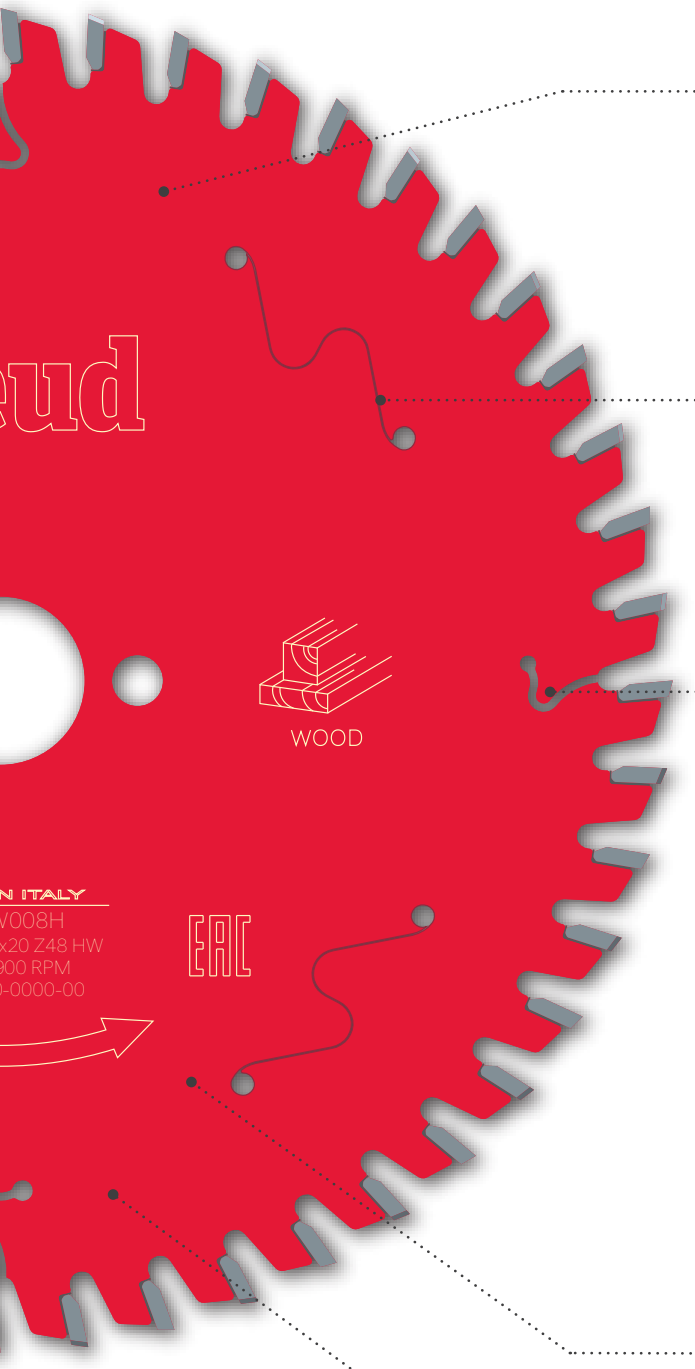

涂层技术

所有锐无敌圆锯片均采用业内优质涂层，可提供出色的防热、降噪和防腐蚀保护。
锐无敌针对便携式设备的圆锯片采用帕玛希尔德涂层以确保极致化的性能表现。

帕玛希尔德涂层
一种能够抵御极致应用的不粘涂层。
它提供隔热、防止腐蚀并消除树脂堆积，减少清洁的停机时间。

防振解决方案

防振槽
锐无敌针对用于便携式设备的圆锯片采用独特设计的防振槽设计，采用激光切割锯身，以确保锯机运行平稳，噪音显著降低。

激光切割膨胀槽

特殊的激光切割膨胀槽可实现散热并防止锯片因过热而变形，从而提供良好的锯片稳定性。

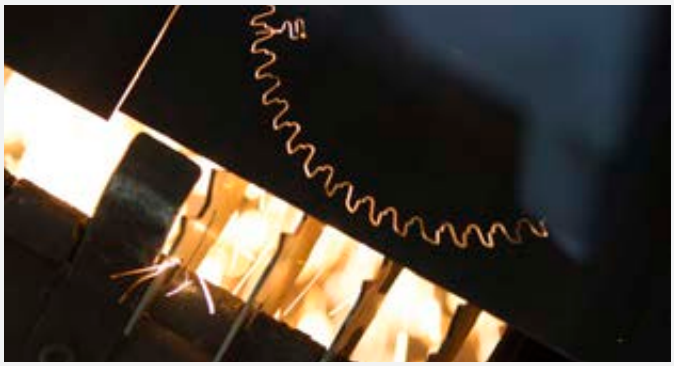

平衡

应力处理
锐无敌圆锯片 (≥200 毫米) 严格的应力处理以保持锯片平整，提升了切割精度和性能。

优质材料

优质钢
锐无敌用于便携式锯机的圆锯片采用预硬化和预压制优质钢 (高达 HRC 46) 制成，确保高精度性能和耐用性。

广泛应用的专业全系列产品

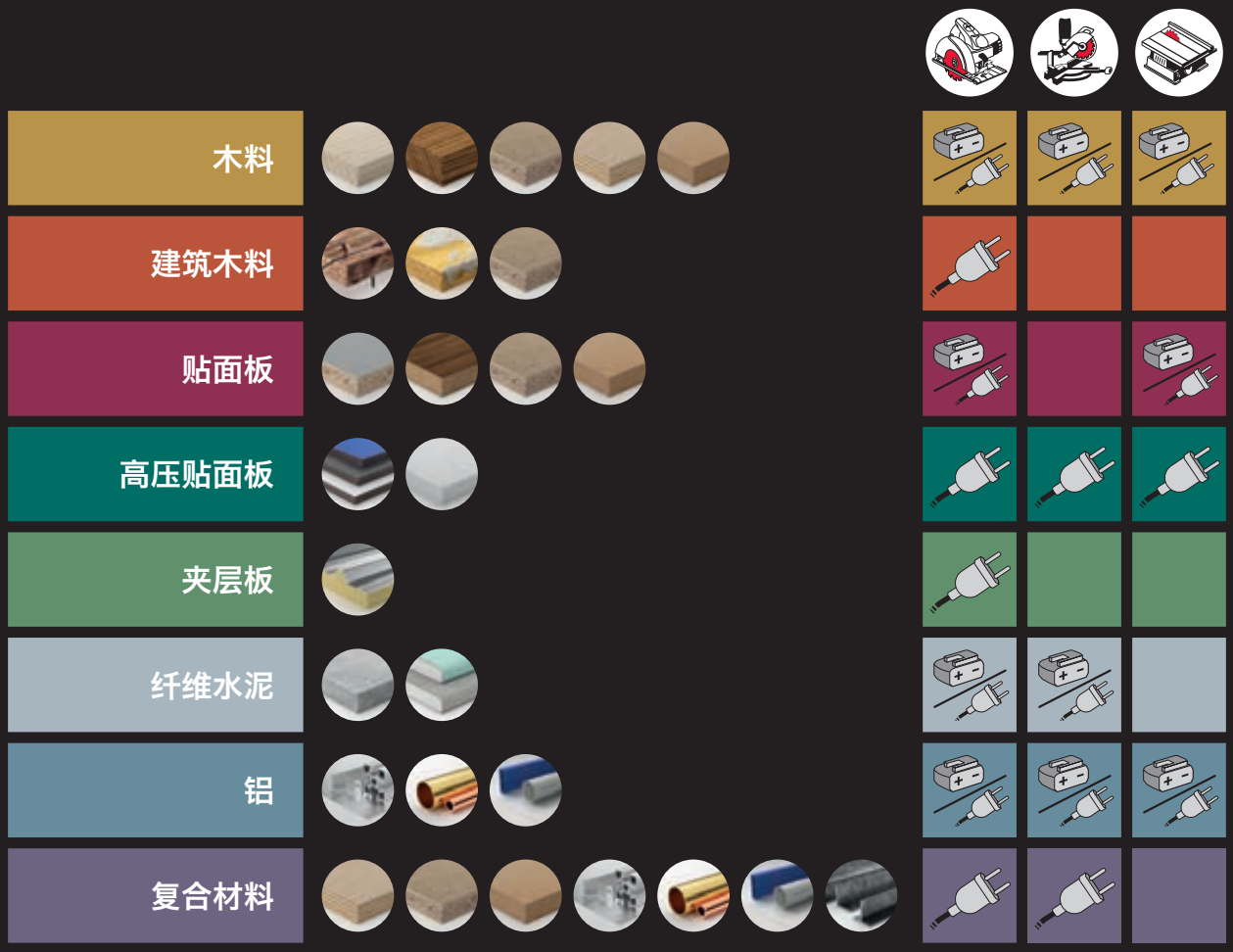





充电式电动工具系列

- 延长电池运行时间
- 优化性能，易于切割

电池续航时间

优化系列 (充电式工具)

常规系列 (有线工具)

切割操作便捷

优化系列 (充电式工具)

常规系列 (有线工具)

锯片使用寿命

优化系列 (充电式工具)

常规系列 (有线工具)

木料



适用于木材的圆锯片

用于手持式圆锯机和切入式圆锯机



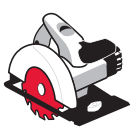
手持式圆锯机


切入式锯机

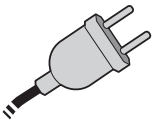
有线式


软木


硬木


刨花板


胶合板


中密度板

TiCo Carbide MADE BY freud

Perma-SHIELD COATING

HW K05S

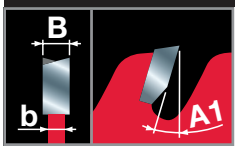

机器:
手持式圆锯机和切入式圆锯机。

材料:
软和硬实木、刨花板、胶合板、中密度板和其他木质材料。

技术信息:
交叉斜齿，正前角设计。


顺切


横截

●　好
●●　很好
●●●　极好

D 毫米	B 毫米	b 毫米	d 毫米	Z	前角 A1	顺切效果	横截质量	NL	锐无敌代码	商品编号
120	1,8	1,3	20	12	15°	●●●	●	-	**FR02W001H**	F03FS09663
120	1,8	1,3	20	40	5°	●	●●●	-	**FR02W002H**	F03FS09664
130	2,4	1,6	20	24	15°	●●	●●	2/6/32,5	**FR03W001H**	F03FS09665
130	2,4	1,6	20	36	5°	●	●●●	2/6/32,5	**FR03W002H**	F03FS09666
140	1,8	1,3	20	24	15°	●●●	●	2/6/32,5	**FR04W001H**	F03FS09667
140	1,8	1,3	20	36	10°	●●	●●	2/6/32,5	**FR04W002H**	F03FS09668
140	1,8	1,3	20	42	5°	●	●●●	2/6/32,5	**FR04W003H**	F03FS09669
150	2,4	1,6	16	24	15°	●●●	●	2/6/32,5	**FR05W001H**	F03FS09670
150	2,4	1,6	20	24	15°	●●●	●	2/6/32,5	**FR05W002H**	F03FS09671
150	2,4	1,6	20	42	5°	●	●●●	2/6/32,5	**FR05W003H**	F03FS09672
160	2,4	1,6	16	24	15°	●●●	●	2/6/32,5	**FR06W001H**	F03FS09673
160	2,4	1,6	16	48	5°	●	●●●	2/6/32,5	**FR06W002H**	F03FS09674
160	1,8	1,3	20	24	15°	●●●	●	2/6/32,5	**FR06W003H**	F03FS09675
160	1,8	1,3	20	36	10°	●●	●●	2/6/32,5	**FR06W004H**	F03FS09676
160	1,8	1,3	20	48	5°	●	●●●	2/6/32,5	**FR06W005H**	F03FS09677
160	2,2	1,6	20	24	15°	●●●	●	2/6/32,5	**FR06W006H**	F03FS09678
160	2,2	1,6	20	36	10°	●●	●●	2/6/32,5	**FR06W007H**	F03FS09679
160	2,2	1,6	20	48	5°	●	●●●	2/6/32,5	**FR06W008H**	F03FS09680
160	2,4	1,6	20	24	15°	●●●	●	2/6/32,5	**FR06W009H**	F03FS09681
160	2,4	1,6	20	36	10°	●●	●●	2/6/32,5	**FR06W010H**	F03FS09682
160	2,4	1,6	20	48	5°	●	●●●	2/6/32,5	**FR06W011H**	F03FS09683
160	2,4	1,6	30	24	15°	●●●	●	2/6/42	**FR06W012H**	F03FS09684
160	2,4	1,6	30	48	5°	●	●●●	2/6/42	**FR06W013H**	F03FS09685
165	1,7	1,3	20	12	20°	●●●	●	-	**FR07W009H**	F03FS10040
165	1,7	1,3	20	24	15°	●●●	●	-	**FR07W001H**	F03FS09686
165	1,7	1,3	20	40	18°	●	●●●	-	**FR07W002H**	F03FS09687
165	2,4	1,6	20	24	15°	●●●	●	2/6/32,5	**FR07W003H**	F03FS09688
165	2,4	1,6	20	36	10°	●●	●●	2/6/32,5	**FR07W004H**	F03FS09689
165	2,4	1,6	20	48	5°	●	●●●	2/6/32,5	**FR07W005H**	F03FS09690
165	2,4	1,6	20	56	5°	●	●●●	2/6/32,5	**FR07W013H**	F03FS11505
165	2,4	1,6	30	24	15°	●●●	●	2/7/42	**FR07W006H**	F03FS09691
165	2,4	1,6	30	36	10°	●●	●●	2/7/42	**FR07W007H**	F03FS09692
165	2,4	1,6	30	48	5°	●	●●●	2/7/42	**FR07W008H**	F03FS09693
170	2,4	1,6	30	40	10°	●●	●●	2/7/42	**FR08W002H**	F03FS09695
180	2,4	1,6	20	24	15°	●●●	●	2/6/32,5	**FR09W001H**	F03FS09696
180	2,4	1,6	20	48	5°	●	●●●	2/6/32,5	**FR09W002H**	F03FS09697
180	2,4	1,6	30	24	15°	●●●	●	2/7/42	**FR09W003H**	F03FS09698
180	2,4	1,6	30	48	5°	●	●●●	2/7/42	**FR09W004H**	F03FS09699
182	1,7	1,3	19,05	30	15°	●●●	●	-	**FR10W001H**	F03FS09700
182	1,7	1,3	19,05	40	15°	●●	●●	-	**FR10W002H**	F03FS09701
182	1,7	1,3	19,05	60	15°	●	●●●	-	**FR10W003H**	F03FS09702
182	1,7	1,3	25,4	30	15°	●●●	●	-	**FR10W004H**	F03FS11507
182	1,7	1,3	25,4	40	15°	●●	●●	-	**FR10W005H**	F03FS11508
182	1,7	1,3	25,4	60	15°	●	●●●	-	**FR10W006H**	F03FS11509
184	2,4	1,6	16	24	15°	●●●	●	2/6/32,5	**FR11W001H**	F03FS09703
184	2,4	1,6	16	40	10°	●●	●●	2/6/32,5	**FR11W002H**	F03FS09704
184	2,4	1,6	16	24	15°	●●●	●	-	**FR11W012H**	F03FS11511
184	2,4	1,6	30	24	15°	●●●	●	2/7/42	**FR11W007H**	F03FS09709
185	2,4	1,6	20	24	15	●●●	●	-	**FR12W001H**	F03FS11513
185	2,4	1,6	20	48	10	●	●●●	-	**FR12W002H**	F03FS11514
190	2,4	1,6	16	24	15°	●●●	●	2/6/32,5	**FR13W001H**	F03FS09712
190	2,4	1,6	16	48	10°	●	●●●	2/6/32,5	**FR13W002H**	F03FS09713

适用于木材的圆锯片

D 毫米	B 毫米	b 毫米	d 毫米	Z	前角 A1	顺切效果	横截质量	NL	锐无敌代码	商品编号
190	2,4	1,6	20	24	15°	●●●	●	2/6/32,5	**FR13W003H**	F03FS09714
190	2,4	1,6	20	48	10°	●	●●●	2/6/32,5	**FR13W004H**	F03FS09715
190	2,4	1,6	20	56	5°	●	●●●	2/6/32,5	**FR13W005H**	F03FS09716
190	2,4	1,6	30	24	15°	●●●	●	2/7/42	**FR13W006H**	F03FS09717
190	2,4	1,6	30	40	10°	●●	●●	2/7/42	**FR13W007H**	F03FS09718
190	2,4	1,6	30	48	10°	●	●●●	2/7/42	**FR13W008H**	F03FS09719
190	2,4	1,6	30	56	5°	●	●●●	2/7/42	**FR13W009H**	F03FS09720
200	1,7	1,2	25,4	40	10°	●●	●●	-	**FR14W003H**	F03FS11515
200	2,4	1,6	30	24	15°	●●●	●	2/7/42	**FR14W001H**	F03FS09721
200	2,4	1,6	30	48	10°	●	●●●	2/7/42	**FR14W002H**	F03FS09722
210	2,4	1,8	30	24	15°	●●●	●	2/7/42	**FR15W003H**	F03FS09725
210	2,4	1,8	30	40	15°	●●	●●	2/7/42	**FR15W001H**	F03FS09723
210	2,4	1,8	30	48	10°	●	●●●	2/7/42	**FR15W004H**	F03FS09726
210	2,4	1,8	30	56	5°	●	●●●	2/7/42	**FR15W002H**	F03FS09724
230	2,8	1,8	30	24	15°	●●●	●	2/6/42	**FR19W001H**	F03FS09728
230	2,8	1,8	30	36	15°	●●	●●	2/7/42	**FR19W002H**	F03FS09729
230	2,8	1,8	30	48	15°	●●	●●	2/7/42	**FR19W003H**	F03FS09730
230	2,2	1,6	25,4	60	10°	●	●●●	-	**FR20W007H**	F03FS11521
235	2,8	1,8	30	24	15°	●●●	●	2/6/42	**FR20W003H**	F03FS09733
235	2,8	1,8	30	36	15°	●●	●●	2/7/42	**FR20W004H**	F03FS09734
235	2,8	1,8	30	48	15°	●●	●●	2/7/42	**FR20W005H**	F03FS09735
235	2,8	1,8	30	56	10°	●	●●●	2/7/42	**FR20W006H**	F03FS09736
237	2,5	1,8	30	24	15°	●●●	●	2/7/42	**FR21W001H**	F03FS09737
237	2,5	1,8	30	56	10°	●	●●●	2/7/42	**FR21W002H**	F03FS09738
240	2,8	1,8	30	48	15°	●●	●●	2/7/42	**FR22W001H**	F03FS09739
270	2,8	1,8	30	60	10°	●●	●●	FT121	**FR27W001H**	F03FS09740
350	3,5	2,2	30	24	20°	●●●	●	2/7/42	**FR32W001H***	F03FS09742
355	3,0	2,2	30	60	15°	●●●	●	FT121	**FR33W001H***	F03FS09743

* HW K10S

FT121: 2/7/42 + 2/9/46 + 2/9.5/46.5 + 2/10/60

TiCo Carbide MADE BY freud

Perma-SHIELD COATING

HW K05S

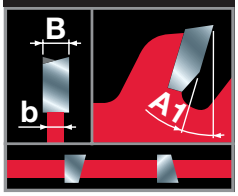

机器:
充电式手持式圆锯机和切入式圆锯机机。

材料:
软和硬实木、刨花板、胶合板、中密度板和其他木质材料。

技术信息:
专业设计，延长电池续航时间并优化充电式锯机的切割便利性。
薄锯路带锯齿前端轴向面角。
交叉斜齿，正前角设计。


顺切


横截

●　好
●●　很好
●●●　极好

用于充电式手持式圆锯机和切入式圆锯机


手持式圆锯机


切入式锯机

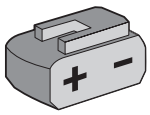
充电式

OPTIMISED FOR CORDLESS POWER TOOLS


软木


硬木


刨花板


胶合板


中密度板

D 毫米	B 毫米	b 毫米	d 毫米	Z	前角 A1	顺切效果	横截质量	NL	锐无敌代码	商品编号
120	1.7	1.2	20	24	20°	●●	●●	-	**FR02W003HC**	F03FS10043
136	1.5	1.0	20	24	20°	●●	●●	-	**FR03W003HC**	F03FS10044
140	1.8	1.3	20	24	15°	●●●	●	-	**FR04W004HC**	F03FS10045
140	1.8	1.3	20	42	5°	●	●●●	-	**FR04W005HC**	F03FS10046
160	1.5	1.0	20	24	25°	●●●	●	-	**FR05W015HC**	F03FS10048
160	1.5	1.0	20	36	15°	●●	●●	-	**FR05W016HC**	F03FS10049
160	1.5	1.0	20	48	10°	●	●●●	-	**FR05W017HC**	F03FS10050
160	1.8	1.3	20	24	15°	●●●	●	2/6/32.5	**FR06W003H**	F03FS09675
160	1.8	1.3	20	36	10°	●●	●●	2/6/32.5	**FR06W004H**	F03FS09676
160	1.8	1.3	20	48	5°	●	●●●	2/6/32.5	**FR06W005H**	F03FS09677
160	2.2	1.6	20	24	15°	●●●	●	2/6/32.5	**FR06W006H**	F03FS09678
160	2.2	1.6	20	36	10°	●●	●●	2/6/32.5	**FR06W007H**	F03FS09679
160	2.2	1.6	20	48	5°	●	●●●	2/6/32.5	**FR06W008H**	F03FS09680
165	1.5	1.0	20	12	25°	●●●	●	-	**FR07W009HC**	F03FS10051
165	1.5	1.0	20	24	25°	●●●	●	-	**FR07W010HC**	F03FS10052
165	1.5	1.0	20	36	15°	●●	●●	-	**FR07W011HC**	F03FS10053
165	1.5	1.0	20	48	10°	●	●●●	-	**FR07W012HC**	F03FS10054
165	1.7	1.3	20	12	20°	●●●	●	-	**FR07W009H**	F03FS10040
165	1.7	1.3	20	24	15°	●●●	●	-	**FR07W001H**	F03FS09686

适用于木材的圆锯片

D 毫米	B 毫米	b 毫米	d 毫米	Z	前角 A1	顺切效果	横截质量	NL	锐无敌代码	商品编号
165	1.7	1.3	20	40	18°	•	•••	-	**FR07W002H**	F03FS09687
182	1.7	1.3	19.05	30	15°	•••	•	-	**FR10W001H**	F03FS09700
182	1.7	1.3	19.05	40	15°	••	••	-	**FR10W002H**	F03FS09701
182	1.7	1.3	19.05	60	15°	•	•••	-	**FR10W003H**	F03FS09702
184	1.6	1.0	20	24	25°	•••	•	-	**FR11W010HC**	F03FS10055
184	1.6	1.0	20	48	10°	•	•••	-	**FR11W011HC**	F03FS10056
190	1.5	1.0	30	18	25°	•••	•	-	**FR13W010HC**	F03FS10057
190	1.5	1.0	30	24	25°	•••	•	-	**FR13W011HC**	F03FS10058
190	1.5	1.0	30	48	15°	••	••	-	**FR13W012HC**	F03FS10059
190	1.5	1.0	30	60	10°	•	•••	-	**FR13W013HC**	F03FS10060

TiCo Carbide MADE BY freud

Perma-SHIELD COATING

HW K05S

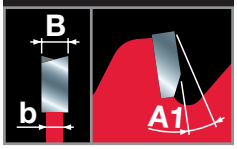

机器:
斜切锯。

材料:
软和硬实木、刨花板、胶合板、中密度板和其他木质材料。

技术信息:
交叉斜齿，负前角设计。

用于斜切锯



斜切锯

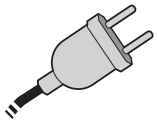

有线式



软木



硬木



刨花板



胶合板



中密度板

D 毫米	B 毫米	b 毫米	d 毫米	Z	前角 A1	NL	锐无敌代码	商品编号
210	2,4	1,8	25,4	24	-5°	-	**FR15W002M**	F03FS11566
210	2,4	1,8	25,4	48	-5°	-	**FR15W003M**	F03FS11517
210	2,4	1,8	30	48	-5°	2/7/42	**FR15W001M**	F03FS09747
216	2,4	1,8	25,4	48	-5°	2/6/42	**FR16W004M**	F03FS09751
216	2,4	1,8	25,4	64	-5°	2/6/42	**FR16W005M**	F03FS09752
216	2,4	1,8	30	24	-5°	2/6/42	**FR16W001M**	F03FS09748
216	2,4	1,8	30	40	-5°	2/7/42	**FR16W002M**	F03FS09749
216	2,4	1,8	30	48	-5°	2/7/42	**FR16W003M**	F03FS09750
250	2,4	1,8	30	40	-5°	FT121	**FR23W001M**	F03FS09753
250	2,4	1,8	30	60	-5°	FT121	**FR23W002M**	F03FS09754
254	2,4	1,8	30	60	-5°	FT121	**FR24W001M**	F03FS09755
260	2,4	1,8	30	60	-5°	FT121	**FR26W001M**	F03FS09760
300	2,4	1,8	30	72	-5°	FT121	**FR28W001M**	F03FS09761
305	2,4	1,8	30	48	-5°	-	**FR29W001M**	F03FS09762
305	2,4	1,8	30	72	-5°	FT121	**FR29W002M**	F03FS09763
315	2,4	1,8	30	72	-5°	FT121	**FR30W001M**	F03FS09766

FT121: 2/7/42 + 2/9/46 + 2/9.5/46.5 + 2/10/60

用于充电式斜切锯


斜切锯

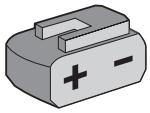
充电式

OPTIMISED FOR CORDLESS POWER TOOLS


软木


硬木


刨花板


胶合板


中密度板

TiCo Carbide MADE BY freud

Perma-SHIELD COATING

HW K05S

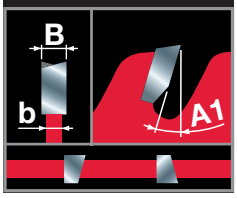

机器:
充电式斜切锯。

材料:
软和硬实木、刨花板、胶合板、中密度板和其他木质材料。

技术信息:
专业设计，延长电池续航时间并优化充电式斜切锯的切割便利性。
薄锯路带锯齿前端轴向面角。
交叉斜齿，正前角设计。

D 毫米	B 毫米	b 毫米	d 毫米	Z	前角 A1	NL	锐无敌代码	商品编号
216	1,7	1,2	30	24	5°	-	**FR16W006MC**	F03FS10061
216	1,7	1,2	30	48	5°	-	**FR16W007MC**	F03FS10062
250	2,1	1,6	30	24	5°	-	**FR23W003MC**	F03FS10063
250	2,1	1,6	30	48	5°	-	**FR23W004MC**	F03FS10064
254	2,1	1,6	30	24	5°	-	**FR24W002MC**	F03FS11527
254	2,1	1,6	30	48	5°	-	**FR24W003MC**	F03FS11528
305	2,2	1,6	30	42	5°	-	**FR29W004MC**	F03FS10065
305	2,2	1,6	30	60	5°	-	**FR29W005MC**	F03FS10066
305	2,2	1,6	30	96	5°	-	**FR29W006MC**	F03FS10067

用于小型台锯机

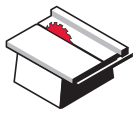
台锯机

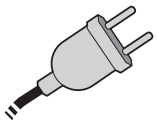
有线式


软木


硬木


刨花板


胶合板


中密度板

TiCo Carbide MADE BY freud

Perma-SHIELD COATING

HW K05S

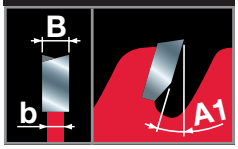

机器:
小型台锯机。

材料:
软和硬实木、刨花板、胶合板、中密度板和其他木质材料。

技术信息:
交叉斜齿，正前角设计。


顺切


横截

●　好
●●　很好
●●●　极好

D 毫米	B 毫米	b 毫米	d 毫米	Z	前角 A1	顺切效果	横截质量	NL	锐无敌代码	商品编号
190	2,0	1,3	30	24	15°	●●●	●	2/7/42	**FR13W001T**	F03FS09767
190	2,0	1,3	30	48	5°	●	●●●	2/7/42	**FR13W002T**	F03FS09768
190	2,4	1,6	Star	24	15°	●●●	●	-	**FR13W003T**	F03FS09769
190	2,4	1,6	Star	48	5°	●	●●●	-	**FR13W004T**	F03FS09770
216	2,4	1,8	30	24	15°	●●●	●	2/6/42	**FR16W003T**	F03FS11519
216	2,4	1,8	30	48	10°	●	●●●	2/6/42	**FR16W004T**	F03FS11520
220	2,6	1,6	30	48	10°	●●	●●	2/7/42	**FR17W001T**	F03FS09771
225	2,6	1,6	30	32	15°	●●●	●	2/7/42	**FR18W001T**	F03FS09772
225	2,6	1,6	30	48	10°	●●	●●	2/7/42	**FR18W002T**	F03FS09773
250	2,4	1,8	25,4	48	15	●●●	●	-	**FR23W005T**	F03FS11641
250	2,4	1,8	25,4	60	15	●●	●●	-	**FR23W006T**	F03FS11642
250	2,4	1,8	25,4	80	15	●	●●●	-	**FR23W007T**	F03FS11643
250	2,4	1,8	25,4	100	15	●	●●●	-	**FR23W008T**	F03FS11644
250	2,8	1,8	30	24	20°	●●●	●	2/6/42	**FR23W001T**	F03FS09774
250	2,8	1,8	30	40	15°	●●●	●	2/6/42	**FR23W002T**	F03FS09775
250	2,8	1,8	30	60	10°	●●	●●	2/6/42	**FR23W003T**	F03FS09776
250	2,8	1,8	30	80	5°	●	●●●	FT121	**FR23W004T**	F03FS09777
254	2,6	1,8	30	24	20°	●●●	●	2/6/42	**FR24W001T**	F03FS09778
254	2,6	1,8	30	40	15°	●●●	●	2/6/42	**FR24W002T**	F03FS09779
254	2,6	1,8	30	60	10°	●●	●●	FT121	**FR24W003T**	F03FS09780
254	2,6	1,8	30	80	5°	●	●●●	FT121	**FR24W004T**	F03FS09781
255	2,8	1,8	25,4	40	15°	●●●	●	-	**FR25W002T**	F03FS10134

适用于木材的圆锯片

D	B	b	d	Z	前角	顺切效果	横截质量	NL	锐无敌代码	商品编号
毫米	毫米	毫米	毫米		A1					
255	2,8	1,8	25,4	60	15°	••	••	-	**FR25W003T**	F03FS10135
255	2,8	1,8	25,4	80	15°	•	•••	-	**FR25W004T**	F03FS10136
260	2,6	1,8	30	60	10°	••	••	-	**FR26W001T**	F03FS09782
260	2,6	1,8	30	80	5°	•	•••	FT121	**FR26W002T**	F03FS09783
280	2,5	1,8	30	64	10°	••	••	2/10/60	**FR27W001T**	F03FS11530
300	2,5	1,8	30	48	15°	•••	•	2/10/60	**FR28W001T**	F03FS09784
300	2,5	1,8	30	72	10°	••	••	2/10/60	**FR28W002T**	F03FS09785
300	2,5	1,8	30	100	5°	•	•••	FT121	**FR28W003T**	F03FS09786
305	2,8	1,8	25,4	96	15°	•	•••	-	**FR29W002T**	F03FS10138
305	2,8	1,8	30	100	5°	•	•••	2/10/60	**FR29W001T**	F03FS09787
355	3,0	2,2	25,4	108	15°	•	•••	-	**FR33W001T**	F03FS10137

FT121: 2/7/42 + 2/9/46 + 2/9.5/46.5 + 2/10/60

TiCo Carbide MADE BY freud

Perma-SHIELD COATING

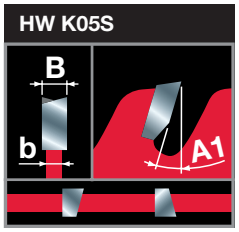

机器:
小型充电式台锯机。

材料:
软和硬实木、刨花板、胶合板、中密度板和其他木质材料。

技术信息:
专业设计，延长电池续航时间并优化充电式台锯机的切割便利性。
薄锯路带锯齿前端轴向面角。
交叉斜齿，正前角设计。



顺切　横截

● 好
●● 很好
●●● 极好

用于小型充电式台锯机

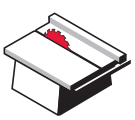

台锯机

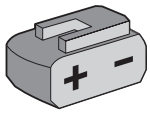

充电式

OPTIMISED FOR CORDLESS POWER TOOLS



软木　硬木　刨花板　胶合板　中密度板

D	B	b	d	Z	前角	顺切效果	横截质量	NL	锐无敌代码	商品编号
毫米	毫米	毫米	毫米		A1					
210	2.0	1.4	30	24	25°	•••	•	-	**FR15W001TC**	F03FS10068
210	2.0	1.4	30	48	15°	•	•••	-	**FR15W002TC**	F03FS10069
216	2.0	1.4	30	24	25°	•••	•	-	**FR16W001TC**	F03FS10070
216	2.0	1.4	30	48	15°	•	•••	-	**FR16W002TC**	F03FS10071
254	2.1	1.6	30	24	25°	•••	•	-	**FR24W005TC**	F03FS10072
254	2.1	1.6	30	40	20°	••	••	-	**FR24W006TC**	F03FS10073
254	2.1	1.6	30	60	15°	•	•••	-	**FR24W007TC**	F03FS10074

建筑木料



用于建筑木料的圆锯片

用于手持式圆锯机



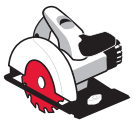
手持式圆锯机

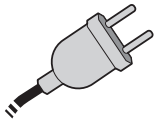
有线式


建筑木料


模板


刨花板







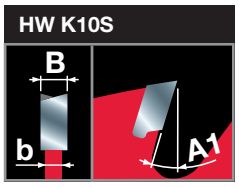

机器：
手持式圆锯机。

材料：
带铁钉和混凝土残渣的建筑木料、刨花板和成型板。

技术信息：
特殊的硬质合金配方和创新的齿形设计确保产品的高抗性，包括加工带钉子的板材。
交叉斜齿，正前角设计。

D 毫米	B 毫米	b 毫米	d 毫米	Z	前角 A1	NL	锐无敌代码	商品编号
160	2.0	1.3	20	14	18°	2/6/32.5	**FR06C001H**	F03FS09788
165	2.0	1.3	20	14	18°	2/6/32.5	**FR07C001H**	F03FS09789
180	2.0	1.3	30	14	18°	2/6/42	**FR09C001H**	F03FS09790
184	2.0	1.3	16	14	18°	2/6/32.5	**FR11C001H**	F03FS09791
190	2.0	1.3	30	14	18°	2/7/42	**FR13C001H**	F03FS09792
200	2.0	1.3	30	16	18°	2/7/42	**FR14C001H**	F03FS09793
210	2.0	1.3	30	16	18°	2/7/42	**FR15C001H**	F03FS09794
230	2.2	1.6	30	20	18°	2/7/42	**FR19C001H**	F03FS09795
235	2.2	1.6	30	20	18°	2/7/42	**FR20C001H**	F03FS09796

贴面板





用于贴面板的圆锯片

用于手持式圆锯机和切入式圆锯机


手持式圆锯机


切入式锯机

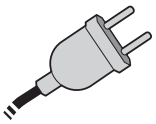
有线式


贴面刨花板


贴面中密度板


刨花板


中密度板

D 毫米	B 毫米	b 毫米	d 毫米	Z	前角 A1	NL	锐无敌代码	商品编号
140	1.8	1.3	20	42	-5°	2/6/32.5	**FR04L001H**	F03FS09797
160	1.8	1.2	20	48	-5°	-	**FR06L003HC**	F03FS10075
160	2.2	1.6	20	48	-5°	2/6/32.5	**FR06L001H**	F03FS09798
160	2.2	1.6	20	48	-5°	-	**FR06L002H***	F03FS09799
165	2.6	1.6	20	48	-5°	2/6/32.5	**FR07L001H**	F03FS09800
185	2.4	1.6	20	60	-5°	-	**FR12L001H**	F03FS09801
190	2.6	1.6	30	60	-5°	2/7/42	**FR13L001H**	F03FS09802

TiCo Carbide MADE BY freud

Perma-SHIELD COATING

HW H00K

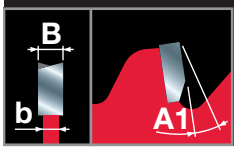



*

机器：
手持式圆锯机和切入式圆锯机。

材料：
单贴面和双贴面板、刨花板、中密度板和精细涂层板或木皮饰面板。

技术信息：
交叉斜齿，负前角设计。
* 梯平齿，负前角设计。

用于充电式手持式圆锯机和切入式圆锯机


手持式圆锯机


切入式锯机

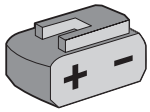
充电式

OPTIMISED FOR CORDLESS POWER TOOLS


贴面刨花板


贴面中密度板


刨花板


中密度板

D 毫米	B 毫米	b 毫米	d 毫米	Z	前角 A1	NL	锐无敌代码	商品编号
140	1.8	1.3	20	42	-5°	2/6/32.5	**FR04L001H**	F03FS09797
160	1.8	1.2	20	48	-5°	-	**FR06L003HC**	F03FS10075
160	2.2	1.6	20	48	-5°	2/6/32.5	**FR06L001H**	F03FS09798
160	2.2	1.6	20	48	-5°	-	**FR06L002H***	F03FS09799
165	1.8	1.2	20	48	-5°	-	**FR07L002HC**	F03FS10076
190	2.1	1.4	30	60	-5°	-	**FR13L002HC**	F03FS10077

TiCo Carbide MADE BY freud

Perma-SHIELD COATING

HW H00K

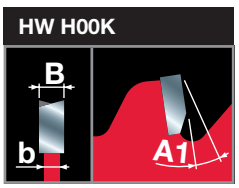

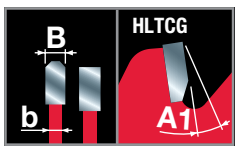

*

机器：
充电式手持式圆锯机和切入式圆锯机机。

材料：
单贴面和双贴面板、刨花板、中密度板和精细涂层板或木皮饰面板。

技术信息：
专业设计，延长电池续航时间并优化充电式锯机的切割便利性。
薄锯路和交叉斜齿，负前角设计。
* 梯平齿，负前角设计。

用于小型台锯机



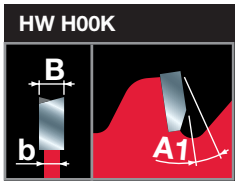

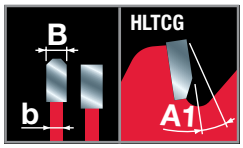

*

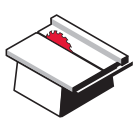

台锯机

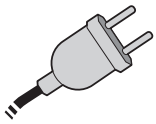

有线式



贴面刨花板　贴面中密度板　刨花板　中密度板

机器：
小型台锯机。

材料：
单贴面和双贴面板、刨花板、中密度板和精细涂层板或木皮饰面板。

技术信息：
交叉斜齿，负前角设计。

D 毫米	B 毫米	b 毫米	d 毫米	Z	前角 A1	NL	锐无敌代码	商品编号
200	2,5	1,8	30	64	-2°	-	**FR14L001T**	F03FS09803
216	2,5	1,8	30	60	5°	2/6/42	**FR16L002T***	F03FS11518
250	2,8	1,8	30	80	-2°	-	**FR23L001T**	F03FS09804
300	2,8	1,8	30	96	-2°	-	**FR28L001T**	F03FS09805
305	2,8	1,8	30	96	5°	2/10/60	**FR29L001T***	F03FS11533

用于小型充电式台锯机



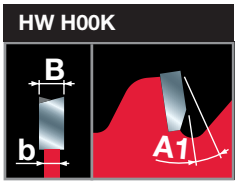

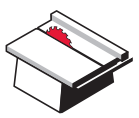

台锯机

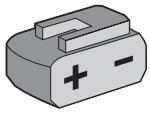

充电式





贴面刨花板　贴面中密度板　刨花板　中密度板

机器：
小型充电式台锯机。

材料：
单贴面和双贴面板、刨花板、中密度板和精细涂层板或木皮饰面板。

技术信息：
专业设计，延长电池续航时间并优化充电式台锯机的切割便利性。
薄锯路和交叉斜齿，负前角设计。

D 毫米	B 毫米	b 毫米	d 毫米	Z	前角 A1	NL	锐无敌代码	商品编号
210	2.1	1.4	30	66	-5°	-	**FR15L001TC**	F03FS10078
216	2.1	1.4	30	66	-5°	-	**FR16L001TC**	F03FS10079

高压贴面板





用于高压贴面板的圆锯片

用于手持式圆锯机和切入式圆锯机

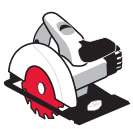
手持式圆锯机


切入式锯机

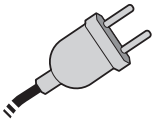
有线式


HPL


人造石

D 毫米	B 毫米	b 毫米	d 毫米	Z	前角 A1	NL	锐无敌代码	商品编号
140	1.8	1.3	20	42	0°	2/6/32.5	**FR04H001H**	F03FS09864
160	2.2	1.6	20	48	0°	2/6/32.5	**FR06H001H**	F03FS09865
165	2.6	1.6	20	48	0°	2/6/32.5	**FR07H001H**	F03FS09866
190	2.6	1.6	20	56	0°	2/6/32.5	**FR13H001H**	F03FS09867
190	2.6	1.6	30	56	0°	2/7/42	**FR13H002H**	F03FS09868
210	2.8	1.8	30	60	0°	2/7/42	**FR15H001H**	F03FS09869
235	2.8	1.8	30	64	0°	2/7/42	**FR20H001H**	F03FS09871

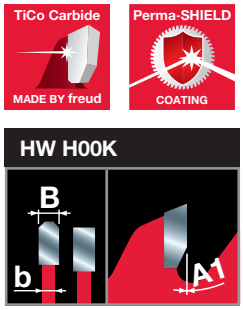

机器：
手持式圆锯机和切入式圆锯机。

材料：
高压贴面板，适用于 Trespa© 板材。

技术信息：
梯平齿，0° 切割角设计。

用于斜切锯


斜切锯

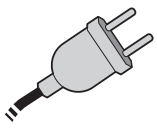
有线式


HPL


人造石

D 毫米	B 毫米	b 毫米	d 毫米	Z	前角 A1	NL	锐无敌代码	商品编号
216	2.8	1.8	30	64	-3°	2/7/42	**FR16H001M**	F03FS09872
250	2.8	1.8	30	80	-3°	FT121	**FR23H001M**	F03FS09873
254	2.8	1.8	30	80	-3°	FT121	**FR24H001M**	F03FS09874
305	3.2	2.2	30	96	-3°	FT121	**FR29H001M**	F03FS09876

FT121: 2/7/42 + 2/9/46 + 2/9.5/46.5 + 2/10/60

机器：
斜切锯。

材料：
高压贴面板，适用于 Trespa© 板材。

技术信息：
梯平齿，负前角设计。

用于小型台锯机

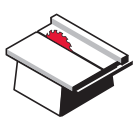
台锯机

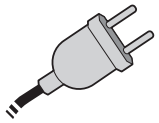
有线式


HPL


人造石

D 毫米	B 毫米	b 毫米	d 毫米	Z	前角 A1	NL	锐无敌代码	商品编号
250	2.8	1.8	30	80	10°	FT121	**FR23H001T**	F03FS09877
300	3.2	2.2	30	96	10°	FT121	**FR28H001T**	F03FS09878

FT121: 2/7/42 + 2/9/46 + 2/9.5/46.5 + 2/10/60

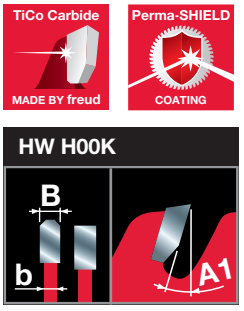

机器：
小型台锯机。

材料：
高压贴面板，适用于 Trespa© 板材。

技术信息：
梯平齿，正前角设计。

铝





适用铝的圆锯片

用于手持式圆锯机和切入式圆锯机


手持式圆锯机


切入式锯机

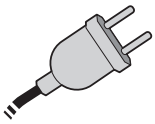
有线式


铝


铜和黄铜

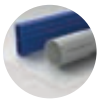
塑料

D 毫米	B 毫米	b 毫米	d 毫米	Z	前角 A1	NL	锐无敌代码	商品编号
140	1.8	1.3	20	42	-5°	2/6/32.5	**FR04A001H**	F03FS09806
150	2.5	1.6	20	42	-5°	2/6/32.5	**FR05A001H**	F03FS09807
160	2.2	1.6	20	52	-5°	2/6/32.5	**FR06A001H**	F03FS09808
165	2.5	1.6	20	52	-5°	2/6/32.5	**FR07A001H**	F03FS09809
165	2.5	1.6	30	52	-5°	2/7/42	**FR07A002H**	F03FS09810
180	2.5	1.6	30	56	-5°	2/7/42	**FR09A001H**	F03FS09811
190	2.5	1.6	20	56	-5°	2/6/32.5	**FR13A001H**	F03FS09814
190	2.5	1.6	30	56	-5°	2/7/42	**FR13A002H**	F03FS09815
200	2.8	1.8	30	60	-5°	2/7/42	**FR14A001H**	F03FS09816
210	2.3	1.8	30	72	-5°	2/7/42	**FR15A001H**	F03FS09817
230	2.8	1.8	30	64	-5°	2/7/42	**FR19A001H**	F03FS09818
235	2.5	1.8	30	80	-5°	2/7/42	**FR20A001H**	F03FS09819

TiCo Carbide MADE BY freud

Perma-SHIELD COATING

HW H01K

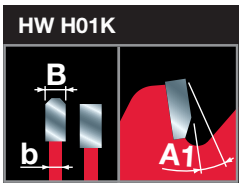

机器：
手持式圆锯机和切入式圆锯机。

材料：
铝、其他有色金属和塑料。也适用于刨花板和中密度板。

技术信息：
梯平齿锯齿，负前角设计。

用于充电式手持式圆锯机和切入式圆锯机

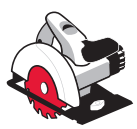
手持式圆锯机


切入式锯机

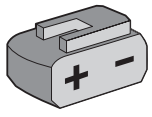
充电式

OPTIMISED FOR CORDLESS POWER TOOLS


铝


铜和黄铜


塑料

D 毫米	B 毫米	b 毫米	d 毫米	Z	前角 A1	NL	锐无敌代码	商品编号
136	1.6	1.0	20	48	0°	-	**FR03A001HC**	F03FS10082
140	1.8	1.3	20	48	-5°	-	**FR04A002HC**	F03FS10083
150	1.8	1.3	20	48	0°	-	**FR05A002HC**	F03FS10084
160	1.8	1.3	20	54	0°	-	**FR06A002HC**	F03FS10085
160	2.2	1.6	20	52	-5°	2/6/32.5	**FR06A001H**	F03FS09808
165	1.8	1.3	20	54	0°	-	**FR07A002HC**	F03FS10086
190	1.8	1.3	30	54	0°	-	**FR13A003HC**	F03FS10088

TiCo Carbide MADE BY freud

Perma-SHIELD COATING

HW H01K

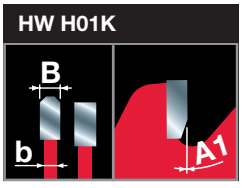

机器：
充电式手持式圆锯机和切入式圆锯机机。

材料：
铝、其他有色金属和塑料。也适用于刨花板和中密度板。

技术信息：
专业设计，延长电池续航时间并优化充电式锯机的切割便利性。
薄锯路和梯平齿锯齿，0° 或负前角设计。

TiCo Carbide MADE BY freud | Perma-SHIELD COATING

HW H01K

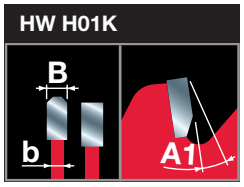

机器：
斜切锯。

材料：
铝、其他有色金属和塑料。也适用于刨花板和中密度板。

技术信息：
梯平齿锯齿，负前角设计。

用于斜切锯


斜切锯

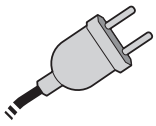
有线式


铝


铜和黄铜


塑料

D 毫米	B 毫米	b 毫米	d 毫米	Z	前角 A1	NL	锐无敌代码	商品编号
210	2,5	1,8	30	54	-5°	FT121	**FR15A001M**	F03FS09820
216	2,5	1,8	30	64	-5°	FT121	**FR16A001M**	F03FS09821
250	2,8	2,0	30	80	-5°	FT121	**FR23A001M**	F03FS09822
254	2,8	2,0	30	80	-5°	FT121	**FR24A001M**	F03FS09823
260	2,3	1,8	30	80	-5°	FT121	**FR26A001M**	F03FS09827
300	2,8	2,0	30	96	-5°	FT121	**FR28A001M**	F03FS09828
305	2,8	2,0	30	96	-5°	FT121	**FR29A001M**	F03FS09829
315	2,8	2,2	30	96	-5°	FT121	**FR30A001M**	F03FS09832
350	3,0	2,2	30	108	5°	2/10/60	**FR32A001M**	F03FS11534

FT121: 2/7/42 + 2/9/46 + 2/9.5/46.5 + 2/10/60

TiCo Carbide MADE BY freud | Perma-SHIELD COATING

HW H01K

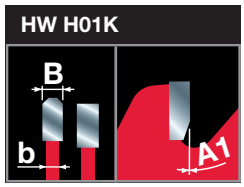

机器：
充电式斜切锯。

材料：
铝、其他有色金属和塑料。也适用于刨花板和中密度板。

技术信息：
专业设计，延长电池续航时间并优化充电式斜切锯的切割便利性。
薄锯路和梯平齿锯齿，0° 切割角。

用于充电式斜切锯


斜切锯

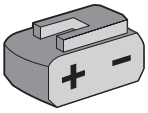
充电式

OPTIMISED FOR CORDLESS POWER TOOLS


铝


铜和黄铜


塑料

D 毫米	B 毫米	b 毫米	d 毫米	Z	前角 A1	NL	锐无敌代码	商品编号
216	2,0	1,4	30	66	0°	-	**FR16A002MC**	F03FS10089
250	2,4	1,8	30	78	0°	-	**FR23A002MC**	F03FS10090
254	2,4	1,8	30	78	0°	-	**FR24A002MC**	F03FS11526
305	2,4	1,8	30	96	0°	-	**FR29A004MC**	F03FS10091

TiCo Carbide MADE BY freud | Perma-SHIELD COATING

HW H01K

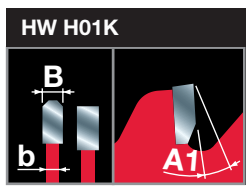

机器：
小型台锯机。

材料：
铝、其他有色金属和塑料。也适用于刨花板和中密度板。

技术信息：
梯平齿锯齿，负前角设计。

用于小型台锯机

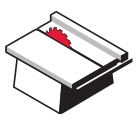
台锯机

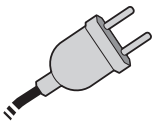
有线式


铝


铜和黄铜

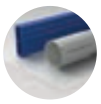
塑料

D 毫米	B 毫米	b 毫米	d 毫米	Z	前角 A1	NL	锐无敌代码	商品编号
190	2,6	1,8	Star	58	-5°	-	**FR13A001T**	F03FS09833
225	2,6	1,8	30	68	-5°	FT121	**FR18A001T**	F03FS09834
250	2,8	2,0	30	68	-5°	FT121	**FR23A001T**	F03FS09835
280	2,8	2,0	30	84	-5°	2/10/60	**FR27A001T**	F03FS11529

FT121: 2/7/42 + 2/9/46 + 2/9.5/46.5 + 2/10/60

适用铝的圆锯片

用于小型充电式台锯机

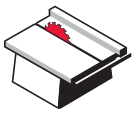

台锯机

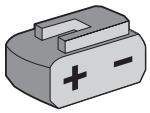

充电式

OPTIMISED FOR CORDLESS POWER TOOLS



铝



铜和黄铜



塑料

D 毫米	B 毫米	b 毫米	d 毫米	Z	前角 A1	NL	锐无敌代码	商品编号
210	2.0	1.4	30	66	0°	-	**FR15A001TC**	F03FS10092
216	2.0	1.4	30	66	0°	-	**FR16A001TC**	F03FS10093

TiCo Carbide MADE BY freud

Perma-SHIELD COATING

HW H01K

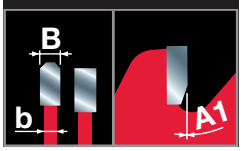

机器:
小型充电式台锯机。

材料:
铝、其他有色金属和塑料。也适用于刨花板和中密度板。

技术信息:
专业设计，延长电池续航时间并优化充电式台锯机的切割便利性。
薄锯路和梯平齿锯齿，0° 切割角。

LP88M 有色金属切割圆锯片





斜切锯



铝



铜和黄铜

D 毫米	B 毫米	b 毫米	d 毫米	Z	前角 A1	锐无敌代码	商品编号
255	2.6	2.0	15.88	100	5°	**LP88M 003P**	F03FS09410
255	2.6	2.0	25.4	100	5°	**LP88M 007P**	F03FS09590
255	2.6	2.0	15.88	120	5°	**LP88M 004P**	F03FS09411
255	2.6	2.0	25.4	120	5°	**LP88M 002P**	F03FS09289
305	2.8	2.2	25.4	100	5°	**LP88M 005P**	F03FS09412
305	2.8	2.2	25.4	120	5°	**LP88M 006P**	F03FS09413

TiCo Carbide MADE BY freud

Silver I.C.E. COATING

HW K10S - HLTCG

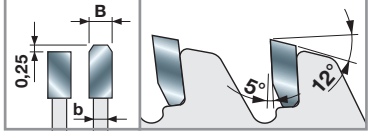

机器:
斜切锯。

材料:
铝和有色金属。

技术信息:
梯平齿，正前角设计。

纤维水泥



用于纤维水泥的圆锯片



用于手持式圆锯机和切入式圆锯机


手持式圆锯机


切入式锯机

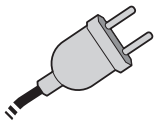
有线式


纤维水泥


石膏板

D 毫米	B 毫米	b 毫米	d 毫米	Z	前角 A1	NL	锐无敌代码	商品编号
140	1,8	1,3	20	4	10°	2/6/32,5	**FR04F001H**	F03FS09836
160	1,8	1,2	20	4	10°	-	**FR06F002HC**	F03FS10095
160	2,2	1,6	20	4	10°	2/6/32,5	**FR06F001H**	F03FS09837
165	2,2	1,6	20	4	10°	2/6/32,5	**FR07F001H**	F03FS09838
182	2,2	1,6	19,05	4	10°	-	**FR10F001H**	F03FS11506
184	2,2	1,6	30	4	10°	2/7/42	**FR11F001H**	F03FS09840
190	2,2	1,6	20	4	10°	2/6/32,5	**FR13F001H**	F03FS09841
190	2,2	1,6	30	4	10°	2/7/42	**FR13F002H**	F03FS09842
210	2,2	1,6	30	6	10°	2/7/42	**FR15F001H**	F03FS09843
230	2,2	1,6	30	6	10°	2/7/42	**FR19F001H**	F03FS09844
235	2,2	1,6	30	6	10°	2/7/42	**FR20F001H**	F03FS09845

Polycrystalline Diamond TECHNOLOGY

Perma-SHIELD COATING

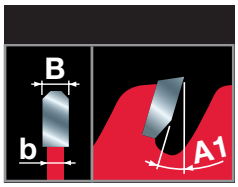

机器:
手持式圆锯机和切入式圆锯机。

材料:
纤维水泥和石膏板。

技术信息:
多晶金刚石锯齿适用于切割耐磨材料，使用寿命长。
梯平齿锯齿，正前角设计。

用于充电式手持式圆锯机和切入式圆锯机

Polycrystalline Diamond TECHNOLOGY

Perma-SHIELD COATING

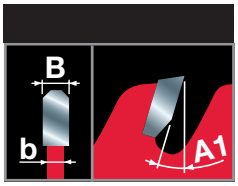

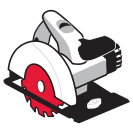
手持式圆锯机


切入式锯机

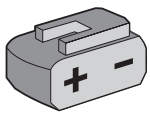
充电式

OPTIMISED FOR CORDLESS POWER TOOLS


纤维水泥


石膏板

D 毫米	B 毫米	b 毫米	d 毫米	Z	前角 A1	NL	锐无敌代码	商品编号
140	1.8	1.3	20	4	10°	2/6/32.5	**FR04F001H**	F03FS09836
160	1.8	1.2	20	4	10°	-	**FR06F002HC**	F03FS10095
160	2.2	1.6	20	4	10°	2/6/32.5	**FR06F001H**	F03FS09837
165	1.8	1.2	20	4	10°	-	**FR07F002HC**	F03FS10096
190	1.8	1.2	30	4	10°	-	**FR13F003HC**	F03FS10097

机器:
充电式手持式圆锯机和切入式圆锯机机。

材料:
纤维水泥和石膏板。

技术信息:
专业设计，延长电池续航时间并优化充电式锯机的切割便利性。
薄锯路和梯平齿锯齿，正前角设计。
多晶金刚石锯齿适用于切割耐磨材料，使用寿命长。

用于斜切锯





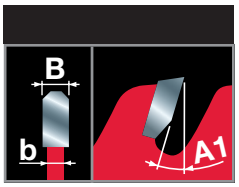

机器:
斜切锯。

材料:
纤维水泥和石膏板。

技术信息:
多晶金刚石锯齿适用于切割耐磨材料，使用寿命长。
梯平齿锯齿，正前角设计。


斜切锯

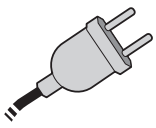
有线式


纤维水泥


石膏板

D 毫米	B 毫米	b 毫米	d 毫米	Z	前角 A1	NL	锐无敌代码	商品编号
216	2.2	1.6	30	6	10°	2/7/42	**FR16F001M**	F03FS09846
250	2.4	1.8	30	6	10°	FT121	**FR23F001M**	F03FS09847
254	2.4	1.8	30	6	10°	FT121	**FR24F001M**	F03FS09848
260	2.4	1.8	30	6	10°	FT121	**FR26F001M**	F03FS09849
300	2.4	1.8	30	8	10°	FT121	**FR28F001M**	F03FS09850
305	2.4	1.8	30	8	10°	FT121	**FR29F001M**	F03FS09851

FT121: 2/7/42 + 2/9/46 + 2/9.5/46.5 + 2/10/60

用于充电式斜切锯





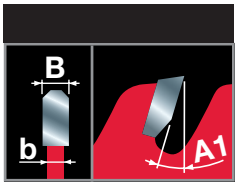

机器:
充电式斜切锯。

材料:
纤维水泥和石膏板。

技术信息:
专业设计，延长电池续航时间并优化充电式斜切锯的切割便利性。
薄锯路和梯平齿锯齿，正前角设计。
多晶金刚石锯齿适用于切割耐磨材料，使用寿命长。


斜切锯

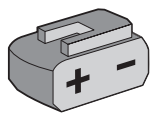
充电式




纤维水泥


石膏板

D 毫米	B 毫米	b 毫米	d 毫米	Z	前角 A1	NL	锐无敌代码	商品编号
216	2.0	1.4	30	6	10°	-	**FR16F002MC**	F03FS10098
250	2.2	1.6	30	6	10°	-	**FR23F002MC**	F03FS10099
305	2.2	1.6	30	8	10°	-	**FR29F002MC**	F03FS10100

夹层板





TiCo Carbide MADE BY freud

Perma-SHIELD COATING

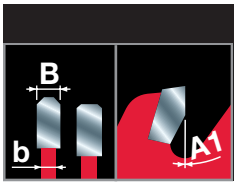

机器:
手持式圆锯机。

材料:
带有钢板的夹层板。

技术信息:
梯平齿，平型齿上带有倒角。
0° 切割角。

用于手持式圆锯机

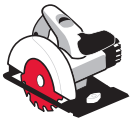
手持式圆锯机

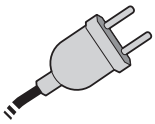
有线式


夹层板

D 毫米	B 毫米	b 毫米	d 毫米	Z	前角 A1	NL	锐无敌代码	商品编号
160	2.0	1.6	20	30	0°	2/6/32.5	**FR06X001H**	F03FS09852
165	2.0	1.6	20	30	0°	2/6/32.5	**FR07X001H**	F03FS09853
190	2.0	1.6	30	36	0°	2/7/42	**FR13X001H**	F03FS09854
210	2.4	2.0	30	36	0°	2/7/42	**FR15X001H**	F03FS09855
230	2.2	1.8	30	48	0°	2/7/42	**FR19X001H**	F03FS09856
235	2.2	1.8	30	50	0°	2/7/42	**FR20X001H**	F03FS09857
240	2.6	1.6	30	48	0°	2/7/42	**FR22X001H**	F03FS09858
270	2.4	2.0	30	60	0°	2/7/42	**FR27X001H**	F03FS09859
350	2.9	2.5	30	60	0°	2/7/42	**FR32X001H**	F03FS09861
355	2.6	2.2	30	80	0°	2/7/42	**FR33X001H**	F03FS09862

复合材料



用于复合材料的圆锯片



用于手持式圆锯机和切入式圆锯机


手持式圆锯机


切入式锯机

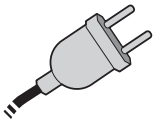
有线式


胶合板


刨花板


中密度板


铝


铜和黄铜


塑料


薄壁型钢

D 毫米	B 毫米	b 毫米	d 毫米	Z	前角 A1	NL	锐无敌代码	商品编号
160	2,0	1,6	20	30	0°	-	**FR06M001H ***	F03FS10114
184	2,0	1,6	30	36	0°	-	**FR11M001H ***	F03FS10113
185	2,0	1,6	20	36	0°	-	**FR12M001H**	F03FS11512
190	2,0	1,6	30	38	0°	-	**FR13M001H ***	F03FS10041
230	2,4	2,0	30	44	0°	-	**FR19M001H**	F03FS10042





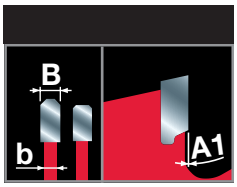

*

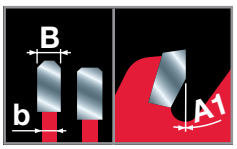

机器:
手持式圆锯机和切入式圆锯机。

材料:
木基材料、铝和其他有色金属材料、
塑料和薄壁钢型材。

技术信息:
适合切割各种不同材料。
梯平齿，平型齿上带有倒角。
0° 切割角。

用于斜切锯


斜切锯

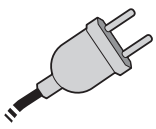
有线式


胶合板


刨花板


中密度板


铝


铜和黄铜


塑料


薄壁型钢

D 毫米	B 毫米	b 毫米	d 毫米	Z	前角 A1	NL	锐无敌代码	商品编号
210	25,4	2,0	1,6	40	0°	-	**FR15M002M**	F03FS11516
210	2,0	1,6	30	40	0°	-	**FR15M001M ***	F03FS09886
216	2,0	1,6	30	40	0°	-	**FR16M001M ***	F03FS09887
250	2,4	2,0	30	48	0°	-	**FR23M001M**	F03FS09888
254	2,4	2,0	30	48	0°	-	**FR24M001M**	F03FS09889
300	2,6	2,0	30	80	0°	-	**FR28M001M**	F03FS09890
305	2,6	2,0	30	80	0°	-	**FR29M001M**	F03FS09891





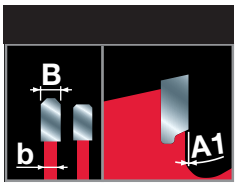

*

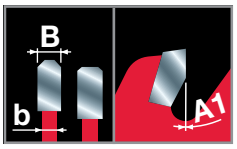

机器:
斜切锯。

材料:
木基材料、铝和其他有色金属材料、
塑料和薄壁钢型材。

技术信息:
适合切割各种不同材料。
梯平齿，平型齿上带有倒角。
0° 切割角。

圆锯片正确使用提示

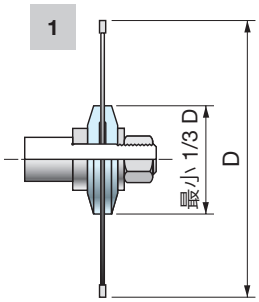

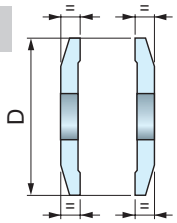

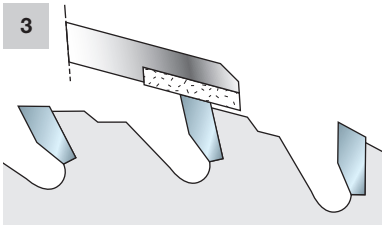

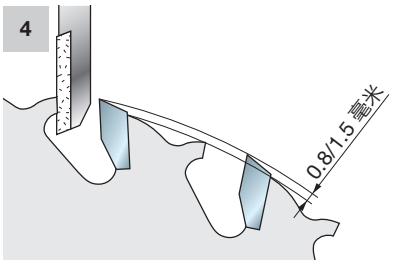

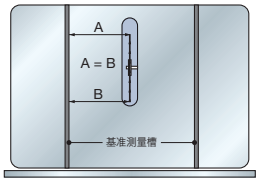

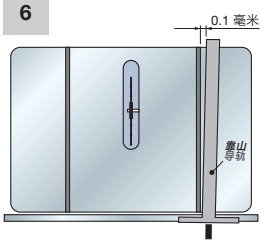

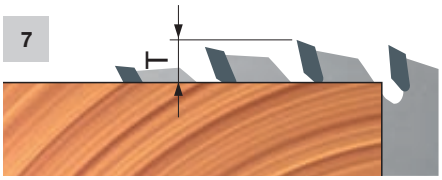



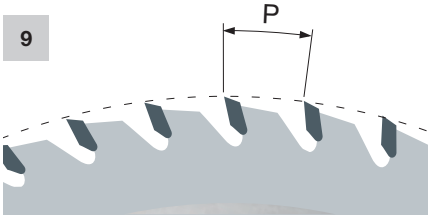

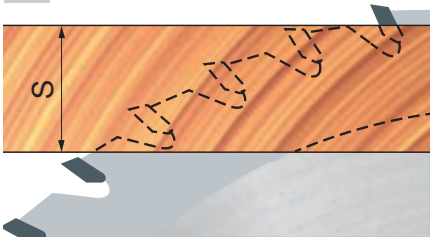

我们建议遵守下列要求，以实现良好的锯片性能：

- 机器必须状态良好，无振动。
- 锯片固定法兰必须为相同直径，至少为锯片直径的 1/3 (图 1)。
- 法兰盘必须保证与锯片接触面的平整性，同时需要采用精确测量工具确保法兰盘的轴向、径向以及同心圆的公差在合理范围内。(图 2)
- 经过持续的使用后，应及时用清洗液清除粘附于锯身上的树脂，对于合成涂层 (帕玛希尔德涂层) 锯片，请尽量采用温水清洗。避免选用含有腐蚀性的清洗液。
- 锯片应尽量保证其在锋利的状态下使用。重新刃磨锯片时，必须保证原有锯片的角度参数。
- 锯片刃磨时要保证使用正确的研磨砂轮及冷却液。
- 始终保持法兰洁净无污染。
- 刃磨过程中，务必确保锯片的齿座低于锯齿。刃磨过程中尽量采用高精密度设备，避免手工操作，以防止损伤锯身，破坏锯身平衡 (图 3 - 4)。
- 锯切工件前，请确保锯片已经按照设备说明被正确的安装在设备上。

台锯上安装并校准锯片

- 如果锯片没有正确的进行安装，并且靠山的位置不当，很可能会在使用过程中发生意外 (比如暴力回弹)，或者是工件被烧毁甚至撕裂，在使用前，请务必仔细阅读使用说明书。这对于理解本节使用说明很重要。
- 在执行以下操作前，请确保设备没有连接电源，并且启动开关处于闭合状态。
- 安装锯片：
  我们建议在安装锯片时使精密测量工具。将锯片安装到机器上之前，请彻底清洁锯片。首先将锯片安装在锯轴上，并将锯轴上升至最大高度，然后根据需要，借助精密测量仪器对锯片进行调节，以确保锯片与基准测量槽保持平行状态 (图 5)。此步骤能够确保靠山调整的准确性以获得出色切割效果。
- 靠山的安装与调整：
  锯片安装后就需要进行靠山的安装与调整，理论上靠山应该与锯片保持平行，然而实际上为了防止锯片与工件之间产生剧烈摩擦甚至夹锯，在锯片与靠山之间通常留有微小的缝隙，调整靠山与基准测量槽的位置，留出大约 0.1 毫米的间隙 (图 6，关于具体调节信息，请参考设备说明书)。
- 锯片的转速取决于锯片的直径尺寸 (表格 1)， 超出锯片的转速范围，会引起锯片的晃动，从而造成加工效果下降、使用寿命缩短，甚至会伤及使用者。
- 锯片突出工件的部分 (T) 至少应相当于锯齿的高度 (图 7)，为了获得良好的加工效果，适当的升高或降低锯片的位置。
- 参与切削的锯片的齿数必须保证在 3 - 4 个齿 (指同时进行切割过程的锯齿，图 8)，如果这个数值少于 3 个，锯片会产生震动而降低加工质量。如果采用相同直径的锯片加工厚的工件 (S - 图 10)，请选用齿数相对少的锯片，相反请选用齿数多的锯片。
- 锯片齿距 **(P)** (每齿间的距离：图 9 - 公式 **“A”**) 的计算方式是用工件的厚度乘以 1.4142，然后除以 3 (参与切割的齿数) 或 4 (参与切割的齿数)。
- 公式 **“B”**：用以计算锯片的齿数 **(Z)**，锯片的直径 **(D)** 乘以 3.14 (圆周率) 然后除以齿距 —— 由上式得到。短公式 **“C”** 让您获得锯片的齿数，了解其直径和工件的厚度。

公式 A	公式 B	公式 C
$P = \frac{S \times 1.4142}{3}$	$Z = \frac{D \times 3.14}{P}$	$Z = \frac{D \times 8}{S}$

字母含义：
P= 齿距
S= 工件厚度
Z= 锯片齿数
D= 锯片直径

注意：
上述公式适用于实木横截以及加工木质复合材料 (如中密度板、胶合板、刨花板和贴面板等)。不适用于实木顺切。

圆锯片正确使用提示

齿端速度 (米/秒)	建议材料
50 - 90	软木
50 - 80	硬木
50 - 85	热带木
60 - 80	刨花板
60 - 80	细木工板
30 - 60	中密度板
40 - 60	贴面板和双贴面板

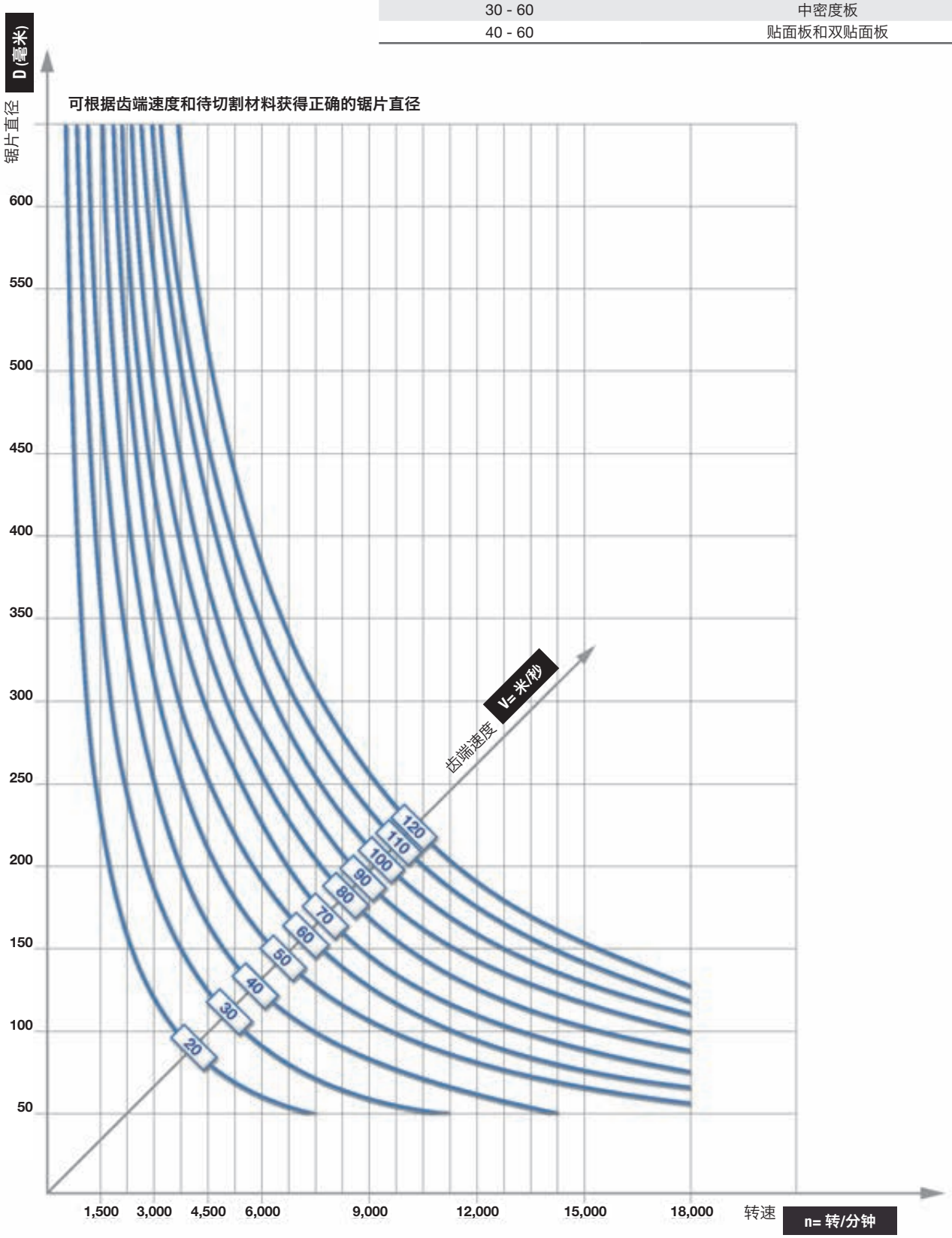

圆锯片正确使用提示

可获得正确的锯齿进给速度、进料速度、锯齿数以及转速

推荐进给速度 (Sz= 毫米/齿)	建议材料
0.20 - 0.30	顺切软木
0.10 - 0.20	横截软木
0.06 - 0.15	硬木
0.10 - 0.25	刨花板

推荐进给速度 (Sz= 毫米/齿)	建议材料
0.05 - 0.12	胶合板
0.05 - 0.10	贴面板
0.02 - 0.05	铝材和塑料贴面刨花板

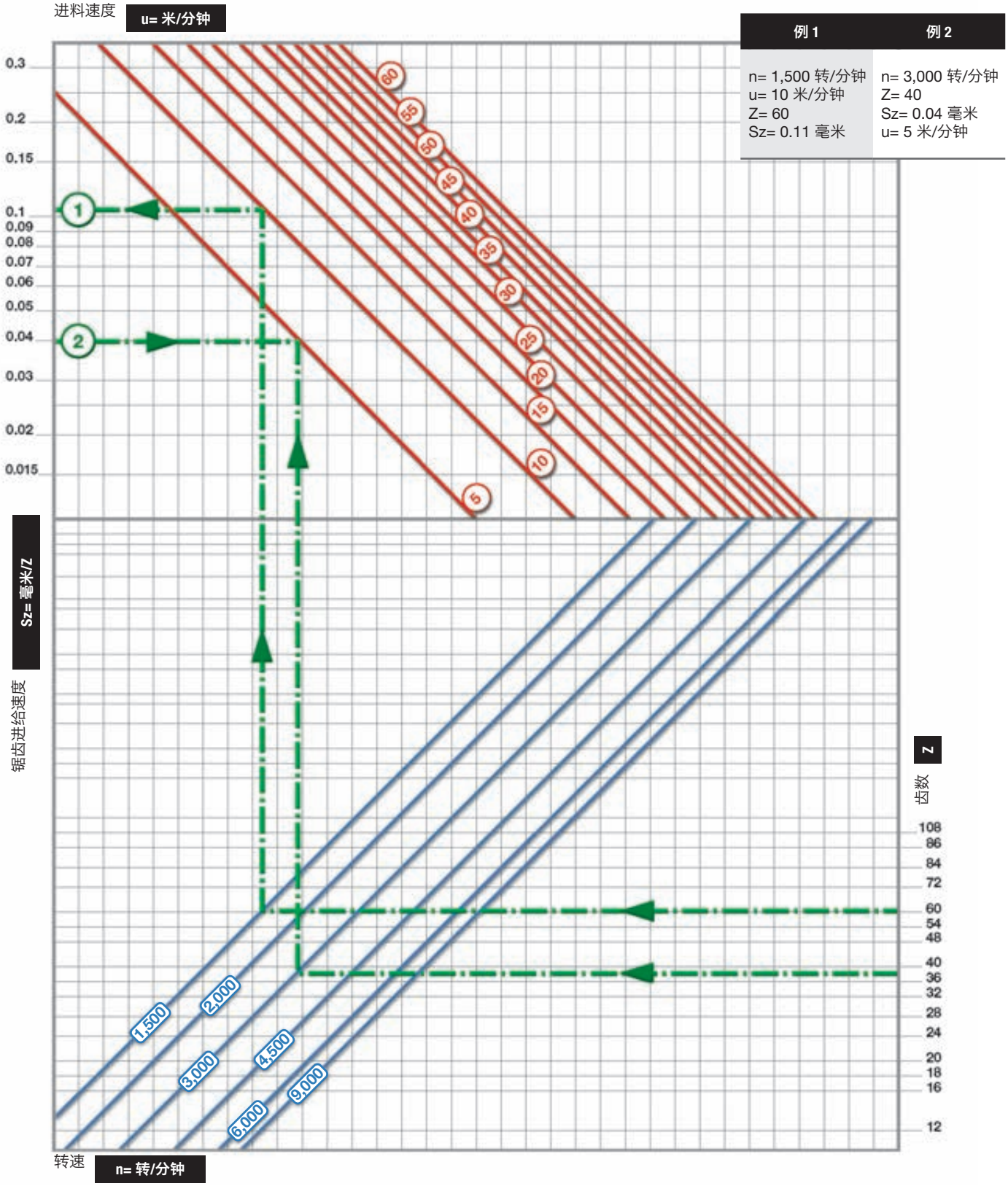

例 1	例 2
n= 1,500 转/分钟 u= 10 米/分钟 Z= 60 Sz= 0.11 毫米	n= 3,000 转/分钟 Z= 40 Sz= 0.04 毫米 u= 5 米/分钟

图示及说明

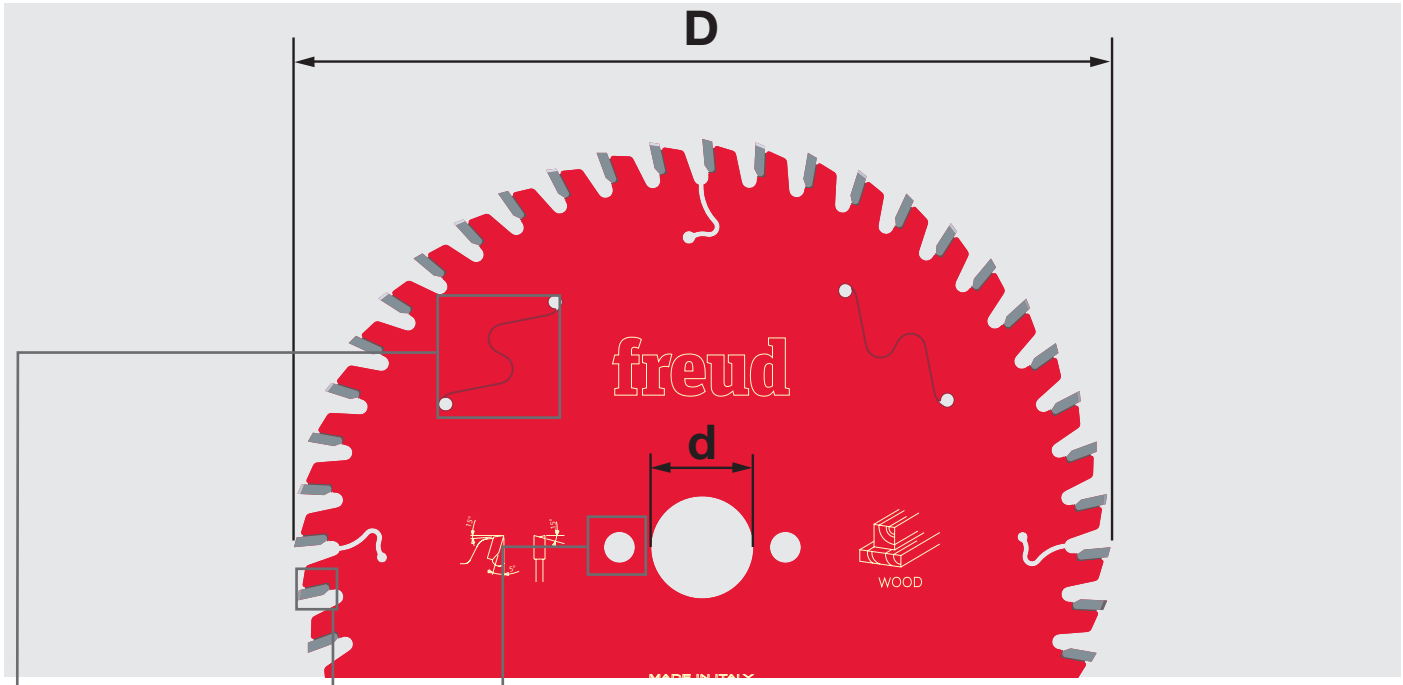

D 毫米	B 毫米	b 毫米	d 毫米	Z	NL	代码	SAP
250	3.2	2.2	30	22	FT01	**ABCD 1234**	A00BC01234
250	3.2	2.2	70	22	4CH 21x5	**ABCD 1234**	A00BC01234
300	3.2	2.2	30	26	FT01	**ABCD 1234**	A00BC01234

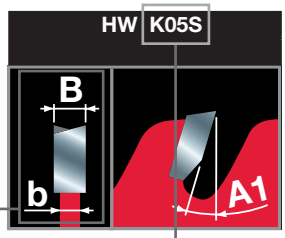

齿型

关于生产中超细硬质合金 (HW) 所选硬度的建议

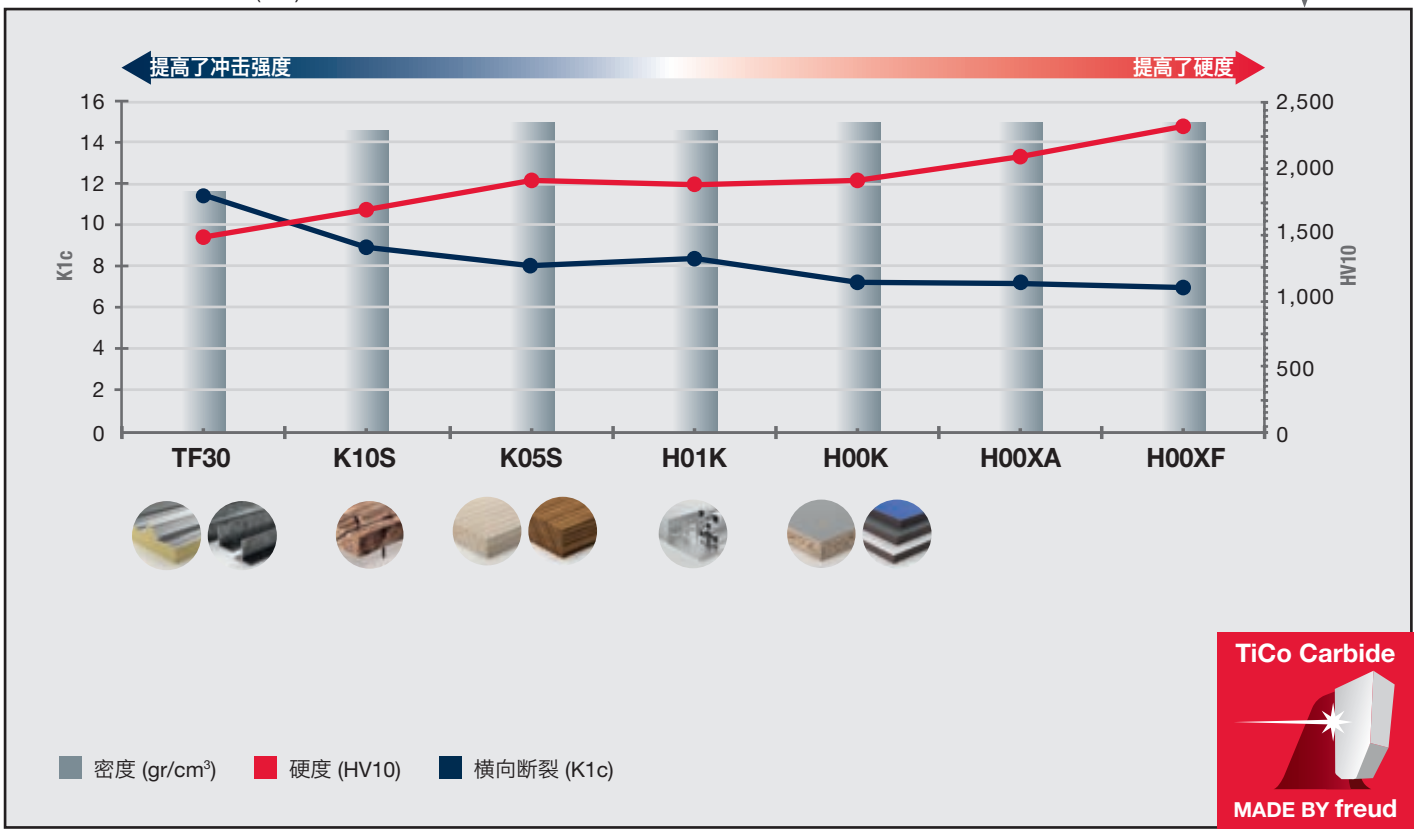

用于数控机床的铣削刀具

锐无敌广泛的高质量铣削刀、钻头和数控刀具采用优质原料，先进的制造工艺和领先的技术制造，用于高速和全自动铣削设备。
刀具赋予精确及快速切割的表现，具有卓越的性能、良好的加工效果和较长的使用寿命。
所有铣削刀具都体现了锐无敌产品的独特性和行业领先的特性。



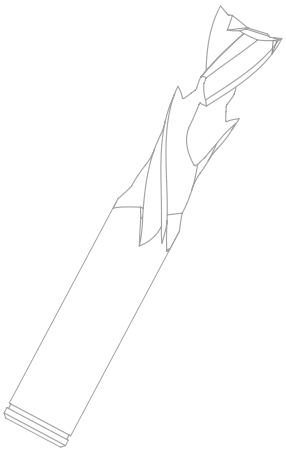

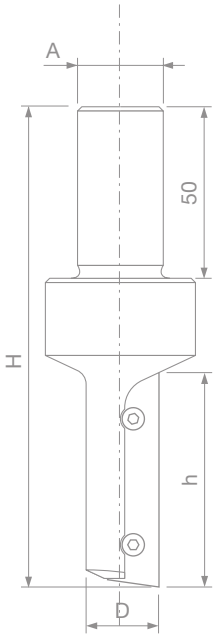

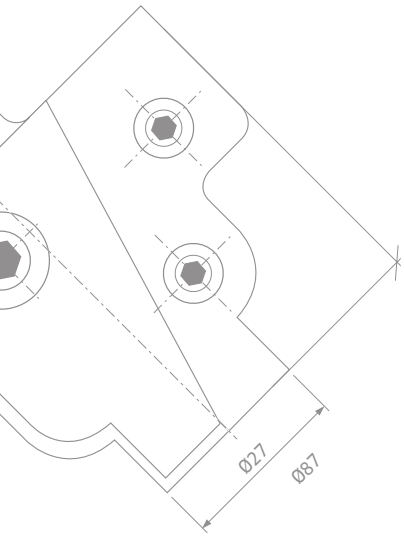

领先的镂铣刀技术 ..... 第 147 页

定寸
用于定寸的硬质合金镂铣刀
SCH1UF Z1 单刃右旋上切式精铣刀 ..... 第 149 页
SCH2UF Z2 双刃右旋上切式精铣刀 ..... 第 150 页
SCH3UF Z3 三刃右旋上切式精铣刀 ..... 第 151 页
SCH1DF Z1 单刃右旋下切式精铣刀 ..... 第 152 页
SCH2DF Z2 双刃右旋下切式精铣刀 ..... 第 153 页
SCH3DF Z3 三刃右旋下切式精铣刀 ..... 第 154 页
SCH2XF Z2+2 挤压式双刃右旋精铣刀 ..... 第 155 页
SCH3XF Z3+3 挤压式三刃右旋精铣刀 ..... 第 156 页
SCH3UR Z3 三刃右旋上切式粗铣刀 ..... 第 157 页
SCH3DR Z3 三刃右旋下切式粗铣刀 ..... 第 158 页

用于定寸的转位刀片式镂铣刀
TG62MD 转位刀片式直柄镂铣刀 ..... 第 159 页
TG63MD 转位刀片式直柄镂铣刀 ..... 第 159 页
TG71MD 转位刀片式直柄镂铣刀 ..... 第 160 页
TG74MD 带有轴承的转位刀片式直柄镂铣刀 ..... 第 161 页
TG76MD 带有轴承的转位刀片式直柄镂铣刀 ..... 第 161 页

用于铣槽及定寸的圆锯片
LU34M 用于铣槽及定寸的圆锯片 ..... 第 162 页

铣槽加工
用于铣槽及定寸的整体硬质合金镂铣刀
SCH3 Z2 和 Z3 右旋精铣式门锁槽镂铣刀 ..... 第 164 页

用于划槽的转位刀片式镂铣刀
TG72MD 转位刀片式直柄镂铣刀 ..... 第 166 页

平刨加工
用于刨削加工的转位刀片式镂铣刀
TM10MD 转位刀片式直柄镂铣刀 ..... 第 168 页
NC12M 大板套裁专用背板修平铣刀 ..... 第 169 页
NC96MGC13 数控可换刀片式平刨刀 ..... 第 170 页

廓形加工
用于廓形加工的数控镂铣刀
NC01M 花形镂铣刀 — Z1 ..... 第 172 页
NC02M 配有成型刀片的数控镂铣刀 ..... 第 173 页
PCN110 配有成型刀片的定制数控镂铣刀 ..... 第 174 页
NC21MCA 配有多圆弧刀片的数控镂铣刀 ..... 第 175 页
NC23MCA 配有多圆弧刀片的数控镂铣刀 ..... 第 176 页
PCN121 配有成型刀片的定制数控镂铣刀 ..... 第 177 页
NC30MCA 配有多圆弧刀片的数控镂铣刀 ..... 第 178 页
NC30MCB 配有多圆弧刀片的数控镂铣刀 ..... 第 179 页
PCN130 配有成型刀片的定制数控镂铣刀 ..... 第 180 页
NC33MCA 配有多圆弧刀片的数控镂铣刀 ..... 第 181 页
PCN133 配有成型刀片的定制数控镂铣刀 ..... 第 182 页
NC40MCA 配有多圆弧刀片的数控镂铣刀 ..... 第 183 页
PCN140 配有成型刀片的定制数控镂铣刀 ..... 第 184 页
NC50MCA 配有多圆弧刀片的数控镂铣刀 ..... 第 185 页
PCN150 配有成型刀片的定制数控镂铣刀 ..... 第 186 页
NC60MCA 配有多圆弧刀片的数控镂铣刀 ..... 第 187 页
NC62MCA 数控门芯板镂铣刀 ..... 第 188 页
NC64MCA 数控门芯板镂铣刀 ..... 第 189 页
PCN160 数控门芯板定制镂铣刀 ..... 第 190 页
PCN160R 数控门芯板定制镂铣刀 ..... 第 191 页
NC90MCA 数控橱柜门镂铣刀 — 廓形 ..... 第 192 页
PCN300 数控橱柜门定制镂铣刀 — 廓形 ..... 第 194 页
NC91MCA 数控橱柜门镂铣刀 — 榫形 ..... 第 196 页
PCN310 数控橱柜门定制镂铣刀 — 榫形 ..... 第 198 页
NCSEM22 A01-A03 数控橱柜门框廓形铣刀 — 22 毫米 ..... 第 200 页
NCSEM22 A02-A04 数控橱柜门框榫形铣刀 — 22 毫米 ..... 第 202 页
NCSEM30 A01-A03 数控橱柜门框廓形铣刀 — 30 毫米 ..... 第 204 页
NCSEM30 A02-A04 数控橱柜门框榫形铣刀 — 30 毫米 ..... 第 206 页
TD54MD 数控门芯板多廓形镂铣刀 ..... 第 208 页
NC92M 配有成型刀片的数控铣刀 ..... 第 210 页
NC93M 数控指接铣刀 ..... 第 212 页
NC94MGC13 数控指接铣刀 ..... 第 214 页

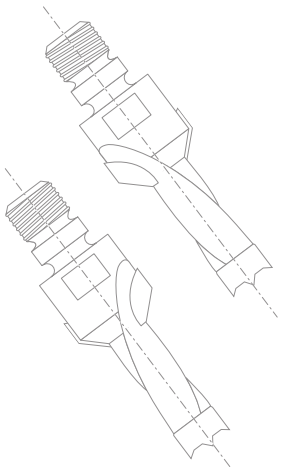

钻孔加工

盲孔钻头

PF03MD - PF03MS 硬质合金多功能钻头 — 螺丝孔 ..... 第 217 页
PF26MD - PF26MS 盲孔销孔钻 ..... 第 218 页
PF04MD - PF04MS 圆翼销孔钻 ..... 第 219 页
PF06MD - PF06MS 盲孔销孔钻 ..... 第 220 页
PF07MD - PF07MS 盲孔销孔钻 ..... 第 221 页
PF08MDC - PF08MSC 带沉头孔的销孔钻 — 盲孔 ..... 第 222 页
PF08MDB - PF08MSB 带沉头孔的销孔钻 — 盲孔 ..... 第 223 页
PF08MDA - PF08MSA 带沉头孔的销孔钻 — 盲孔 ..... 第 224 页
PF09MDB - PF09MSB 不带沉头孔的销孔钻 — 盲孔 ..... 第 225 页
PF09MDA - PF09MSA 不带沉头孔的销孔钻 — 盲孔 ..... 第 226 页

通孔钻头

PF33MD - PF33MS 硬质合金通孔钻 ..... 第 227 页
PF31MD - PF31MS 硬质合金多功能钻 ..... 第 228 页
PF05MD - PF05MS 通孔钻 ..... 第 229 页
PF10MD - PF10MS 通孔钻 ..... 第 230 页
PF11MD - PF11MS 通孔钻 ..... 第 231 页

沉头孔钻头

SV05MD - SV05MS 硬质合金沉头孔加工钻头 ..... 第 232 页

铰链孔钻头

PC04MD - PC04MS 硬质合金铰链孔钻头 ..... 第 233 页
PC05MD - PC05MS 硬质合金铰链孔钻头 ..... 第 234 页

安全工作准则 ..... 第 235 页
正确使用建议 ..... 第 236 页

先进技术

TiCo 硬质合金技术

锐无敌拥有整个硬质合金生产周期的所有权和控制权，确保对每种应用都使用正确的配方，不断提高镂铣刀具的性能。

TiCo 硬质合金
由锐无敌设计和制造的、采用独特配方的高致密钛钴硬质合金。
刀具刃口更锋利，切面效果更出色，使用寿命显著延长。

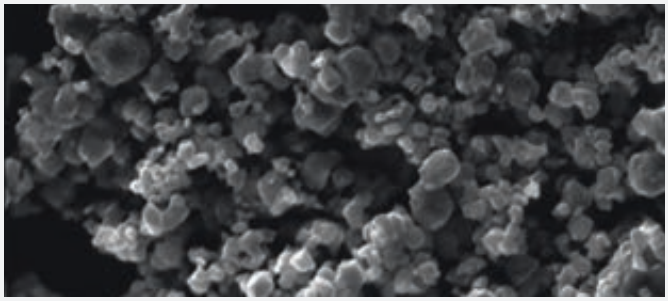

硬质合金创新

不断开发硬质合金新配方可确保铣刀始终具备优秀品质和性能。

例如，SCH 系列采用新型超微颗粒硬质合金 **H05MG** 制成，专为高硬度和韧性而调配，以实现出色的耐磨性和抗冲击性。

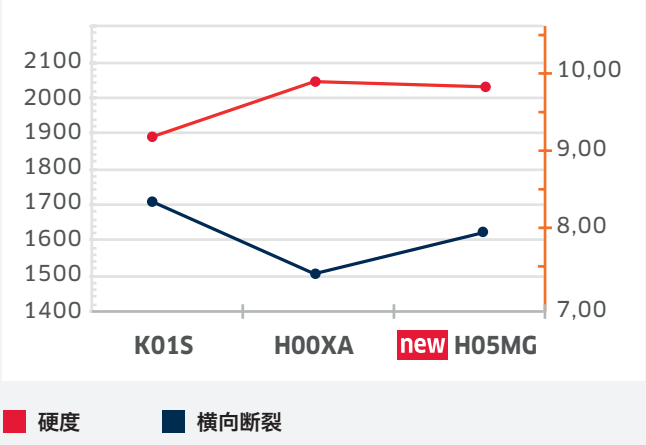





创新设计

锐无敌利用其市场知识和专有技术，不断开发具备新几何结构的镂铣刀具，并在要求严苛的应用中确保卓越的切削性能。

专为 SCH 系列设计的全新螺旋设计和几何结构可在多种应用中实现符合预期的加工效果：

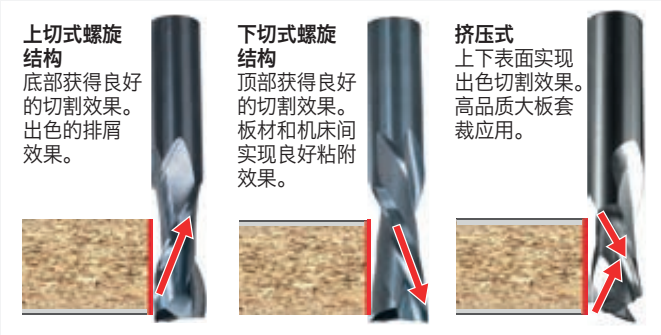

范围广泛

锐无敌为特定应用需求提供不同的解决方案。结合刀柄的通用性，广泛的搭配刀头使其发挥最佳效率。



定寸



SCH1UF Z1 单刃右旋上切式精铣刀

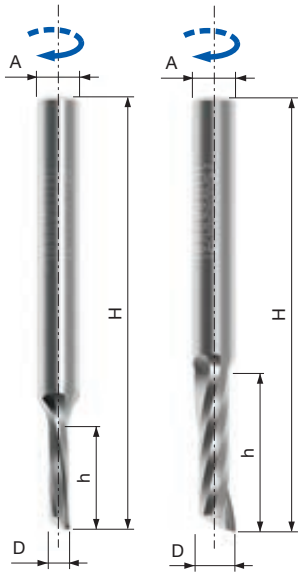

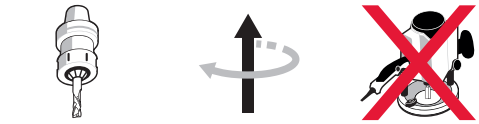

数控镂铣机　上旋　仅台式镂铣机



软木　硬木　刨花板　贴面刨花板　中密度板　贴面中密度板　胶合板

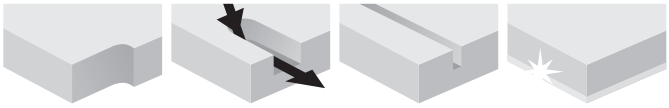

定寸　钻铣　铣槽加工　底部加工效果更佳

机器：
大板套裁和悬臂式数控镂铣机。

材料：
软木、硬木和木基板材。

应用：
定寸、钻铣和铣槽。

技术信息：
正螺旋结构整体硬质合金铣刀，专为数控铣刀而设计，带有大尺寸的排削槽，排屑良好。
- 适用于定寸，钻铣和铣槽，表面加工质量好。
- 上切式螺旋结构，排屑良好，上排屑有利于底部板获得良好的切割效果。

D 毫米	h 毫米	H 毫米	A 毫米	硬质合金品质	Z	最高转速	锐无敌代码	商品编号
3	13	60	6	MG10	1	30,000	**SCH1UFN110R**	F03FR03639
4	15	50	4	MG10	1	30,000	**SCH1UFN210R**	F03FR03645
4	16	60	6	MG10	1	30,000	**SCH1UFN120R**	F03FR03640
5	17	50	5	MG10	1	30,000	**SCH1UFN215R**	F03FR03646
5	17	60	6	MG10	1	30,000	**SCH1UFN130R**	F03FR03641
5	17	60	8	MG10	1	30,000	**SCH1UFN160R**	F03FR03644
6	17	50	6	MG10	1	30,000	**SCH1UFN220R**	F03FR03647
6	22	60	6	MG10	1	30,000	**SCH1UFN225R**	F03FR03648
8	22	70	8	MG10	1	30,000	**SCH1UFN235R**	F03FR03650
8	32	80	8	MG10	1	30,000	**SCH1UFN240R**	F03FR03651
8	42	90	8	MG10	1	30,000	**SCH1UFN245R**	F03FR03652
10	32	80	10	H05MG	1	30,000	**SCH1UFN255R**	F03FR03654
10	42	100	10	H05MG	1	30,000	**SCH1UFN260R**	F03FR03655
10	52	100	10	H05MG	1	30,000	**SCH1UFN265R**	F03FR03656
12	32	80	12	H05MG	1	30,000	**SCH1UFN270R**	F03FR03657
12	52	100	12	H05MG	1	30,000	**SCH1UFN275R**	F03FR03658

D 英寸	h 英寸	H 英寸	A 英寸	硬质合金品质	Z	最高转速	锐无敌代码	商品编号
1/8	1/2	2-1/2	1/4	MG10	1	30,000	**SCH1UFN140R**	F03FR03642
3/16	3/4	2-1/2	1/4	MG10	1	30,000	**SCH1UFN150R**	F03FR03643
1/4	1	2-1/2	1/4	MG10	1	30,000	**SCH1UFN230R**	F03FR03649
3/8	1-1/8	3	3/8	H05MG	1	30,000	**SCH1UFN250R**	F03FR03653
1/2	1-5/16	3	1/2	H05MG	1	30,000	**SCH1UFN280R**	F03FR03659

加工参数
请参见下列图表参数以获得建议的进料速度。
材料：
硬木：0.9
中密度板、刨花板：1.1
切割深度：
1 x D 至 2 x D：0.75
2 x D 至 3 x D：0.5
3 x D 以上：0.4
旋转速度：
建议的进料速度与转速成正比。
示例：
转速为 12,000 转 / 分时的校正系数：
12,000 / 18,000 = 0.66
转速为 24,000 转 / 分时的校正系数：
24,000 / 18,000 = 1.33

为了尽可能延长刀具寿命，请务必选择能够提供所需切割质量的最大转速。

加工软木所建议的转速：18,000 转 / 分。
切割深度等于铣刀直径。

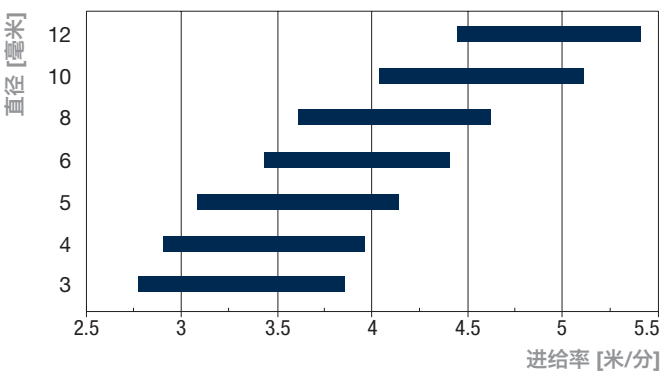

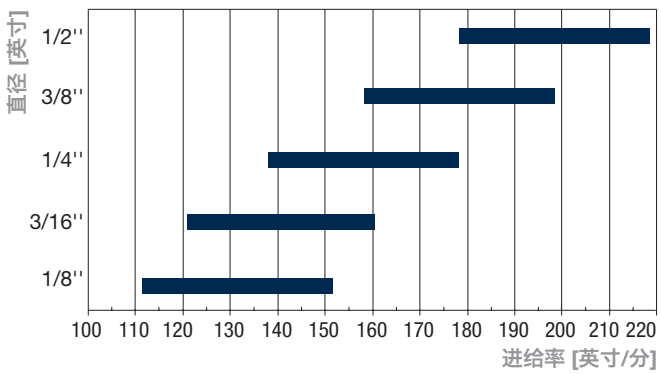

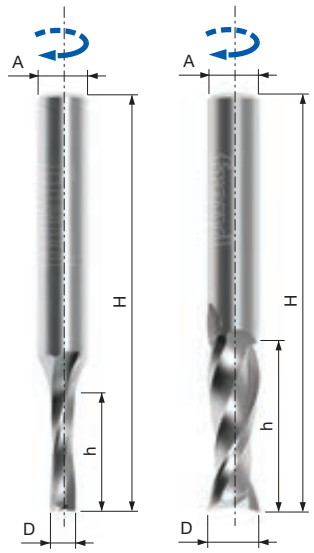

SCH2UF Z2 双刃右旋上切式精铣刀


数控镂铣机


上旋


仅台式镂铣机


软木


硬木


刨花板


贴面刨花板


中密度板


贴面中密度板


胶合板

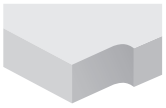
定寸

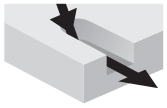
钻铣


铣槽加工


底部加工效果更佳

机器：
大板套裁和悬臂式数控镂铣机。

材料：
软木、硬木和木基板材。

应用：
定寸、钻铣和铣槽。

技术信息：
正螺旋结构整体硬质合金铣刀，专为通用性数控镂铣而设计，具有良好切割效果。
- 适用于定寸，钻铣和铣槽，表面加工质量好。
- 上切式螺旋结构，排屑良好，上排屑有利于底部板获得良好的切割效果。

D 毫米	h 毫米	H 毫米	A 毫米	硬质合金品质	Z	最高转速	锐无敌代码	商品编号
3	13	50	6	MG10	2	30,000	**SCH2UFN110R**	F03FR03696
3	13	50	8	MG10	2	30,000	**SCH2UFN135R**	F03FR03701
4	15	50	4	MG10	2	30,000	**SCH2UFN204R**	F03FR03709
4	16	50	6	MG10	2	30,000	**SCH2UFN115R**	F03FR03697
4	16	50	8	MG10	2	30,000	**SCH2UFN140R**	F03FR03702
5	17	50	5	MG10	2	30,000	**SCH2UFN208R**	F03FR03710
5	17	60	6	MG10	2	30,000	**SCH2UFN120R**	F03FR03698
5	17	50	8	MG10	2	30,000	**SCH2UFN145R**	F03FR03703
6	17	60	6	MG10	2	30,000	**SCH2UFN212R**	F03FR03711
6	22	60	6	MG10	2	30,000	**SCH2UFN216R**	F03FR03712
6	25	60	8	MG10	2	30,000	**SCH2UFN150R**	F03FR03704
7	32	80	8	MG10	2	30,000	**SCH2UFN155R**	F03FR03705
8	22	70	8	MG10	2	30,000	**SCH2UFN224R**	F03FR03714
8	32	80	8	MG10	2	30,000	**SCH2UFN228R**	F03FR03715
8	42	90	8	MG10	2	30,000	**SCH2UFN232R**	F03FR03716
8	25	70	12	H05MG	2	30,000	**SCH2UFN160R**	F03FR03706
10	32	80	10	H05MG	2	30,000	**SCH2UFN240R**	F03FR03718
10	42	100	10	H05MG	2	30,000	**SCH2UFN244R**	F03FR03719
10	52	100	10	H05MG	2	30,000	**SCH2UFN248R**	F03FR03720
10	32	80	12	H05MG	2	30,000	**SCH2UFN170R**	F03FR03708
11	37	80	11	H05MG	2	30,000	**SCH2UFN252R**	F03FR03721
12	32	80	12	H05MG	2	30,000	**SCH2UFN256R**	F03FR03722
12	42	90	12	H05MG	2	30,000	**SCH2UFN260R**	F03FR03723
12	52	100	12	H05MG	2	30,000	**SCH2UFN264R**	F03FR03724
14	52	100	14	H05MG	2	25,000	**SCH2UFN276R**	F03FR03727
16	52	100	16	H05MG	2	25,000	**SCH2UFN280R**	F03FR03728
18	52	110	18	H05MG	2	25,000	**SCH2UFN284R**	F03FR03729
20	52	120	20	H05MG	2	25,000	**SCH2UFN288R**	F03FR03730
20	72	140	20	H05MG	2	25,000	**SCH2UFN292R**	F03FR03731

D 英寸	h 英寸	H 英寸	A 英寸	硬质合金品质	Z	最高转速	锐无敌代码	商品编号
1/8	1/2	2	1/4	MG10	2	30,000	**SCH2UFN125R**	F03FR03699
3/16	3/4	2	1/4	MG10	2	30,000	**SCH2UFN130R**	F03FR03700
1/4	1	2-1/2	1/4	MG10	2	30,000	**SCH2UFN220R**	F03FR03713
3/8	1-1/8	3	3/8	H05MG	2	30,000	**SCH2UFN236R**	F03FR03717
3/8	1-1/4	3	1/2	H05MG	2	30,000	**SCH2UFN165R**	F03FR03707
1/2	1-1/4	3	1/2	H05MG	2	30,000	**SCH2UFN268R**	F03FR03725
1/2	2	4	1/2	H05MG	2	30,000	**SCH2UFN272R**	F03FR03726

加工参数
请参见下列图表参数以获得建议的进料速度。
材料：
硬木：0.9
中密度板、刨花板：1.1
切割深度：
1 x D 至 2 x D：0.75
2 x D 至 3 x D：0.5
3 x D 以上：0.4
旋转速度：
建议的进料速度与转速成正比。
示例：
转速为 12,000 转 / 分时的校正系数：
12,000 / 18,000 = 0.66
转速为 24,000 转 / 分时的校正系数：
24,000 / 18,000 = 1.33

为了尽可能延长刀具寿命，请务必选择能够提供所需切割质量的最大转速。

加工软木所建议的转速：18,000 转 / 分。
切割深度等于铣刀直径。

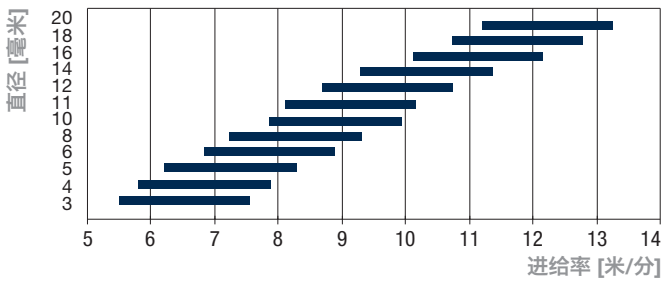

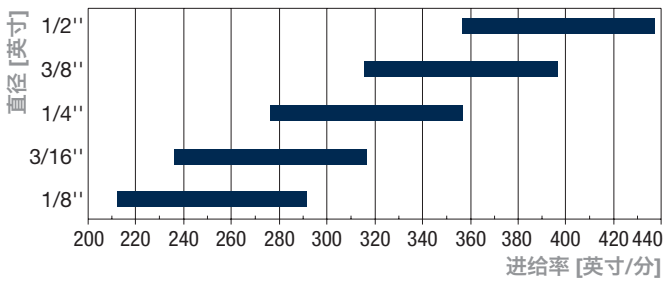

SCH3UF　Z3 三刃右旋上切式精铣刀

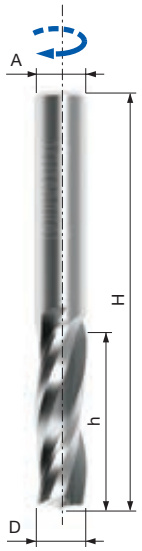

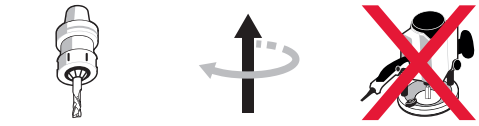
数控镂铣机　上旋　仅台式镂铣机


软木　硬木　刨花板　贴面刨花板　中密度板　贴面中密度板　胶合板

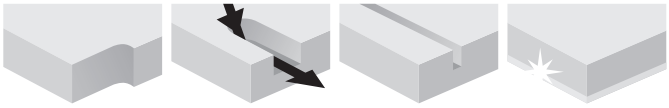
定寸　钻铣　铣槽加工　底部加工效果更佳

机器：
大板套裁和悬臂式数控镂铣机。

材料：
软木、硬木和木基板材。

应用：
定寸、钻铣和铣槽。

技术信息：
正螺旋结构整体硬质合金铣刀，专为具有高进给速率数控镂铣而设计。
- 适用于：定寸，钻铣和铣槽，表面加工质量好。
- 上切式螺旋结构，排屑良好，上排屑有利于底部板获得良好的切割效果。

D 毫米	h 毫米	H 毫米	A 毫米	硬质合金品质	Z	最高转速	锐无敌代码	商品编号
8	22	70	8	MG10	3	30,000	**SCH3UFN208R**	F03FR03807
8	32	80	8	MG10	3	30,000	**SCH3UFN212R**	F03FR03808
10	32	80	10	H05MG	3	30,000	**SCH3UFN220R**	F03FR03810
10	42	90	10	H05MG	3	30,000	**SCH3UFN224R**	F03FR03811
10	52	100	10	H05MG	3	30,000	**SCH3UFN228R**	F03FR03812
12	32	80	12	H05MG	3	30,000	**SCH3UFN232R**	F03FR03813
12	42	90	12	H05MG	3	30,000	**SCH3UFN236R**	F03FR03814
12	52	100	12	H05MG	3	30,000	**SCH3UFN240R**	F03FR03815
14	42	90	14	H05MG	3	25,000	**SCH3UFN248R**	F03FR03817
14	52	100	14	H05MG	3	25,000	**SCH3UFN252R**	F03FR03818
16	42	100	16	H05MG	3	25,000	**SCH3UFN256R**	F03FR03819
16	52	100	16	H05MG	3	25,000	**SCH3UFN260R**	F03FR03820
16	62	120	16	H05MG	3	25,000	**SCH3UFN264R**	F03FR03821
18	52	110	18	H05MG	3	25,000	**SCH3UFN268R**	F03FR03822
18	72	130	18	H05MG	3	25,000	**SCH3UFN272R**	F03FR03823
20	52	110	20	H05MG	3	25,000	**SCH3UFN276R**	F03FR03824
20	72	140	20	H05MG	3	25,000	**SCH3UFN280R**	F03FR03825
20	92	170	20	H05MG	3	25,000	**SCH3UFN284R**	F03FR03826

D 英寸	h 英寸	H 英寸	A 英寸	硬质合金品质	Z	最高转速	锐无敌代码	商品编号
1/4	3/4	2-1/2	1/4	MG10	3	30,000	**SCH3UFN204R**	F03FR03806
3/8	1-1/8	3	3/8	H05MG	3	30,000	**SCH3UFN216R**	F03FR03809
1/2	2	4	1/2	H05MG	3	30,000	**SCH3UFN244R**	F03FR03816

加工参数
请参见下列图表参数以获得建议的进料速度。
材料：
硬木：0.9
中密度板、刨花板：1.1
切割深度：
1 x D 至 2 x D：0.75
2 x D 至 3 x D：0.5
3 x D 以上：0.4
旋转速度：
建议的进料速度与转速成正比。
示例：
转速为 12,000 转 / 分时的校正系数：
12,000 / 18,000 = 0.66
转速为 24,000 转 / 分时的校正系数：
24,000 / 18,000 = 1.33

为了尽可能延长刀具寿命，请务必选择能够提供所需切割质量的最大转速。

加工软木所建议的转速：18,000 转 / 分。
切割深度等于铣刀直径。

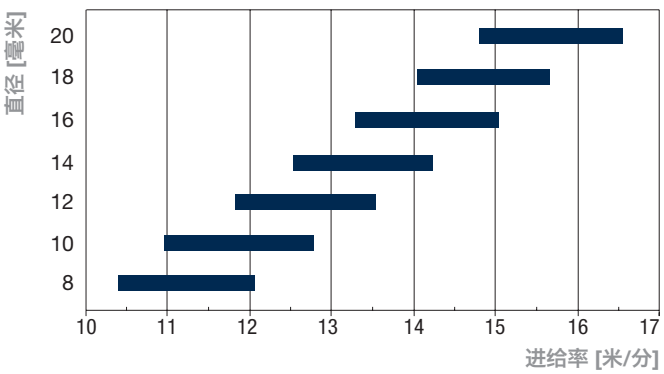

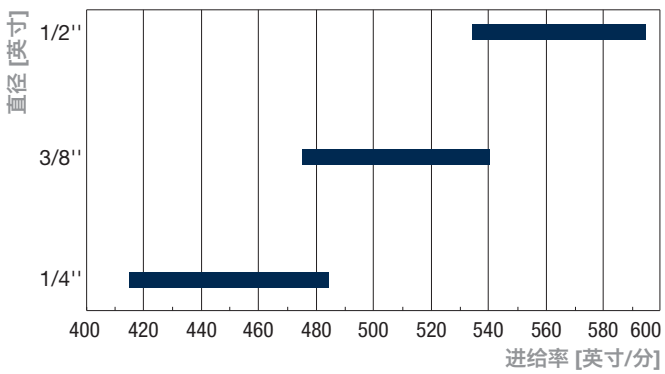

SCH1DF Z1 单刃右旋下切式精铣刀

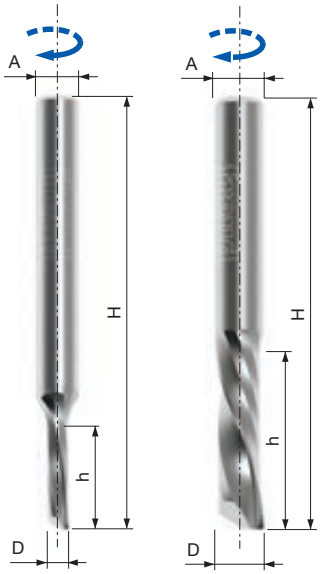



数控镂铣机　下旋　仅台式镂铣机



软木　硬木　刨花板　贴面刨花板　中密度板　贴面中密度板　胶合板

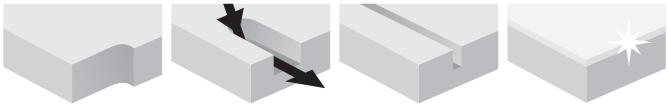

定寸　钻铣　铣槽加工　顶部加工效果更佳

机器：
大板套裁和悬臂式数控镂铣机。

材料：
软木、硬木和木基板材。

应用：
定寸、钻铣和铣槽。

技术信息：
反螺旋结构整体硬质合金铣刀，专为数控铣刀而设计，带有大尺寸的排削槽，排屑良好。
- 适用于：定寸，斜面钻铣和铣槽，表面加工质量好。
- 下切式螺旋结构，有利于压紧工件，下排屑确保顶部板获得良好的切割效果。

D 毫米	h 毫米	H 毫米	A 毫米	硬质合金品质	Z	最高转速	锐无敌代码	商品编号
3	13	60	6	MG10	1	30,000	**SCH1DFN110R**	F03FR03623
4	15	50	4	MG10	1	30,000	**SCH1DFN210R**	F03FR03629
4	16	60	6	MG10	1	30,000	**SCH1DFN120R**	F03FR03624
5	17	50	5	MG10	1	30,000	**SCH1DFN215R**	F03FR03630
5	17	60	6	MG10	1	30,000	**SCH1DFN130R**	F03FR03625
5	17	60	8	MG10	1	30,000	**SCH1DFN160R**	F03FR03628
6	17	50	6	MG10	1	30,000	**SCH1DFN220R**	F03FR03631
6	22	60	6	MG10	1	30,000	**SCH1DFN225R**	F03FR03632
8	22	70	8	MG10	1	30,000	**SCH1DFN235R**	F03FR03634
8	32	80	8	MG10	1	30,000	**SCH1DFN240R**	F03FR03635
10	32	80	10	H05MG	1	30,000	**SCH1DFN255R**	F03FR03637
10	42	100	10	H05MG	1	30,000	**SCH1DFN260R**	F03FR03638

D 英寸	h 英寸	H 英寸	A 英寸	硬质合金品质	Z	最高转速	锐无敌代码	商品编号
1/8	1/2	2-1/2	1/4	MG10	1	30,000	**SCH1DFN140R**	F03FR03626
3/16	3/4	2-1/2	1/4	MG10	1	30,000	**SCH1DFN150R**	F03FR03627
1/4	1	2-1/2	1/4	MG10	1	30,000	**SCH1DFN230R**	F03FR03633
3/8	1-1/8	3	3/8	H05MG	1	30,000	**SCH1DFN250R**	F03FR03636

加工参数
请参见下列图表参数以获得建议的进料速度。
材料：
硬木：0.9
中密度板、刨花板：1.1
切割深度：
1 x D 至 2 x D：0.75
2 x D 至 3 x D：0.5
3 x D 以上：0.4
旋转速度：
建议的进料速度与转速成正比。
示例：
转速为 12,000 转 / 分时的校正系数：
12,000 / 18,000 = 0.66
转速为 24,000 转 / 分时的校正系数：
24,000 / 18,000 = 1.33

为了尽可能延长刀具寿命，请务必选择能够提供所需切割质量的最大转速。

加工软木所建议的转速：18,000 转 / 分。
切割深度等于铣刀直径。

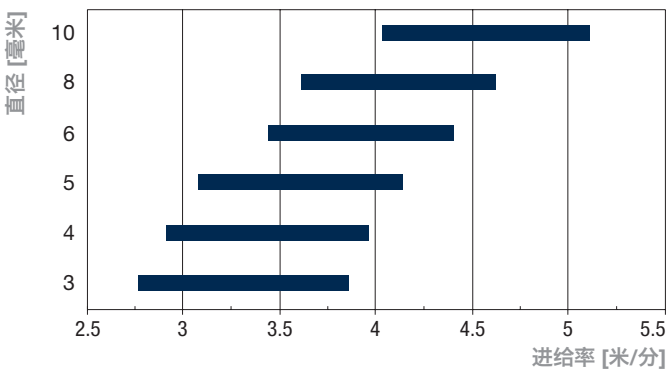

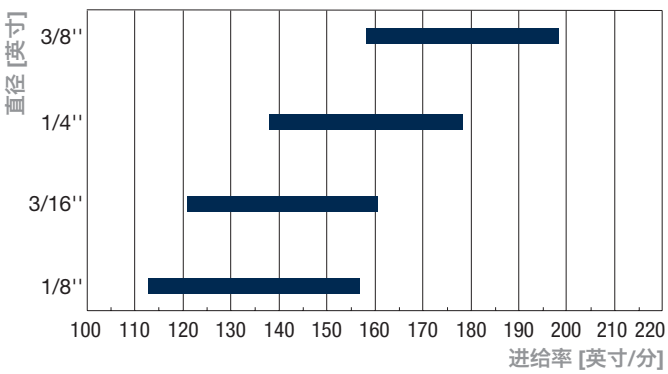

SCH2DF Z2 双刃右旋下切式精铣刀

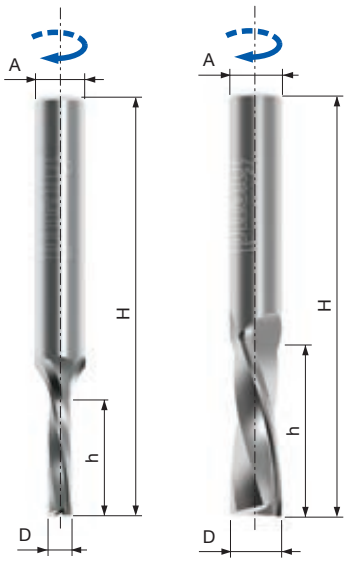

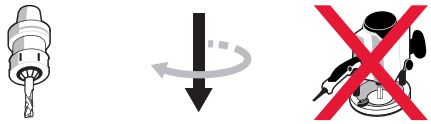

数控镂铣机　下旋　仅台式镂铣机



软木　硬木　刨花板　贴面刨花板　中密度板　贴面中密度板　胶合板

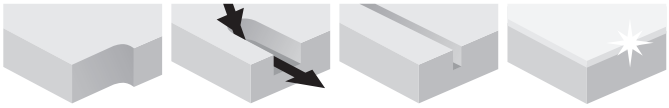

定寸　钻铣　铣槽加工　顶部加工效果更佳

机器：
大板套裁和悬臂式数控镂铣机。

材料：
软木、硬木和木基板材。

应用：
定寸、钻铣和铣槽。

技术信息：
反螺旋结构整体硬质合金铣刀，专为通用性数控镂铣而设计，具有理想的切割效果。
- 适用于：定寸，斜面钻铣和铣槽，表面加工质量好。
- 下切式螺旋结构，有利于压紧工件，下排屑确保顶部板获得良好的切割效果。

D 毫米	h 毫米	H 毫米	A 毫米	硬质合金品质	Z	最高转速	锐无敌代码	商品编号
3	13	50	6	MG10	2	30,000	**SCH2DFN110R**	F03FR03660
3	13	50	8	MG10	2	30,000	**SCH2DFN135R**	F03FR03665
4	15	50	4	MG10	2	30,000	**SCH2DFN204R**	F03FR03673
4	16	50	6	MG10	2	30,000	**SCH2DFN115R**	F03FR03661
4	16	50	8	MG10	2	30,000	**SCH2DFN140R**	F03FR03666
5	17	50	5	MG10	2	30,000	**SCH2DFN208R**	F03FR03674
5	17	60	6	MG10	2	30,000	**SCH2DFN120R**	F03FR03662
5	17	50	8	MG10	2	30,000	**SCH2DFN145R**	F03FR03667
6	17	60	6	MG10	2	30,000	**SCH2DFN212R**	F03FR03675
6	22	60	6	MG10	2	30,000	**SCH2DFN216R**	F03FR03676
6	25	60	8	MG10	2	30,000	**SCH2DFN150R**	F03FR03668
7	32	80	8	MG10	2	30,000	**SCH2DFN155R**	F03FR03669
8	22	70	8	MG10	2	30,000	**SCH2DFN224R**	F03FR03678
8	32	80	8	MG10	2	30,000	**SCH2DFN228R**	F03FR03679
8	42	90	8	MG10	2	30,000	**SCH2DFN232R**	F03FR03680
8	25	70	12	H05MG	2	30,000	**SCH2DFN160R**	F03FR03670
10	32	80	10	H05MG	2	30,000	**SCH2DFN240R**	F03FR03682
10	42	100	10	H05MG	2	30,000	**SCH2DFN244R**	F03FR03683
10	52	100	10	H05MG	2	30,000	**SCH2DFN248R**	F03FR03684
10	32	80	12	H05MG	2	30,000	**SCH2DFN170R**	F03FR03672
11	37	80	11	H05MG	2	30,000	**SCH2DFN252R**	F03FR03685
12	32	80	12	H05MG	2	30,000	**SCH2DFN256R**	F03FR03686
12	42	90	12	H05MG	2	30,000	**SCH2DFN260R**	F03FR03687
12	52	100	12	H05MG	2	30,000	**SCH2DFN264R**	F03FR03688
14	52	100	14	H05MG	2	25,000	**SCH2DFN276R**	F03FR03691
16	52	100	16	H05MG	2	25,000	**SCH2DFN280R**	F03FR03692
18	52	110	18	H05MG	2	25,000	**SCH2DFN284R**	F03FR03693
20	52	120	20	H05MG	2	25,000	**SCH2DFN288R**	F03FR03694
20	72	140	20	H05MG	2	25,000	**SCH2DFN292R**	F03FR03695

D 英寸	h 英寸	H 英寸	A 英寸	硬质合金品质	Z	最高转速	锐无敌代码	商品编号
1/8	1/2	2	1/4	MG10	2	30,000	**SCH2DFN125R**	F03FR03663
3/16	3/4	2	1/4	MG10	2	30,000	**SCH2DFN130R**	F03FR03664
1/4	1	2-1/2	1/4	MG10	2	30,000	**SCH2DFN220R**	F03FR03677
3/8	1-1/8	3	3/8	H05MG	2	30,000	**SCH2DFN236R**	F03FR03681
3/8	1-1/4	3	1/2	H05MG	2	30,000	**SCH2DFN165R**	F03FR03671
1/2	1-1/4	3	1/2	H05MG	2	30,000	**SCH2DFN268R**	F03FR03689
1/2	2	4	1/2	H05MG	2	30,000	**SCH2DFN272R**	F03FR03690

加工参数
请参见下列图表参数以获得建议的进料速度。
材料：
硬木：0.9
中密度板、刨花板：1.1
切割深度：
1 x D 至 2 x D：0.75
2 x D 至 3 x D：0.5
3 x D 以上：0.4
旋转速度：
建议的进料速度与转速成正比。
示例：
转速为 12,000 转 / 分时的校正系数：
12,000 / 18,000 = 0.66
转速为 24,000 转 / 分时的校正系数：
24,000 / 18,000 = 1.33

为了尽可能延长刀具寿命，请务必选择能够提供所需切割质量的最大转速。

加工软木所建议的转速：18,000 转 / 分。
切割深度等于铣刀直径。

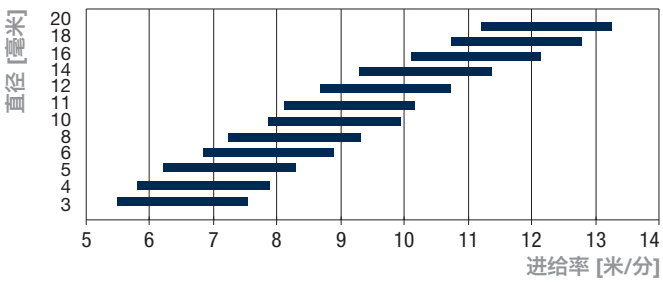

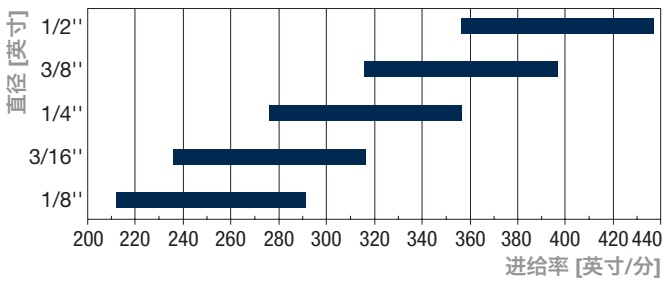

SCH3DF Z3 三刃右旋下切式精铣刀

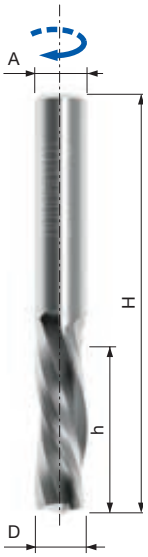

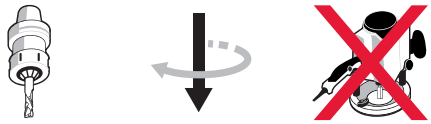
数控镂铣机　下旋　仅台式镂铣机


软木　硬木　刨花板　贴面刨花板　中密度板　贴面中密度板　胶合板

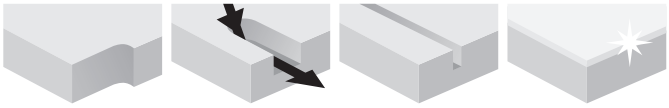
定寸　钻铣　铣槽加工　顶部加工效果更佳

机器：
大板套裁和悬臂式数控镂铣机。

材料：
软木、硬木和木基板材。

应用：
定寸、钻铣和铣槽。

技术信息：
反螺旋结构整体硬质合金铣刀，专为具有高进给速率数控镂铣而设计。
- 适用于：定寸，斜面钻铣和铣槽，表面加工质量好。
- 下切式螺旋结构，有利于压紧工件，下排屑确保顶部板获得良好的切割效果。

D 毫米	h 毫米	H 毫米	A 毫米	硬质合金品质	Z	最高转速	锐无敌代码	商品编号
8	22	70	8	MG10	3	30,000	**SCH3DFN208R**	F03FR03755
8	32	80	8	MG10	3	30,000	**SCH3DFN212R**	F03FR03756
10	32	80	10	H05MG	3	30,000	**SCH3DFN220R**	F03FR03758
10	42	90	10	H05MG	3	30,000	**SCH3DFN224R**	F03FR03759
10	52	100	10	H05MG	3	30,000	**SCH3DFN228R**	F03FR03760
12	32	80	12	H05MG	3	30,000	**SCH3DFN232R**	F03FR03761
12	42	90	12	H05MG	3	30,000	**SCH3DFN236R**	F03FR03762
12	52	100	12	H05MG	3	30,000	**SCH3DFN240R**	F03FR03763
14	42	90	14	H05MG	3	25,000	**SCH3DFN248R**	F03FR03765
14	52	100	14	H05MG	3	25,000	**SCH3DFN252R**	F03FR03766
16	42	100	16	H05MG	3	25,000	**SCH3DFN256R**	F03FR03767
16	52	100	16	H05MG	3	25,000	**SCH3DFN260R**	F03FR03768
16	62	120	16	H05MG	3	25,000	**SCH3DFN264R**	F03FR03769
18	52	110	18	H05MG	3	25,000	**SCH3DFN268R**	F03FR03770
18	72	130	18	H05MG	3	25,000	**SCH3DFN272R**	F03FR03771
20	52	110	20	H05MG	3	25,000	**SCH3DFN276R**	F03FR03772
20	72	140	20	H05MG	3	25,000	**SCH3DFN280R**	F03FR03773
20	92	170	20	H05MG	3	25,000	**SCH3DFN284R**	F03FR03774

D 英寸	h 英寸	H 英寸	A 英寸	硬质合金品质	Z	最高转速	锐无敌代码	商品编号
1/4	3/4	2-1/2	1/4	MG10	3	30.000	**SCH3DFN204R**	F03FR03754
3/8	1-1/8	3	3/8	H05MG	3	30.000	**SCH3DFN216R**	F03FR03757
1/2	2	4	1/2	H05MG	3	30.000	**SCH3DFN244R**	F03FR03764

加工参数
请参见下列图表参数以获得建议的进料速度。
材料：
硬木：0.9
中密度板、刨花板：1.1
切割深度：
1 x D 至 2 x D：0.75
2 x D 至 3 x D：0.5
3 x D 以上：0.4
旋转速度：
建议的进料速度与转速成正比。
示例：
转速为 12,000 转 / 分时的校正系数：
12,000 / 18,000 = 0.66
转速为 24,000 转 / 分时的校正系数：
24,000 / 18,000 = 1.33

为了尽可能延长刀具寿命，请务必选择能够提供所需切割质量的最大转速。

加工软木所建议的转速：18,000 转 / 分。
切割深度等于铣刀直径。

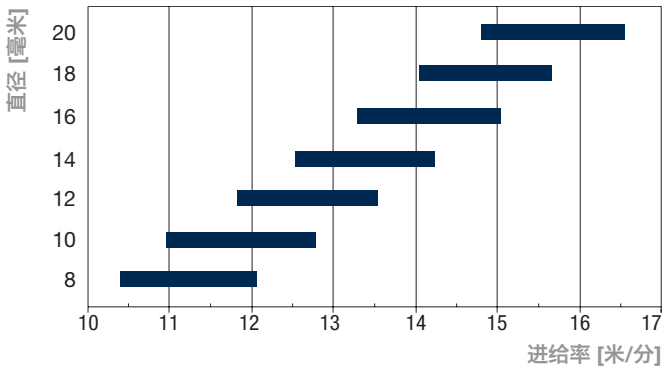

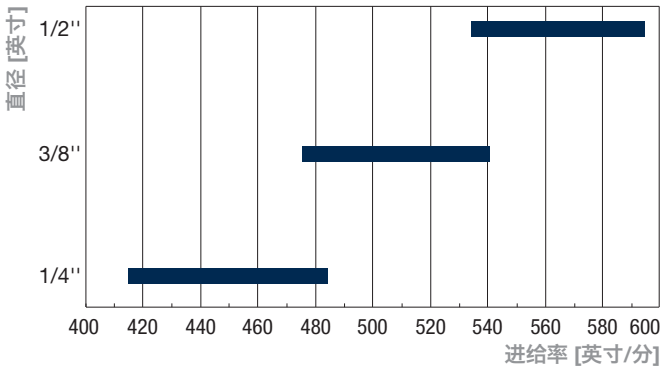

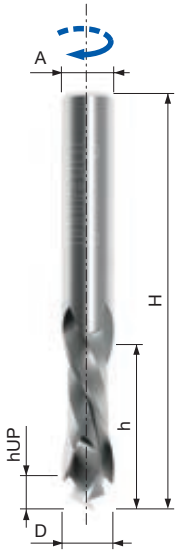

SCH2XF　Z2+2 挤压式双刃右旋精铣刀


数控镂铣机


上旋和下旋


仅台式镂铣机


软木


硬木


刨花板


贴面刨花板


中密度板


贴面中密度板


胶合板

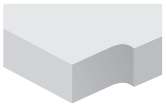
定寸

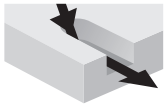
钻铣


铣槽加工


顶部和底部加工表面更佳

机器：
大板套裁和悬臂式数控镂铣机。

材料：
软木、硬木和木基板材。

应用：
定寸、钻铣和铣槽。

技术信息：
正反螺旋结构整体硬质合金铣刀，专为通用性数控镂铣而设计，板材上下表面可实现良好切割效果。
- 适用于：大板套裁、定寸，斜面钻铣和铣槽，表面加工质量好。
- 上切式和下切式螺旋结构铣刀，针对板材上下表面进行挤压式加工，能够获得出色的板材切割效果。

D 毫米	h 毫米	hUP 毫米	H 毫米	A 毫米	硬质合金品质	Z	最高转速 转速	锐无敌代码	商品编号
8	22	5	70	8	MG10	2+2	30.000	**SCH2XFN310R**	F03FR03732
8	32	10	70	8	MG10	2+2	30.000	**SCH2XFN410R**	F03FR03741
10	26	5	70	10	H05MG	2+2	30.000	**SCH2XFN340R**	F03FR03735
10	32	5	80	10	H05MG	2+2	30.000	**SCH2XFN350R**	F03FR03736
10	29	10	80	10	H05MG	2+2	30.000	**SCH2XFN420R**	F03FR03743
12	32	5	90	12	H05MG	2+2	30.000	**SCH2XFN360R**	F03FR03737
12	42	5	100	12	H05MG	2+2	30.000	**SCH2XFN370R**	F03FR03738
12	32	12	80	12	H05MG	2+2	30.000	**SCH2XFN425R**	F03FR03744
12	42	12	100	12	H05MG	2+2	30.000	**SCH2XFN430R**	F03FR03745
16	35	14	90	16	H05MG	2+2	25.000	**SCH2XFN444R**	F03FR04012
18	55	24	110	18	H05MG	2+2	25.000	**SCH2XFN450R**	F03FR03749
20	55	30	120	20	H05MG	2+2	25.000	**SCH2XFN455R**	F03FR03750

D 英寸	h 英寸	hUP 英寸	H 英寸	A 英寸	硬质合金品质	Z	最高转速 转速	锐无敌代码	商品编号
3/8	1	3/16	3	3/8	H05MG	2+2	30.000	**SCH2XFN320R**	F03FR03733
3/8	1-1/8	3/8	3	3/8	H05MG	2+2	30.000	**SCH2XFN415R**	F03FR03742
3/8	1-1/4	3/16	3	3/8	H05MG	2+2	30.000	**SCH2XFN330R**	F03FR03734
1/2	1	3/16	3	1/2	H05MG	2+2	30.000	**SCH2XFN380R**	F03FR03739
1/2	1-1/2	3/16	3-1/2	1/2	H05MG	2+2	30.000	**SCH2XFN390R**	F03FR03740
1/2	1	9/16	3	1/2	H05MG	2+2	30.000	**SCH2XFN435R**	F03FR03746
1/2	1-1/2	9/16	3-1/2	1/2	H05MG	2+2	30.000	**SCH2XFN440R**	F03FR03747

加工参数
请参见下列图表参数以获得建议的进料速度。
材料：
软木：0.9
硬木：0.8
切割深度：
2x19 毫米 或 2x3/4"：0.75
2x19 毫米 或 3x3/4"：0.75
3 x D 以上：0.4
旋转速度：
建议的进料速度与转速成正比。
示例：
转速为 12,000 转 / 分时的校正系数：
12,000 / 18,000 = 0.66
转速为 24,000 转 / 分时的校正系数：
24,000 / 18,000 = 1.33

为了尽可能延长刀具寿命，请务必选择能够提供所需切割质量的最大转速。

加工软木所建议的转速：18,000 转 / 分。
切割深度：3/4"。

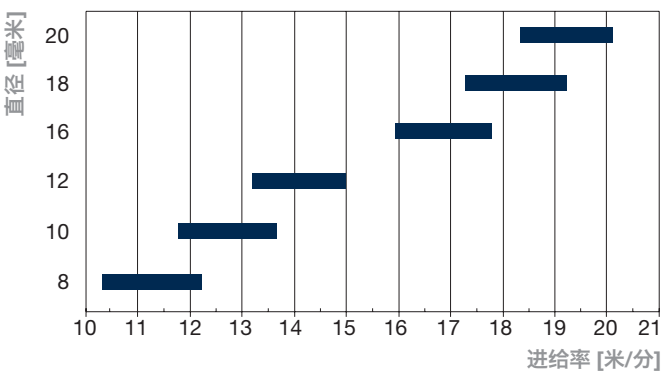

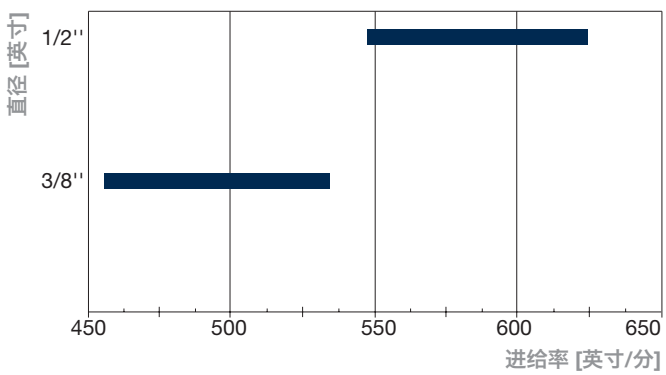

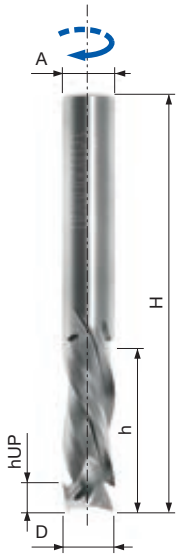

SCH3XF　Z3+3 挤压式三刃右旋精铣刀


数控镂铣机


上旋和下旋


仅台式镂铣机


软木


硬木


刨花板


贴面刨花板


中密度板


贴面中密度板


胶合板

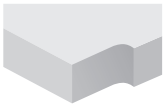
定寸

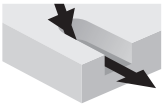
钻铣


铣槽加工


顶部和底部加工表面更佳

机器：
大板套裁和悬臂式数控镂铣机。

材料：
软木、硬木和木基板材。

应用：
定寸、钻铣和铣槽。

技术信息：
正反螺旋结构整体硬质合金铣刀，专为要求严苛的高速数控镂铣而设计，板材上下表面可实现良好切割效果。

- 适用于：大板套裁、定寸，斜面钻铣和铣槽，表面加工质量好。
- 上切式和下切式螺旋结构铣刀，针对板材上下表面进行挤压式加工，能够获得出色的板材切割效果。

D 毫米	h 毫米	hUP 毫米	H 毫米	A 毫米	硬质合金品质	Z	最高转速 转速	锐无敌代码	商品编号
8	22	5	70	8	MG10	3+3	30,000	**SCH3XFN310R**	F03FR03856
8	32	10	70	8	MG10	3+3	30,000	**SCH3XFN410R**	F03FR03866
10	26	5	70	10	H05MG	3+3	30,000	**SCH3XFN340R**	F03FR04013
10	29	10	80	10	H05MG	3+3	30,000	**SCH3XFN420R**	F03FR04014
10	32	5	80	10	H05MG	3+3	30,000	**SCH3XFN350R**	F03FR03860
10	42	13	90	10	H05MG	3+3	30,000	**SCH3XFN422R**	F03FR03869
12	22	5	80	12	H05MG	3+3	30,000	**SCH3XFN355R**	F03FR03861
12	32	5	90	12	H05MG	3+3	30,000	**SCH3XFN360R**	F03FR03862
12	42	5	100	12	H05MG	3+3	30,000	**SCH3XFN370R**	F03FR03863
12	32	12	80	12	H05MG	3+3	30,000	**SCH3XFN425R**	F03FR03870
12	42	14	100	12	H05MG	3+3	30,000	**SCH3XFN430R**	F03FR03871
12	52	16	100	12	H05MG	3+3	30,000	**SCH3XFN432R**	F03FR03872

D 英寸	h 英寸	hUP 英寸	H 英寸	A 英寸	硬质合金品质	Z	最高转速 转速	锐无敌代码	商品编号
3/8	1	3/16	3	3/8	H05MG	3+3	30,000	**SCH3XFN320R**	F03FR03857
3/8	1-1/8	3/8	3	3/8	H05MG	3+3	30,000	**SCH3XFN415R**	F03FR03867
3/8	1-1/4	3/16	3	3/8	H05MG	3+3	30,000	**SCH3XFN330R**	F03FR03858
1/2	1	3/16	3	1/2	H05MG	3+3	30,000	**SCH3XFN380R**	F03FR03864
1/2	1-1/8	1/2	3	1/2	H05MG	3+3	30,000	**SCH3XFN436R**	F03FR03873
1/2	1-1/2	3/16	3-1/2	1/2	H05MG	3+3	30,000	**SCH3XFN390R**	F03FR03865
1/2	1-5/8	3/4	3-1/2	1/2	H05MG	3+3	30,000	**SCH3XFN438R**	F03FR03874
1/2	2-1/4	3/4	4	1/2	H05MG	3+3	30,000	**SCH3XFN442R**	F03FR03875

加工参数
请参见下列图表参数以获得建议的进料速度。
材料：
软木：0.9
硬木：0.8
切割深度：
2x19 毫米 或 2x3/4"：0.75
2x19 毫米 或 3x3/4"：0.75
3 x D 以上：0.4
旋转速度：
建议的进料速度与转速成正比。
示例：
转速为 12,000 转 / 分时的校正系数：
12,000 / 18,000 = 0.66
转速为 24,000 转 / 分时的校正系数：
24,000 / 18,000 = 1.33

为了尽可能延长刀具寿命，请务必选择能够提供所需切割质量的最大转速。

加工软木所建议的转速：18,000 转 / 分。
切割深度：3/4"。

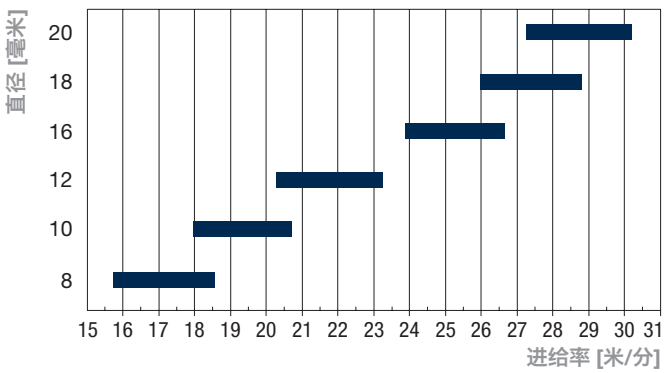

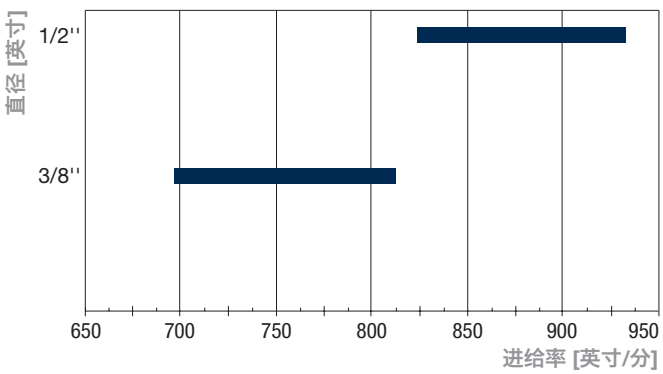

SCH3UR　Z3 三刃右旋上切式粗铣刀

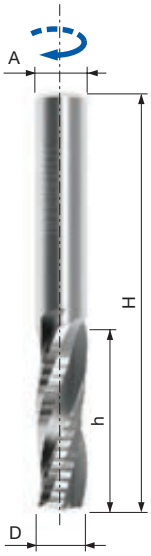



数控镂铣机　上旋　仅台式镂铣机



软木　硬木　刨花板　中密度板　胶合板

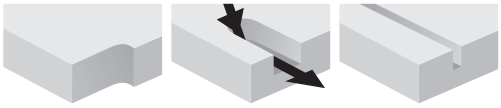

定寸　钻铣　铣槽加工

机器：
大板套裁和悬臂式数控镂铣机。

材料：
软木、硬木和木基板材。

应用：
定寸、钻铣和铣槽。

技术信息：
正螺旋结构整体硬质合金铣刀，带有断屑设计，专为高速数控镂铣而设计。
- 适用于：定寸，钻铣和铣槽，粗加工效果好。
- 上切式螺旋结构，排屑良好，上排屑。

D 毫米	h 毫米	H 毫米	A 毫米	硬质合金品质	Z	最高转速	锐无敌代码	商品编号
8	22	70	8	MG10	3	30,000	**SCH3URN504R**	F03FR03830
8	32	80	8	MG10	3	30,000	**SCH3URN506R**	F03FR03831
8	42	90	8	MG10	3	30,000	**SCH3URN508R**	F03FR03832
10	32	80	10	H05MG	3	30,000	**SCH3URN512R**	F03FR03834
10	42	90	10	H05MG	3	30,000	**SCH3URN514R**	F03FR03835
10	52	100	10	H05MG	3	30,000	**SCH3URN516R**	F03FR03836
12	32	80	12	H05MG	3	30,000	**SCH3URN518R**	F03FR03837
12	42	90	12	H05MG	3	30,000	**SCH3URN520R**	F03FR03838
12	52	100	12	H05MG	3	30,000	**SCH3URN522R**	F03FR03839
14	42	90	14	H05MG	3	25,000	**SCH3URN528R**	F03FR03842
14	52	100	14	H05MG	3	25,000	**SCH3URN530R**	F03FR03843
14	60	130	14	H05MG	3	25,000	**SCH3URN531R**	F03FR03844
16	42	100	16	H05MG	3	25,000	**SCH3URN534R**	F03FR03846
16	52	110	16	H05MG	3	25,000	**SCH3URN536R**	F03FR03847
16	62	120	16	H05MG	3	25,000	**SCH3URN538R**	F03FR03848
18	52	110	18	H05MG	3	25,000	**SCH3URN540R**	F03FR03849
18	72	130	18	H05MG	3	25,000	**SCH3URN542R**	F03FR03850
20	52	120	20	H05MG	3	25,000	**SCH3URN546R**	F03FR03852
20	72	140	20	H05MG	3	25,000	**SCH3URN548R**	F03FR03853
20	85	150	20	H05MG	3	25,000	**SCH3URN550R**	F03FR03854
20	102	170	20	H05MG	3	25,000	**SCH3URN552R**	F03FR03855

D 英寸	h 英寸	H 英寸	A 英寸	硬质合金品质	Z	最高转速	锐无敌代码	商品编号
3/8	1-1/8	3-1/2	3/8	H05MG	3	30,000	**SCH3URN510R**	F03FR03833
1/2	1-1/8	3-1/2	1/2	H05MG	3	30,000	**SCH3URN524R**	F03FR03840
1/2	1-5/8	4	1/2	H05MG	3	30,000	**SCH3URN526R**	F03FR03841
5/8	2-1/8	5	5/8	H05MG	3	25,000	**SCH3URN532R**	F03FR03845
3/4	2-1/8	5	3/4	H05MG	3	25,000	**SCH3URN544R**	F03FR03851

加工参数
请参见下列图表参数以获得建议的进料速度。
材料：
硬木：0.9
中密度板、刨花板：1.1
切割深度：
1 x D 至 2 x D：0.75
2 x D 至 3 x D：0.5
3 x D 以上：0.4
旋转速度：
建议的进料速度与转速成正比。
示例：
转速为 12,000 转 / 分时的校正系数：
12,000 / 18,000 = 0.66
转速为 24,000 转 / 分时的校正系数：
24,000 / 18,000 = 1.33

为了尽可能延长刀具寿命，请务必选择能够提供所需切割质量的最大转速。

加工软木所建议的转速：18,000 转 / 分。
切割深度等于铣刀直径。

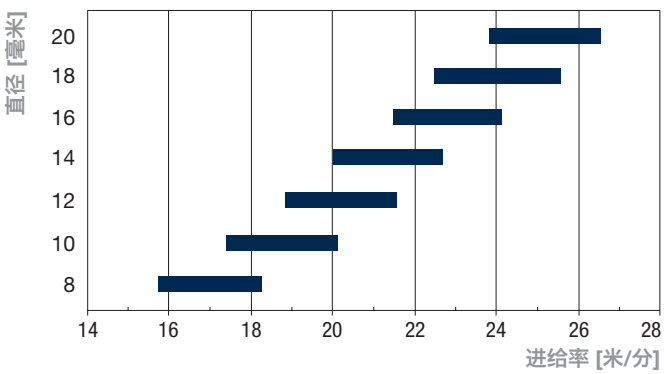

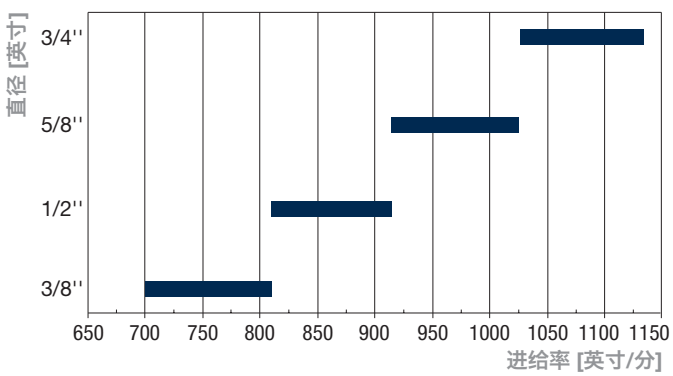

SCH3DR Z3 三刃右旋下切式粗铣刀

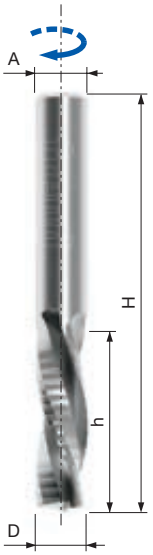


数控镂铣机


下旋


仅台式镂铣机


软木


硬木


刨花板


中密度板


胶合板

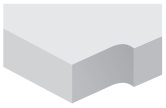
定寸

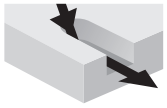
钻铣


铣槽加工

机器：
大板套裁和悬臂式数控镂铣机。

材料：
软木、硬木和木基板材。

应用：
定寸、钻铣和铣槽。

技术信息：
反螺旋结构整体硬质合金铣刀，带有断屑设计，专为高速数控镂铣而设计。
- 适用于：定寸，斜面钻铣和铣槽，粗加工效果好。
- 下切式螺旋结构，有利于压紧工件，下排屑。

D 毫米	h 毫米	H 毫米	A 毫米	硬质合金品质	Z	最高转速	锐无敌代码	商品编号
8	22	70	8	MG10	3	30,000	**SCH3DRN504R**	F03FR03778
8	32	80	8	MG10	3	30,000	**SCH3DRN506R**	F03FR03779
8	42	90	8	MG10	3	30,000	**SCH3DRN508R**	F03FR03780
10	32	80	10	H05MG	3	30,000	**SCH3DRN512R**	F03FR03782
10	42	90	10	H05MG	3	30,000	**SCH3DRN514R**	F03FR03783
10	52	100	10	H05MG	3	30,000	**SCH3DRN516R**	F03FR03784
12	32	80	12	H05MG	3	30,000	**SCH3DRN518R**	F03FR03785
12	42	90	12	H05MG	3	30,000	**SCH3DRN520R**	F03FR03786
12	52	100	12	H05MG	3	30,000	**SCH3DRN522R**	F03FR03787
14	42	90	14	H05MG	3	25,000	**SCH3DRN528R**	F03FR03790
14	52	100	14	H05MG	3	25,000	**SCH3DRN530R**	F03FR03791
16	42	100	16	H05MG	3	25,000	**SCH3DRN534R**	F03FR03793
16	52	110	16	H05MG	3	25,000	**SCH3DRN536R**	F03FR03794
16	62	120	16	H05MG	3	25,000	**SCH3DRN538R**	F03FR03795
18	52	110	18	H05MG	3	25,000	**SCH3DRN540R**	F03FR03796
18	72	130	18	H05MG	3	25,000	**SCH3DRN542R**	F03FR03797
20	52	120	20	H05MG	3	25,000	**SCH3DRN546R**	F03FR03799
20	72	140	20	H05MG	3	25,000	**SCH3DRN548R**	F03FR03800
20	85	150	20	H05MG	3	25,000	**SCH3DRN550R**	F03FR03801
20	102	170	20	H05MG	3	25,000	**SCH3DRN552R**	F03FR03802

D 英寸	h 英寸	H 英寸	A 英寸	硬质合金品质	Z	最高转速	锐无敌代码	商品编号
3/8	1-1/8	3-1/2	3/8	H05MG	3	30,000	**SCH3DRN510R**	F03FR03781
1/2	1-1/8	3-1/2	1/2	H05MG	3	30,000	**SCH3DRN524R**	F03FR03788
1/2	1-5/8	4	1/2	H05MG	3	30,000	**SCH3DRN526R**	F03FR03789
5/8	2-1/8	5	5/8	H05MG	3	25,000	**SCH3DRN532R**	F03FR03792
3/4	2-1/8	5	3/4	H05MG	3	25,000	**SCH3DRN544R**	F03FR03798

加工参数
请参见下列图表参数以获得建议的进料速度。
材料：
硬木：0.9
中密度板、刨花板：1.1
切割深度：
1 x D 至 2 x D：0.75
2 x D 至 3 x D：0.5
3 x D 以上：0.4
旋转速度：
建议的进料速度与转速成正比。
示例：
转速为 12,000 转 / 分时的校正系数：
12,000 / 18,000 = 0.66
转速为 24,000 转 / 分时的校正系数：
24,000 / 18,000 = 1.33

为了尽可能延长刀具寿命，请务必选择能够提供所需切割质量的最大转速。

加工软木所建议的转速：18,000 转 / 分。
切割深度等于铣刀直径。

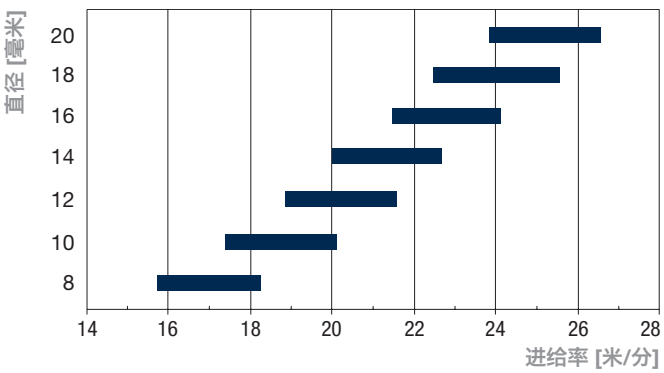

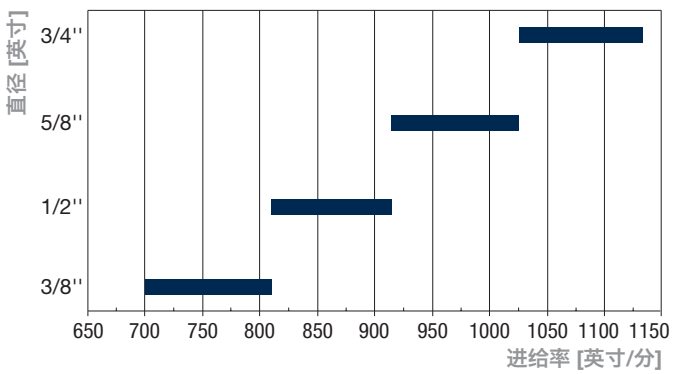

TG62MD 转位刀片式直柄镂铣刀

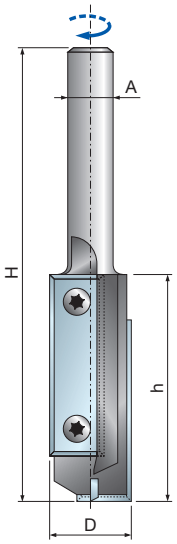

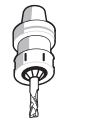
数控镂铣机

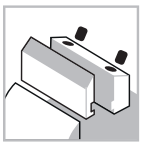
夹紧系统

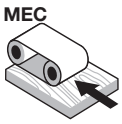

自动进料


钢制刀体


软木


硬木

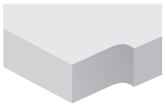
定寸


钻铣

机器:
悬臂式数控镂铣机。

材料:
软木和硬木。

应用:
定寸和钻铣。

技术信息:
适用于数控加工中心或悬臂式镂铣机。
- 用于钻铣和定寸。
- 转位刀片可确保持续的表面加工质量和铣刀切割直径的一致性。
- 建议采用渐进的方式加工工件。
- 钢制刀体。

D 毫米	h 毫米	H 毫米	A 毫米	Z	最高转速 转速	锐无敌代码	商品编号
16	50	105	12	2+1	-	**TG62MD AD3**	F03FA13927
18	50	105	20	2+1	-	**TG62MD BD3**	F03FA13928

	配件	尺寸 毫米	锐无敌代码	商品编号
	刀片	40 x 12 x 1.5	**CG44MLA310**	F03FA21938
	螺丝	M4 x 10 x 9	**VT71M AA9**	F03FA04505
	内六角扳手	T15	**CB03M DA9**	F03FA00168

TG63MD 转位刀片式直柄镂铣刀

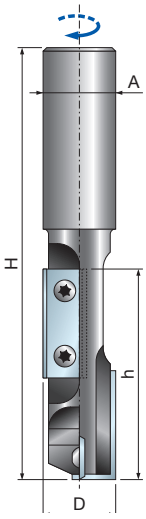

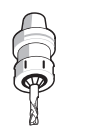
数控镂铣机

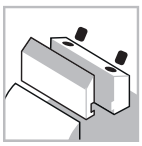
夹紧系统

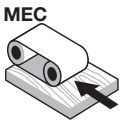

自动进料


钢制刀体


软木


硬木


定寸


钻铣

机器:
悬臂式数控镂铣机。

材料:
软木和硬木。

应用:
定寸和钻铣。

技术信息:
适用于数控加工中心或悬臂式镂铣机。
- 用于钻铣和定寸。
- 转位刀片可确保持续的表面加工质量和铣刀切割直径的一致性。
- 建议采用渐进的方式加工工件。
- 钢制刀体。

D 毫米	h 毫米	H 毫米	A 毫米	Z	最高转速 转速	锐无敌代码	商品编号
20	58	115	20	2+1	-	**TG63MD CD3**	F03FA13937

	配件	尺寸 毫米	锐无敌代码	商品编号
	刀片	30 x 12 x 1.5	**CG08MEA310**	F03FH02906
	刀片	9.6 x 12 x 1.5	**CG08MMA310**	F03FH02910
	螺丝	M4 x 10 x 9	**VT71M AA9**	F03FA04505
	内六角扳手	T15	**CB03M DA9**	F03FA00168

TG71MD 转位刀片式直柄镂铣刀

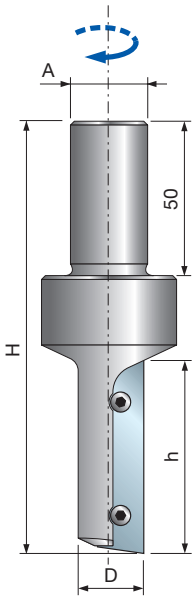

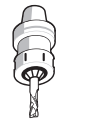
数控镂铣机

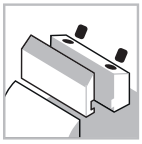
夹紧系统

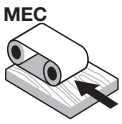

自动进料


钢制刀体


软木


硬木

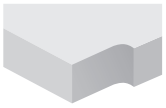
定寸


钻铣

机器:
悬臂式数控镂铣机。

材料:
软木和硬木。

应用:
定寸和钻铣。

技术信息:
适用于数控加工中心或悬臂式镂铣机。
- 转位刀片可确保持续的表面加工质量和铣刀切割直径的一致性。
- 建议采用渐进的方式加工工件。
- 钢制刀体。

D 毫米	h 毫米	H 毫米	A 毫米	Z	最高转速 转速	锐无敌代码	商品编号
16	50	120	20	1	-	**TG71MD AD3**	F03FA04272
18	50	120	20	1	-	**TG71MD BD3**	F03FA04273
20	50	120	20	1	-	**TG71MD CD3**	F03FA04274

	配件	尺寸 毫米	锐无敌代码	商品编号
	刀片	50 x 12 x 1.5	**CG71MAA310**	F03FC23923
	螺丝	M4 x 10 x 9	**VT71M AA9**	F03FA04505
	内六角扳手	T15	**CB03M DA9**	F03FA00168

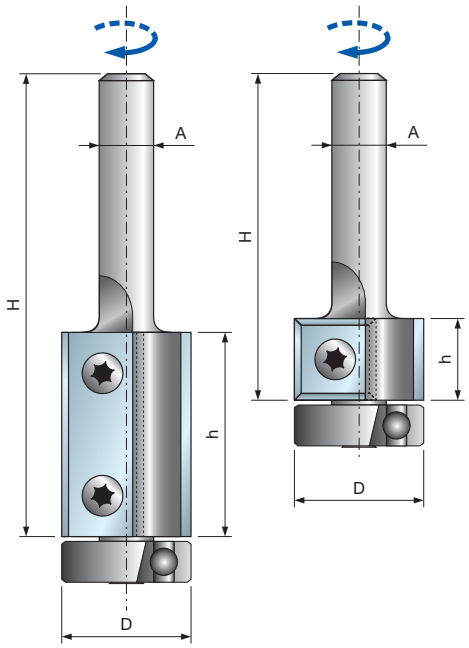

机器:
数控镂铣机。

材料:
软木和硬木。

应用:
定寸。

技术信息:
适用于镂铣机。用于粗加工和定寸加工。
• 钢制刀体。

TG74MD 带有轴承的转位刀片式直柄镂铣刀


数控镂铣机

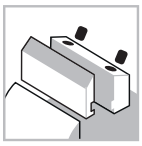
夹紧系统

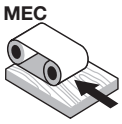

自动进料


钢制刀体


软木


硬木

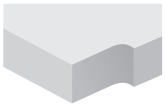
定寸

D 毫米	h 毫米	H 毫米	A 毫米	Z	最高转速 转速	锐无敌代码	商品编号
19	12	55	6	2	-	**TG74MD CA3**	F03FA14728
19	12	70	8	2	-	**TG74MD CB3**	F03FA14729
19	12	70	12	2	-	**TG74MD CC3**	F03FA14730
19	30	75	6	2	-	**TG74MD CD3**	F03FA14731
19	30	90	8	2	-	**TG74MD CE3**	F03FA13925
19	30	90	12	2	-	**TG74MD CF3**	F03FA13926

	配件	尺寸 毫米	锐无敌代码	商品编号
	刀片	12 x 12 x 1.5	**CG08MBA310**	F03FH02903
	刀片	30 x 12 x 1.5	**CG08MEA310**	F03FH02906
	螺丝	M4 x 10 x 9	**VT71M AA9**	F03FA04505
	滚珠轴承	19 x 6 x 6	**3102M CA9**	F03FA14097
	内六角扳手	T15	**CB03M DA9**	F03FA00168

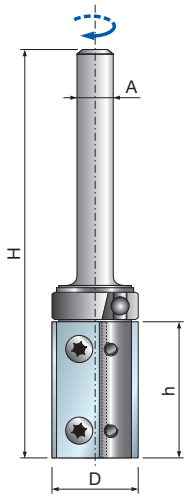

机器:
数控镂铣机。

材料:
软木和硬木。

应用:
定寸。

技术信息:
适用于镂铣机。用于粗加工和定寸加工。
• 钢制刀体。

TG76MD 带有轴承的转位刀片式直柄镂铣刀


数控镂铣机

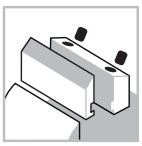
夹紧系统

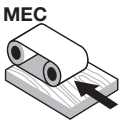

自动进料


钢制刀体


软木


硬木

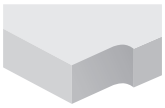
定寸

D 毫米	h 毫米	H 毫米	A 毫米	Z	最高转速 转速	锐无敌代码	商品编号
19	30	90	8	2	-	**TG76MD CD3**	F03FA13919
19	30	90	12	2	-	**TG76MD CE3**	F03FA13920

	配件	尺寸 毫米	锐无敌代码	商品编号
	刀片	30 x 12 x 1.5	**CG08MEA310**	F03FH02906
	螺丝	M4 x 10 x 9	**VT71M AA9**	F03FA04505
	内六角扳手	T15	**CB03M DA9**	F03FA00168
	定位环	11 x 13.9	**2621M AC9**	F03FA14741
	滚珠轴承	19.05 x 4	**3102M CB9**	F03FA14098

LU34M 在数控机床上用于铣槽及裁切的锯片



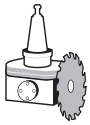

数控机床



软木　硬木　贴面刨花板　贴面中密度板　胶合板

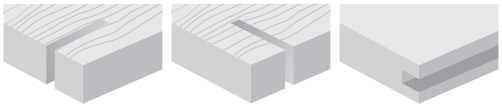

顺切	横截	铣槽加工
●●	●●	●●

●●● 极好　●● 很好　● 好

TiCo Carbide MADE BY freud

Silver I.C.E. COATING

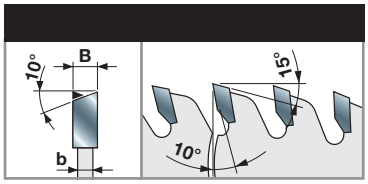

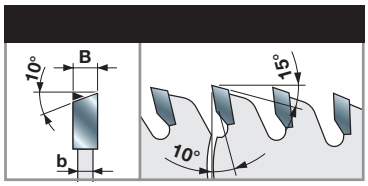

D 毫米	B 毫米	b 毫米	d 毫米	Z	最高转速 转速	锐无敌代码	商品编号
120	4.0	3.0	30	18	12,000	**LU34M40AC3**	F03FS06095
120	4.0	3.0	20	30	12,000	**LU34M40EA3**	F03FS06367
120	4.0	3.0	35	30	12,000	**LU34M40EC3***	F03FS05141
120	5.0	3.0	30	18	12,000	**LU34M50AC3**	F03FS06096
120	5.0	3.0	35	30	12,000	**LU34M50EC3***	F03FS05143
120	6.0	3.0	30	18**	12,000	**LU34M60AC3**	F03FS06097
120	6.0	3.0	35	30**	12,000	**LU34M60EC3***	F03FS05145
180	4.0	3.0	35	44	10,000	**LU34M40NC3***	F03FS05142
180	5.0	3.0	35	44	10,000	**LU34M50NC3***	F03FS05144
180	6.0	3.0	35	44**	10,000	**LU34M60NC3***	F03FS05146

机器:
数控机床。

材料:
软木、硬木、贴面刨花板、贴面中密度板和胶合板。

应用:
数控机床定寸、顺切、横截、铣槽。

技术信息:
专用于数控机床的锯片。
用以在软木、硬木以及贴面板上顺切、横截即划槽加工。

加工示例

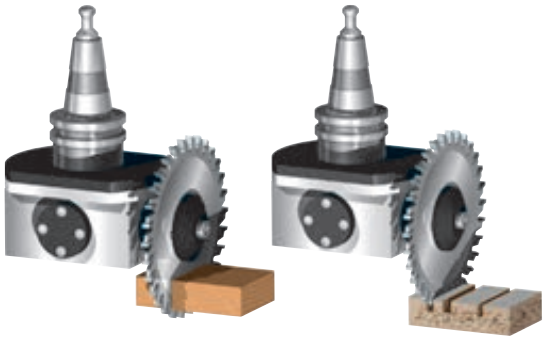

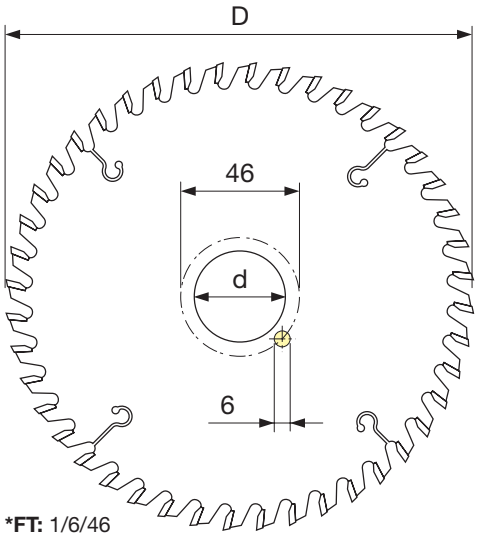

***FT:** 1/6/46

铣槽加工

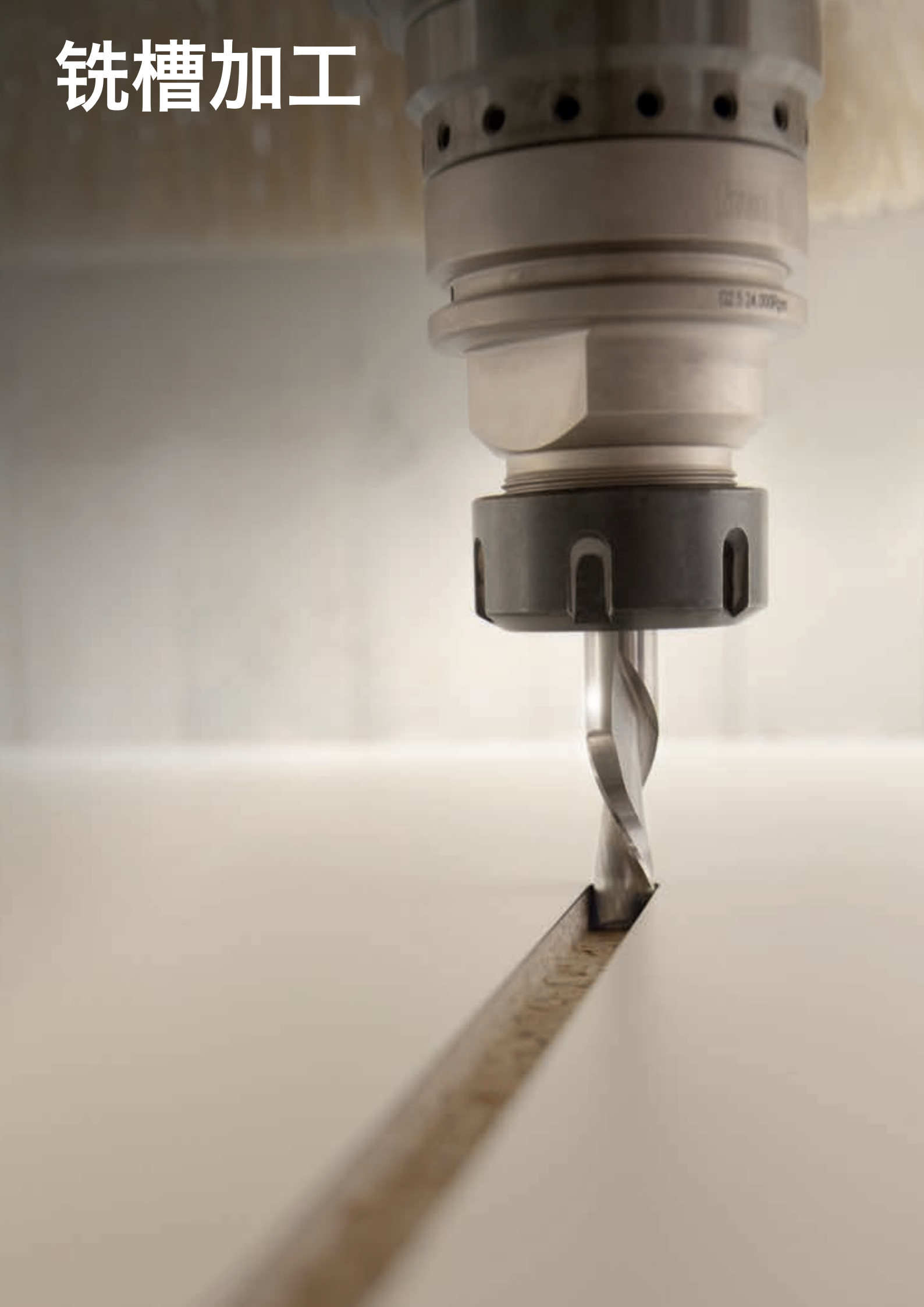

SCH3 Z3 右旋精铣式门锁槽镂铣刀

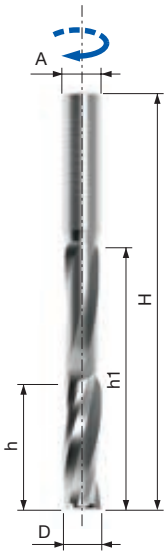

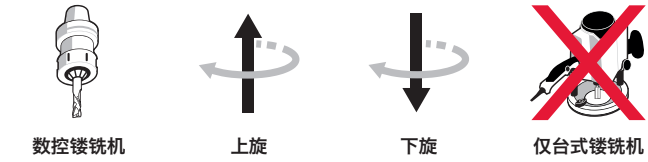



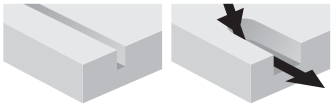

机器：
数控镂铣机。

材料：
软木、硬木和木基板材。

应用：
铣槽和钻铣。

技术信息：
正螺旋结构整体硬质合金铣刀，专为数控加工中心而设计。
- 适用于：适用于加工木窗、百叶窗以及贴面板和实木上的各种五金构件。
- 上切式螺旋结构、良好的切屑流动；上出屑，可在下侧实现出色的表面精加工效果。

加工参数
实木的进给速率和转速：
每冲程的最大切割深度 s_d：8 毫米
转速为 18,000 转 / 分时建议的进给速率：15 米 / 分钟

刨花板的进给速率和转速：
每冲程的最大切割深度 s_d：15 毫米
转速为 18,000 转 / 分时建议的进给速率：12 米 / 分钟

上切式

D 毫米	h 毫米	h1 毫米	H 毫米	A 毫米	硬质合金品质	Z	最高转速 转速	锐无敌代码	商品编号
14	45	95	150	14	H05MG	3	25,000	**SCH3UFN102R**	F03FR03803
16	45	95	150	16	H05MG	3	25,000	**SCH3UFN104R**	F03FR03804
18	45	95	150	18	H05MG	3	25,000	**SCH3UFN106R**	F03FR03805

下切式

D 毫米	h 毫米	hUP 毫米	H 毫米	A 毫米	硬质合金品质	Z	最高转速 转速	锐无敌代码	商品编号
14	45	95	150	14	H05MG	3	25,000	**SCH3DFN102R**	F03FR03751
16	45	95	150	16	H05MG	3	25,000	**SCH3DFN104R**	F03FR03752
18	45	95	150	18	H05MG	3	25,000	**SCH3DFN106R**	F03FR03753

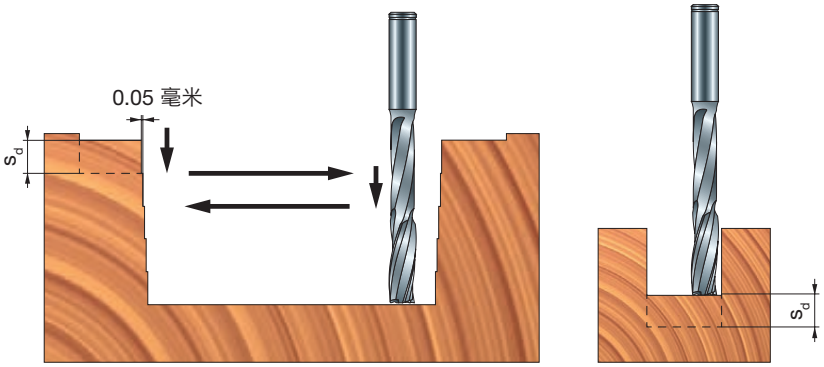

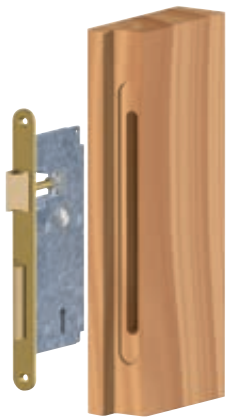

实木 — 最好采用下切

SCH3 Z3 右旋粗铣式门锁槽镂铣刀

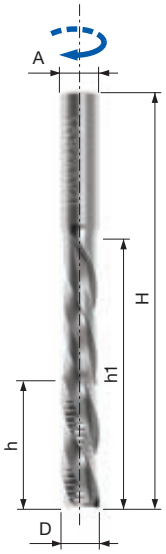

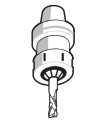
数控镂铣机


上旋


下旋


仅台式镂铣机


软木


硬木


刨花板


中密度板


胶合板


铣槽加工

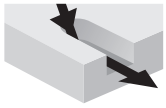
钻铣

机器：
数控镂铣机。

材料：
软木、硬木和木基板材。

应用：
铣槽和钻铣。

技术信息：
存货售完为止。
- 正螺旋结构整体硬质合金铣刀，专为数控加工中心而设计。
- 适用于：适用于加工木窗、百叶窗以及实木上的各种五金构件。
- 下切式螺旋结构，排屑良好，上排屑。

加工参数
实木的进给速率和转速：
每冲程的最大切割深度 s_d：8 毫米
转速为 18,000 转 / 分时建议的进给速率：15 米 / 分钟

刨花板的进给速率和转速：
每冲程的最大切割深度 s_d：15 毫米
转速为 18,000 转 / 分时建议的进给速率：12 米 / 分钟

上切式

D 毫米	h 毫米	h1 毫米	H 毫米	A 毫米	硬质合金品质	Z	最高转速 转速	锐无敌代码	商品编号
14	45	95	150	14	H05MG	3	25,000	**SCH3UMN102R**	F03FR03827
16	45	95	150	16	H05MG	3	25,000	**SCH3UMN104R**	F03FR03828
18	45	95	150	18	H05MG	3	25,000	**SCH3UMN106R**	F03FR03829

下切式

D 毫米	h 毫米	hUP 毫米	H 毫米	A 毫米	硬质合金品质	Z	最高转速 转速	锐无敌代码	商品编号
14	45	95	150	14	H05MG	3	25,000	**SCH3DMN102R**	F03FR03775
16	45	95	150	16	H05MG	3	25,000	**SCH3DMN104R**	F03FR03776
18	45	95	150	18	H05MG	3	25,000	**SCH3DMN106R**	F03FR03777

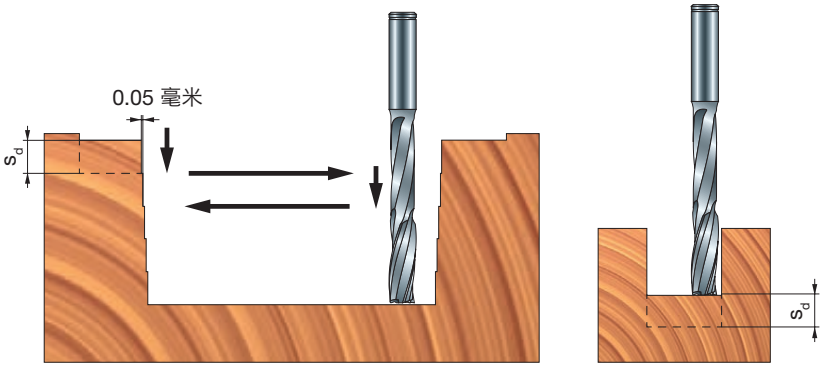


实木 — 最好采用下切

TG72MD 转位刀片式直柄镂铣刀

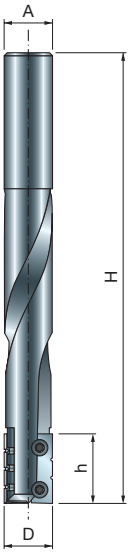


数控镂铣机

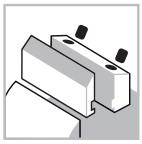
夹紧系统

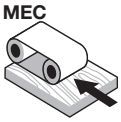

自动进料


钢制刀体


软木


硬木


铣槽加工


钻铣

机器:
悬臂式数控镂铣机。

材料:
软木和硬木。

应用:
铣槽和钻铣。

技术信息:
适用于数控加工中心或悬臂式镂铣机。
- 用于软木和硬木的钻铣和定寸。
- 转位刀片可确保持续的表面加工质量和铣刀切割直径的一致性。
- 建议采用渐进的方式加工工件。
- 钢制刀体。

D 毫米	h 毫米	H 毫米	A 毫米	Z	最高转速 转速	锐无敌代码	商品编号
16	23	150	16	2	-	**TG72MD AA3**	F03FA04278

	配件	尺寸 毫米	锐无敌代码	商品编号
	带 2 个雕刻形状的刀片	23 x 7 x 1.5	**CG72MAB310**	F03FA18190
	带 3 个雕刻形状的刀片	23 x 7 x 1.5	**CG72MAA310**	F03FA18189
	螺丝	M3 x 6 x 5	**VT72M AA9**	F03FA04506

平刨加工





TM10MD 转位刀片式直柄镂铣刀


数控镂铣机

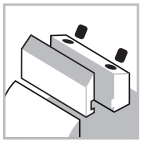
夹紧系统

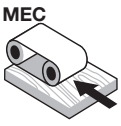

自动进料


钢制刀体


软木


硬木


平刨加工


修边加工


定寸

机器：
悬臂式数控镂铣机。

材料：
软木和硬木。

应用：
平刨、修边和定寸。

技术信息：
用于粗加工和定寸加工，还可用于台阶面加工的转位刀片式铣刀。
- 刀具采用多刀刃设计，能够降低噪音，并且有利于木屑的排出。
- 钢制刀体。

D 毫米	h 毫米	H 毫米	A 毫米	Z	最高转速 转速	锐无敌代码	商品编号
50	56	108	20	10	12,000	**TM10MD AA3**	F03FC20422
50	78	130	20	14	12,000	**TM10MD AC3**	F03FC20423

	配件	尺寸 毫米	锐无敌代码	商品编号
	刀片	12 x 12 x 1.5	**CG08MBA310**	F03FH02903
	楔块	15 x 10 x 8	**CN01M BA9**	F03FC01249
	螺丝	M6 x 12	**VT03M DL9**	F03FA04441
	艾伦内六角扳手	3	**CB03M AA9**	F03FA00162

加工示例

1

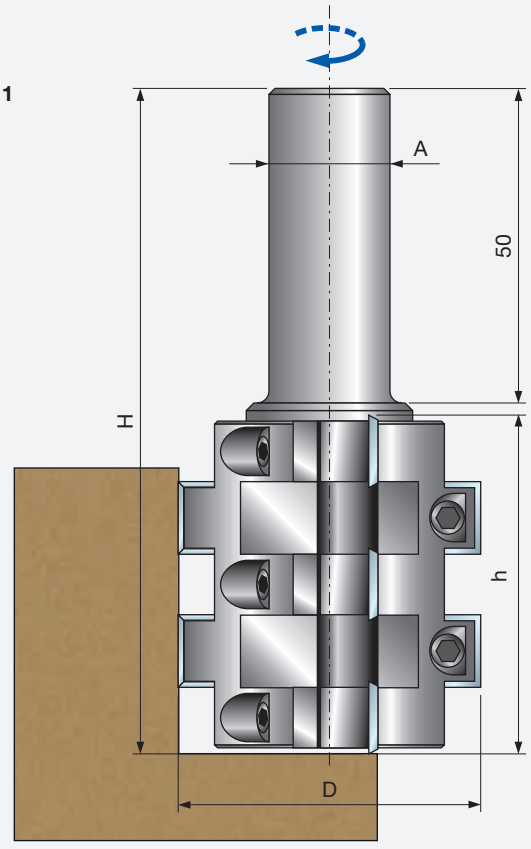

2

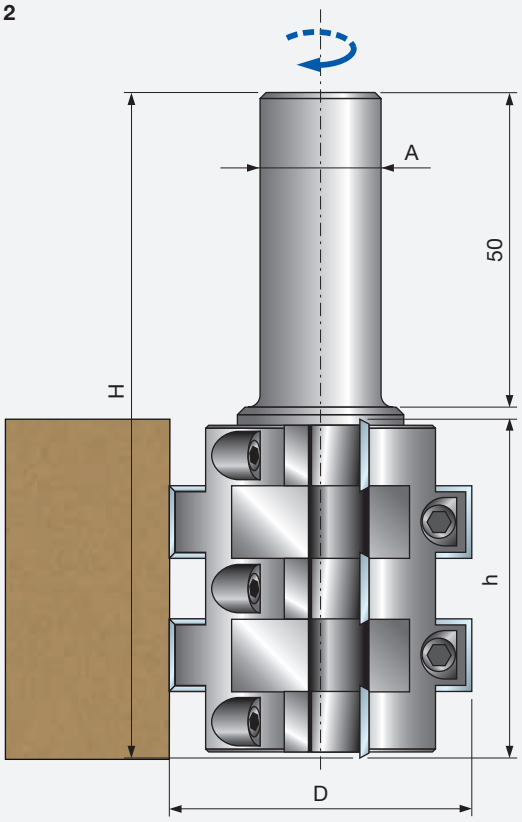

NC12M 大板套裁专用背板修平铣刀




数控镂铣机

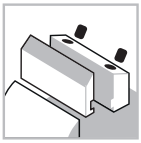
夹紧系统

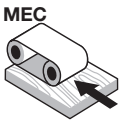

自动进料


钢制刀体


中密度板


平刨加工

修边加工

机器:
大板套裁和悬臂式数控镂铣机。

材料:
中密度板。

应用:
刨削和修边。

技术信息:
用于大板套裁背板铣平修整的清根刀片式铣刀。
- 刀具采用可换刀片式结构 (4 面)，可以对刀片进行 4 次转位使用。
- **NC12M...** 正面角 - 适用于实木及其他板材。
- **NC12M...N** 负面角 - 适用于低密度板、中密度板或用于大板套裁的复合粒子颗粒板。
- 钢制刀体。

D 毫米	h 毫米	H 毫米	A 毫米	Z	最高转速 转速	锐无敌代码	商品编号
60	13	80	12	2	-	**NC12M60**	F03FR03949
80	13	80	20	3	-	**NC12M80**	F03FR03884
100	13	80	20	3	-	**NC12M100**	F03FR03886
60	13	80	12	2	-	**NC12M60N**	F03FR03950
80	13	80	20	3	-	**NC12M80N**	F03FR03885
100	13	80	20	3	-	**NC12M100N**	F03FR03887

D 英寸	h 英寸	H 英寸	A 英寸	Z	最高转速 转速	锐无敌代码	商品编号
2-1/2	1/2	3	1/2	2	-	**NC12M61**	F03FR03951
4	1/2	3	3/4	3	-	**NC12M101**	F03FR03888
2-1/2	1/2	3	1/2	2	-	**NC12M61N**	F03FR03952
4	1/2	3	3/4	3	-	**NC12M101N**	F03FR03889

	配件	尺寸 毫米	锐无敌代码	商品编号
	清根刀片	14 x 14 x 2	**RG01MAI310**	F03FH03791
	螺丝	M5 x 8	**VT05M AA9**	F03FA04444
	六角螺母	M4	**2606M CE9**	F03FA07360
	开槽圆柱头螺钉	M4 x 10	**2611M DB9**	F03FA07386
	内六角扳手	T20	**CB03M CC9**	F03FA00167

方形转位清根刀片 (选配件)

L 毫米	H 毫米	S 毫米	类型	硬质合金品质	α	锐无敌代码	商品编号
14	14	2	**1**	H00XA	31°	**RG01MAH310**	F03FH03037

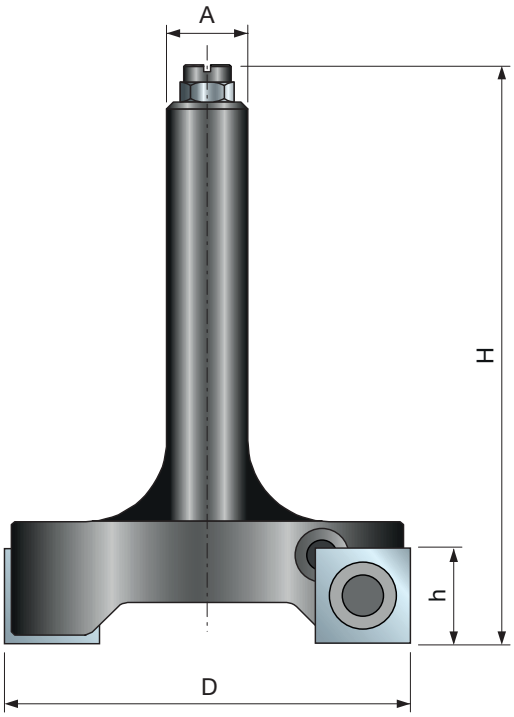

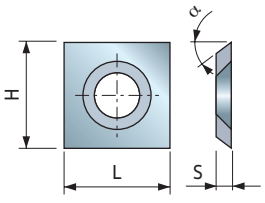



NC96MGC13 数控可换刀片式平刨刀


数控机床

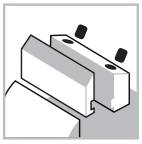
夹紧系统

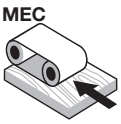

自动进料


合金刀体


软木


硬木


平刨加工


修边加工

机器:
悬臂式数控镂铣机。

材料:
软木和硬木。

应用:
平刨加工。

技术信息:
适用于平刨、修边和粗加工的数控可换式铣刀。
- 木材加工厚度可达 92 毫米，刀具可左右旋转。
- 夹头和刀片需另行订购。
- 轻质铝合金刀体。

D 毫米	B 毫米	d 毫米	最高转速 转速	锐无敌代码	商品编号
120	104	30	11,000	**NC96MGC13**	F03FC23630

	配件	尺寸 毫米	锐无敌代码	商品编号
	垫片	50 x 33 x 30	**AN01MA3309**	F03FC00067
	钢销	4 x 10	**2601M AB9**	F03FA07326
	清根刀片	14 x 14 x 2	**RG01MAG310**	F03FC24180
	螺丝	M5 x 8	**VT05M AA9**	F03FA04444

套装 NC96MGC13 适用刀具

D 毫米	B 毫米	d 毫米	锐无敌代码	商品编号
120	101	30	**NC96M 001**	F03FC23625

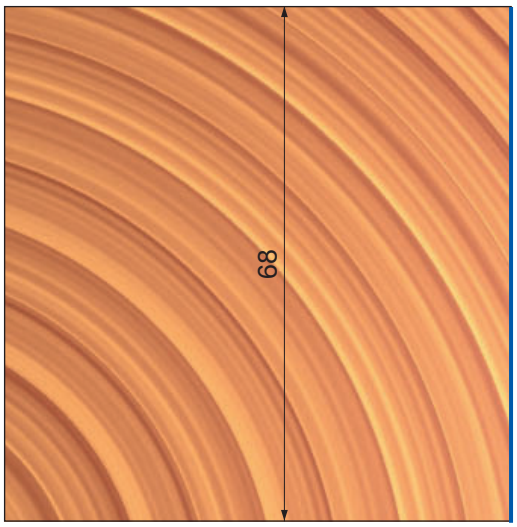

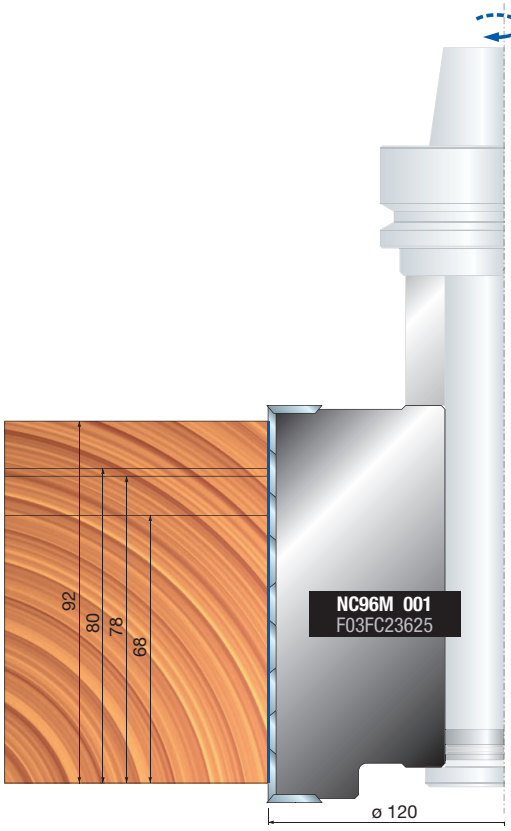

廓形加工



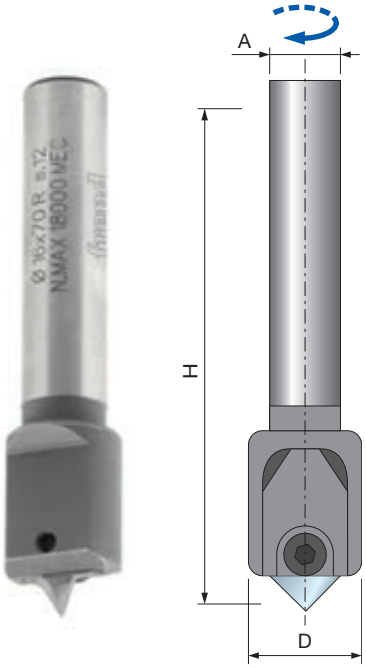

NC01M 花形镂铣刀 — Z1


数控镂铣机

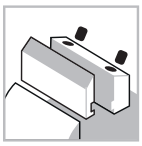
夹紧系统

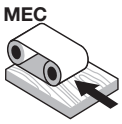

自动进料


钢制刀体


软木


硬木


刨花板


中密度板

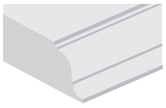
廓形加工


铣槽加工

机器:
悬臂式数控镂铣机。

材料:
软木、硬木、木基板材和中密度板。

应用:
廓形加工和铣槽加工。

技术信息:
花形镂铣刀具有 11 种不同的形状解决方案。
- 产品 **NC01MCA** 包括镂铣刀刀体以及 10 个刀片 (每个刀片 1 种廓形)。
- 如果仅制作一种廓形，请订购镂铣刀刀体 **NC01M-A** 以及 1 把所需廓形的刀片。
- 钢制刀体。

D 毫米	H 毫米	A 毫米	Z	最高转速 转速	锐无敌代码	商品编号
16	70	12 x 50	1	18,000	**NC01MCA**	F03FA01710
16	70	12 x 50	1	18,000	**NC01M-A**	F03FA01709

廓形	备用刀片	尺寸 毫米	锐无敌代码	商品编号
1	刀片	12x19 R=4	**CC01MT0101**	F03FA18124
2	刀片	12x19 R=4	**CC01MT0201**	F03FA18125
3	刀片	12x19 R=2.5	**CC01MT0301**	F03FA18126
4	刀片	12x19 α=90°	**CC01MT0401**	F03FA18127
5	刀片	12x19 R=5	**CC01MT0501**	F03FA18128
6	刀片	12x19 R=4	**CC01MT0601**	F03FA18129
7	刀片	12x19 R=2.5	**CC01MT0701**	F03FA18130
8	刀片	12x19 R=2.25	**CC01MT0801**	F03FA18131
9	刀片	12x19 R=5	**CC01MT0901**	F03FA18132
10	刀片	12x19 R=3	**CC01MT1001**	F03FA18133
11	刀片	12x19 R=3	**CC01MT1101**	F03FC25455

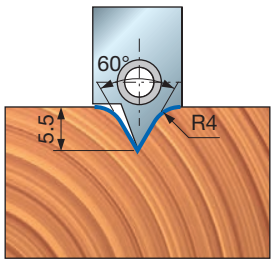

廓形 1

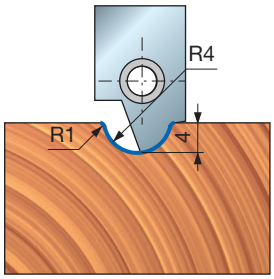

廓形 2

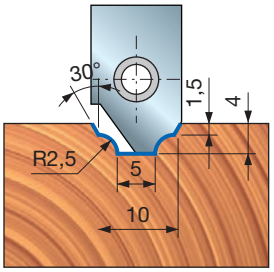

廓形 3

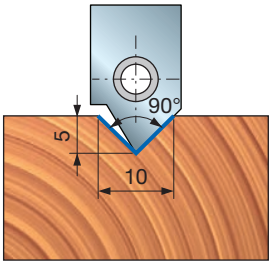

廓形 4

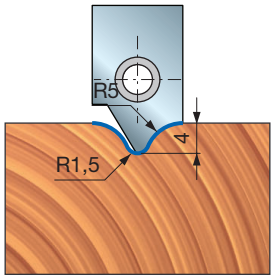

廓形 5

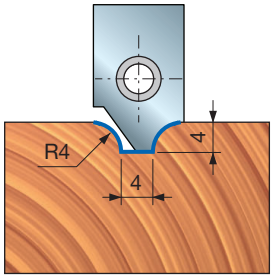

廓形 6

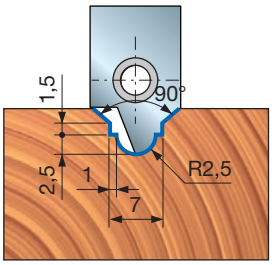

廓形 7

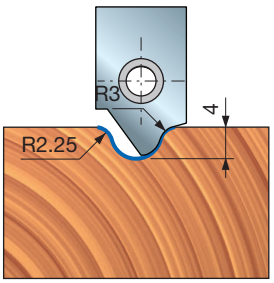

廓形 8

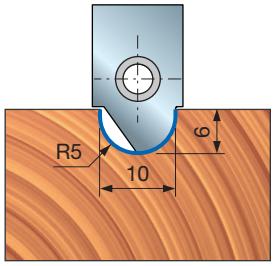

廓形 9

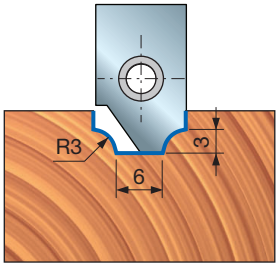

廓形 10

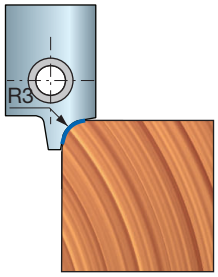

廓形 11



NC02M 配有成型刀片的数控镂铣刀


数控镂铣机

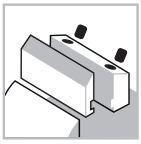
夹紧系统

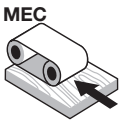

自动进料


钢制刀体


软木


硬木


刨花板


中密度板

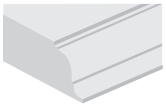
廓形加工


铣槽加工

Performance System TECHNOLOGY

机器:
悬臂式数控镂铣机。

材料:
软木、硬木、木基板材和中密度板。

应用:
廓形加工和铣槽加工。

技术信息:
高性能镂铣刀可提供 6 种不同廓形 (包装盒中包含刀片)。
- 可选 12x50 毫米和 20x50 毫米刀柄。
- 钢制刀体。

D 毫米	h 毫米	A 毫米	最高转速 转速	锐无敌代码	商品编号
50	35	12	12,000	**NC02M11012**	F03FC15441
50	35	20	12,000	**NC02M11020**	F03FC15443

	配件	尺寸 毫米	锐无敌代码	商品编号
	螺丝	M6 x 12	**2607M 006**	F03FA07456
	螺丝	M5 x 5	**2615M CC9**	F03FA07420
	垫圈	14 x 2 x 6	**VT18M AL9**	F03FC20662
	艾伦内六角扳手	4	**CB03M BA9**	F03FA00163
	艾伦内六角扳手	2.5	**2619M CA9**	F03FA07432

廓形	备用刀片	尺寸 毫米	锐无敌代码	商品编号
1	刀片	17.5 x 35 x 3	**CC02M110A01**	F03FC23740
2	刀片	17.5 x 35 x 3	**CC02M110B01**	F03FC23741
3	刀片	17.5 x 35 x 3	**CC02M110C01**	F03FC23742
4	刀片	17.5 x 35 x 3	**CC02M110D01**	F03FC23743
5	刀片	17.5 x 35 x 3	**CC02M110E01**	F03FC23744
6	刀片	17.5 x 35 x 3	**CC02M110F01**	F03FC23745

廓形 1

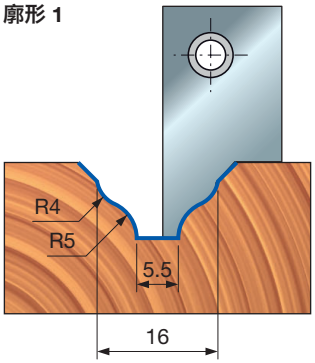

廓形 2

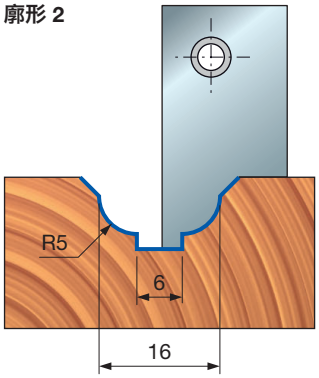

廓形 3

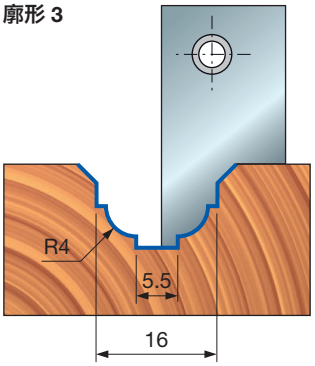

廓形 4

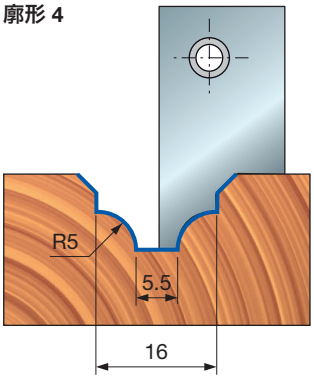

廓形 5

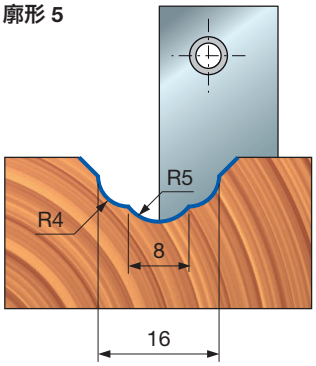

廓形 6

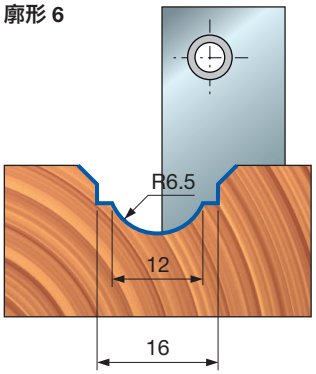

PCN110 配有成型刀片的定制数控镂铣刀

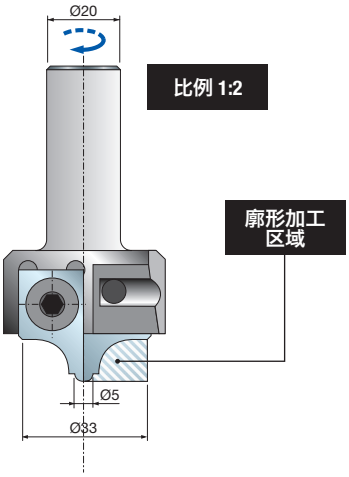


数控镂铣机

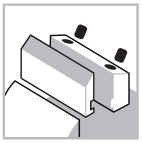
夹紧系统

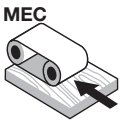

自动进料


钢制刀体


软木


硬木


刨花板


中密度板

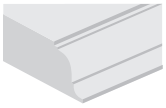
廓形加工


铣槽加工

D 毫米	B 毫米	A 毫米	最高转速 转速	锐无敌代码	商品编号
50	33	20 x 50	25,000	**PCN110**	-

	配件	尺寸 毫米	锐无敌代码	商品编号
	刀片	17.5 x 35 x 3	**CCN110**	
	螺丝	M5 x 5	**2615M CC9**	F03FA07420
	螺丝	M6 x 12	**2607M 006**	F03FA07456
	垫圈	14 x 2 x 6	**VT18M AL9**	F03FC20662
	艾伦内六角扳手	4	**CB03M BA9**	F03FA00163
	艾伦内六角扳手	2.5	**2619M CA9**	F03FA07432

机器:
悬臂式数控镂铣机。

材料:
软木、硬木、木基板材和中密度板。

应用:
廓形加工和铣槽加工。

技术信息:
适用于定制廓形的高性能数控镂铣刀。
- 钢制刀体。
- **PCN110** 产品包括镂铣刀完整组件、刀片 (最小订购数量 6 件) 和维修扳手，请说明：刀柄尺寸、廓形图 (请参见刀片铣形区域)。

NC21MCA 配有多圆弧刀片的数控镂铣刀




数控镂铣机

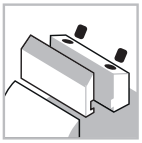
夹紧系统

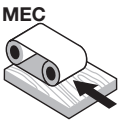

自动进料


钢制刀体


软木


硬木


刨花板


中密度板

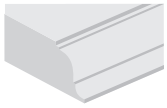
廓形加工


铣槽加工

Performance System TECHNOLOGY

机器：
悬臂式数控镂铣机。

材料：
软木、硬木、木基板材和中密度板。

应用：
廓形加工和铣槽加工。

技术信息：
高性能镂铣刀配有 3 种可用廓形。
- 钢制刀体。
- 20x50 毫米刀柄。

***NC21MCA：** 配有所有可用刀片。
****NC21M-A：** 刀片需单独订购。

D 毫米	h 毫米	A 毫米	最高转速 转速	锐无敌代码	商品编号
48	34	20 x 50	18,000	**NC21MCA***	F03FC15446
48	34	20 x 50	18,000	**NC21M-A****	F03FC15445

	配件	尺寸 毫米	锐无敌代码	商品编号
	螺丝	M4 x 10	**2622M AB9**	F03FA07453
	螺丝	M8 x 18	**2622M DF9**	F03FA07457
	垫圈	9 x 1.5 x 4	**VT18M AH9**	F03FA04481
	艾伦内六角扳手	2.5	**2619M CA9**	F03FA07432

廓形	备用刀片	尺寸 毫米	锐无敌代码	商品编号
1	刀片	24 x 34 x 2.5 R=8	**CC21MT0101**	F03FC23746
2	刀片	24 x 34 x 2.5 R=10	**CC21MT0201**	F03FC23747
3	刀片	24 x 34 x 2.5 R=12	**CC21MT0301**	F03FC23748

廓形 1

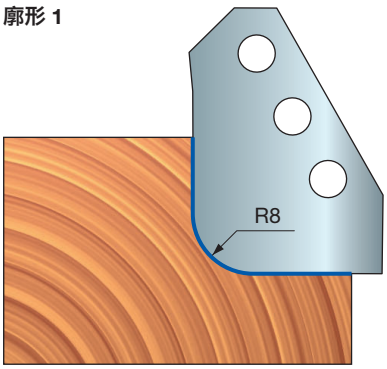

廓形 2

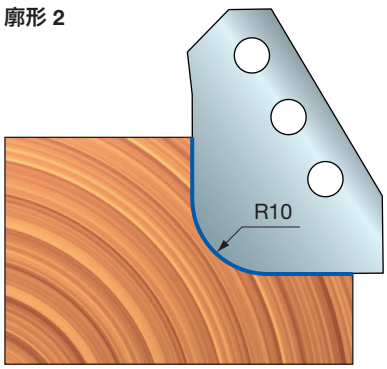

廓形 3

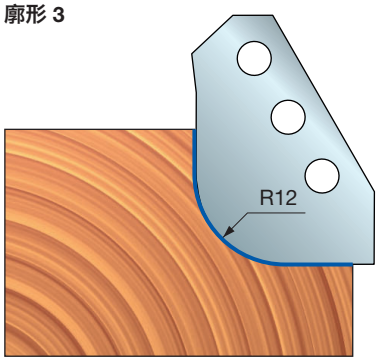



NC23MCA 配有多圆弧刀片的数控镂铣刀


数控镂铣机

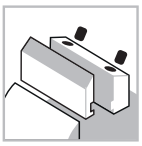
夹紧系统

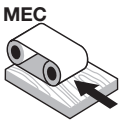

自动进料


钢制刀体


软木


硬木


刨花板


中密度板

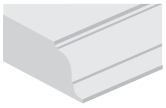
廓形加工


铣槽加工

Performance System TECHNOLOGY

机器：
悬臂式数控镂铣机。

材料：
软木、硬木、木基板材和中密度板。

应用：
廓形加工和铣槽加工。

技术信息：
高性能镂铣刀配有 3 种可用廓形。
- 钢制刀体。
- 20x50 毫米刀柄。

***NC23MCA：**配有所有可用刀片。
****NC23M-A：**刀片需单独订购。

D 毫米	h 毫米	A 毫米	最高转速 转速	锐无敌代码	商品编号
48	34	20 x 50	18,000	**NC23MCA***	F03FC15448
48	34	20 x 50	18,000	**NC23M-A****	F03FC15447

	配件	尺寸 毫米	锐无敌代码	商品编号
	螺丝	M4 x 10	**2622M AB9**	F03FA07453
	螺丝	M8 x 18	**2622M DF9**	F03FA07457
	垫圈	9 x 1.5 x 4	**VT18M AH9**	F03FA04481
	艾伦内六角扳手	2.5	**2619M CA9**	F03FA07432

廓形	备用刀片	尺寸 毫米	锐无敌代码	商品编号
1	刀片	24 x 34 x 2.5 R=15	**CC23MT0101**	F03FC23749
2	刀片	24 x 34 x 2.5 R=17.5	**CC23MT0201**	F03FC23750
3	刀片	24 x 34 x 2.5 R=20	**CC23MT0301**	F03FC23751

廓形 1

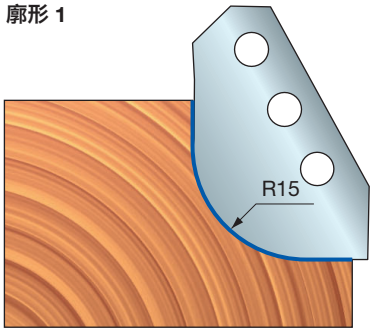

廓形 2

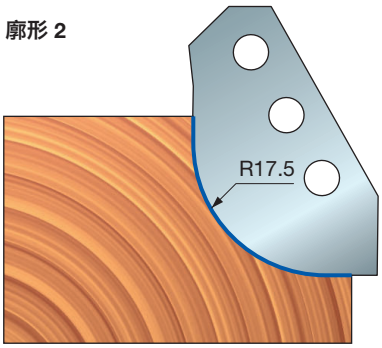

廓形 3

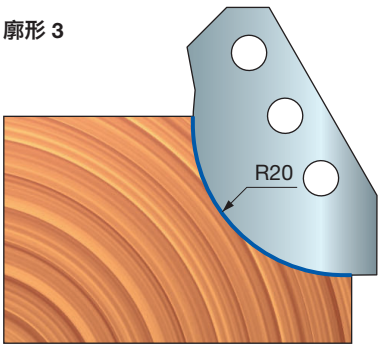

PCN121 配有成型刀片的定制数控镂铣刀

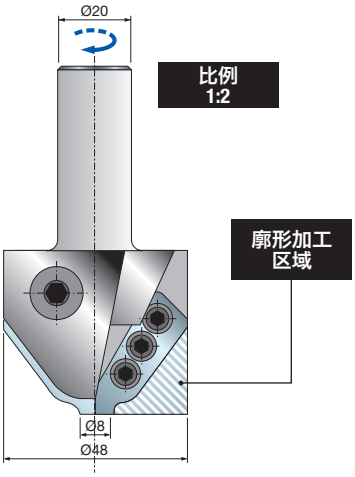


数控镂铣机

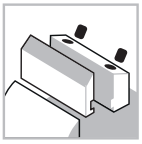
夹紧系统

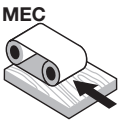

自动进料


钢制刀体


软木


硬木


刨花板


中密度板

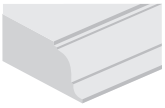
廓形加工


铣槽加工

Performance System TECHNOLOGY

机器：
悬臂式数控镂铣机。

材料：
软木、硬木、木基板材和中密度板。

应用：
廓形加工和铣槽加工。

技术信息：
适用于定制廓形的高性能数控镂铣刀。
- 钢制刀体。
- **PCN121** 产品包括镂铣刀完整的组件、刀片 (最小订购数量 6 片) 和维修扳手。订购请说明：刀柄尺寸和廓形图 (请参见刀片廓形加工区域)。

D 毫米	B 毫米	A 毫米	最高转速 转速	锐无敌代码	商品编号
65	45	20 x 50	18,000	**PCN121**	-

	配件	尺寸 毫米	锐无敌代码	商品编号
	刀片	24.5 x 34 x 2.5	**CCN120**	-
	螺丝	M8 x 18	**2622M DF9**	F03FA07457
	螺丝	M4 x 10	**2622M AB9**	F03FA07453
	垫圈	9 x 1.5 x 4	**VT18M AH9**	F03FA04481
	艾伦内六角扳手	2.5	**2619M CA9**	F03FA07432



NC30MCA 配有多圆弧刀片的数控镂铣刀


数控镂铣机

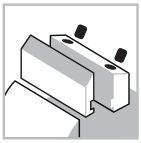
夹紧系统

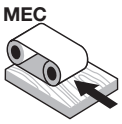

自动进料


钢制刀体


软木


硬木


刨花板


中密度板

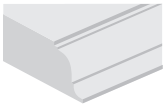
廓形加工

Performance System TECHNOLOGY

机器：
悬臂式数控镂铣机。

材料：
软木、硬木、木基板材和中密度板。

应用：
廓形加工。

技术信息：
高性能镂铣刀配有 6 种圆弧廓形刀片。
- 钢制刀体。
- 20x50 毫米刀柄。

***NC30MCA：** 配有所有可用刀片。
****NC30M-A：** 刀片需单独订购。

D 毫米	B 毫米	A 毫米	最高转速 转速	锐无敌代码	商品编号
96	55	20	11,000	**NC30MCA***	F03FC15451
96	55	20	11,000	**NC30M-A****	F03FC15449

	配件	尺寸 毫米	锐无敌代码	商品编号
	艾伦内六角扳手	4	**CB03M BA9**	F03FA00163

廓形	备用刀片	尺寸 毫米	锐无敌代码	商品编号
1	刀片	55 x 35 x 3 R=2	**CC30MT0201**	F03FC23752
2	刀片	55 x 35 x 3 R=3	**CC30MT0301**	F03FC23753
3	刀片	55 x 35 x 3 R=4	**CC30MT0401**	F03FC23754
4	刀片	55 x 35 x 3 R=5	**CC30MT0501**	F03FC23755
5	刀片	55 x 35 x 3 R=6	**CC30MT0601**	F03FC23756
6	刀片	55 x 35 x 3 R=7	**CC30MT0701**	F03FC23757

廓形 1

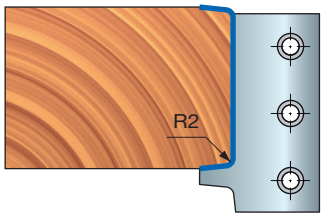

廓形 2

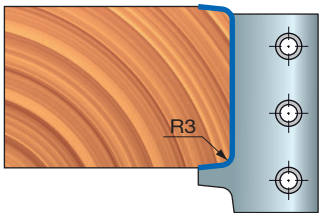

廓形 3

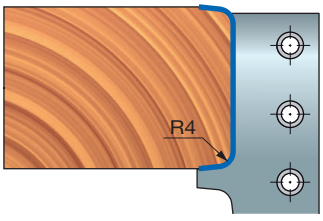

廓形 4

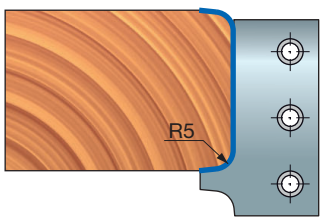

廓形 5

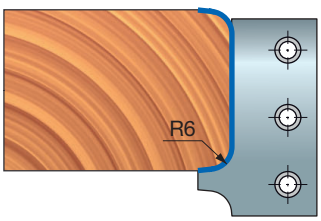

廓形 6

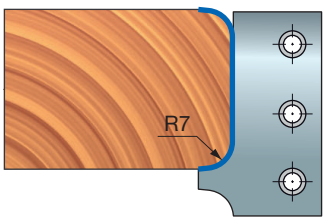

NC30MCB 配有多圆弧刀片的数控镂铣刀




数控镂铣机

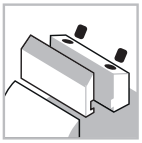
夹紧系统

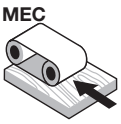

自动进料


钢制刀体


软木


硬木


刨花板


中密度板

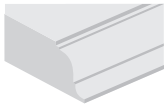
廓形加工

Performance System TECHNOLOGY

机器：
悬臂式数控镂铣机。

材料：
软木、硬木、木基板材和中密度板。

应用：
廓形加工。

技术信息：
高性能镂铣刀配有 6 种圆弧廓形刀片。
- 钢制刀体。
- 20x50 毫米刀柄。

***NC30MCB：** 配有所有可用刀片。
****NC30M-B：** 刀片需单独订购。

D 毫米	B 毫米	A 毫米	最高转速 转速	锐无敌代码	商品编号
96	55	20	11,000	**NC30MCB***	F03FC15452
96	55	20	11,000	**NC30M-B****	F03FC15450

	配件	尺寸 毫米	锐无敌代码	商品编号
	艾伦内六角扳手	4	**CB03M BA9**	F03FA00163

廓形	备用刀片	尺寸 毫米	锐无敌代码	商品编号
1	刀片	55 x 35 x 3 R=8	**CC30MT0801**	F03FC23758
2	刀片	55 x 35 x 3 R=9	**CC30MT0901**	F03FC23759
3	刀片	55 x 35 x 3 R=10	**CC30MT1001**	F03FC23760
4	刀片	55 x 35 x 3 R=11	**CC30MT1101**	F03FC23761
5	刀片	55 x 35 x 3 R=12	**CC30MT1201**	F03FC23762
6	刀片	55 x 35 x 3 R=13	**CC30MT1301**	F03FC23763

廓形 1

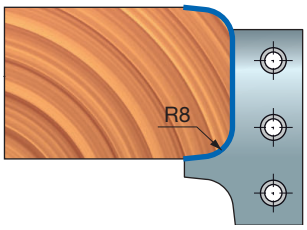

廓形 2

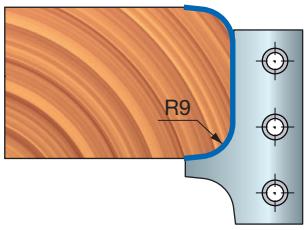

廓形 3

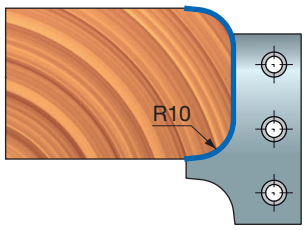

廓形 4

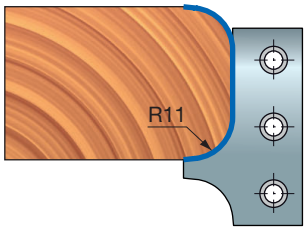

廓形 5

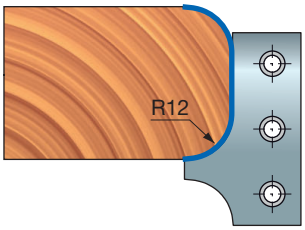

廓形 6

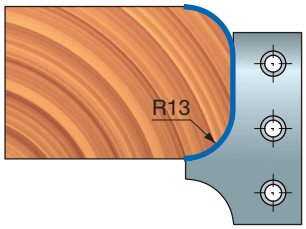

PCN130 配有成型刀片的定制数控镂铣刀

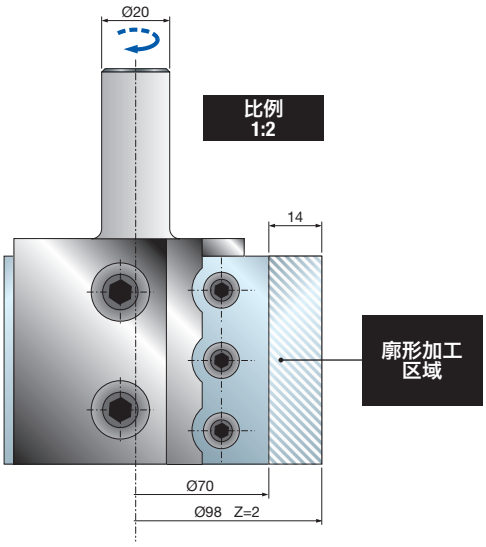

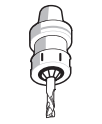
数控镂铣机

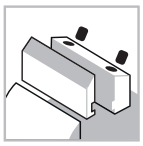
夹紧系统

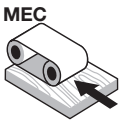

自动进料


钢制刀体


软木


硬木


刨花板


中密度板

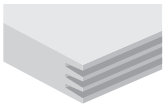
指接加工

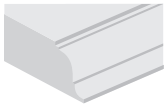
廓形加工

D 毫米	B 毫米	A 毫米	最高转速 转速	锐无敌代码	商品编号
98	55	20 x 50	11,000	**PCN130**	-

	配件	尺寸 毫米	锐无敌代码	商品编号
	刀片	55 x 35 x 3	**CCN130**	-
	螺丝	M6 x 12	**2607M 006**	F03FA07456
	螺丝	M10 x 25	**2622M EH9**	F03FA07459
	垫圈	14 x 2 x 6	**VT18M AL9**	F03FC20662
	艾伦内六角扳手	4	**CB03M BA9**	F03FA00163
	* 螺丝	M4 x 6	**2602M CE9**	F03FA07349
	* 螺丝	18 x 7 x M6	**VT08M AG9**	F03FC20653

* 连接指接廓形时所需配件。

Performance System TECHNOLOGY

机器:
悬臂式数控镂铣机。

材料:
软木、硬木、木基板材和中密度板。

应用:
指接加工和廓形加工。

技术信息:
适用于定制廓形的高性能数控镂铣刀。
- 钢制刀体。
- **PCN130** 产品包括镂铣刀完整的组件、刀片 (最小订购数量 6 片) 和维修扳手。订购请说明：刀柄尺寸和廓形图 (请参见刀片廓形加工区域)。

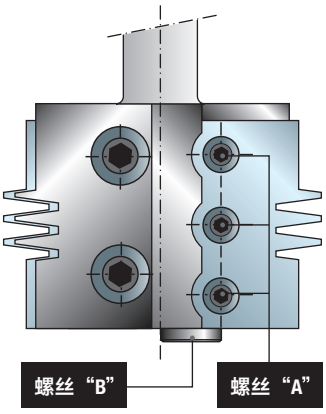

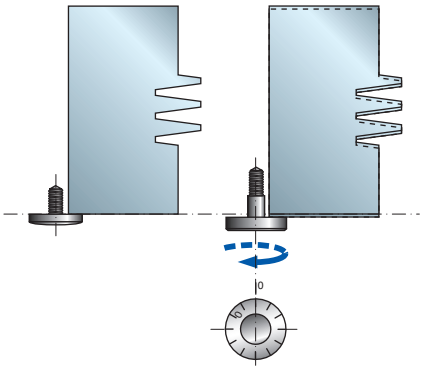

调整示例

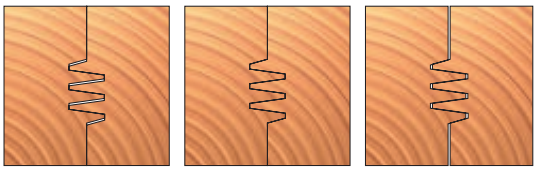
正常指接　过紧指接　过松指接

如何制作不同类型的指接:
- 使用提供的扳手松开螺钉 “**A**”。
- 拧松或拧紧螺钉 “**B**”，以获得所需的指接类型。
- 拧紧螺钉 “**A**”，同时朝螺钉 “**B**” 和刀座推动刀片。

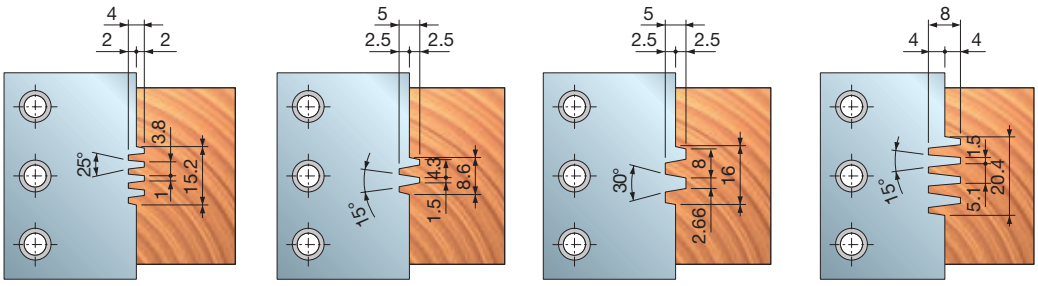

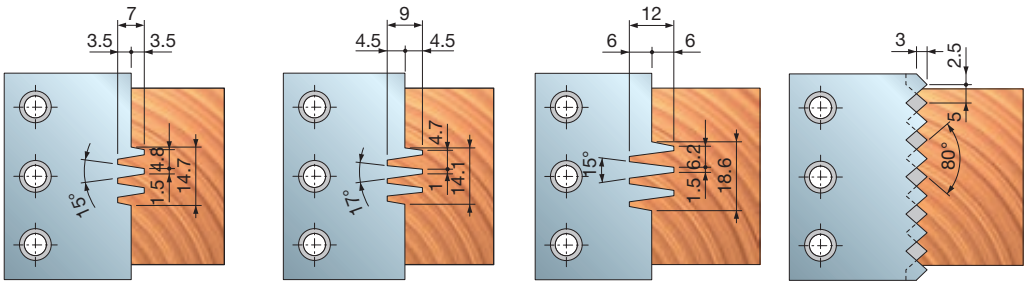

PCN130 用于指接加工，有 8 种不同的指接类型，带有调节系统来调整正常、过紧或过松指接。



NC33MCA 配有多圆弧刀片的数控镂铣刀


数控镂铣机

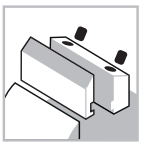
夹紧系统

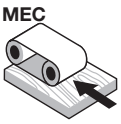

自动进料


钢制刀体


软木


硬木


刨花板


中密度板

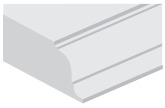
廓形加工

Performance System TECHNOLOGY

机器：
悬臂式数控镂铣机。

材料：
软木、硬木、木基板材和中密度板。

应用：
廓形加工。

技术信息：
高性能镂铣刀配有 5 种圆弧廓形刀片。
- 钢制刀体。
- 20x88 毫米刀柄。

***NC33MCA：** 配有所有可用刀片。
****NC33M-A：** 刀片需单独订购。

D 毫米	h 毫米	A 毫米	最高转速 转速	锐无敌代码	商品编号
87	35	20 x 88	11,000	**NC33MCA***	F03FC15454
87	35	20 x 88	11,000	**NC33M-A****	F03FC15453

	配件	尺寸 毫米	锐无敌代码	商品编号
	螺丝	M6 x 12	**2607M 006**	F03FA07456
	螺丝	M10 x 25	**2622M EH9**	F03FA07459
	垫圈	14 x 2 x 6	**VT18M AL9**	F03FC20662
	艾伦内六角扳手	4	**CB03M BA9**	F03FA00163

廓形	备用刀片	尺寸 毫米	锐无敌代码	商品编号
1	刀片	35 x 34 x 3 3x45°	**CC33MT0101**	F03FC23764
2	刀片	35 x 34 x 3 R=2	**CC33MT0201**	F03FC23765
3	刀片	35 x 34 x 3 R=3	**CC33MT0301**	F03FC23766
4	刀片	35 x 34 x 3 R=4	**CC33MT0401**	F03FC23767
5	刀片	35 x 34 x 3 R=5	**CC33MT0501**	F03FC23768

廓形 1

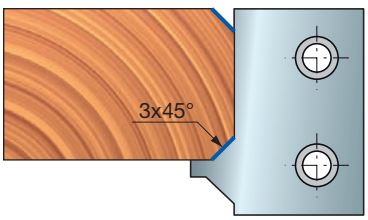

廓形 2

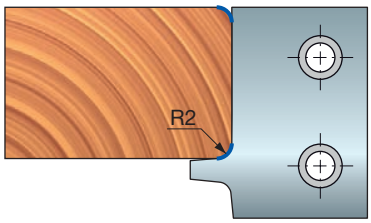

廓形 3

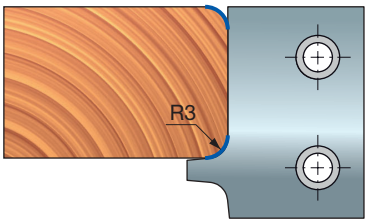

廓形 4

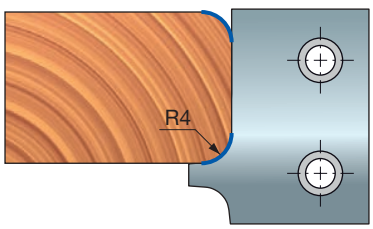

廓形 5

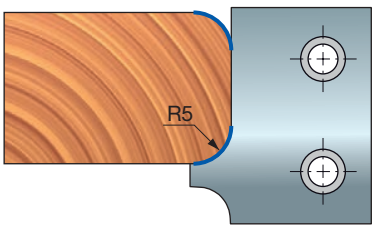

PCN133 配有成型刀片的定制数控镂铣刀

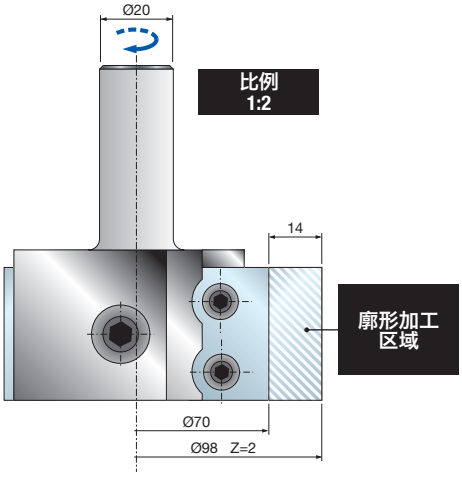

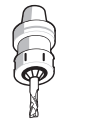
数控镂铣机

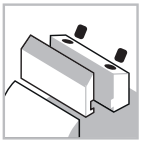
夹紧系统

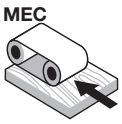

自动进料


钢制刀体


软木


硬木


刨花板


中密度板

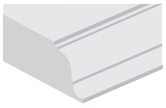
廓形加工

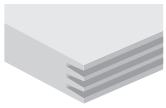
指接加工

D 毫米	B 毫米	A 毫米	最高转速 转速	锐无敌代码	商品编号
98	35	20 x 50	11,000	**PCN133**	-

	配件	尺寸 毫米	锐无敌代码	商品编号
	刀片	35 x 35 x 3	**CCN133**	
	螺丝	M6 x 12	**2607M 006**	F03FA07456
	螺丝	M10 x 25	**2622M EH9**	F03FA07459
	垫圈	14 x 2 x 6	**VT18M AL9**	F03FC20662
	艾伦内六角扳手	4	**CB03M BA9**	F03FA00163

机器:
悬臂式数控镂铣机。

材料:
软木、硬木、木基板材和中密度板。

应用:
廓形加工和指接加工。

技术信息:
适用于定制廓形的高性能数控镂铣刀。
- 钢制刀体。
- **PCN133** 产品包括镂铣刀完整的组件、刀片 (最小订购数量 6 片) 和维修扳手。订购请说明：刀柄尺寸和廓形图 (请参见刀片廓形加工区域)。

NC40MCA 配有多圆弧刀片的数控镂铣刀




数控镂铣机

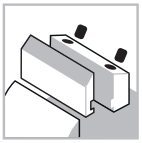
夹紧系统

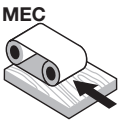

自动进料


钢制刀体


软木


硬木


刨花板


中密度板

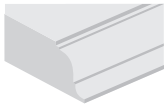
廓形加工


铣槽加工

D 毫米	h 毫米	A 毫米	最高转速 转速	锐无敌代码	商品编号
76	58	20 x 50	12,000	**NC40MCA***	F03FC15456
76	58	20 x 50	12,000	**NC40M-A****	F03FC15455

	配件	尺寸 毫米	锐无敌代码	商品编号
	螺丝	M6 x 12	**2607M 006**	F03FA07456
	螺丝	M10 x 25	**2622M EH9**	F03FA07459
	垫圈	14 x 2 x 6	**VT18M AL9**	F03FC20662
	艾伦内六角扳手	4	**CB03M BA9**	F03FA00163

廓形	备用刀片	尺寸 毫米	锐无敌代码	商品编号
1	刀片	48 x 53 x 3 R=8	**CC40MT0101**	F03FC23769
2	刀片	48 x 53 x 3 R=10	**CC40MT0201**	F03FC23770
3	刀片	48 x 53 x 3 R=12	**CC40MT0301**	F03FC23771
4	刀片	48 x 53 x 3 R=15	**CC40MT0401**	F03FC23772

机器：
悬臂式数控镂铣机。

材料：
软木、硬木、木基板材和中密度板。

应用：
廓形加工和铣槽加工。

技术信息：
高性能镂铣刀配有 4 种圆弧廓形刀片。
- 钢制刀体。
- 20x50 毫米刀柄。

***NC40MCA：** 配有所有可用刀片。
****NC40M-A：** 刀片需单独订购。

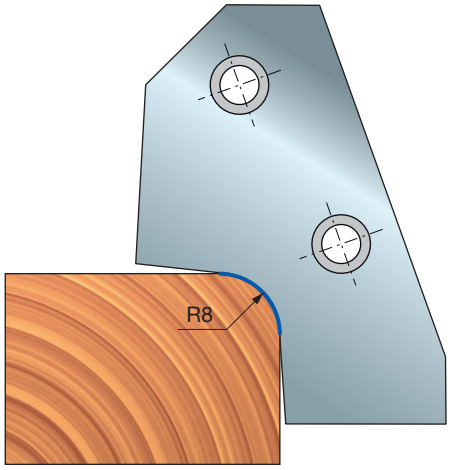

廓形 1

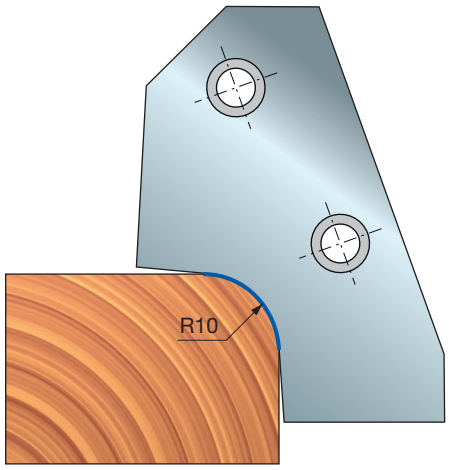

廓形 2

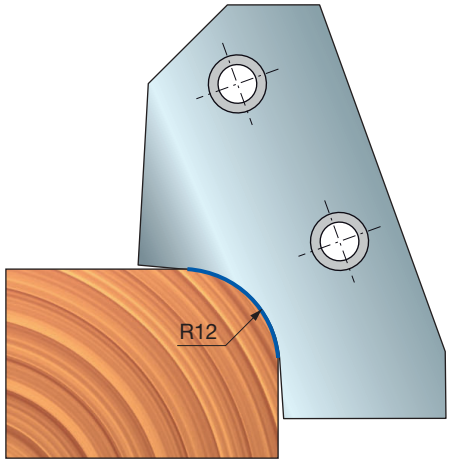

廓形 3

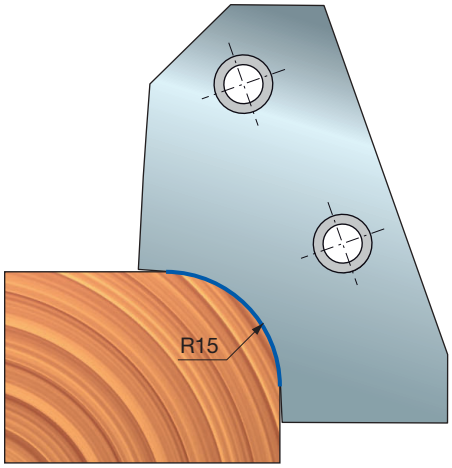

廓形 4

PCN140 配有成型刀片的定制数控镂铣刀

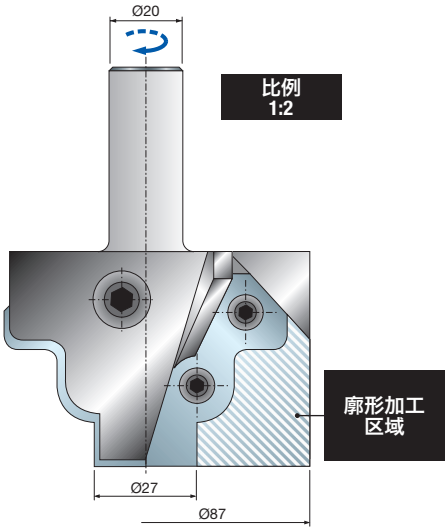


数控镂铣机

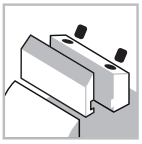
夹紧系统

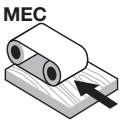

自动进料


钢制刀体


软木


硬木


刨花板


中密度板

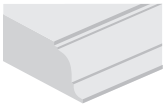
廓形加工


铣槽加工

D 毫米	B 毫米	A 毫米	最高转速 转速	锐无敌代码	商品编号
90	58	20 x 50	12,000	**PCN140**	-

	配件	尺寸 毫米	锐无敌代码	商品编号
	刀片	48 x 53 x 3	**CCN140**	
	螺丝	M6 x 12	**2607M 006**	F03FA07456
	螺丝	M10 x 25	**2622M EH9**	F03FA07459
	垫圈	14 x 2 x 6	**VT18M AL9**	F03FC20662
	艾伦内六角扳手	4	**CB03M BA9**	F03FA00163

机器:
悬臂式数控镂铣机。

材料:
软木、硬木、木基板材和中密度板。

应用:
廓形加工和铣槽加工。

技术信息:
适用于定制廓形的高性能数控镂铣刀。
- 钢制刀体。
- **PCN140** 产品包括镂铣刀完整的组件、刀片 (最小订购数量 6 件) 和维修扳手。订购请说明：刀柄尺寸和廓形图 (请参见刀片廓形加工区域)。

NC50MCA 配有多圆弧刀片的数控镂铣刀




数控镂铣机

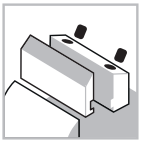
夹紧系统

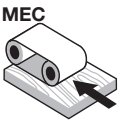

自动进料


钢制刀体


软木


硬木


刨花板


中密度板

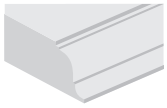
廓形加工


铣槽加工

Performance System TECHNOLOGY

机器：
悬臂式数控镂铣机。

材料：
软木、硬木、木基板材和中密度板。

应用：
廓形加工和铣槽加工。

技术信息：
高性能镂铣刀配有 3 种圆弧廓形刀片。
- 钢制刀体。
- 20x50 毫米刀柄。

***NC50MCA：** 配有所有可用刀片。
****NC50M-A：** 刀片需单独订购。

D 毫米	h 毫米	A 毫米	最高转速 转速	锐无敌代码	商品编号
72	59	20 x 50	12,000	**NC50MCA***	F03FC15458
72	59	20 x 50	12,000	**NC50M-A****	F03FC15457

	配件	尺寸 毫米	锐无敌代码	商品编号
	螺丝	M6 x 12	**2607M 006**	F03FA07456
	螺丝	M10 x 25	**2622M EH9**	F03FA07459
	垫圈	14 x 2 x 6	**VT18M AL9**	F03FC20662
	艾伦内六角扳手	4	**CB03M BA9**	F03FA00163

廓形	备用刀片	尺寸 毫米	锐无敌代码	商品编号
1	刀片	47 x 53 x 3 R=15	**CC50MT0101**	F03FC23773
2	刀片	47 x 53 x 3 R=17.5	**CC50MT0201**	F03FC23774
3	刀片	47 x 53 x 3 R=20	**CC50MT0301**	F03FC23775

廓形 1

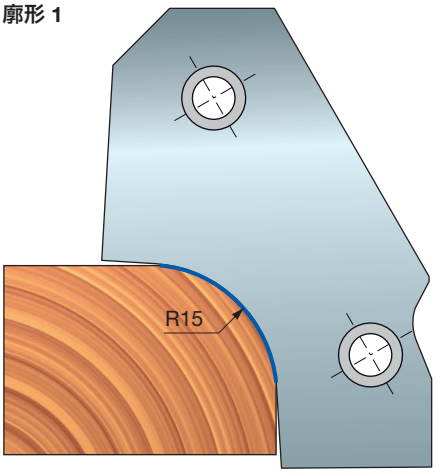

廓形 2

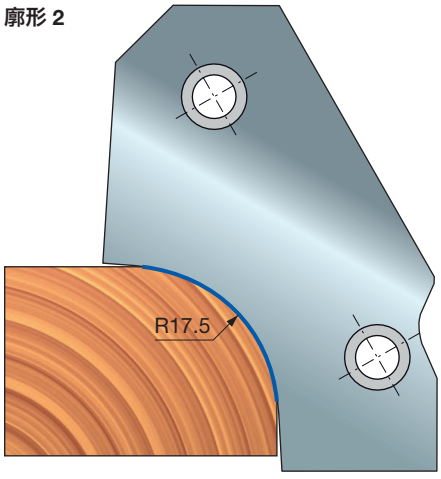

廓形 3

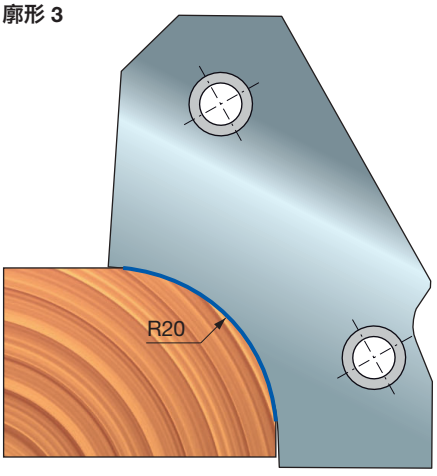

PCN150 配有成型刀片的定制数控镂铣刀

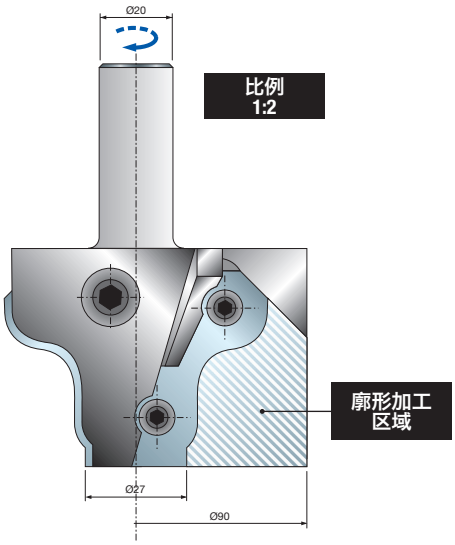


数控镂铣机

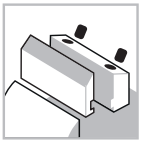
夹紧系统

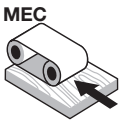

自动进料


钢制刀体


软木


硬木


刨花板


中密度板

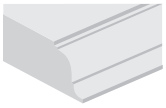
廓形加工

D 毫米	B 毫米	A 毫米	最高转速 转速	锐无敌代码	商品编号
90	59	20 x 50	12,000	**PCN150**	-

	配件	尺寸 毫米	锐无敌代码	商品编号
	刀片	47 x 53 x 3	**CCN150**	
	螺丝	M6 x 12	**2607M 006**	F03FA07456
	螺丝	M10 x 25	**2622M EH9**	F03FA07459
	垫圈	14 x 2 x 6	**VT18M AL9**	F03FC20662
	艾伦内六角扳手	4	**CB03M BA9**	F03FA00163

机器:
悬臂式数控镂铣机。

材料:
软木、硬木、木基板材和中密度板。

应用:
廓形加工。

技术信息:
适用于定制廓形的高性能数控镂铣刀。
- 钢制刀体。
- **PCN150** 产品包括镂铣刀完整的组件、刀片 (最小订购数量 6 件) 和维修扳手。订购请说明：刀柄尺寸和廓形图 (请参见刀片廓形加工区域)。

NC60MCA 数控门芯板镂铣刀




数控镂铣机

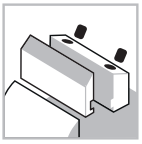
夹紧系统

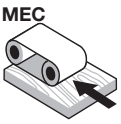

自动进料


钢制刀体


软木


硬木

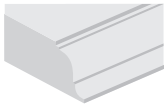
廓形加工

Performance System TECHNOLOGY

机器:
悬臂式数控镂铣机。

材料:
软木和硬木。

应用:
廓形加工。

技术信息:
高性能橱柜门镂铣刀。
- 刀具套装含刀片。
- 钢制刀体。
- 20x50 毫米刀柄。

D 毫米	h 毫米	A 毫米	最高转速 转速	锐无敌代码	商品编号
114	54	20 x 50	9,000	**NC60MCA**	F03FC15459

	配件	尺寸 毫米	锐无敌代码	商品编号
	螺丝	M5 x 8	**VT05M AA9**	F03FA04444
	螺丝	M6 x 12	**2607M 006**	F03FA07456
	螺丝	M10 x 25	**2622M EH9**	F03FA07459
	定位板	20 x 11.6 x 2.2	**VT18M AS9**	F03FC20665
	垫圈	14 x 2 x 6	**VT18M AL9**	F03FC20662
	艾伦内六角扳手	4	**CB03M BA9**	F03FA00163

廓形	备用刀片	尺寸 毫米	锐无敌代码	商品编号
	刀片	60 x 36 x 3	**CC60MT0101**	F03FC23776

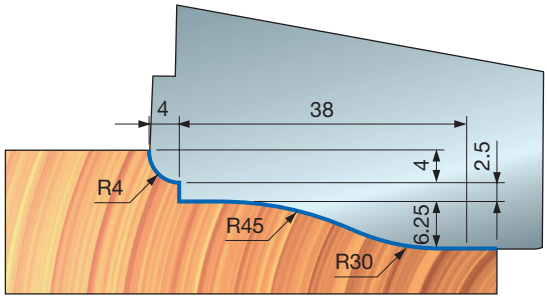



NC62MCA 数控门芯板镂铣刀


数控镂铣机

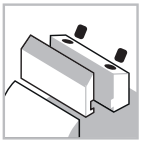
夹紧系统

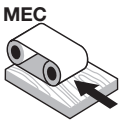

自动进料


钢制刀体


软木


硬木

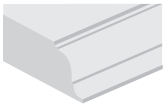
廓形加工

Performance System TECHNOLOGY

机器:
悬臂式数控镂铣机。

材料:
软木和硬木。

应用:
廓形加工。

技术信息:
高性能橱柜门镂铣刀。
- 刀具套装含刀片。
- 钢制刀体。
- 20x50 毫米刀柄。

D 毫米	B 毫米	A 毫米	最高转速 转速	锐无敌代码	商品编号
114	54	20 x 50	9,000	**NC62MCA**	F03FC15460

	配件	尺寸 毫米	锐无敌代码	商品编号
	螺丝	M5 x 8	**VT05M AA9**	F03FA04444
	螺丝	M6 x 12	**2607M 006**	F03FA07456
	螺丝	M10 x 25	**2622M EH9**	F03FA07459
	定位板	20 x 11.6 x 2.2	**VT18M AS9**	F03FC20665
	垫圈	14 x 2 x 6	**VT18M AL9**	F03FC20662
	艾伦内六角扳手	4	**CB03M BA9**	F03FA00163

廓形	备用刀片	尺寸 毫米	锐无敌代码	商品编号
	刀片	60 x 36 x 3	**CC62MT0101**	F03FC23777

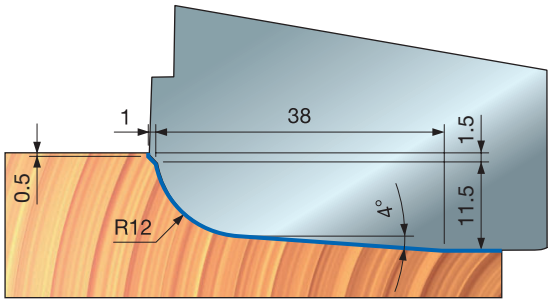



NC64MCA 数控门芯板镂铣刀


数控镂铣机

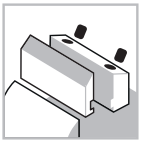
夹紧系统

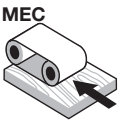

自动进料


钢制刀体


软木


硬木


刨花板


中密度板

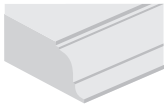
廓形加工

Performance System TECHNOLOGY

机器:
悬臂式数控镂铣机。

材料:
软木、硬木、木基板材和中密度板。

应用:
廓形加工。

技术信息:
高性能芯板镂铣刀可提供 5 种不同廓形的刀片。
- 钢制刀体。
- 20x50 毫米刀柄。

***NC64MCA:** 配有所有可用刀片。
****NC64M-A:** 刀片需单独订购。

D 毫米	h 毫米	A 毫米	最高转速 转速	锐无敌代码	商品编号
114	54	20 x 50	9,000	**NC64MCA***	F03FC15462
114	54	20 x 50	9,000	**NC64M-A****	F03FC15461

	配件	尺寸 毫米	锐无敌代码	商品编号
	螺丝	M6 x 12	**2607M 006**	F03FA07456
	螺丝	M10 x 25	**2622M EH9**	F03FA07459
	垫圈	14 x 2 x 6	**VT18M AL9**	F03FC20662
	艾伦内六角扳手	4	**CB03M BA9**	F03FA00163

廓形	备用刀片	尺寸 毫米	锐无敌代码	商品编号
1	刀片	60 x 36 x 3	**CC64MD0101**	F03FC23778
2	刀片	60 x 36 x 3	**CC64MD0201**	F03FC23779
3	刀片	60 x 36 x 3	**CC64MD0301**	F03FC23780
4	刀片	60 x 36 x 3	**CC64MD0401**	F03FC23781
5	刀片	60 x 36 x 3	**CC64MD0501**	F03FC23782

廓形 1

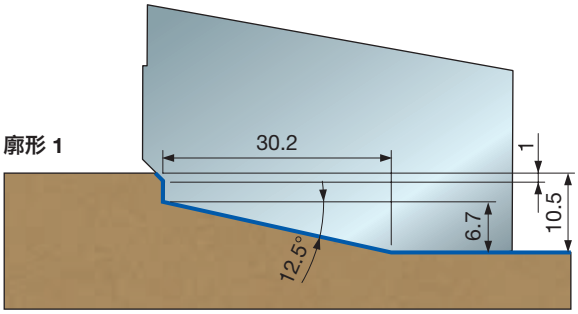

廓形 2

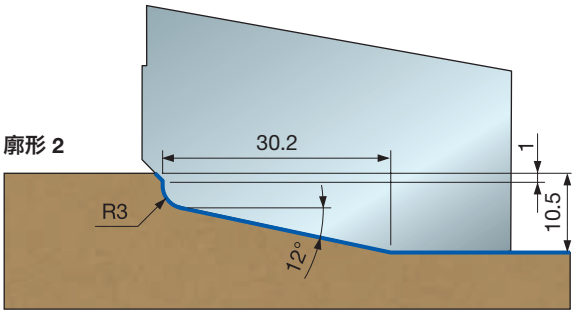

廓形 3

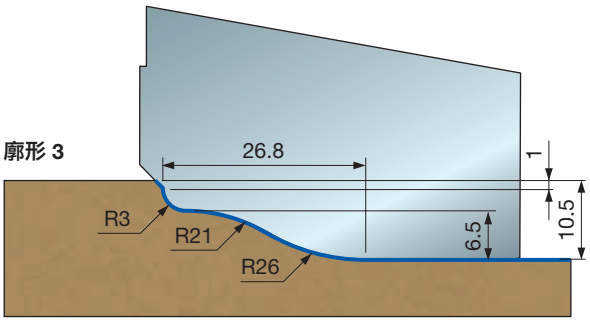

廓形 4

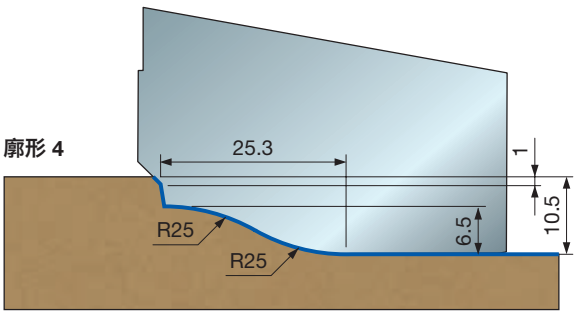

廓形 5

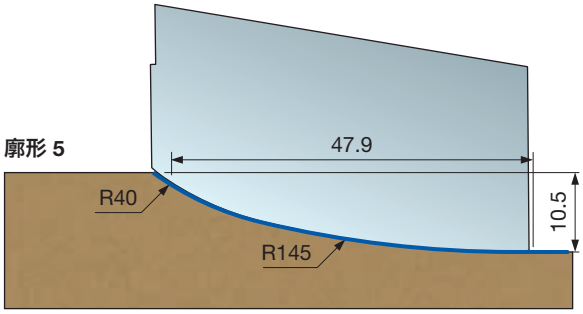

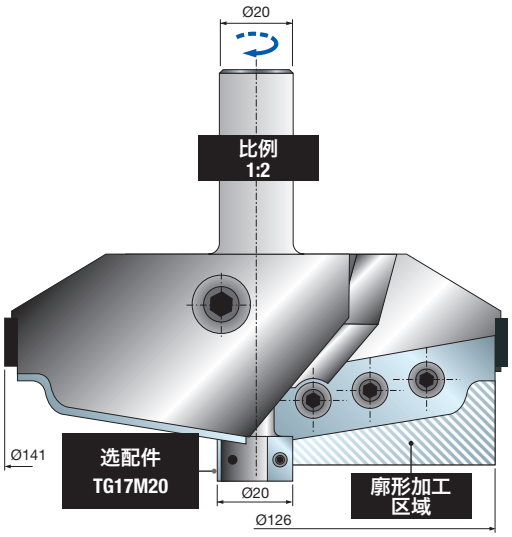

PCN160 数控门芯板定制镂铣刀


数控镂铣机

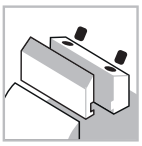
夹紧系统

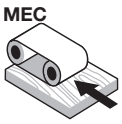

自动进料


钢制刀体


软木


硬木


刨花板


中密度板

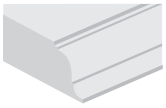
廓形加工

Performance System TECHNOLOGY

机器:
悬臂式数控镂铣机。

材料:
软木、硬木、木基板材和中密度板。

应用:
廓形加工。

技术信息:
适用于定制芯板的高性能数控镂铣刀。
- 钢制刀体。
- **PCN160** 产品包括镂铣刀完整的组件、刀片 (最小订购数量 6 件) 和维修扳手。订购请说明：刀柄尺寸和廓形图 (请参见刀片廓形加工区域)。

D 毫米	B 毫米	A 毫米	最高转速 转速	锐无敌代码	商品编号
141	54	20 x 50	9,000	**PCN160**	-

	配件	尺寸 毫米	锐无敌代码	商品编号
	刀片	60 x 35 x 3	**CCN160**	
	螺丝	M6 x 12	**2607M 006**	F03FA07456
	螺丝	M10 x 25	**2622M EH9**	F03FA07459
	螺丝	M5 x 8	**VT05M AA9**	F03FA04444
	垫圈	14 x 2 x 6	**VT18M AL9**	F03FC20662
	定位板	20 x 11.6 x 2.2	**VT18M AS9**	F03FC20665
	艾伦内六角扳手	4	**CB03M BA9**	F03FA00163

PCN160R 数控门芯板定制镂铣刀

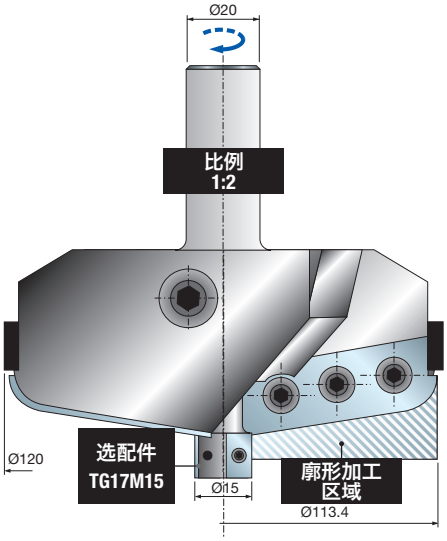


数控镂铣机

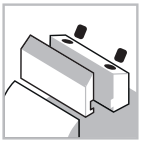
夹紧系统

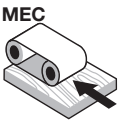

自动进料


钢制刀体


软木


硬木


刨花板


中密度板

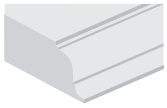
廓形加工

D 毫米	h 毫米	A 毫米	最高转速 转速	锐无敌代码	商品编号
120	54	20 x 50	9,000	**PCN160R**	-

	配件	尺寸 毫米	锐无敌代码	商品编号
	刀片	60 x 35 x 3	**CCN160**	
	螺丝	M6 x 12	**2607M 006**	F03FA07456
	螺丝	M10 x 25	**2622M EH9**	F03FA07459
	螺丝	M5 x 8	**VT05M AA9**	F03FA04444
	垫圈	14 x 2 x 6	**VT18M AL9**	F03FC20662
	定位板	20 x 11.6 x 2.2	**VT18M AS9**	F03FC20665
	艾伦内六角扳手	4	**CB03M BA9**	F03FA00163

机器:
悬臂式数控镂铣机。

材料:
软木、硬木、木基板材和中密度板。

应用:
廓形加工。

技术信息:
适用于定制芯板的高性能数控镂铣刀。
- 钢制刀体。
- **PCN160R** 产品包括镂铣刀完整的组件、刀片 (最小订购数量 6 件) 和维修扳手。订购请说明：刀柄尺寸和廓形图 (请参见刀片廓形加工区域)。



NC90MCA 数控橱柜门镂铣刀 — 廓形


数控镂铣机


数控机床

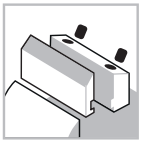
夹紧系统

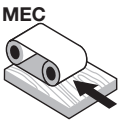

自动进料


钢制刀体


软木


硬木


刨花板


中密度板

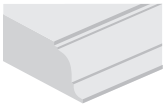
廓形加工

D 毫米	B 毫米	A 毫米	最高转速 转速	锐无敌代码	商品编号
102	35	20 x 50	10,500	**NC90MCA***	F03FC15465
102	35	20 x 50	10,500	**NC90M-A****	F03FC15463

	配件	尺寸 毫米	锐无敌代码	商品编号
	螺丝	M10 x 18	**VT03M CC9**	F03FA04438
	螺丝	M6 x 14.5	**VT16M AA9**	F03FA04476
	螺丝	M5 x 7 x 18	**VT08M AE9**	F03FA04457
	铣槽刀块	34 x 4	**SR06MDAG302**	F03FC24193
	铣槽刀块	34 x 7	**SR06MDAH302**	F03FC24194
	艾伦内六角扳手	5	**CB03M EA9**	F03FA00169
	夹头	20 x 33 x 93	**AP08M DA9**	F03FC00579

机器：
悬臂式数控镂铣机。

材料：
软木、硬木、木基板材和中密度板。

应用：
廓形加工。

技术信息：
高性能橱柜门镂铣刀。
- 刀具套装含刀片。
- 钢制刀体。
- 20x50 毫米刀柄。

***NC90MCA：** 配有所有可用刀片。
****NC90M-A：** 刀片需单独订购。

如要制作 5 毫米的凹槽，则须用 **SR06MDAH302** (5 毫米厚) 刀块 (需另行订购) 替换 **SR06MDAG302** (4 毫米厚) 刀块。

带凹槽的廓形

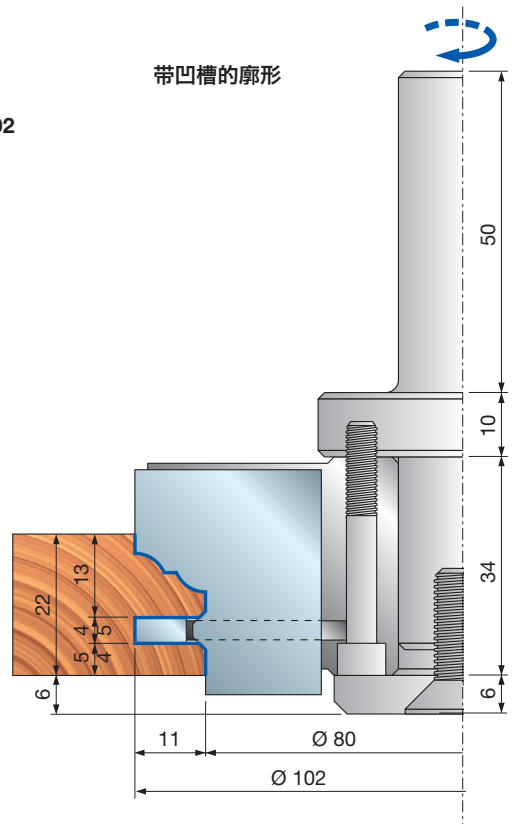

带边槽的廓形

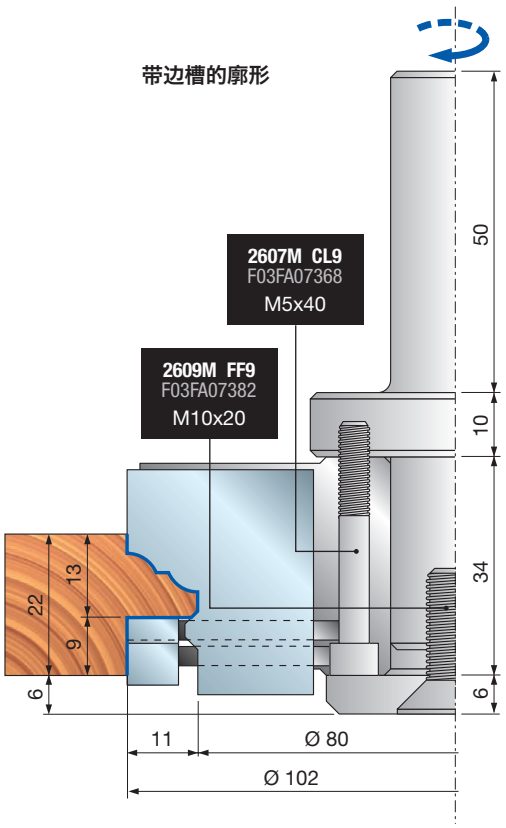

NC90MCA 数控橱柜门镂铣刀 — 廓形

廓形	备用刀片	尺寸 毫米	锐无敌代码	商品编号
1/1A	刀片	35 x 30 x 3	**CC90MT0101**	F03FC23783
2/2A	刀片	35 x 30 x 3	**CC90MT0201**	F03FC23784
3/3A	刀片	35 x 30 x 3	**CC90MT0301**	F03FC23785
4/4A	刀片	35 x 30 x 3	**CC90MT0401**	F03FC23786
5/5A	刀片	35 x 30 x 3	**CC90MT0501**	F03FC23787

廓形示例

廓形 1

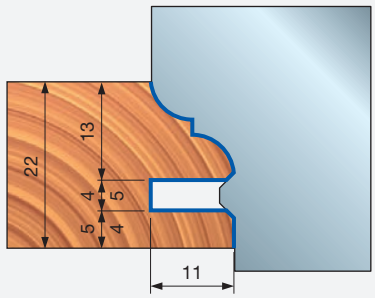

廓形 1A

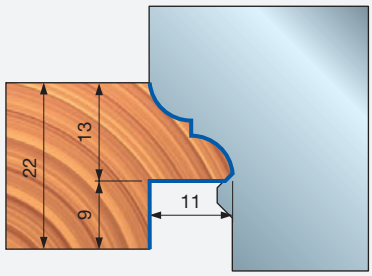

廓形 2

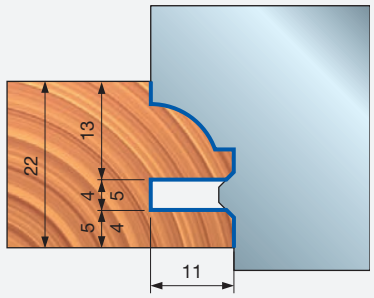

廓形 2A

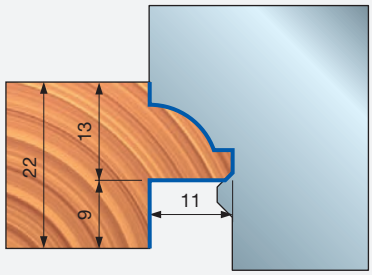

廓形 3

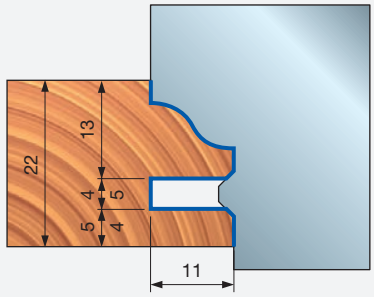

廓形 3A

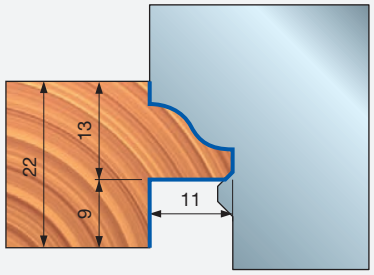

廓形 4

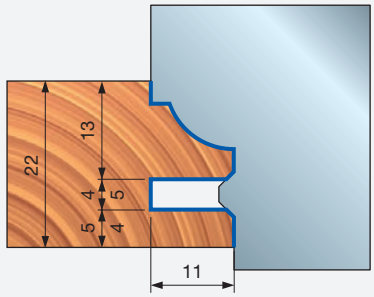

廓形 4A

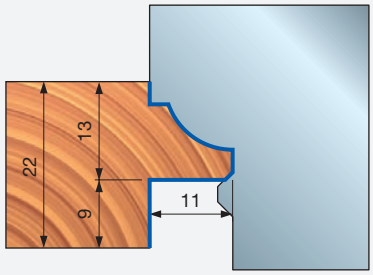

廓形 5

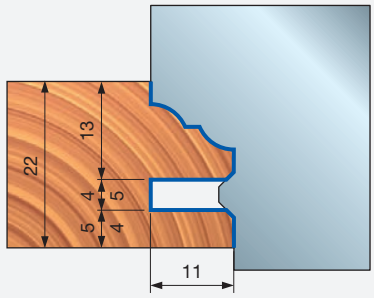

廓形 5A

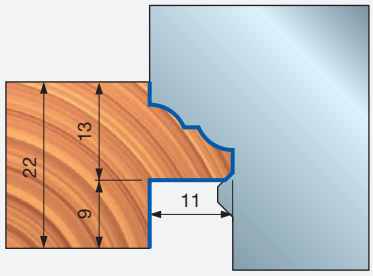

PCN300 数控橱柜门定制镂铣刀 — 廓形

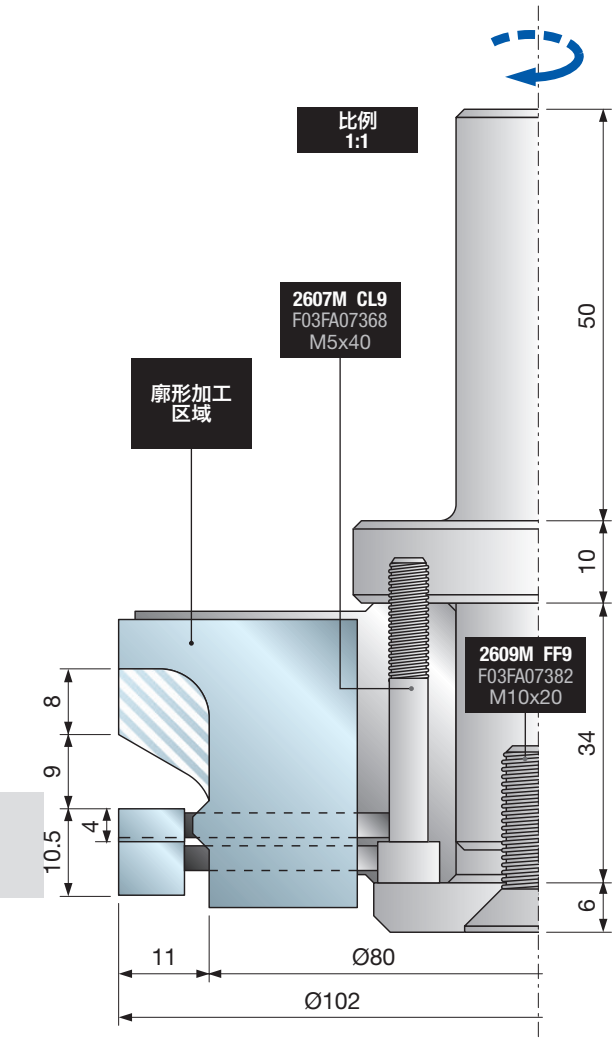


数控镂铣机


数控机床

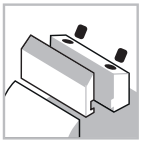
夹紧系统

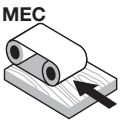

自动进料


钢制刀体


软木


硬木


刨花板


中密度板

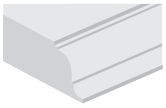
廓形加工

D 毫米	B 毫米	A 毫米	最高转速 转速	锐无敌代码	商品编号
102	35	20 x 50	10,500	**PCN300**	-

	配件	尺寸 毫米	锐无敌代码	商品编号
	刀片	35 x 30 x 3	**CK02 DC3**	
	螺丝	M10 x 18	**VT03M CC9**	F03FA04438
	螺丝	M6 x 14.5	**VT16M AA9**	F03FA04476
	螺丝	M5 x 7 x 18	**VT08M AE9**	F03FA04457
	铣槽刀块	34 x 4	**SR06MDAG302**	F03FC24193
	铣槽刀块	34 x 7	**SR06MDAH302**	F03FC24194
	艾伦内六角扳手	5	**CB03M EA9**	F03FA00169

Performance System TECHNOLOGY

机器:
悬臂式数控镂铣机。

材料:
软木、硬木、木基板材和中密度板。

应用:
廓形加工。

技术信息:
适用于定制橱柜门槽形的高性能数控镂铣刀。
- 提供带和不带凹槽的廓形。
- 22 毫米木材。
- 钢制刀体。
- **PCN300** 产品包括镂铣刀完整的组件、刀片 (最小订购数量 6 件) 和维修扳手。订购请说明：刀柄尺寸和廓形图 (请参见刀片廓形加工区域)。

廓形示例

带凹槽的廓形

如要制作 5 毫米的凹槽，则须用 **SR06MDAI302** (5 毫米厚) 刀块 (需另行订购) 替换 **SR06MDAG302** (4 毫米厚) 刀块。

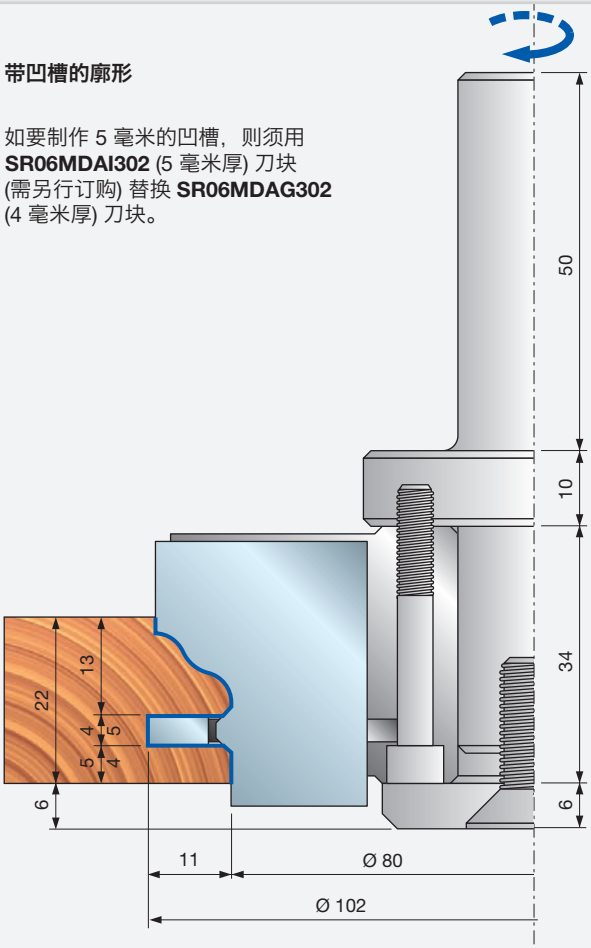

廓形 1

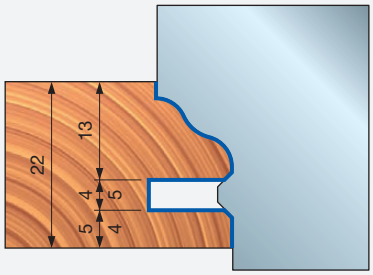

廓形 2

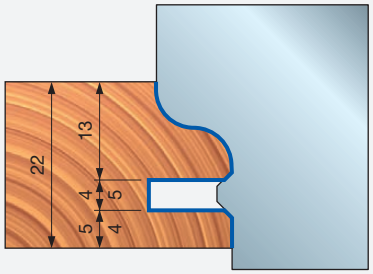

廓形 3

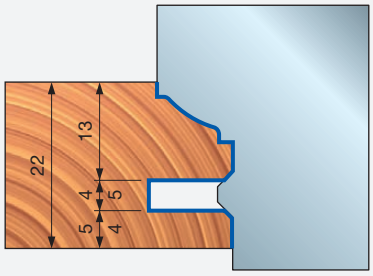

带边槽的廓形

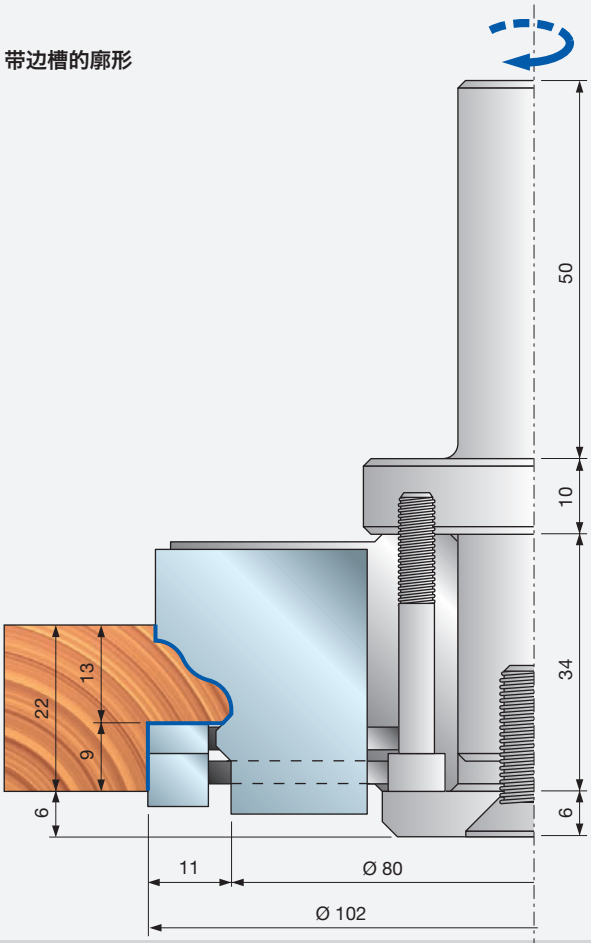

廓形 1

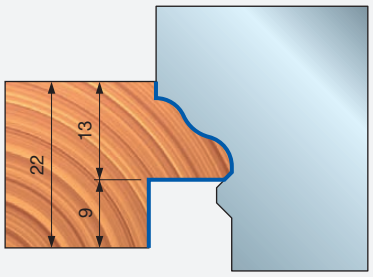

廓形 2

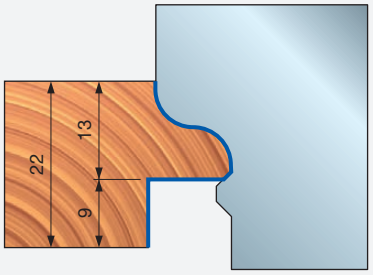

廓形 3

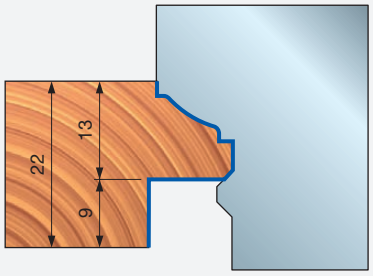

NC91MCA 数控橱柜门镂铣刀 — 榫形




数控镂铣机


数控机床

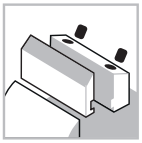
夹紧系统

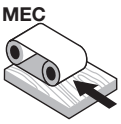

自动进料


钢制刀体


软木


硬木


刨花板


中密度板

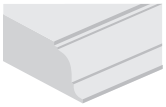
廓形加工

D 毫米	B 毫米	A 毫米	最高转速 转速	锐无敌代码	商品编号
102	35	20 x 50	10,500	**NC91MCA***	F03FC15468
102	35	20 x 50	10,500	**NC91M-A****	F03FC15466

	配件	尺寸 毫米	锐无敌代码	商品编号
	螺丝	M10 x 18	**VT03M CC9**	F03FA04438
	螺丝	M6 x 14.5	**VT16M AA9**	F03FA04476
	螺丝	M5 x 7 x 18	**VT08M AE9**	F03FA04457
	铣槽刀块	34 x 7	**SR06MDAH302**	F03FC24194
	艾伦内六角扳手	5	**CB03M EA9**	F03FA00169
	夹头	20 x 33 x 93	**AP08M DA9**	F03FC00579

机器：
悬臂式数控镂铣机。

材料：
软木、硬木、木基板材和中密度板。

应用：
廓形加工。

技术信息：
适用于橱柜门榫形的高性能芯板刀，可提供 5 种不同的廓形 (请参见 NC90M 廓形)。
- 提供带和不带凹槽的廓形。
- 钢制刀体。
- 20x50 毫米刀柄。
- 未含夹头。

***NC91MCA：**配有所有可用刀片。
****NC91M-A：**刀片需单独订购。

带凸榫的榫形

如要制作 5 毫米的凸榫，**SR06MDAH302** (7 毫米厚) 刀块下方使用垫块 **ST07M-109** (1 毫米厚)。垫块需另行订购。

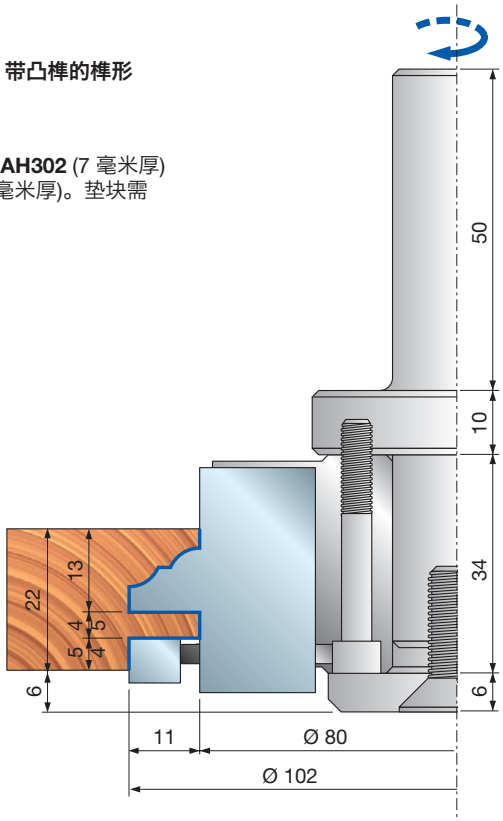

带边槽的榫形

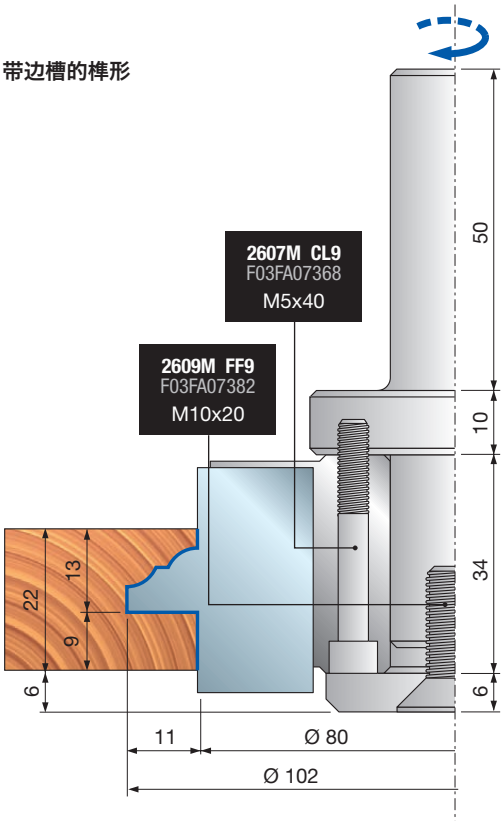

NC91MCA 数控橱柜门镂铣刀 — 榫形

廓形	备用刀片	尺寸 毫米	锐无敌代码	商品编号
1/1A	刀片	35 x 30 x 3	**CC91MT0101**	F03FC23788
2/2A	刀片	35 x 30 x 3	**CC91MT0201**	F03FC23789
3/3A	刀片	35 x 30 x 3	**CC91MT0301**	F03FC23790
4/4A	刀片	35 x 30 x 3	**CC91MT0401**	F03FC23791
5/5A	刀片	35 x 30 x 3	**CC91MT0501**	F03FC23792

廓形示例

榫形 1

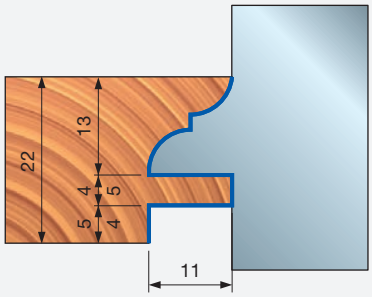

榫形 1A

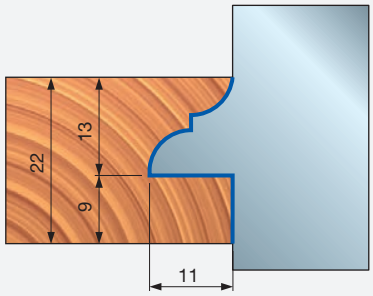

榫形 2

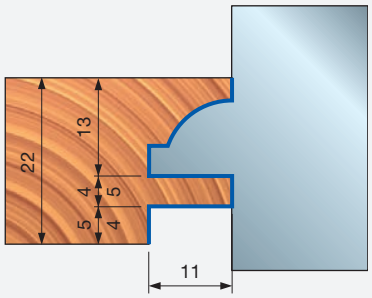

榫形 2A

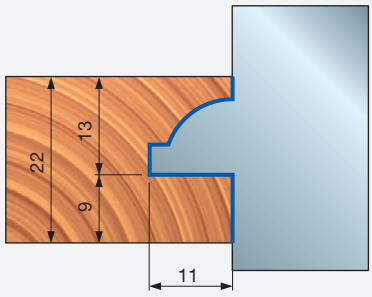

榫形 3

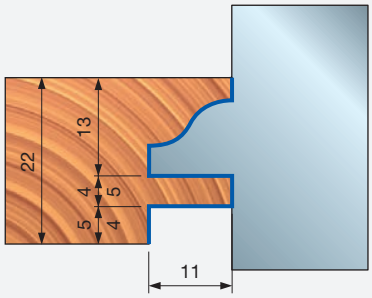

榫形 3A

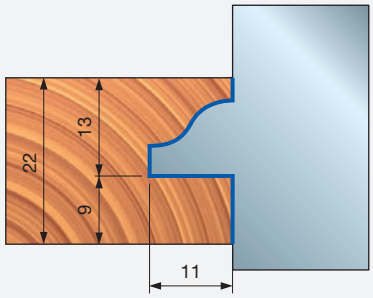

榫形 4

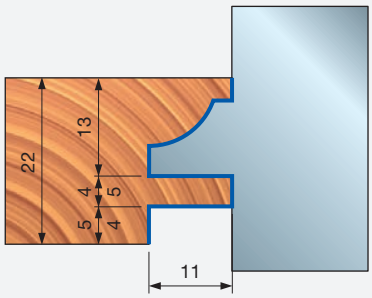

榫形 4A

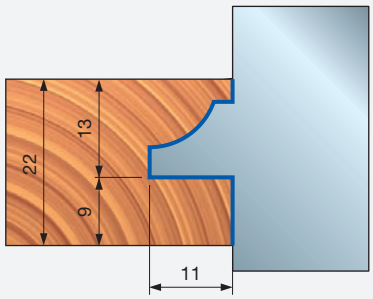

榫形 5

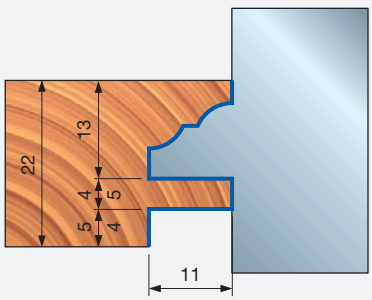

榫形 5A

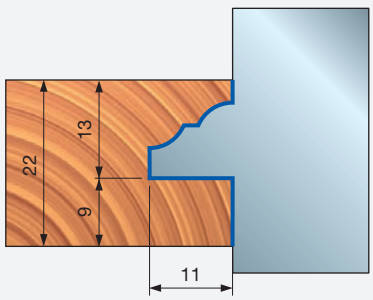

PCN310 数控橱柜门定制镂铣刀 — 榫形

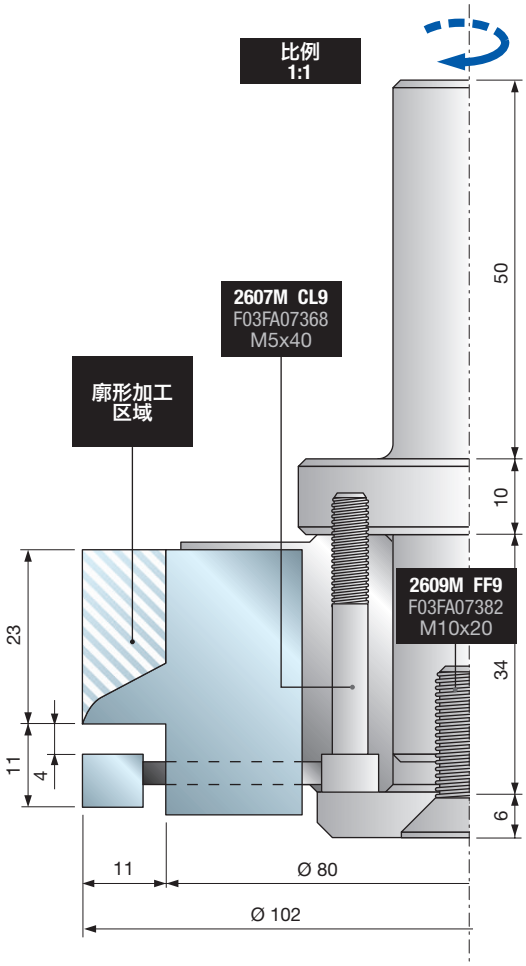


数控镂铣机


数控机床

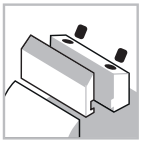
夹紧系统

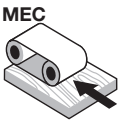

自动进料


钢制刀体


软木


硬木


刨花板


中密度板

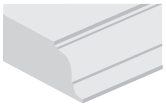
廓形加工

D 毫米	B 毫米	A 毫米	最高转速 转速	锐无敌代码	商品编号
102	35	20 x 50	10,500	**PCN310**	-

	配件	尺寸 毫米	锐无敌代码	商品编号
	刀片	35 x 30 x 3	**CK02 DC3**	-
	螺丝	M10 x 18	**VT03M CC9**	F03FA04438
	螺丝	M6 x 14.5	**VT16M AA9**	F03FA04476
	螺丝	M5 x 7 x 18	**VT08M AE9**	F03FA04457
	铣槽刀块	34 x 7	**SR06MDAH302**	F03FC24194
	艾伦内六角扳手	5	**CB03M EA9**	F03FA00169

机器:
悬臂式数控镂铣机。

材料:
软木、硬木、木基板材和中密度板。

应用:
廓形加工。

技术信息:
适用于定制橱柜门反廓形的高性能数控镂铣刀。
- 提供带和不带凹槽的廓形。
- 22 毫米木材。
- 钢制刀体。
- **PCN310** 产品包括镂铣刀完整的组件、刀片 (最小订购数量 6 件) 和维修扳手。订购请说明：刀柄尺寸和廓形图 (请参见刀片廓形加工区域)。

榫形示例

带凸榫的榫形

如要制作 5 毫米的凸榫，**SR06MDAH302** (7 毫米厚) 刀块下方使用垫块 **ST07M-109** (1 毫米厚)。垫块需另行订购。

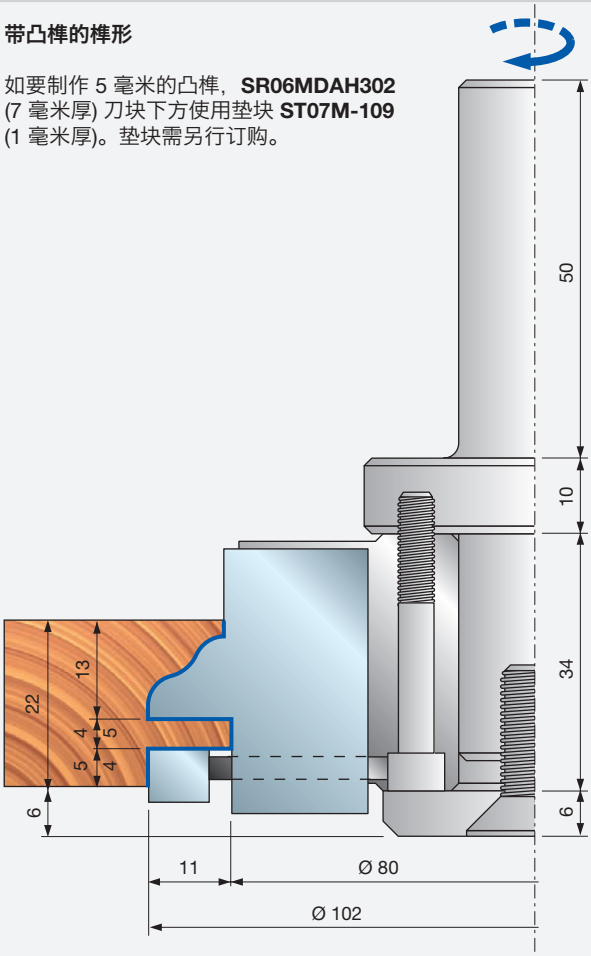

榫形 1

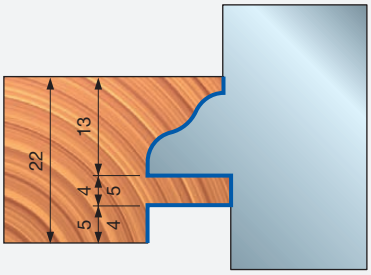

榫形 2

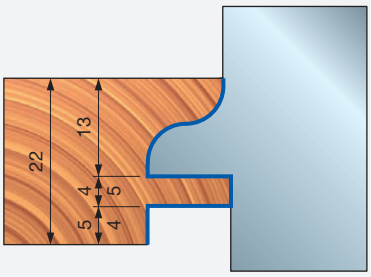

榫形 3

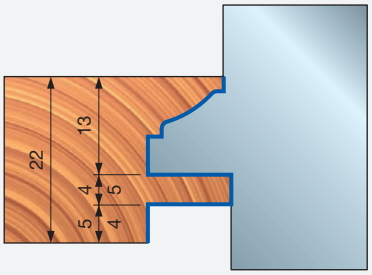

带边槽的榫形

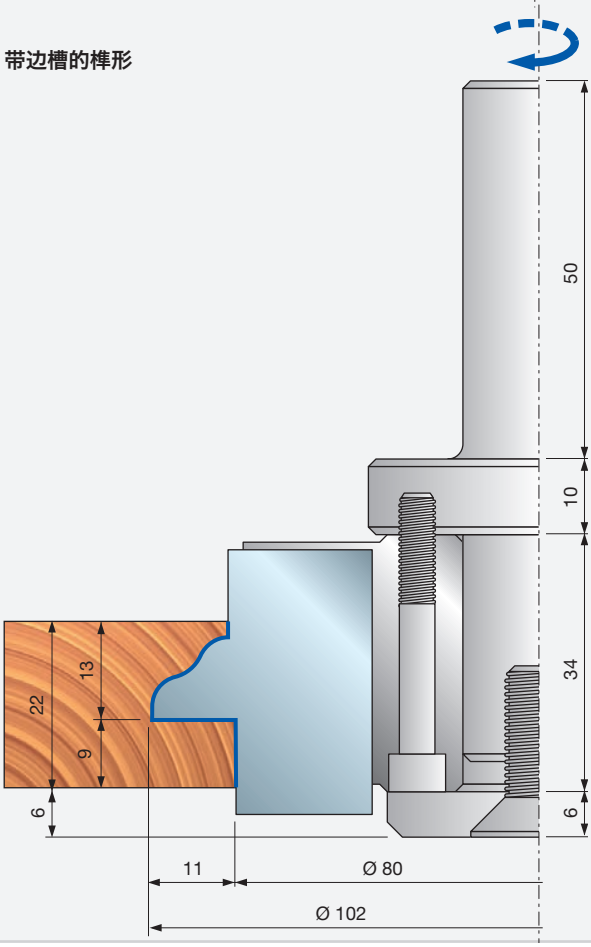

榫形 1

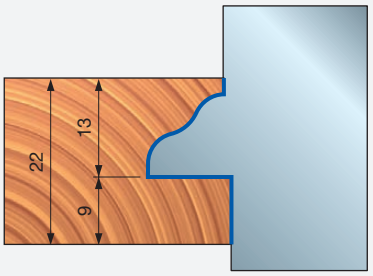

榫形 2

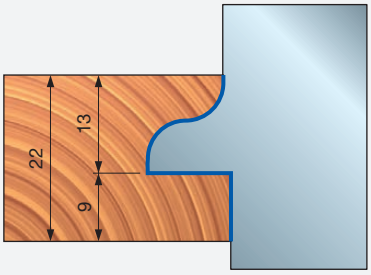

榫形 3

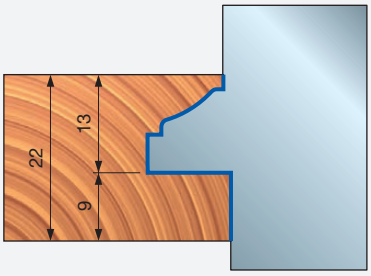

NCSEM22

数控橱柜门框廓形铣刀 — 22 毫米




数控机床

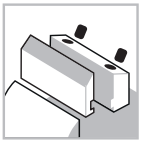
夹紧系统

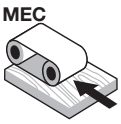

自动进料


合金刀体


软木


硬木

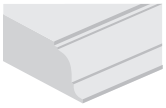
廓形加工

Performance System TECHNOLOGY

ISOprofil TECHNOLOGY

机器:
悬臂式数控镂铣机。

材料:
软木和硬木。

应用:
廓形加工。

技术信息:
数控橱柜门框廓形铣刀套装 (6 种廓形)。
- 提供带和不带凹槽的廓形。
- 22 毫米木材。
- 轻质铝合金刀体。
- 夹头和刀片需另行订购。

D 毫米	B 毫米	d 毫米	Z	最高转速 转速	锐无敌代码	商品编号
120	38	30	2	11,000	**NCSEM22A01**	F03FC15432
120	39	30	2	11,000	**NCSEM22A03**	F03FC15434

		配件	尺寸 毫米	锐无敌代码	商品编号
NCSEM AB3		刀片	14.6 x 12 x 1.5	**CG06MBA310**	F03FH02890
		楔块	13	**CN01M CA9**	F03FC01250
		螺丝	M8 x 16	**VT03M AA9**	F03FA04435
		平面倒角刀块	22 x 16 x 5	**IG51MBA305**	F03FH03022
		螺丝	M6 x 14.5	**VT16M AA9**	F03FA04476
		铣槽刀块	27 x 4 x 16	**IG04MSAA3T05**	F03FC24155
		螺丝	M6 x 14.5	**VT16M AA9**	F03FA04476
NCSEM AE3		刀片	20 x 12 x 1.5	**CG06MCA310**	F03FH02891
		楔块	15 x 16 x 8	**CN09MS AC9**	F03FC01325
		螺母	10 x 11.5 x M6	**VT20M AA9**	F03FA04497
		螺丝	M6 x 22	**VT19M AB9**	F03FA04491
		清根刀片	22.86 x 2.5	**RG02MAA305**	F03FH03041
		螺丝	M5 x 8	**VT05M AA9**	F03FA04444
NCSEM AF3		定位板	22 x 1.7 x 6.5	**VT18M GA9**	F03FA04488
		螺丝	M10 x 16	**2616M EE9**	F03FA07426
		铣槽刀块	27 x 4 x 16	**IG04MDAA3T05**	F03FC24151
		螺丝	M6 x 14.5	**VT16M AA9**	F03FA04476
		螺丝	M5 x 8	**VT05M AA9**	F03FA04444

NCSEM22A01 和 NCSEM22A03 套装适用刀具

D 毫米	B 毫米	d 毫米	Z	锐无敌代码	商品编号
112	20	30	2+2	**NCSEM AE3**	F03FC15429
112.5	19	30	2+4	**NCSEM AB3**	F03FC15426
120	22	30	2+2	**NCSEM AF3**	F03FC15430

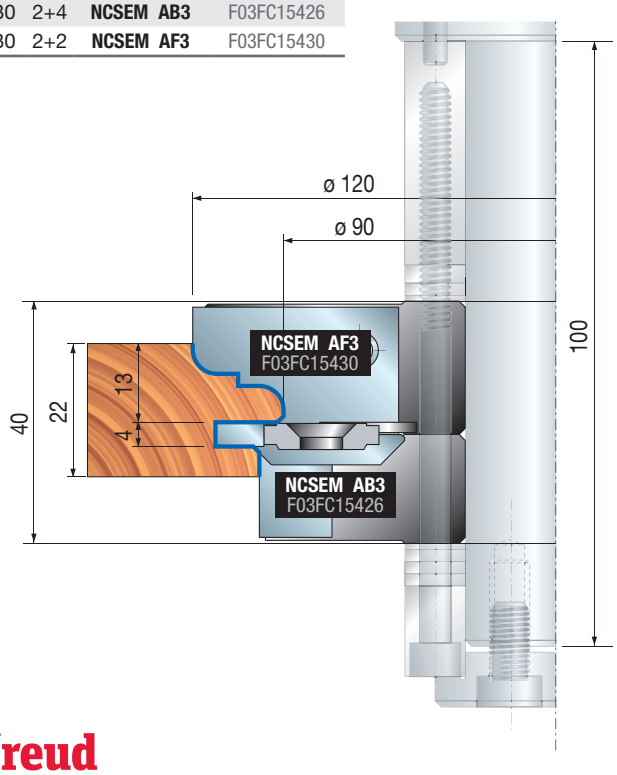

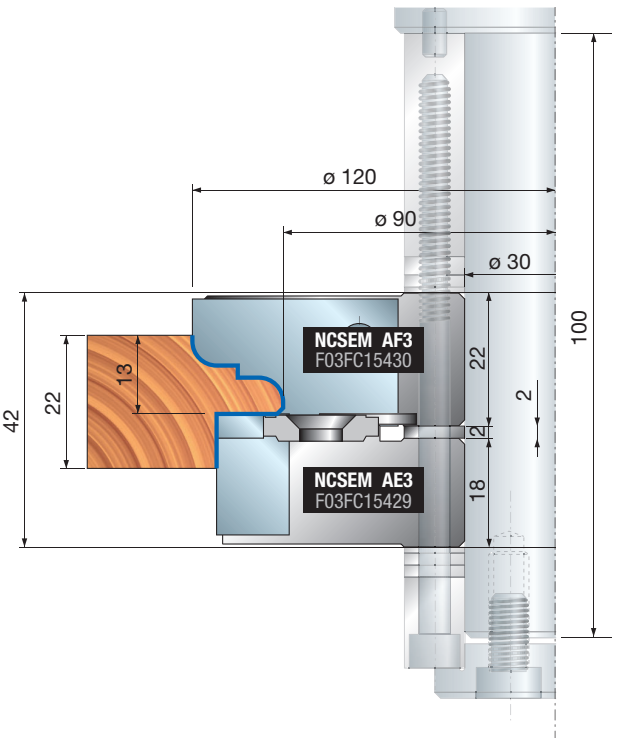

NCSEM22 数控橱柜门框廓形铣刀 — 22 毫米

廓形	备用刀片	尺寸 毫米	锐无敌代码	商品编号
1/1A	刀片	20 x 34 x 3	**CCSEMCA301**	F03FC23728
2/2A	刀片	20 x 34 x 3	**CCSEMCB301**	F03FC23729
3/3A	刀片	20 x 34 x 3	**CCSEMCC301**	F03FC23730
4/4A	刀片	20 x 34 x 3	**CCSEMCD301**	F03FC23731
5/5A	刀片	20 x 34 x 3	**CCSEMCE301**	F03FC23732
6/6A	刀片	20 x 34 x 3	**CCSEMCF301**	F03FC23733

廓形示例

廓形 1

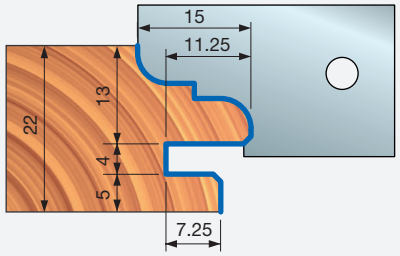

廓形 1A

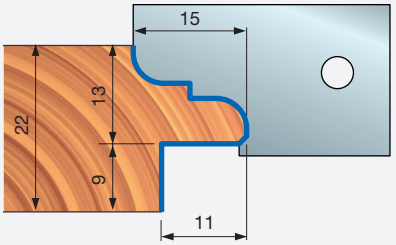

廓形 2

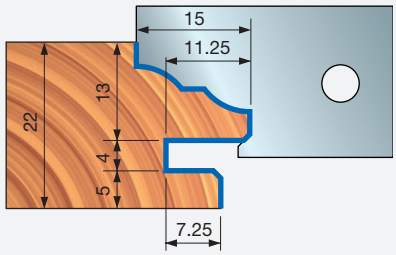

廓形 2A

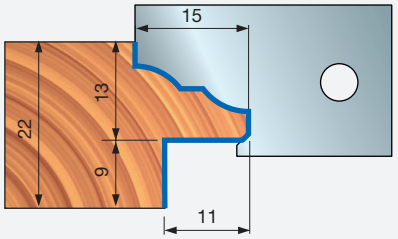

廓形 3

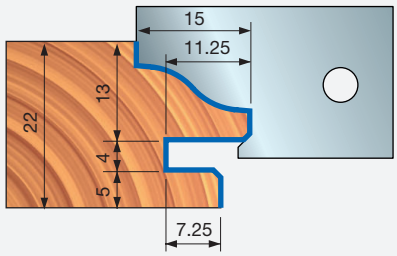

廓形 3A

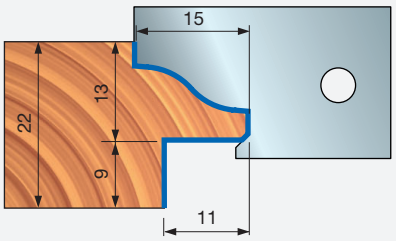

廓形 4

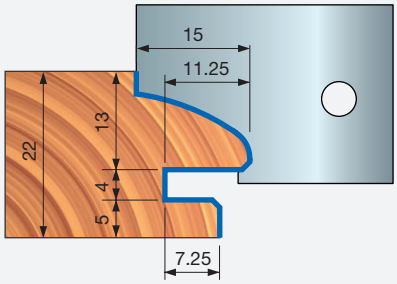

廓形 4A

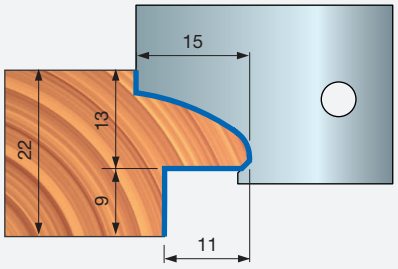

廓形 5

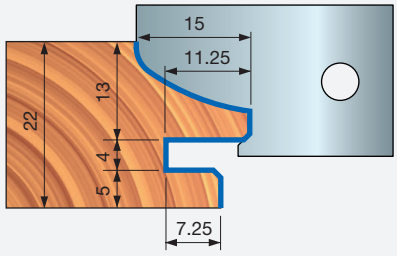

廓形 5A

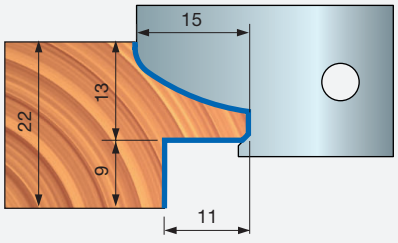

廓形 6

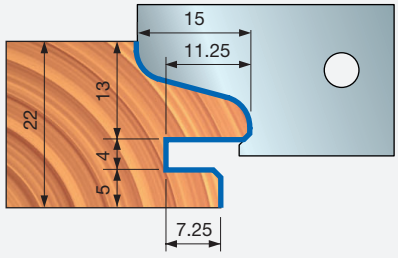

廓形 6A

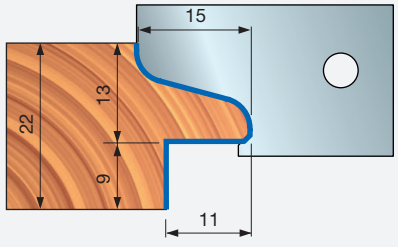



NCSEM22

数控橱柜门框榫形铣刀 — 22 毫米


数控机床

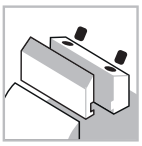
夹紧系统

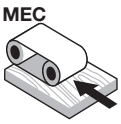

自动进料


合金刀体


软木


硬木

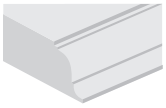
廓形加工

Performance System TECHNOLOGY

ISOprofil TECHNOLOGY

机器:
悬臂式数控镂铣机。

材料:
软木和硬木。

应用:
廓形加工。

技术信息:
数控橱柜门框廓形铣刀套装 (6 种反廓形)
(请参见 NCSEM22 廓形)。
- 提供带和不带凹槽的廓形。
- 22 毫米木材。
- 轻质铝合金刀体。
- 夹头和刀片需另行订购。

D 毫米	B 毫米	d 毫米	Z	最高转速 转速	锐无敌代码	商品编号
120	41	30	2	11,000	**NCSEM22A02**	F03FC15433
120	29	30	2	11,000	**NCSEM22A04**	F03FC15435

		配件	尺寸 毫米	锐无敌代码	商品编号
NCSEM AD3		刀片	20 x 12 x 1.5	**CG06MCA310**	F03FH02891
		楔块	16	**CN01MS DA9**	F03FC01264
		螺丝	M8 x 16	**VT03M AA9**	F03FA04435
		清根刀片	22.86 x 2.5	**RG02MAA305**	F03FH03041
		螺丝	M5 x 8	**VT05M AA9**	F03FA04444
NCSEM AG3		定位板	22 x 1.7 x 6.5	**VT18M GA9**	F03FA04488
		螺丝	M10 x 16	**2616M EE9**	F03FA07426
		清根刀块	34 x 3.5 x 16	**SR06MDBA302**	F03FC24197
		螺丝	M6 x 11.5	**VT16M AB9**	F03FA04477
		螺丝	M5 x 8	**VT05M AA9**	F03FA04444

NCSEM22A02 和 NCSEM22A04 套装适用刀具

D 毫米	B 毫米	d 毫米	Z	锐无敌代码	商品编号
112	20	30	2+2	**NCSEM AD3**	F03FC15428
120	29	30	2+2	**NCSEM AG3**	F03FC15431

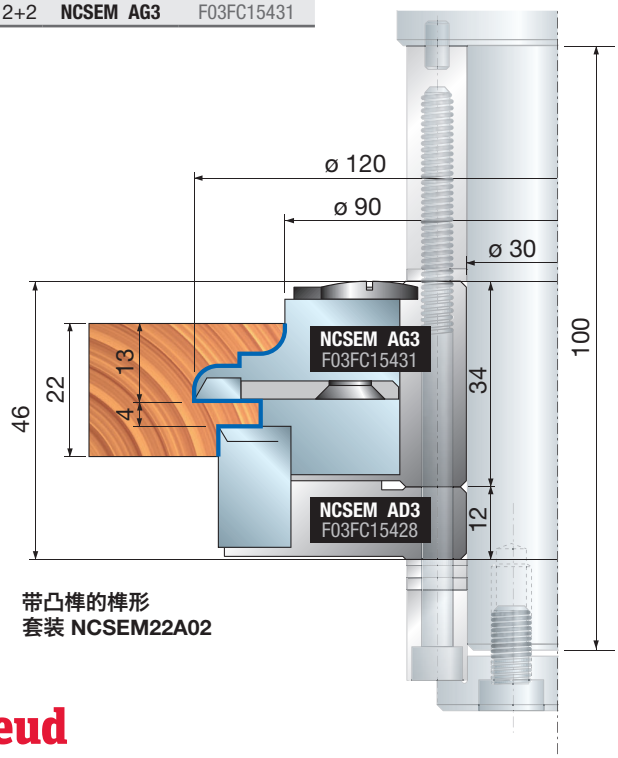

带凸榫的榫形
套装 NCSEM22A02

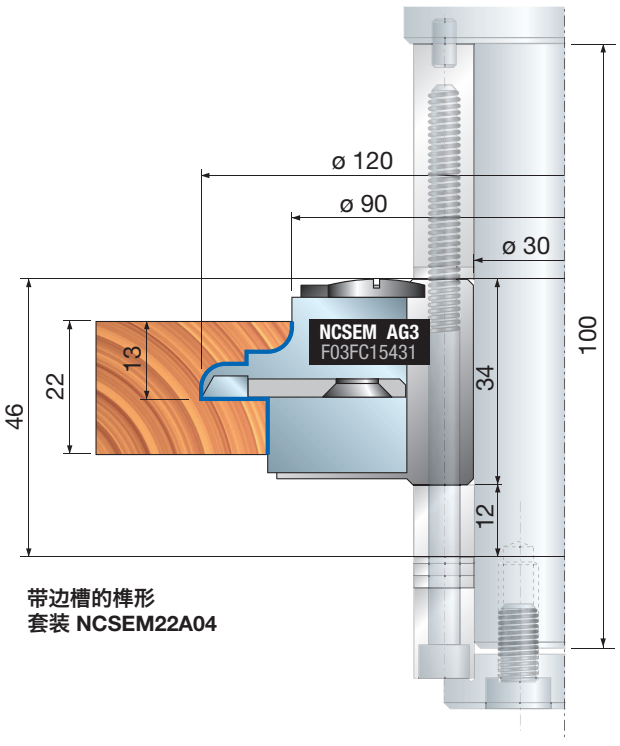

带边槽的榫形
套装 NCSEM22A04

NCSEM22 数控橱柜门框榫形铣刀 — 22 毫米

廓形	备用刀片	尺寸 毫米	锐无敌代码	商品编号
1/1A	刀片	30 x 34 x 3	**CCSEMDA301**	F03FC23734
2/2A	刀片	30 x 34 x 3	**CCSEMDB301**	F03FC23735
3/3A	刀片	30 x 34 x 3	**CCSEMDC301**	F03FC23736
4/4A	刀片	30 x 34 x 3	**CCSEMDD301**	F03FC23737
5/5A	刀片	30 x 34 x 3	**CCSEMDE301**	F03FC23738
6/6A	刀片	30 x 34 x 3	**CCSEMDF301**	F03FC23739

榫形示例

榫形 1

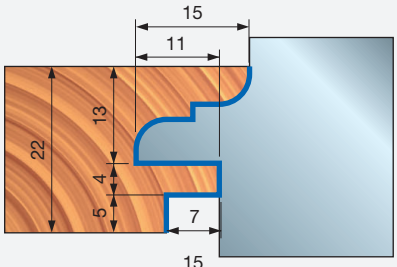

榫形 1A

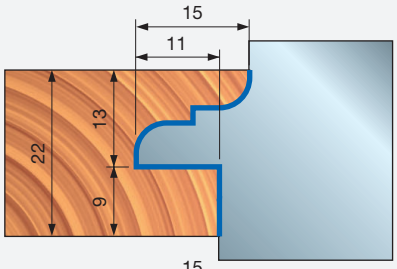

榫形 2

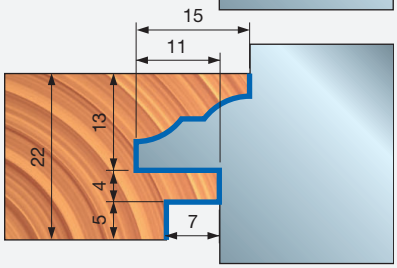

榫形 2A

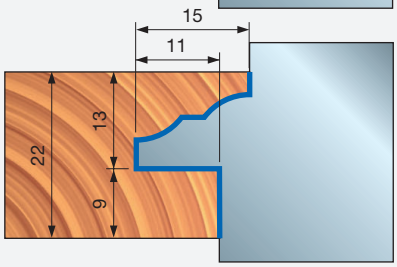

榫形 3

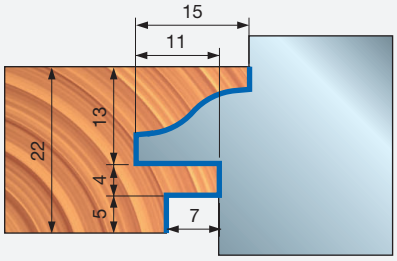

榫形 3A

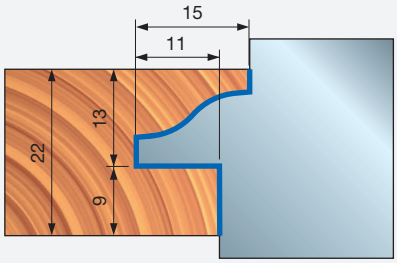

榫形 4

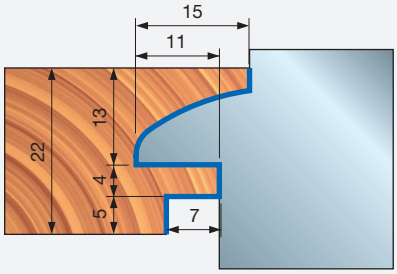

榫形 4A

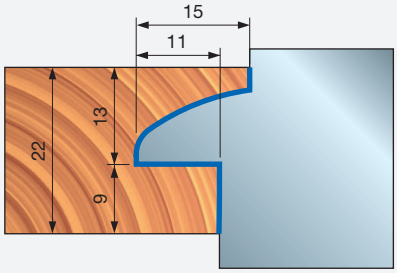

榫形 5

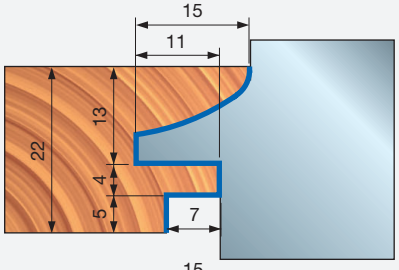

榫形 5A

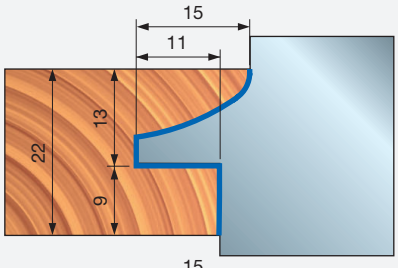

榫形 6

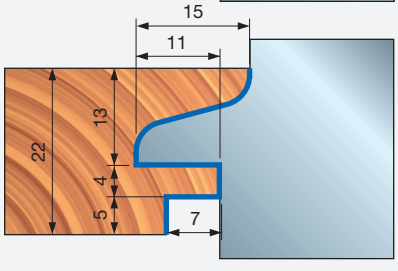

榫形 6A

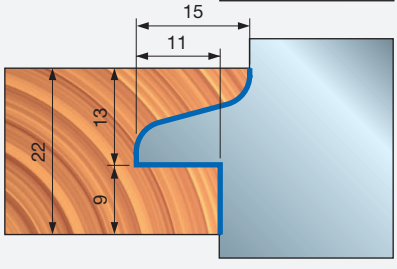



NCSEM30

数控橱柜门框廓形铣刀 — 30 毫米


数控机床

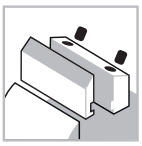
夹紧系统

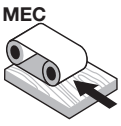

自动进料


合金刀体


软木


硬木

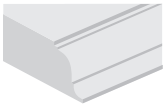
廓形加工

Performance System TECHNOLOGY

ISOprofil TECHNOLOGY

机器:
悬臂式数控镂铣机。

材料:
软木和硬木。

应用:
廓形加工。

技术信息:
数控橱柜门框廓形铣刀套装 (6 种廓形)。
- 提供带和不带凹槽的廓形。
- 30 毫米木材。
- 轻质铝合金刀体。
- 夹头和刀片需另行订购。

D 毫米	B 毫米	D 毫米	Z	最高转速 转速	锐无敌代码	商品编号
120	43	30	2	11,000	**NCSEM30A01**	F03FC15436
120	42	30	2	11,000	**NCSEM30A03**	F03FC15438

	配件	尺寸 毫米	锐无敌代码	商品编号
NCSEM AA3	定位板	22 x 1.7 x 6.5	**VT18M GA9**	F03FA04488
	螺丝	M10 x 16	**2616M EE9**	F03FA07426
	铣槽刀块	27 x 4 x 16	**IG04MDAA3T05**	F03FC24151
	螺丝	M6 x 14.5	**VT16M AA9**	F03FA04476
	螺丝	M5 x 8	**VT05M AA9**	F03FA04444
NCSEM AB3	刀片	14.6 x 12 x 1.5	**CG06MBA310**	F03FH02890
	楔块	13	**CN01M CA9**	F03FC01250
	螺丝	M8 x 16	**VT03M AA9**	F03FA04435
	平面倒角刀块	22 x 16 x 5	**IG51MBA305**	F03FH03022
	螺丝	M6 x 14.5	**VT16M AA9**	F03FA04476
	铣槽刀块	27 x 4 x 16	**IG04MSAA3T05**	F03FC24155
	螺丝	M6 x 14.5	**VT16M AA9**	F03FA04476
NCSEM AE3	刀片	20 x 12 x 1.5	**CG06MCA310**	F03FH02891
	楔块	15 x 16 x 8	**CN09MS AC9**	F03FC01325
	螺母	10 x 11.5 x M6	**VT20M AA9**	F03FA04497
	螺丝	M6 x 22	**VT19M AB9**	F03FA04491
	清根刀片	22.86 x 2.5	**RG02MAA305**	F03FH03041
	螺丝	M5 x 8	**VT05M AA9**	F03FA04444

NCSEM30A01 和 NCSEM30A03 套装适用刀具

D 毫米	B 毫米	d 毫米	Z	锐无敌代码	商品编号
112	20	30	2+2	**NCSEM AE3**	F03FC15429
112.5	19	30	2+4	**NCSEM AB3**	F03FC15426
120	28	30	2+2	**NCSEM AA3**	F03FC15425

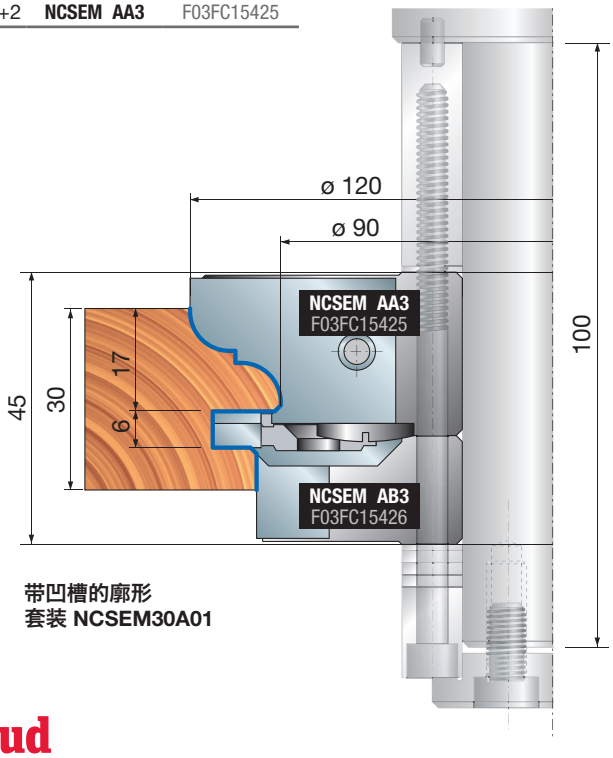

带凹槽的廓形
套装 NCSEM30A01

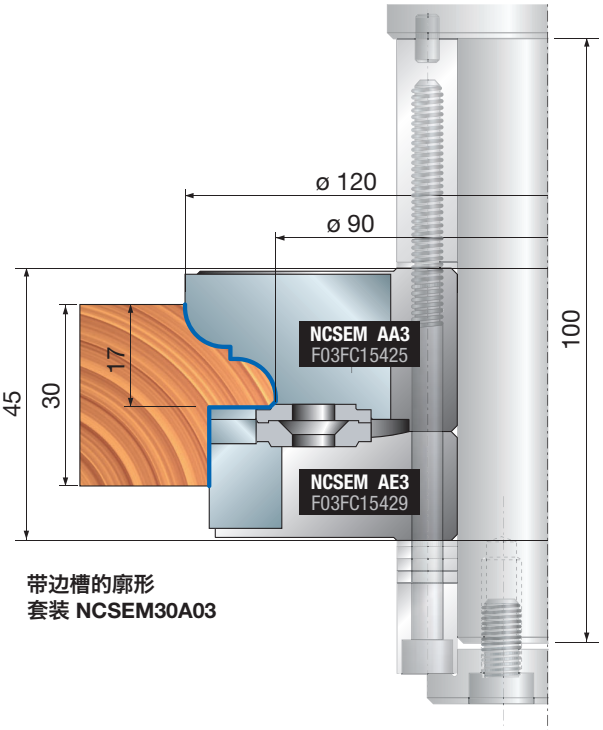

带边槽的廓形
套装 NCSEM30A03

NCSEM30 数控橱柜门框廓形铣刀 — 30 毫米

廓形	备用刀片	尺寸 毫米	锐无敌代码	商品编号
1/1A	刀片	24 x 34 x 3	CCSEMAA301	F03FC01398
2/2A	刀片	24 x 34 x 3	CCSEMAB301	F03FC23169
3/3A	刀片	24 x 34 x 3	CCSEMAC301	F03FC23657
4/4A	刀片	24 x 34 x 3	CCSEMAD301	F03FC23715
5/5A	刀片	24 x 34 x 3	CCSEMAE301	F03FC23717
6/6A	刀片	24 x 34 x 3	CCSEMAF301	F03FC23718

廓形示例

廓形 1

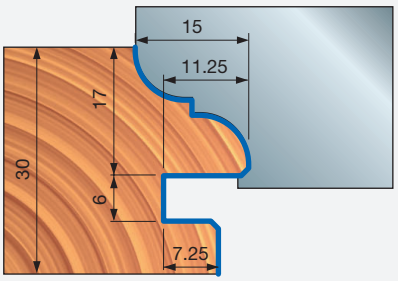

廓形 1A

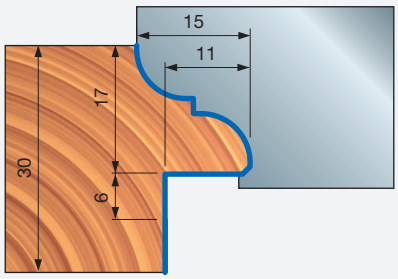

廓形 2

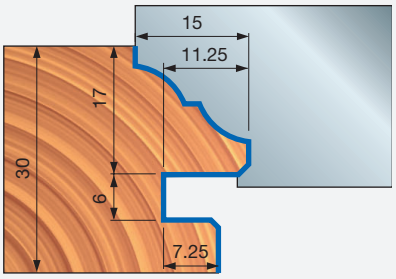

廓形 2A

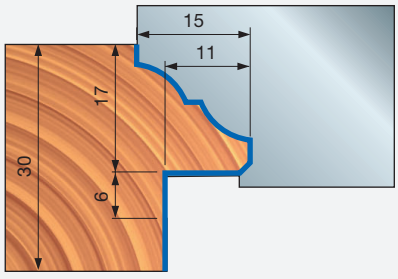

廓形 3

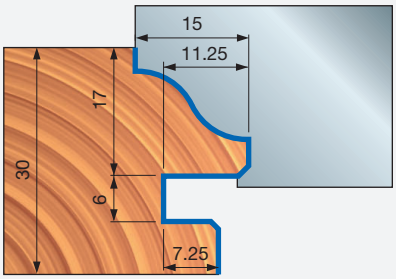

廓形 3A

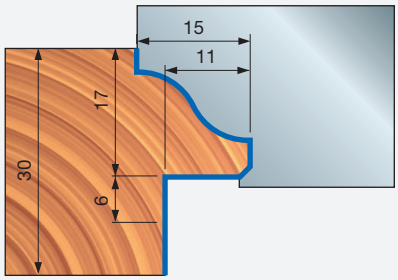

廓形 4

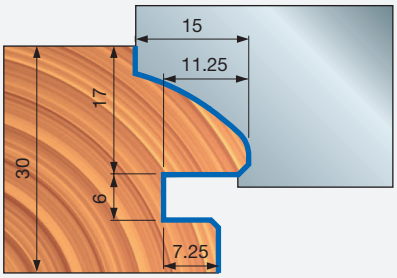

廓形 4A

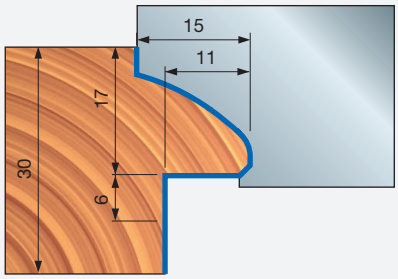

廓形 5

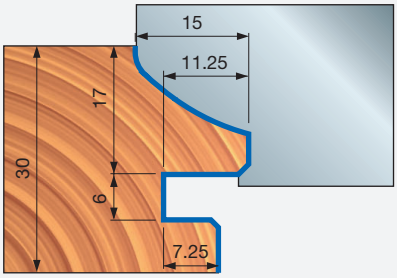

廓形 5A

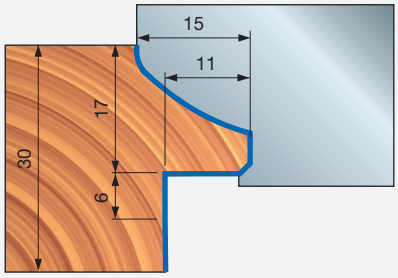

廓形 6

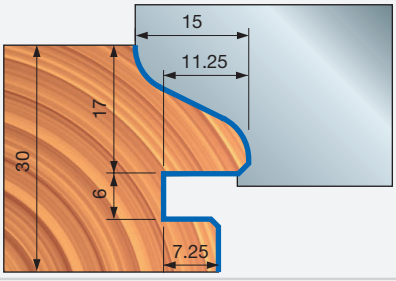

廓形 6A

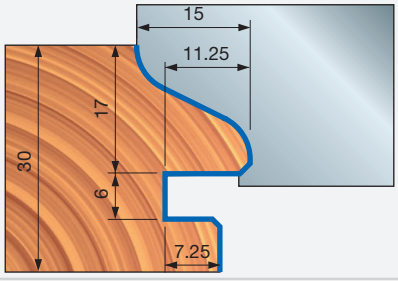



NCSEM30

数控橱柜门框榫形铣刀 — 30 毫米


数控机床

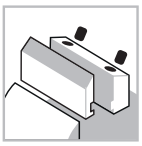
夹紧系统

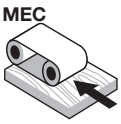

自动进料


合金刀体


软木


硬木

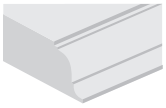
廓形加工

机器:
悬臂式数控镂铣机。

材料:
软木和硬木。

应用:
廓形加工。

技术信息:
数控橱柜门框廓形铣刀套装 (6 种反廓形)
(请参见 NCSEM22 廓形)。
- 提供带和不带凹槽的廓形。
- 30 毫米木材。
- 轻质铝合金刀体。
- 夹头和刀片需另行订购。

D 毫米	B 毫米	d 毫米	Z	最高转速 转速	锐无敌代码	商品编号
120	41	30	2	11,000	**NCSEM30A02**	F03FC15437
120	29	30	2	11,000	**NCSEM30A04**	F03FC15439

		配件	尺寸 毫米	锐无敌代码	商品编号
NCSEM AC3		定位板	22 x 1.7 x 6.5	**VT18M GA9**	F03FA04488
		螺丝	M10 x 16	**2616M EE9**	F03FA07426
		清根刀块	34 x 3.5 x 16 x 3 x 3	**SR06MDBA302**	F03FC24197
		螺丝	M6 x 11.5	**VT16M AB9**	F03FA04477
		螺丝	M5 x 8	**VT05M AA9**	F03FA04444
		刀片	14.6 x 12 x 1.5	**CG06MBA310**	F03FH02890
NCSEM AD3		楔块	13	**CN01M CA9**	F03FC01250
		螺丝	M8 x 16	**VT03M AA9**	F03FA04435
		平面倒角刀块	22 x 16 x 5	**IG51MBA305**	F03FH03022
		螺丝	M6 x 14.5	**VT16M AA9**	F03FA04476
		铣槽刀块	27 x 4 x 16	**IG04MSAA3T05**	F03FC24155

NCSEM30A02 和 NCSEM30A04 套装适用刀具

D 毫米	B 毫米	d 毫米	Z	锐无敌代码	商品编号
112	20	30	2+2	**NCSEM AD3**	F03FC15428
120	34	30	2+2	**NCSEM AC3**	F03FC15427

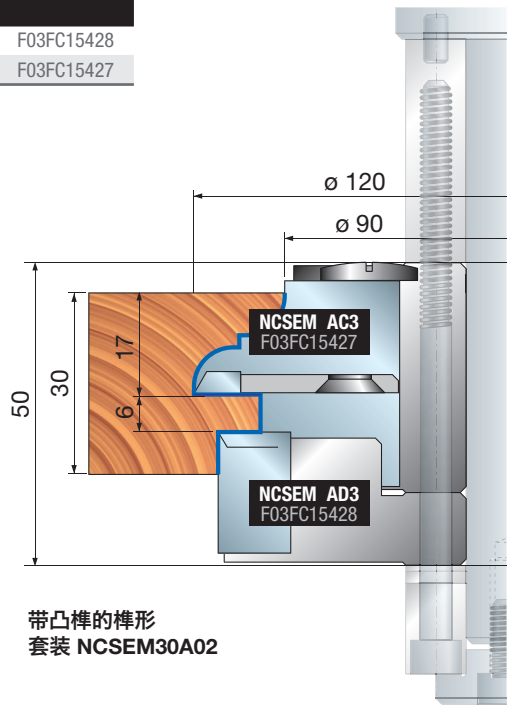

带凸榫的榫形
套装 NCSEM30A02

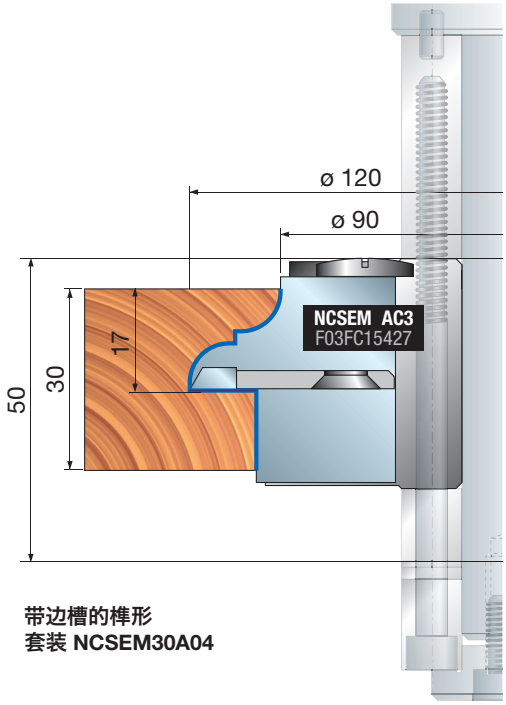

带边槽的榫形
套装 NCSEM30A04

NCSEM30 数控橱柜门框榫形铣刀 — 30 毫米

廓形	备用刀片	尺寸 毫米	锐无敌代码	商品编号
1/1A	刀片	24 x 34 x 3	**CCSEMAA301**	F03FC01398
2/2A	刀片	24 x 34 x 3	**CCSEMAB301**	F03FC23169
3/3A	刀片	24 x 34 x 3	**CCSEMAC301**	F03FC23657
4/4A	刀片	24 x 34 x 3	**CCSEMAD301**	F03FC23715
5/5A	刀片	24 x 34 x 3	**CCSEMAE301**	F03FC23717
6/6A	刀片	24 x 34 x 3	**CCSEMAF301**	F03FC23718

榫形示例

榫形 1

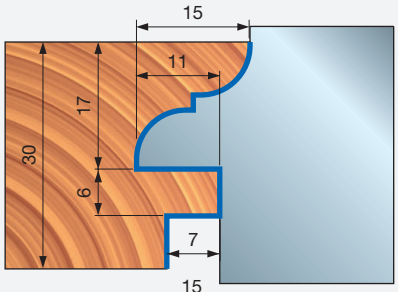

榫形 1A

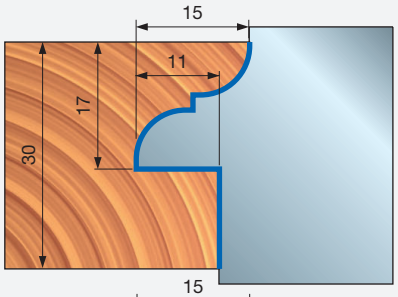

榫形 2

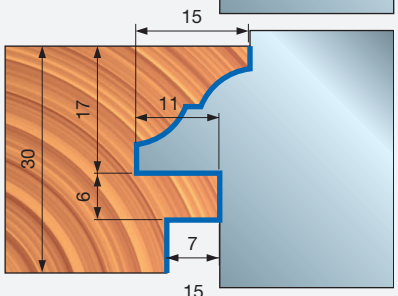

榫形 2A

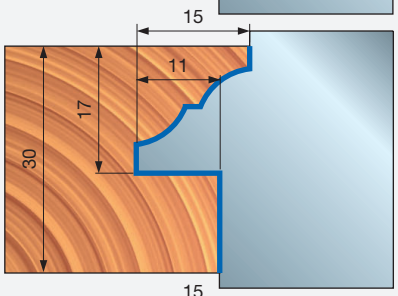

榫形 3

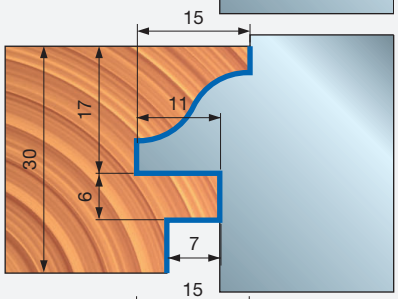

榫形 3A

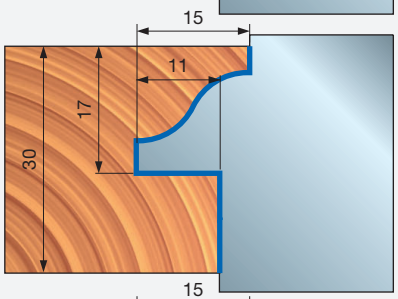

榫形 4

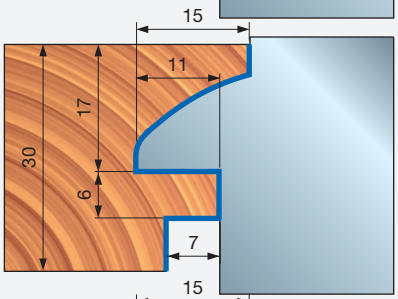

榫形 4A

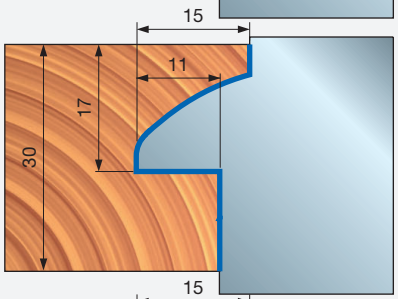

榫形 5

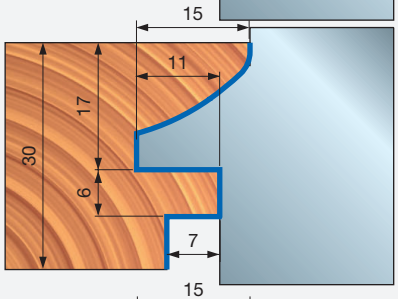

榫形 5A

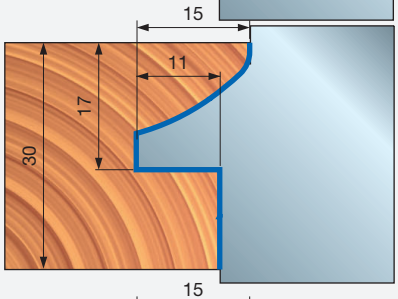

榫形 6

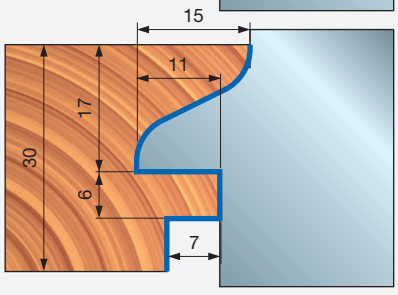

榫形 6A

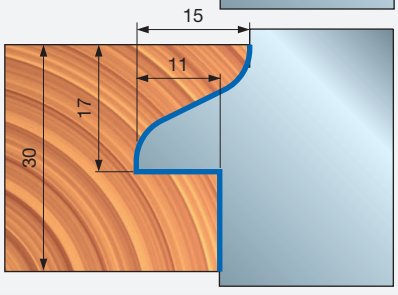



TD54MD 数控门芯板多廓形镂铣刀


数控机床

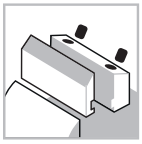
夹紧系统

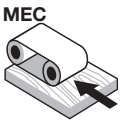

自动进料


合金刀体


软木


硬木


刨花板

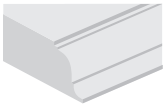
廓形加工

Performance System TECHNOLOGY

ISOprofil TECHNOLOGY

机器:
悬臂式数控镂铣机。

材料:
软木、硬木和刨花板。

应用:
廓形加工。

技术信息:
高性能芯板镂铣刀可提供 9 种不同廓形的刀片。
- 2+2 切削设计，可实现出色加工效果。
- 轻质铝合金刀体。
- 20x50 毫米刀柄。
- 刀片需单独订购。

D 毫米	A 毫米	d 毫米	Z	最高转速 转速	锐无敌代码	商品编号
140	20 x 50	20	2+2	9,600	**TD54MD AA3**	F03FC22230
140	20 x 50	20	2+2	9,600	**TD54MD BA3**	F03FC22204

		配件	尺寸 毫米	锐无敌代码	商品编号
AA3		楔块	42.9 x 18 x 7.8	**CN54M AA9**	F03FC22200
		楔块	16.6 x 21.3 x 8.5	**CN54M AB9**	F03FC22201
BA3		楔块	42.8 x 16.7 x 7.8	**CN54M BA9**	F03FC22202
		楔块	16.5 x 21.8 x 8.5	**CN54M BB9**	F03FC22203
		螺丝	M10 x 18	**VT03M CC9**	F03FA04438
		螺丝	M8 x 10 x 22	**VT08M AD9**	F03FA04456
		螺丝	M5 x 7 x 18	**VT08M AE9**	F03FA04457
		艾伦内六角扳手	5	**CB03M EA9**	F03FA00169
		夹头	20 x 33 x 93	**AP08M DA9**	F03FC00579

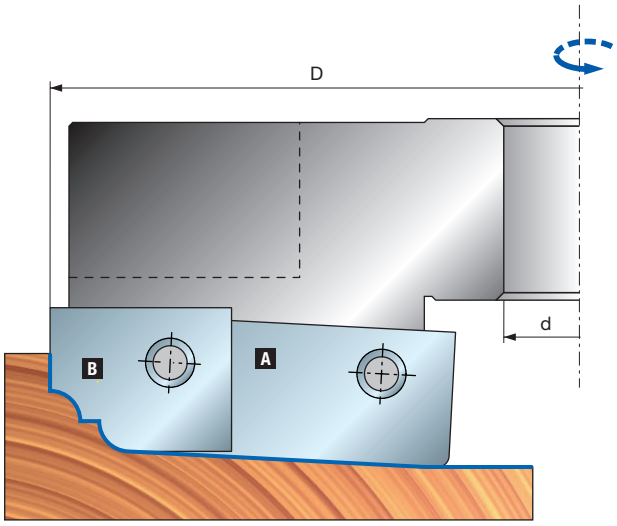

TD54MD 数控门芯板多廓形镂铣刀

TD54MD AA3 刀片

廓形	备用刀片	尺寸 毫米	锐无敌代码	商品编号
1	刀片 A	64 x 20 x 3	CT54MDBA301	F03FC24069
	刀片 B	19 x 24 x 3	CT54MDAA301	F03FC24061
2	刀片 A	64 x 20 x 3	CT54MDBB301	F03FC24070
	刀片 B	19 x 24 x 3	CT54MDAA301	F03FC24061
3	刀片 A	64 x 20 x 3	CT54MDBC301	F03FC24071
	刀片 B	19 x 24 x 3	CT54MDAC301	F03FC24062
4	刀片 A	64 x 20 x 3	CT54MDBD301	F03FC24072
	刀片 B	19 x 24 x 3	CT54MDAD301	F03FC24063
5	刀片 A	64 x 20 x 3	CT54MDBE301	F03FC24073
	刀片 B	19 x 24 x 3	CT54MDAE301	F03FC24064

TD54MD BA3 刀片

廓形	备用刀片	尺寸 毫米	锐无敌代码	商品编号
6	刀片 A	64 x 20 x 3	CT54MDBF301	F03FC24074
	刀片 B	19 x 24 x 3	CT54MDAF301	F03FC24065
7	刀片 A	64 x 20 x 3	CT54MDBG301	F03FC24075
	刀片 B	19 x 24 x 3	CT54MDAG301	F03FC24066
8	刀片 A	64 x 20 x 3	CT54MDBH301	F03FC24076
	刀片 B	19 x 24 x 3	CT54MDAH301	F03FC24067
9	刀片 A	64 x 20 x 3	CT54MDBL301	F03FC24077
	刀片 B	19 x 24 x 3	CT54MDAL301	F03FC24068

榫形示例

廓形 1

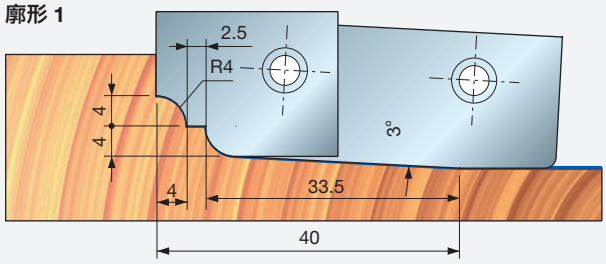

廓形 2

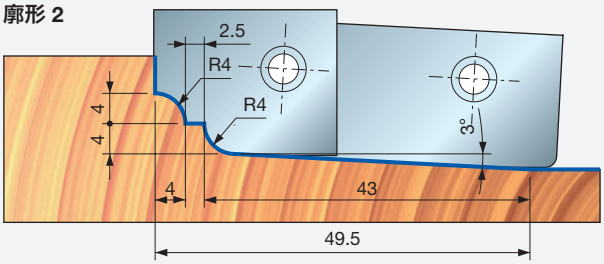

廓形 3

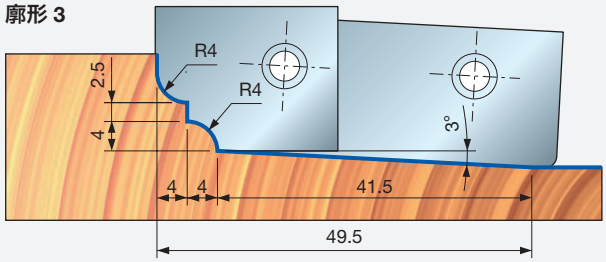

廓形 4

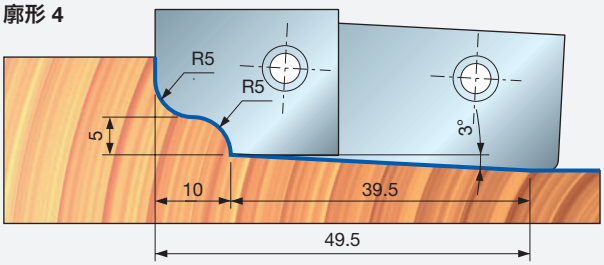

廓形 5

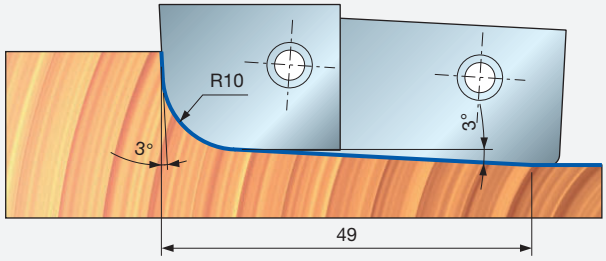

廓形 6

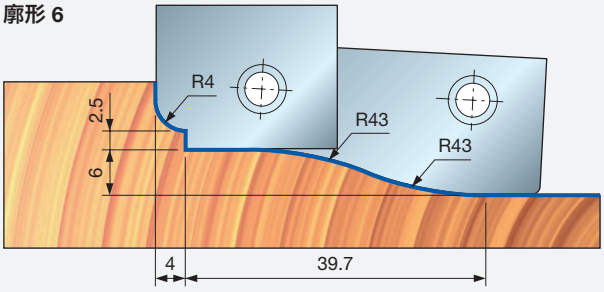

廓形 7

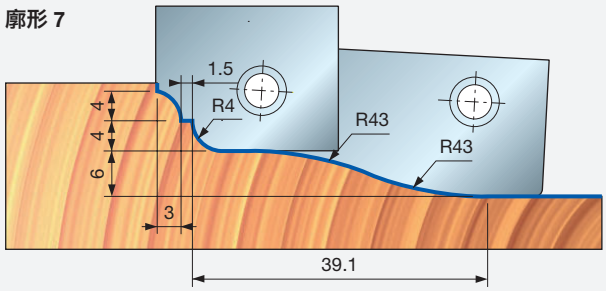

廓形 8

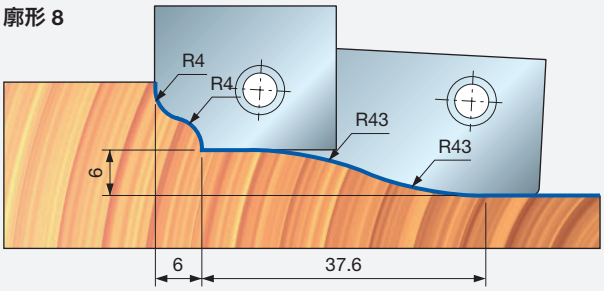

廓形 9

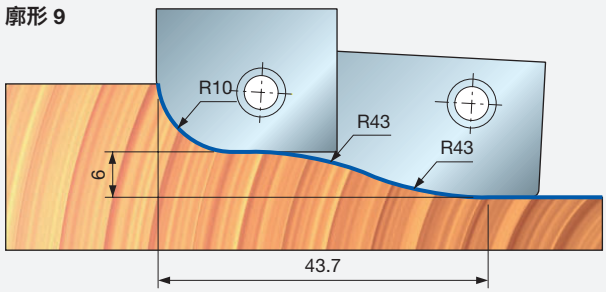



NC92M 配有成型刀片的数控铣刀


数控机床

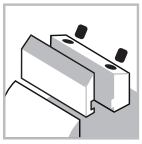
夹紧系统

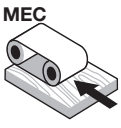

自动进料


合金刀体


软木


硬木


刨花板


中密度板

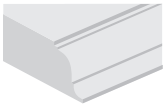
廓形加工


平刨加工

D 毫米	B 毫米	d 毫米	最高转速 转速	锐无敌代码	商品编号
120	30	30	10,000	**NC92M 100***	F03FC15469

	配件	尺寸 毫米	锐无敌代码	商品编号
	楔块	30.7 x 28 x 8	**CN13M CC9**	F03FC01391
	楔块	50 x 28 x 8	**CN13M CD9**	F03FC01392
	螺丝	M10 x 18	**VT03M CC9**	F03FA04438
	螺丝	M5 x 7 x 18	**VT08M AE9**	F03FA04457
	艾伦内六角扳手	5	**CB03M EA9**	F03FA00169

机器：
悬臂式数控镂铣机。

材料：
软木、硬木、木基板材和中密度板。

应用：
廓形加工和平刨加工。

技术信息：
高性能数控刀具套装，配有 8 种圆弧和斜面廓形刀片。
- 轻质铝合金刀体。
- 夹头和刀片需另行订购。

最小调整尺寸

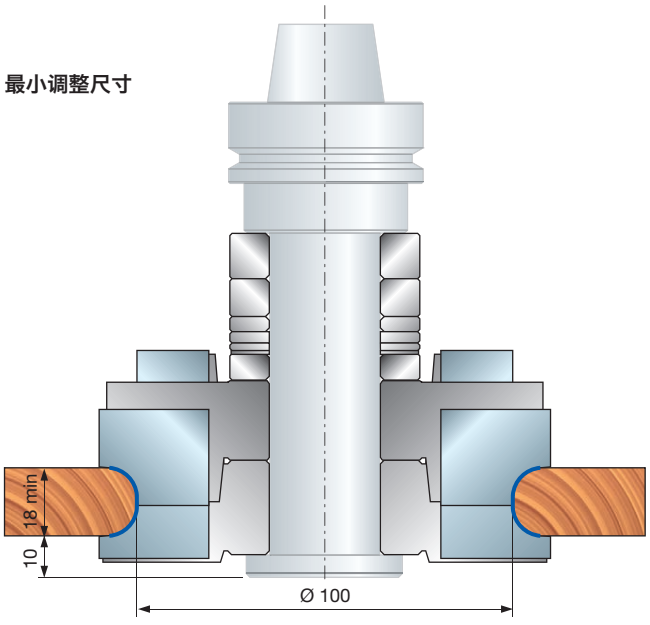

最大调整尺寸

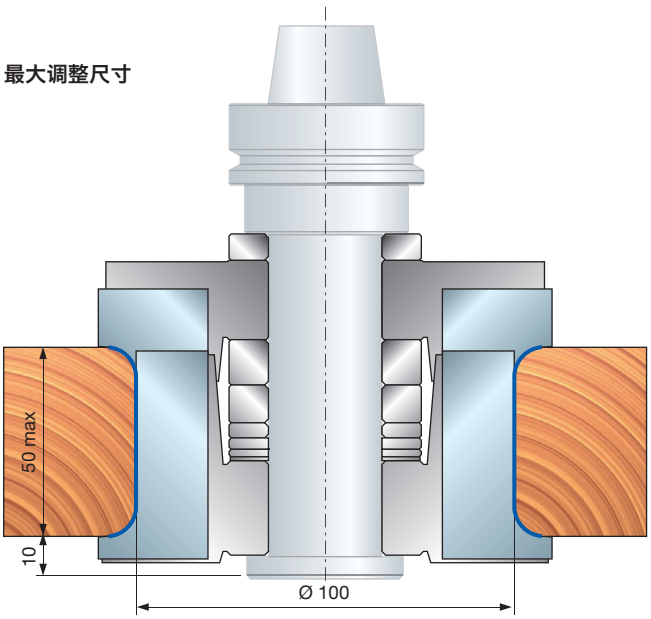

NC92M 套装适用刀具

廓形	备用刀片	尺寸 毫米	锐无敌代码	商品编号
1	刀片	35 x 30 x 3 3x45°	**CC92M1T0101**	F03FC23793
2	刀片	35 x 30 x 3 5x45°	**CC92M1T0201**	F03FC23794
3	刀片	35 x 30 x 3 R=3	**CC92M1T0301**	F03FC23795
4	刀片	35 x 30 x 3 R=4	**CC92M1T0401**	F03FC23796
5	刀片	35 x 30 x 3 R=5	**CC92M1T0501**	F03FC23797
6	刀片	35 x 30 x 3 R=6	**CC92M1T0601**	F03FC23798
7	刀片	35 x 30 x 3 R=7	**CC92M1T0701**	F03FC23799
8	刀片	35 x 30 x 3 R=8	**CC92M1T0801**	F03FC23800

廓形	备用刀片	尺寸 毫米	锐无敌代码	商品编号
1	刀片	55 x 30 x 3 3x45°	**CC92M2T0101**	F03FC23801
2	刀片	55 x 30 x 3 5x45°	**CC92M2T0201**	F03FC23802
3	刀片	55 x 30 x 3 R=3	**CC92M2T0301**	F03FC23803
4	刀片	55 x 30 x 3 R=4	**CC92M2T0401**	F03FC23804
5	刀片	55 x 30 x 3 R=5	**CC92M2T0501**	F03FC23805
6	刀片	55 x 30 x 3 R=6	**CC92M2T0601**	F03FC23806
7	刀片	55 x 30 x 3 R=7	**CC92M2T0701**	F03FC23807
8	刀片	55 x 30 x 3 R=8	**CC92M2T0801**	F03FC23808

榫形示例

廓形 1

成形所用刀片：
CC92M1T0101 + CC92M2T0101

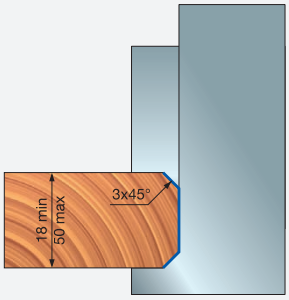

廓形 2

成形所用刀片：
CC92M1T0201 + CC92M2T0201

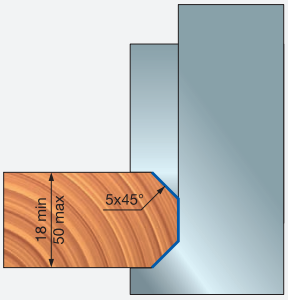

廓形 3

成形所用刀片：
CC92M1T0301 + CC92M2T0301

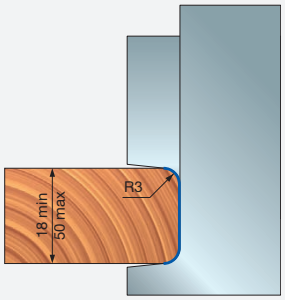

廓形 4

成形所用刀片：
CC92M1T0401 + CC92M2T0401

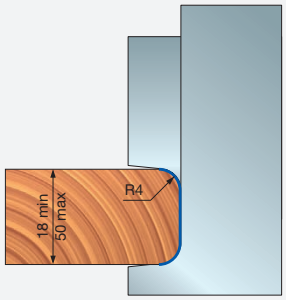

廓形 5

成形所用刀片：
CC92M1T0501 + CC92M2T0501

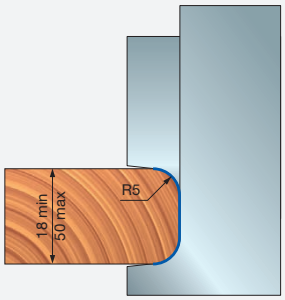

廓形 6

成形所用刀片：
CC92M1T0601 + CC92M2T0601

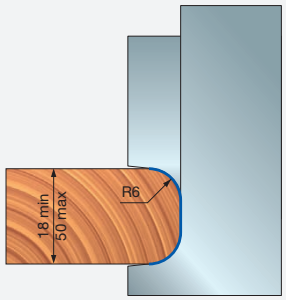

廓形 7

成形所用刀片：
CC92M1T0701 + CC92M2T0701

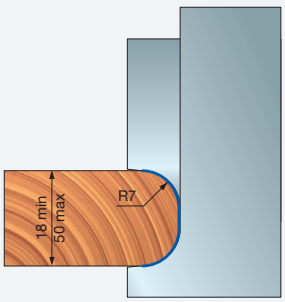

廓形 8

成形所用刀片：
CC92M1T0801 + CC92M2T0801

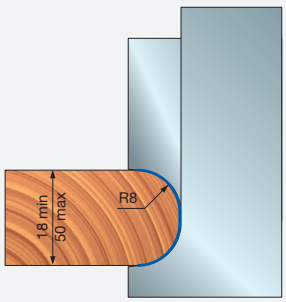

产品 **NC92M 100** 未附夹头 (关于夹头的参考信息，请参见附件产品目录)。

订购示例：	**NC92M 100**	组	1 件
	CC92M1T0101	刀片	2 件
	CC92M2T0101	刀片	2 件
	MP05M AE9	夹头	1 件

NC93M 数控指接铣刀




数控机床

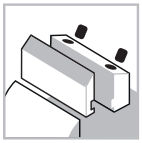
夹紧系统

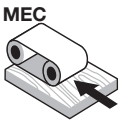

自动进料


合金刀体


软木


硬木

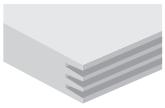
指接加工

Performance System TECHNOLOGY

机器:
悬臂式数控镂铣机。

材料:
软木和硬木。

应用:
指接加工。

技术信息:
可调节数控刀具套装，适用于指接加工。
- 40 至 80 毫米的木材。
- 带有调节系统以调整正常、过紧或过松指接。
- 刀具可左右旋转。
- 轻质铝合金刀体。
- 夹头和刀片需另行订购。

D 毫米	B 毫米	d 毫米	最高转速 转速	锐无敌代码	商品编号
120	30	30	10,000	**NC93M 100***	F03FC15472

	配件	尺寸 毫米	锐无敌代码	商品编号
	楔块	41 x 17 x 8	**CN11M B410**	F03FC01351
	螺丝	M4 x 6	**2602M CE9**	F03FA07349
	螺丝	M10 x 18	**VT03M CC9**	F03FA04438
	螺丝	M5 x 7 x 18	**VT08M AE9**	F03FA04457
	螺丝	18 x 7 x M6	**VT08M AG9**	F03FC20653
	垫片	50 x 5.8 x 30	**AN04M AC9**	F03FC00500
	艾伦内六角扳手	2	**2619M BA9**	F03FA07431
	艾伦内六角扳手	5	**CB03M EA9**	F03FA00169

廓形	备用刀片	尺寸 毫米	锐无敌代码	商品编号
	刀片	45 x 30 x 3	**CW24MAAA301**	F03FC24128
	刀片	45 x 30 x 3	**CW24MBAA301**	F03FC24129

套装 NC93M 100 适用刀具

D 毫米	B 毫米	D 毫米	Z	锐无敌代码	商品编号
120	52	30	2	**NC93M100-1**	F03FC15473
120	55	30	2	**NC93M100-2**	F03FC15474

调整示例：

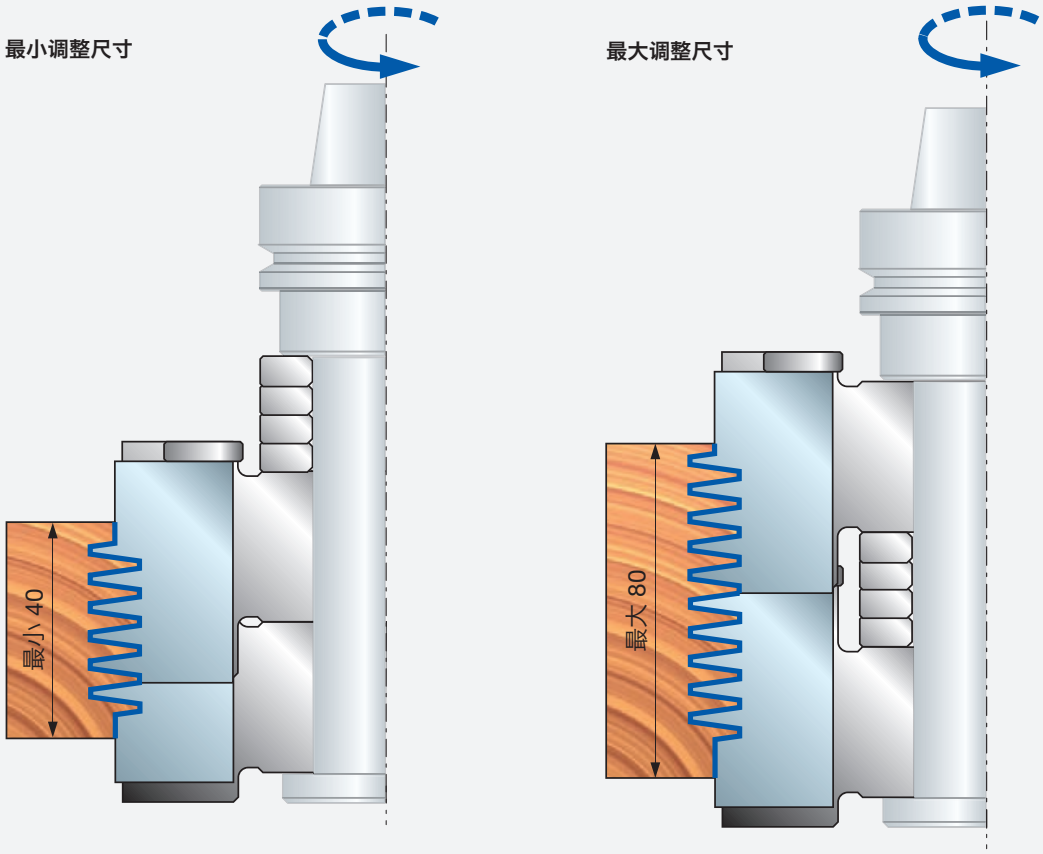

请遵循以下说明：

- 旋转调节螺钉前，必须先拧松夹紧螺钉。
- 顺时针旋转调节螺钉，螺钉的松紧度逐渐增大 (调节螺钉上的一个旋转刻度相当于调节 1/10 毫米)。刀具的调节基准是 0:0 (调节螺丝与刀体上的值均为“0”)。该调节校准会使指接加紧。
- 逆时针旋转调节螺钉，以拧松指接。

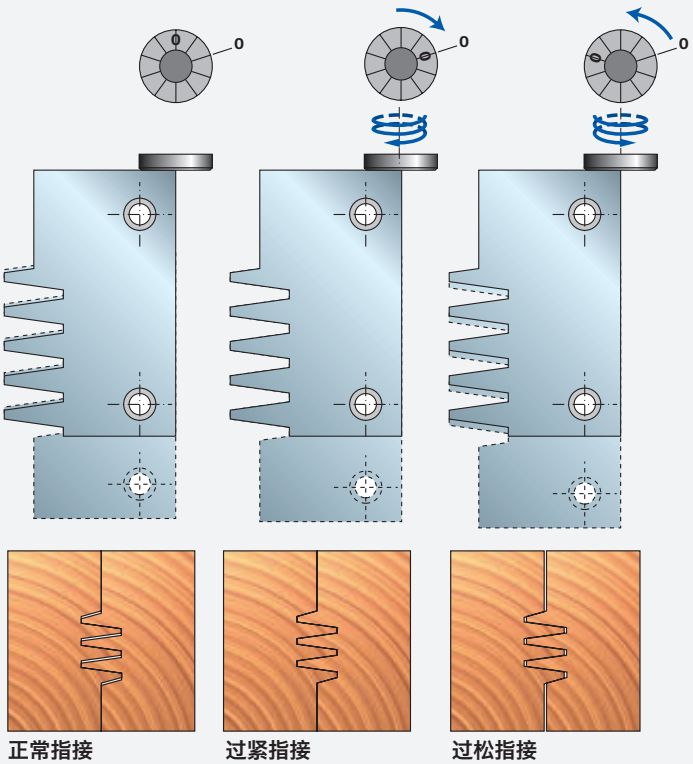

NC94MGC13 数控指接铣刀




数控机床

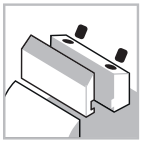
夹紧系统

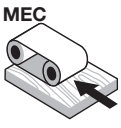

自动进料


合金刀体


软木


硬木

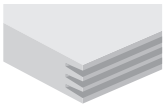
指接加工

机器:
悬臂式数控镂铣机。

材料:
软木和硬木。

应用:
指接加工。

技术信息:
可调节数控刀具套装，适用于指接加工。
- 44 至 92 毫米的木材。
- 带有调节系统以调整正常、过紧或过松指接。
- 刀具可左右旋转。
- 轻质铝合金刀体。
- 夹头和刀片需另行订购。

D 毫米	B 毫米	d 毫米	Z	最高转速 转速	锐无敌代码	商品编号
120	107	30	2	11,000	NC94MGC13-D	F03FC23626
120	107	30	2	11,000	NC94MGC13-S	F03FC23627

	配件	尺寸 毫米	锐无敌代码	商品编号
	垫片	50 x 5.8 x 30	AN01MA0589	F03FC00039
	垫片	50 x 23 x 30	AN01MA2309	F03FC00057
	钢销	4 x 10	2601M AB9	F03FA07326
	钢销	2.5 x 6	2601M AV9	F03FA07342
	螺丝	M5 x 90	2607M CS9	F03FA18898
	楔块	53.5 x 32.5 x 8	CN94M 001	F03FC23364
	楔块	53.5 x 32.5 x 8	CN94M 002	F03FC23365
	螺丝	18 x 7 x M6	VT08M AG9	F03FC20653
	螺丝	M4 x 6	2602M CE9	F03FA07349
	螺丝	M10 x 16	2616M EE9	F03FA07426

	廓形	备用刀片	尺寸 毫米	锐无敌代码	商品编号
001		刀片	55 x 29 x 3	CW94M00101	-
002		刀片	55 x 29 x 3	CW94M00201	-

套装 NC93M 100 适用刀具

D 毫米	B 毫米	d 毫米	Z	锐无敌代码	商品编号
120	59	30	2	NC94M 001	F03FC23620
120	59	30	2	NC94M 002	F03FC23621

调整示例:

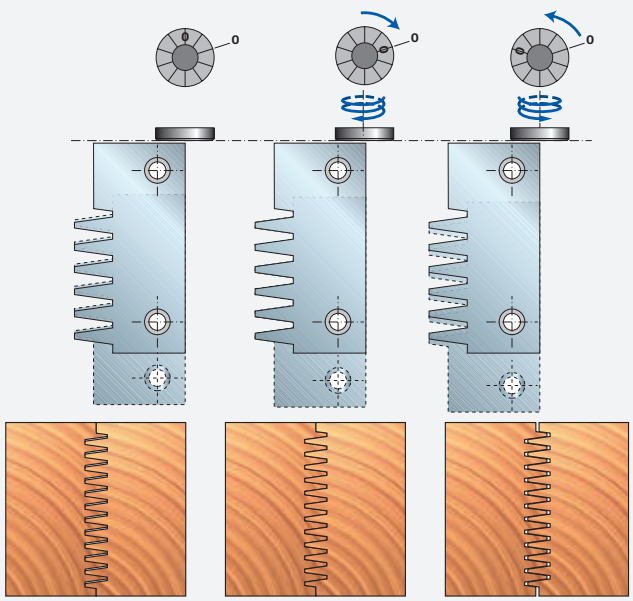
正常指接　过紧指接　过松指接

廓形 NC94MGC13-D

廓形

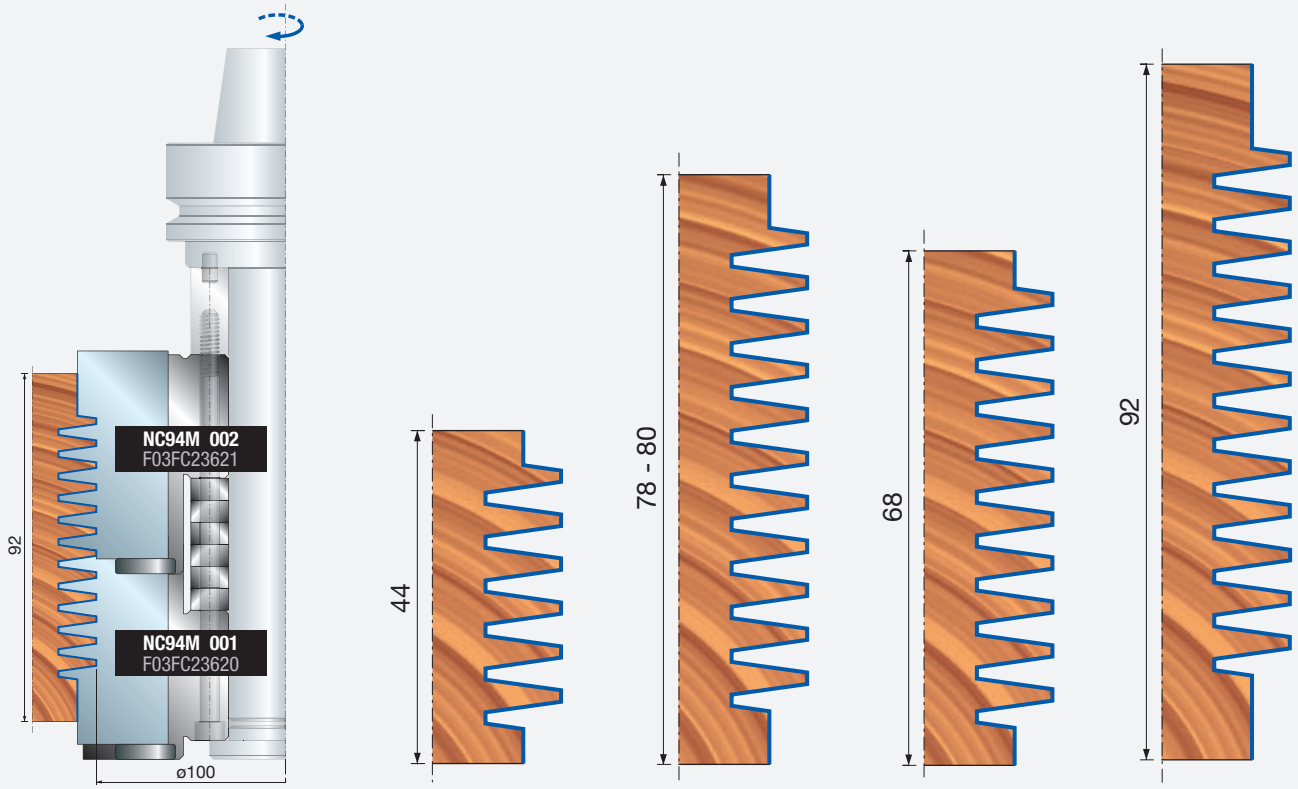

榫形 NC94MGC13-S

榫形

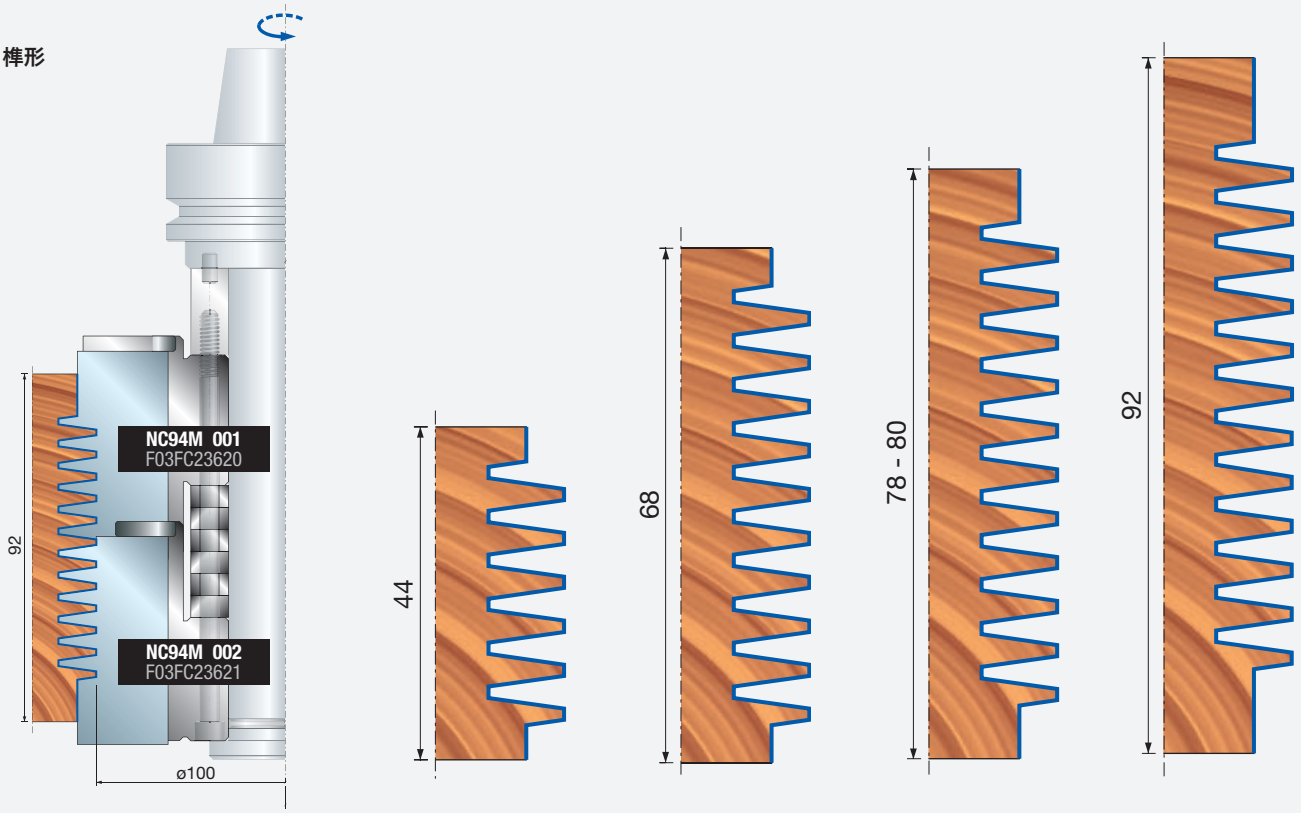

钻孔加工



PF03MD PF03MS 硬质合金多功能钻头 — 螺丝孔

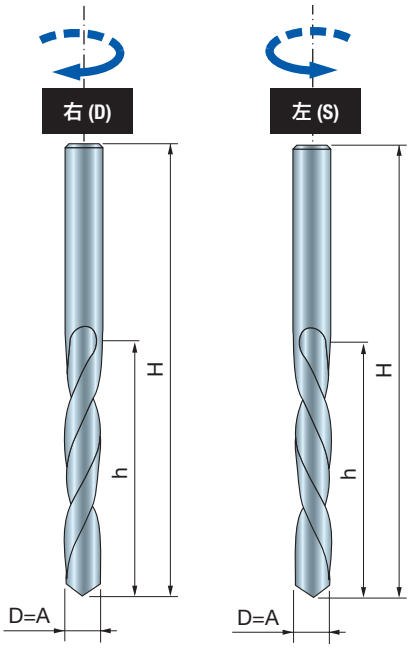

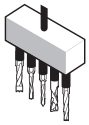

排钻



软木　硬木　刨花板　贴面刨花板　中密度板　贴面中密度板　胶合板



盲孔　通孔

机器：
钻孔机，排钻和数控机床。

材料：
软木、硬木、木基板材和中密度板。

应用：
钻孔。

技术信息：
适用于螺丝孔的硬质合金钻头。
• 配双螺旋背隙角结构。

D 毫米	h 毫米	H 毫米	A 毫米	Z	锐无敌代码	商品编号
2	24	49	2	2	**PF03MD PA3**	F03FA02055
2.5	24	49	2.5	2	**PF03MD QA3**	F03FA02056
3	30	55	3	2	**PF03MD RA3**	F03FA02057
3.2	30	55	3.2	2	**PF03MD SA3**	F03FA02058
3.5	30	55	3.5	2	**PF03MD TA3**	F03FA02059
4	30	55	4	2	**PF03MD ZA3**	F03FA02062
4.5	35	60	4.5	2	**PF03MD UA3**	F03FA02060
5	35	60	5	2	**PF03MD VA3**	F03FA02061
2	24	49	2	2	**PF03MS PA3**	F03FA02063
2.5	24	49	2.5	2	**PF03MS QA3**	F03FA02064
3	30	55	3	2	**PF03MS RA3**	F03FA02065
3.2	30	55	3.2	2	**PF03MS SA3**	F03FA02066
3.5	30	55	3.5	2	**PF03MS TA3**	F03FA02067
4	30	55	4	2	**PF03MS ZA3**	F03FA02070
4.5	35	60	4.5	2	**PF03MS UA3**	F03FA02068
5	35	60	5	2	**PF03MS VA3**	F03FA02069

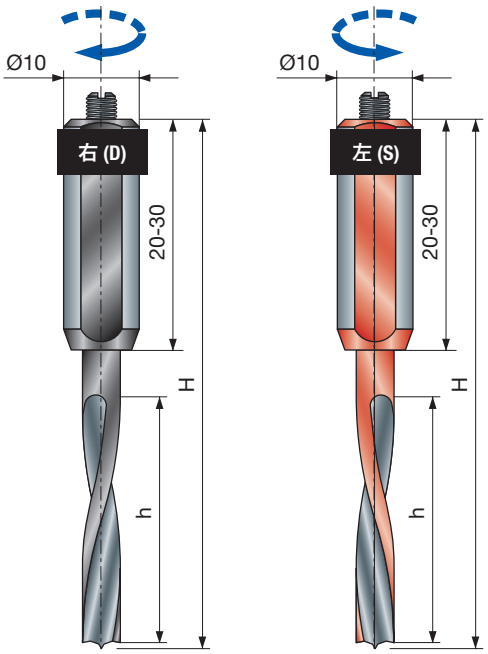

PF26MD
PF26MS

盲孔销孔钻

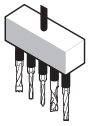

排钻



软木　硬木　刨花板　贴面刨花板　中密度板　贴面中密度板　胶合板

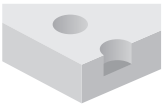

盲孔

机器：
钻孔机，排钻和数控机床。

材料：
软木、硬木、木基板材和中密度板。

应用：
钻孔。

技术信息：
硬质合金销孔钻，适用于盲孔。
- 硬质合金钻头，带中心定位和圆柱形钢柄以及 M5 x 10 毫米调节螺丝。

D 毫米	h 毫米	H 毫米	A 毫米	Z	锐无敌代码	商品编号
3	22	70	10 x 33	2	**PF26MD VC3**	F03FA13217
4	27	70	10 x 30	2	**PF26MD ZC3**	F03FA03016
5	33	70	10 x 30	2	**PF26MD AC3**	F03FA03013
6	33	70	10 x 30	2	**PF26MD BC3**	F03FA03014
8	33	70	10 x 20	2	**PF26MD DC3**	F03FA03015
3	22	70	10 x 33	2	**PF26MS VC3**	F03FA13218
4	27	70	10 x 30	2	**PF26MS ZC3**	F03FA03020
5	33	70	10 x 30	2	**PF26MS AC3**	F03FA03017
6	33	70	10 x 30	2	**PF26MS BC3**	F03FA03018
8	33	70	10 x 20	2	**PF26MS DC3**	F03FA03019

	配件	尺寸 毫米	锐无敌代码	商品编号
	螺丝	M5x10	**2602M DC9**	F03FA07350

尖端几何结构

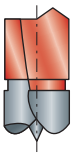

PF04MD
PF04MS

圆翼销孔钻

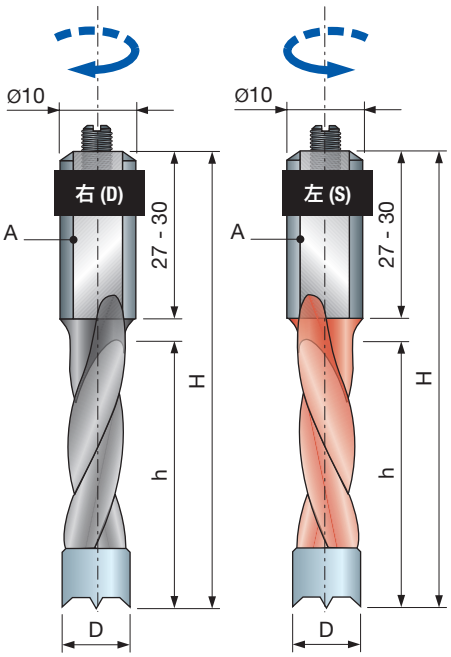

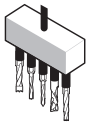

排钻



软木　硬木　刨花板　贴面刨花板　中密度板　贴面中密度板　胶合板

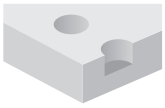

盲孔

机器:
钻孔机，排钻和数控机床。

材料:
软木、硬木、木基板材和中密度板。

应用:
钻孔。

技术信息:
硬质合金销孔钻带有中央定位齿，用于打盲孔。
- 圆翼可防止崩裂。
- 10 毫米圆柱形刀柄，带 M5 x 10 毫米调节螺丝。

尖端几何结构

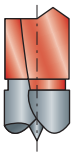

D 毫米	h 毫米	H 毫米	A 毫米	Z	锐无敌代码	商品编号
5	27	57.5	10 x 27	2	**PF04MD AA3**	F03FA02071
6	27	57.5	10 x 27	2	**PF04MD BA3**	F03FA02073
8	27	57.5	10 x 27	2	**PF04MD DA3**	F03FA02075
10	27	57.5	10 x 27	2	**PF04MD FA3**	F03FA02077
5	35	70	10 x 30	2	**PF04MD AC3**	F03FA02072
6	35	70	10 x 30	2	**PF04MD BC3**	F03FA02074
8	35	70	10 x 30	2	**PF04MD DC3**	F03FA02076
10	35	70	10 x 30	2	**PF04MD FC3**	F03FA02078
5	27	57.5	10 x 27	2	**PF04MS AA3**	F03FA02079
6	27	57.5	10 x 27	2	**PF04MS BA3**	F03FA02081
8	27	57.5	10 x 27	2	**PF04MS DA3**	F03FA02083
10	27	57.5	10 x 27	2	**PF04MS FA3**	F03FA02085
5	35	70	10 x 30	2	**PF04MS AC3**	F03FA02080
6	35	70	10 x 30	2	**PF04MS BC3**	F03FA02082
8	35	70	10 x 30	2	**PF04MS DC3**	F03FA02084
10	35	70	10 x 30	2	**PF04MS FC3**	F03FA02086

	配件	尺寸 毫米	锐无敌代码	商品编号
	螺丝	M5 x 10	**2602M DC9**	F03FA07350

PF06MD
PF06MS

盲孔销孔钻

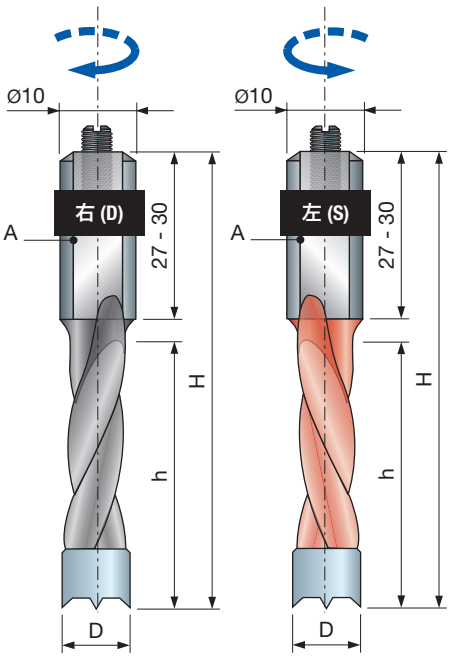

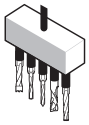

排钻



软木　硬木　刨花板　贴面刨花板　中密度板　贴面中密度板　胶合板

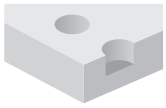

盲孔

机器：
钻孔机，排钻和数控机床。

材料：
软木、硬木、木基板材和中密度板。

应用：
钻孔。

技术信息：
硬质合金销孔钻带有中央定位齿，用于打盲孔。
• 10 毫米圆柱形刀柄，带 M5 x 10 毫米调节螺丝。

尖端几何结构
负翼铣刀

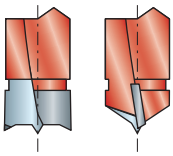

D 毫米	h 毫米	H 毫米	A 毫米	Z	锐无敌代码	商品编号
5	27	57.5	10 x 27	2	**PF06MD AA3**	F03FA02103
6	27	57.5	10 x 27	2	**PF06MD BA3**	F03FA02106
7	27	57.5	10 x 27	2	**PF06MD CA3**	F03FA02109
8	27	57.5	10 x 27	2	**PF06MD DA3**	F03FA02112
9	27	57.5	10 x 27	2	**PF06MD EA3**	F03FA02115
10	27	57.5	10 x 27	2	**PF06MD FA3**	F03FA02117
12	27	57.5	10 x 27	2	**PF06MD GA3**	F03FA02120
14	27	57.5	10 x 27	2	**PF06MD HA3**	F03FA02123
15	27	57.5	10 x 27	2	**PF06MD IA3**	F03FA02125
16	27	57.5	10 x 27	2	**PF06MD KA3**	F03FA02127
4	27	57.5	10 x 27	2	**PF06MD ZA3**	F03FA02132
5	35	70	10 x 30	2	**PF06MD AC3**	F03FA02104
5	44	77	10 x 30	2	**PF06MD AD3**	F03FA02105
6	35	70	10 x 30	2	**PF06MD BC3**	F03FA02107
6	44	77	10 x 30	2	**PF06MD BD3**	F03FA02108
7	35	70	10 x 30	2	**PF06MD CC3**	F03FA02110
7	44	77	10 x 30	2	**PF06MD CD3**	F03FA02111
8	35	70	10 x 30	2	**PF06MD DC3**	F03FA02113
8	44	77	10 x 30	2	**PF06MD DD3**	F03FA02114
9	35	70	10 x 30	2	**PF06MD EC3**	F03FA02116
10	35	70	10 x 30	2	**PF06MD FC3**	F03FA02118
10	44	77	10 x 30	2	**PF06MD FD3**	F03FA02119
12	35	70	10 x 30	2	**PF06MD GC3**	F03FA02121
12	44	77	10 x 30	2	**PF06MD GD3**	F03FA02122
14	35	70	10 x 30	2	**PF06MD HC3**	F03FA02124
15	35	70	10 x 30	2	**PF06MD IC3**	F03FA02126
16	35	70	10 x 30	2	**PF06MD KC3**	F03FA02128
5	27	57.5	10 x 27	2	**PF06MS AA3**	F03FA02135
6	27	57.5	10 x 27	2	**PF06MS BA3**	F03FA02138
7	27	57.5	10 x 27	2	**PF06MS CA3**	F03FA02141
8	27	57.5	10 x 27	2	**PF06MS DA3**	F03FA02144
9	27	57.5	10 x 27	2	**PF06MS EA3**	F03FA02147
10	27	57.5	10 x 27	2	**PF06MS FA3**	F03FA02149
12	27	57.5	10 x 27	2	**PF06MS GA3**	F03FA02152
14	27	57.5	10 x 27	2	**PF06MS HA3**	F03FA02155
15	27	57.5	10 x 27	2	**PF06MS IA3**	F03FA02157
16	27	57.5	10 x 27	2	**PF06MS KA3**	F03FA02159
4	27	57.5	10 x 27	2	**PF06MS ZA3**	F03FA02164
5	35	70	10 x 30	2	**PF06MS AC3**	F03FA02136
5	44	77	10 x 30	2	**PF06MS AD3**	F03FA02137
6	35	70	10 x 30	2	**PF06MS BC3**	F03FA02139
6	44	77	10 x 30	2	**PF06MS BD3**	F03FA02140
7	35	70	10 x 30	2	**PF06MS CC3**	F03FA02142
7	44	77	10 x 30	2	**PF06MS CD3**	F03FA02143
8	35	70	10 x 30	2	**PF06MS DC3**	F03FA02145
8	44	77	10 x 30	2	**PF06MS DD3**	F03FA02146
9	35	70	10 x 30	2	**PF06MS EC3**	F03FA02148
10	35	70	10 x 30	2	**PF06MS FC3**	F03FA02150
10	44	77	10 x 30	2	**PF06MS FD3**	F03FA02151
12	35	70	10 x 30	2	**PF06MS GC3**	F03FA02153
12	44	77	10 x 30	2	**PF06MS GD3**	F03FA02154
14	35	70	10 x 30	2	**PF06MS HC3**	F03FA02156
15	35	70	10 x 30	2	**PF06MS IC3**	F03FA02158
16	35	70	10 x 30	2	**PF06MS KC3**	F03FA02160

	配件	尺寸 毫米	锐无敌代码	商品编号
	螺丝	M5 x 10	**2602M DC9**	F03FA07350

PF07MD
PF07MS

盲孔销孔钻

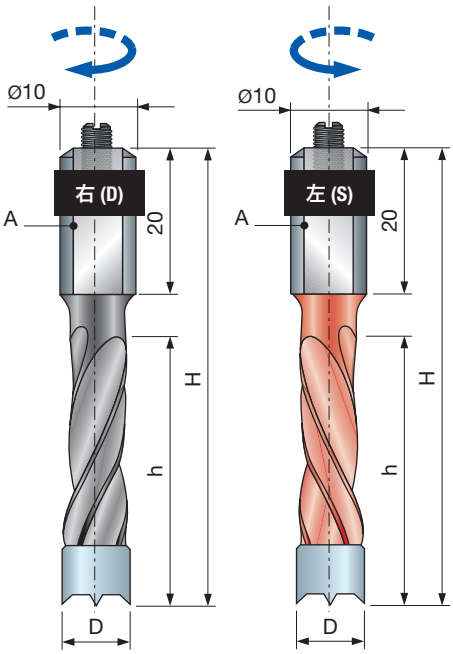

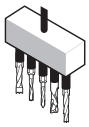

排钻



软木　硬木　刨花板　贴面刨花板　中密度板　贴面中密度板　胶合板

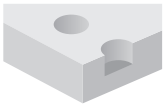

盲孔

机器：
钻孔机，排钻和数控机床。

材料：
软木、硬木、木基板材和中密度板。

应用：
钻孔。

技术信息：
硬质合金销孔钻带有中央定位齿，用于打盲孔。
- 刀刃几何结构可避免崩裂。
- 10 毫米圆柱形刀柄，带 M5 x 10 毫米调节螺丝。

尖端几何结构
负翼铣刀

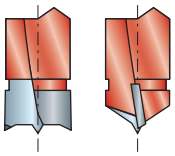

D 毫米	h 毫米	H 毫米	A 毫米	Z	锐无敌代码	商品编号
4	27	57.5	10 x 20	2	**PF07MD ZA3**	F03FA02202
5	30	57.5	10 x 20	2	**PF07MD AA3**	F03FA02172
5	43	70	10 x 20	2	**PF07MD AC3**	F03FA02174
6	30	57.5	10 x 20	2	**PF07MD BA3**	F03FA02175
6	43	70	10 x 20	2	**PF07MD BC3**	F03FA02177
7	30	57.5	10 x 20	2	**PF07MD CA3**	F03FA02178
7	43	70	10 x 20	2	**PF07MD CC3**	F03FA02180
8	30	57.5	10 x 20	2	**PF07MD DA3**	F03FA02181
8	43	70	10 x 20	2	**PF07MD DC3**	F03FA02183
9	30	57.5	10 x 20	2	**PF07MD EA3**	F03FA02184
9	43	70	10 x 20	2	**PF07MD EC3**	F03FA02186
10	30	57.5	10 x 20	2	**PF07MD FA3**	F03FA02187
10	43	70	10 x 20	2	**PF07MD FC3**	F03FA02189
12	30	57.5	10 x 20	2	**PF07MD GA3**	F03FA02190
12	43	70	10 x 20	2	**PF07MD GC3**	F03FA02192
14	30	57.5	10 x 20	2	**PF07MD HA3**	F03FA02193
14	43	70	10 x 20	2	**PF07MD HC3**	F03FA02195
15	30	57.5	10 x 20	2	**PF07MD IA3**	F03FA02196
15	43	70	10 x 20	2	**PF07MD IC3**	F03FA02198
16	30	57.5	10 x 20	2	**PF07MD KA3**	F03FA02199
16	43	70	10 x 20	2	**PF07MD KC3**	F03FA02201
4	27	57.5	10 x 20	2	**PF07MS ZA3**	F03FA02235
5	30	57.5	10 x 20	2	**PF07MS AA3**	F03FA02205
5	43	70	10 x 20	2	**PF07MS AC3**	F03FA02207
6	30	57.5	10 x 20	2	**PF07MS BA3**	F03FA02208
6	43	70	10 x 20	2	**PF07MS BC3**	F03FA02210
7	30	57.5	10 x 20	2	**PF07MS CA3**	F03FA02211
7	43	70	10 x 20	2	**PF07MS CC3**	F03FA02213
8	30	57.5	10 x 20	2	**PF07MS DA3**	F03FA02214
8	43	70	10 x 20	2	**PF07MS DC3**	F03FA02216
9	30	57.5	10 x 20	2	**PF07MS EA3**	F03FA02217
9	43	70	10 x 20	2	**PF07MS EC3**	F03FA02219
10	30	57.5	10 x 20	2	**PF07MS FA3**	F03FA02220
10	43	70	10 x 20	2	**PF07MS FC3**	F03FA02222
12	30	57.5	10 x 20	2	**PF07MS GA3**	F03FA02223
12	43	70	10 x 20	2	**PF07MS GC3**	F03FA02225
14	30	57.5	10 x 20	2	**PF07MS HA3**	F03FA02226
14	43	70	10 x 20	2	**PF07MS HC3**	F03FA02228
15	30	57.5	10 x 20	2	**PF07MS IA3**	F03FA02229
15	43	70	10 x 20	2	**PF07MS IC3**	F03FA02231
16	30	57.5	10 x 20	2	**PF07MS KA3**	F03FA02232
16	43	70	10 x 20	2	**PF07MS KC3**	F03FA02234

	配件	尺寸 毫米	锐无敌代码	商品编号
	螺丝	M5x10	**2602M DC9**	F03FA07350

PF08MDC
PF08MSC

带沉头孔的销孔钻 — 盲孔

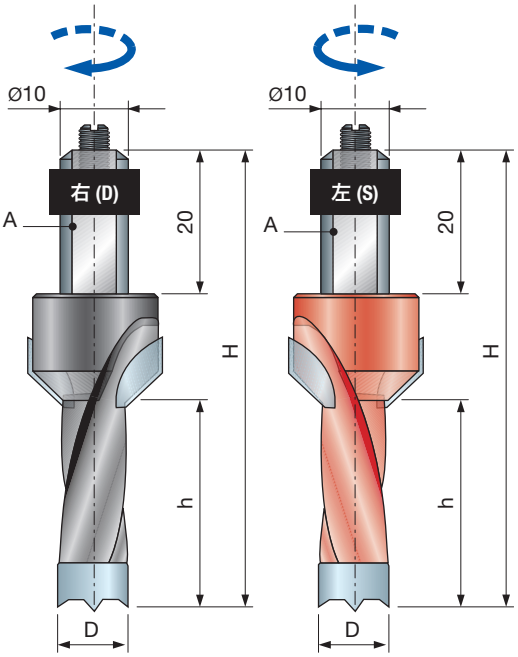

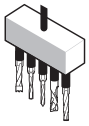

排钻



软木　硬木　刨花板　贴面刨花板　中密度板　贴面中密度板　胶合板



盲孔　带沉头孔的盲孔

机器：
钻孔机，排钻和数控机床。

材料：
软木、硬木、木基板材和中密度板。

应用：
钻孔。

技术信息：
硬质合金销孔钻带有中央定位齿，用于加工带 45° 沉头孔的盲孔。
• 10 毫米圆柱形刀柄，带 M5 x 10 毫米调节螺丝。

D 毫米	h 毫米	H 毫米	A 毫米	Z	锐无敌代码	商品编号
5	15	57.5	10 x 20	2	**PF08MDCAB3**	F03FA02410
5	20	57.5	10 x 20	2	**PF08MDCAC3**	F03FA02411
6	15	57.5	10 x 20	2	**PF08MDCBB3**	F03FA02412
6	20	57.5	10 x 20	2	**PF08MDCBC3**	F03FA02413
8	15	57.5	10 x 20	2	**PF08MDCCB3**	F03FA02414
8	20	57.5	10 x 20	2	**PF08MDCCC3**	F03FA02415
10	15	57.5	10 x 20	2	**PF08MDCDB3**	F03FA02416
10	20	57.5	10 x 20	2	**PF08MDCDC3**	F03FA02417
5	15	57.5	10 x 20	2	**PF08MSCAB3**	F03FA02503
5	20	57.5	10 x 20	2	**PF08MSCAC3**	F03FA02504
6	15	57.5	10 x 20	2	**PF08MSCBB3**	F03FA02505
6	20	57.5	10 x 20	2	**PF08MSCBC3**	F03FA02506
8	15	57.5	10 x 20	2	**PF08MSCCB3**	F03FA02507
8	20	57.5	10 x 20	2	**PF08MSCCC3**	F03FA02508
10	15	57.5	10 x 20	2	**PF08MSCDB3**	F03FA02509
10	20	57.5	10 x 20	2	**PF08MSCDC3**	F03FA02510

	配件	尺寸 毫米	锐无敌代码	商品编号
	螺丝	M5x10	**2602M DC9**	F03FA07350

PF08MDB
PF08MSB

带沉头孔的销孔钻 — 盲孔

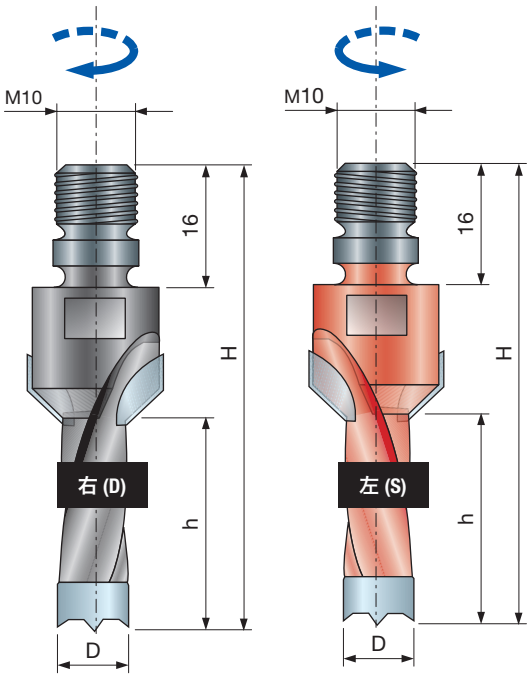

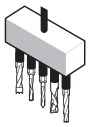

排钻



软木　硬木　刨花板　贴面刨花板　中密度板　贴面中密度板　胶合板



盲孔　带沉头孔的盲孔

机器：
钻孔机，排钻和数控机床。

材料：
软木、硬木、木基板材和中密度板。

应用：
钻孔。

技术信息：
硬质合金销孔钻带有中央定位齿，用于加工带 45° 沉头孔的盲孔。
• M10 螺纹柄。

D 毫米	h 毫米	H 毫米	A 毫米	Z	锐无敌代码	商品编号
5	30	61	-	2	**PF08MDBAB3**	F03FA02368
5	40	71	-	2	**PF08MDBAC3**	F03FA02370
5	50	81	-	2	**PF08MDBAD3**	F03FA02372
6	30	61	-	2	**PF08MDBBB3**	F03FA02375
6	40	71	-	2	**PF08MDBBC3**	F03FA02377
6	50	81	-	2	**PF08MDBBD3**	F03FA02379
8	30	61	-	2	**PF08MDBCB3**	F03FA02383
8	40	71	-	2	**PF08MDBCC3**	F03FA02385
8	50	81	-	2	**PF08MDBCD3**	F03FA02387
10	30	61	-	2	**PF08MDBDB3**	F03FA02391
10	40	71	-	2	**PF08MDBDC3**	F03FA02393
10	50	81	-	2	**PF08MDBDD3**	F03FA02395
12	30	61	-	2	**PF08MDBEB3**	F03FA02398
12	40	71	-	2	**PF08MDBEC3**	F03FA02400
12	50	81	-	2	**PF08MDBED3**	F03FA02402
14	30	61	-	2	**PF08MDBFB3**	F03FA02405
14	40	71	-	2	**PF08MDBFC3**	F03FA02407
14	50	81	-	2	**PF08MDBFD3**	F03FA02409
5	30	61	-	2	**PF08MSBAB3**	F03FA02462
5	40	71	-	2	**PF08MSBAC3**	F03FA02464
5	50	81	-	2	**PF08MSBAD3**	F03FA02466
6	30	61	-	2	**PF08MSBBB3**	F03FA02469
6	40	71	-	2	**PF08MSBBC3**	F03FA02471
6	50	81	-	2	**PF08MSBBD3**	F03FA02473
8	30	61	-	2	**PF08MSBCB3**	F03FA02476
8	40	71	-	2	**PF08MSBCC3**	F03FA02478
8	50	81	-	2	**PF08MSBCD3**	F03FA02480
10	30	61	-	2	**PF08MSBDB3**	F03FA02484
10	40	71	-	2	**PF08MSBDC3**	F03FA02486
10	50	81	-	2	**PF08MSBDD3**	F03FA02488
12	30	61	-	2	**PF08MSBEB3**	F03FA02491
12	40	71	-	2	**PF08MSBEC3**	F03FA02493
12	50	81	-	2	**PF08MSBED3**	F03FA02495
14	30	61	-	2	**PF08MSBFB3**	F03FA02498
14	40	71	-	2	**PF08MSBFC3**	F03FA02500
14	50	81	-	2	**PF08MSBFD3**	F03FA02502

PF08MDA
PF08MSA

带沉头孔的销孔钻 — 盲孔

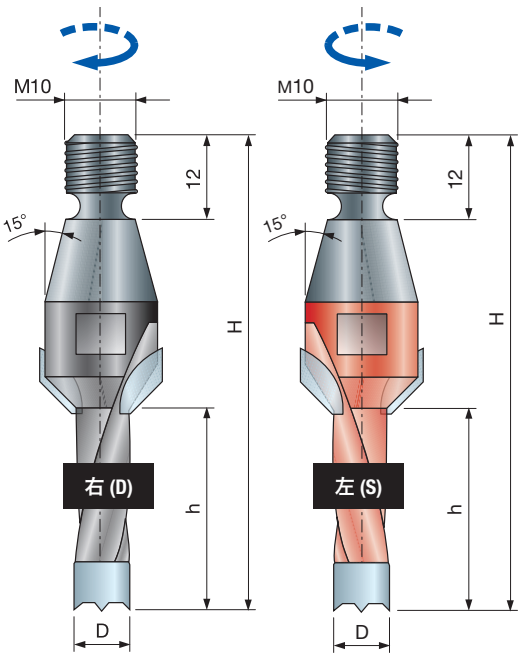

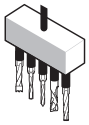

排钻



软木　硬木　刨花板　贴面刨花板　中密度板　贴面中密度板　胶合板



盲孔　带沉头孔的盲孔

机器：
钻孔机，排钻和数控机床。

材料：
软木、硬木、木基板材和中密度板。

应用：
钻孔。

技术信息：
硬质合金销孔钻带有中央定位齿，用于加工带 45° 沉头孔的盲孔。
• M10 螺纹柄。

D 毫米	h 毫米	H 毫米	A 毫米	Z	锐无敌代码	商品编号
5	30	67	-	2	**PF08MDAAB3**	F03FA02325
5	40	77	-	2	**PF08MDAAC3**	F03FA02327
5	50	87	-	2	**PF08MDAAD3**	F03FA02329
6	30	67	-	2	**PF08MDABB3**	F03FA02332
6	40	77	-	2	**PF08MDABC3**	F03FA02334
6	50	87	-	2	**PF08MDABD3**	F03FA02336
8	30	67	-	2	**PF08MDACB3**	F03FA02340
8	40	77	-	2	**PF08MDACC3**	F03FA02342
8	50	87	-	2	**PF08MDACD3**	F03FA02344
10	30	67	-	2	**PF08MDADB3**	F03FA02347
10	40	77	-	2	**PF08MDADC3**	F03FA02349
10	50	87	-	2	**PF08MDADD3**	F03FA02351
12	30	67	-	2	**PF08MDAEB3**	F03FA02354
12	40	77	-	2	**PF08MDAEC3**	F03FA02356
12	50	87	-	2	**PF08MDAED3**	F03FA02358
14	30	67	-	2	**PF08MDAFB3**	F03FA02361
14	40	77	-	2	**PF08MDAFC3**	F03FA02363
14	50	87	-	2	**PF08MDAFD3**	F03FA02365
5	30	67	-	2	**PF08MSAAB3**	F03FA02420
5	40	77	-	2	**PF08MSAAC3**	F03FA02422
5	50	87	-	2	**PF08MSAAD3**	F03FA02424
6	30	67	-	2	**PF08MSABB3**	F03FA02427
6	40	77	-	2	**PF08MSABC3**	F03FA02429
6	50	87	-	2	**PF08MSABD3**	F03FA02431
8	30	67	-	2	**PF08MSACB3**	F03FA02434
8	40	77	-	2	**PF08MSACC3**	F03FA02436
8	50	87	-	2	**PF08MSACD3**	F03FA02438
10	30	67	-	2	**PF08MSADB3**	F03FA02441
10	40	77	-	2	**PF08MSADC3**	F03FA02443
10	50	87	-	2	**PF08MSADD3**	F03FA02445
12	30	67	-	2	**PF08MSAEB3**	F03FA02448
12	40	77	-	2	**PF08MSAEC3**	F03FA02450
12	50	87	-	2	**PF08MSAED3**	F03FA02452
14	30	67	-	2	**PF08MSAFB3**	F03FA02455
14	40	77	-	2	**PF08MSAFC3**	F03FA02457
14	50	87	-	2	**PF08MSAFD3**	F03FA02459

PF09MDB
PF09MSB
不带沉头孔的销孔钻 — 盲孔

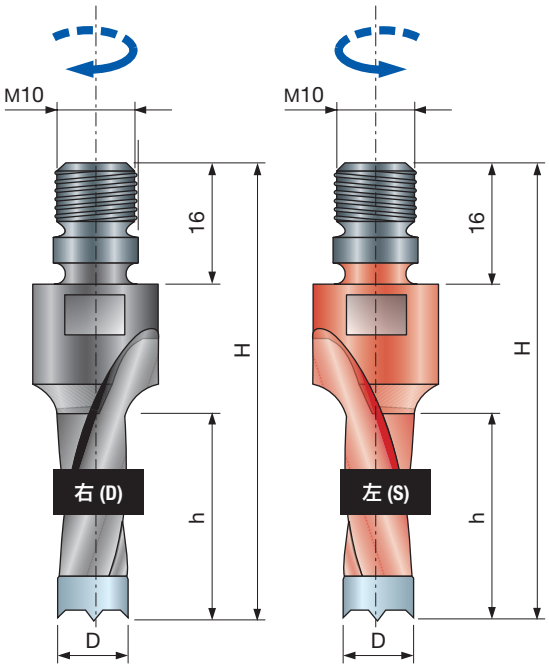

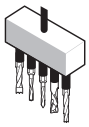

排钻



软木　硬木　刨花板　贴面刨花板　中密度板　贴面中密度板　胶合板

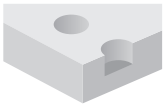

盲孔

机器：
钻孔机，排钻和数控机床。

材料：
软木、硬木、木基板材和中密度板。

应用：
钻孔。

技术信息：
硬质合金销孔钻带有中央定位齿，用于加工不带圆形沉头孔的盲孔。
• M10 螺纹柄。

D 毫米	h 毫米	H 毫米	A 毫米	Z	锐无敌代码	商品编号
5	30	61	-	2	**PF09MDBAB3**	F03FA02719
5	40	71	-	2	**PF09MDBAC3**	F03FA02720
5	50	81	-	2	**PF09MDBAD3**	F03FA02721
6	30	61	-	2	**PF09MDBBB3**	F03FA02722
6	40	71	-	2	**PF09MDBBC3**	F03FA02723
6	50	81	-	2	**PF09MDBBD3**	F03FA02724
8	30	61	-	2	**PF09MDBCB3**	F03FA02726
8	40	71	-	2	**PF09MDBCC3**	F03FA02727
8	50	81	-	2	**PF09MDBCD3**	F03FA02728
10	30	61	-	2	**PF09MDBDB3**	F03FA02730
10	40	71	-	2	**PF09MDBDC3**	F03FA02731
10	50	81	-	2	**PF09MDBDD3**	F03FA02732
12	30	61	-	2	**PF09MDBEB3**	F03FA02734
12	40	71	-	2	**PF09MDBEC3**	F03FA02735
12	50	81	-	2	**PF09MDBED3**	F03FA02736
14	30	61	-	2	**PF09MDBFB3**	F03FA02737
14	40	71	-	2	**PF09MDBFC3**	F03FA02738
14	50	81	-	2	**PF09MDBFD3**	F03FA02739
5	30	61	-	2	**PF09MSBAB3**	F03FA02758
5	40	71	-	2	**PF09MSBAC3**	F03FA02759
5	50	81	-	2	**PF09MSBAD3**	F03FA02760
6	30	61	-	2	**PF09MSBBB3**	F03FA02761
6	40	71	-	2	**PF09MSBBC3**	F03FA02762
6	50	81	-	2	**PF09MSBBD3**	F03FA02763
8	30	61	-	2	**PF09MSBCB3**	F03FA02765
8	40	71	-	2	**PF09MSBCC3**	F03FA02766
8	50	81	-	2	**PF09MSBCD3**	F03FA02767
10	30	61	-	2	**PF09MSBDB3**	F03FA02769
10	40	71	-	2	**PF09MSBDC3**	F03FA02770
10	50	81	-	2	**PF09MSBDD3**	F03FA02771
12	30	61	-	2	**PF09MSBEB3**	F03FA02773
12	40	71	-	2	**PF09MSBEC3**	F03FA02774
12	50	81	-	2	**PF09MSBED3**	F03FA02775
14	30	61	-	2	**PF09MSBFB3**	F03FA02776
14	40	71	-	2	**PF09MSBFC3**	F03FA02777
14	50	81	-	2	**PF09MSBFD3**	F03FA02778

PF09MDA
PF09MSA
不带沉头孔的销孔钻 — 盲孔

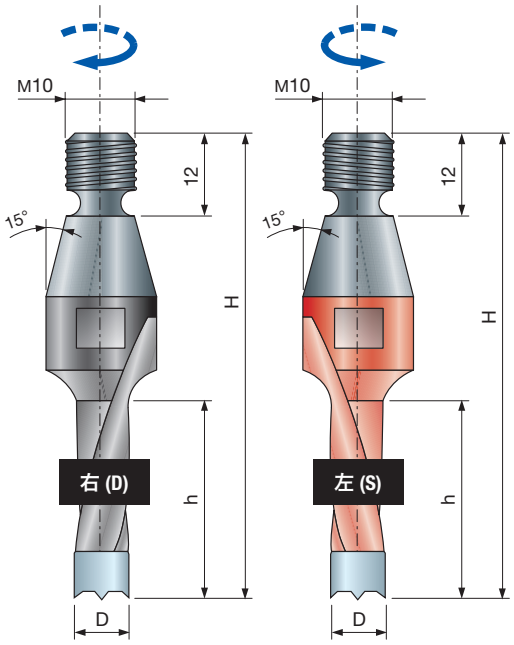

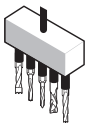

排钻



软木　硬木　刨花板　贴面刨花板　中密度板　贴面中密度板　胶合板

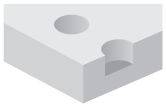

盲孔

机器：
钻孔机，排钻和数控机床。

材料：
软木、硬木、木基板材和中密度板。

应用：
钻孔。

技术信息：
硬质合金销孔钻带有中央定位齿，用于加工不带圆形沉头孔的盲孔。
• M10 螺纹柄。

D 毫米	h 毫米	H 毫米	A 毫米	Z	锐无敌代码	商品编号
5	30	67	-	2	**PF09MDAAB3**	F03FA02701
5	40	77	-	2	**PF09MDAAC3**	F03FA02702
5	50	87	-	2	**PF09MDAAD3**	F03FA02703
6	30	67	-	2	**PF09MDABB3**	F03FA02704
6	40	77	-	2	**PF09MDABC3**	F03FA02705
6	50	87	-	2	**PF09MDABD3**	F03FA02706
8	30	67	-	2	**PF09MDACB3**	F03FA02707
8	40	77	-	2	**PF09MDACC3**	F03FA02708
8	50	87	-	2	**PF09MDACD3**	F03FA02709
10	30	67	-	2	**PF09MDADB3**	F03FA02710
10	40	77	-	2	**PF09MDADC3**	F03FA02711
10	50	87	-	2	**PF09MDADD3**	F03FA02712
12	30	67	-	2	**PF09MDAEB3**	F03FA02713
12	40	77	-	2	**PF09MDAEC3**	F03FA02714
12	50	87	-	2	**PF09MDAED3**	F03FA02715
14	30	67	-	2	**PF09MDAFB3**	F03FA02716
14	40	77	-	2	**PF09MDAFC3**	F03FA02717
14	50	87	-	2	**PF09MDAFD3**	F03FA02718
5	30	67	-	2	**PF09MSAAB3**	F03FA02740
5	40	77	-	2	**PF09MSAAC3**	F03FA02741
5	50	87	-	2	**PF09MSAAD3**	F03FA02742
6	30	67	-	2	**PF09MSABB3**	F03FA02743
6	40	77	-	2	**PF09MSABC3**	F03FA02744
6	50	87	-	2	**PF09MSABD3**	F03FA02745
8	30	67	-	2	**PF09MSACB3**	F03FA02746
8	40	77	-	2	**PF09MSACC3**	F03FA02747
8	50	87	-	2	**PF09MSACD3**	F03FA02748
10	30	67	-	2	**PF09MSADB3**	F03FA02749
10	40	77	-	2	**PF09MSADC3**	F03FA02750
10	50	87	-	2	**PF09MSADD3**	F03FA02751
12	30	67	-	2	**PF09MSAEB3**	F03FA02752
12	40	77	-	2	**PF09MSAEC3**	F03FA02753
12	50	87	-	2	**PF09MSAED3**	F03FA02754
14	30	67	-	2	**PF09MSAFB3**	F03FA02755
14	40	77	-	2	**PF09MSAFC3**	F03FA02756
14	50	87	-	2	**PF09MSAFD3**	F03FA02757

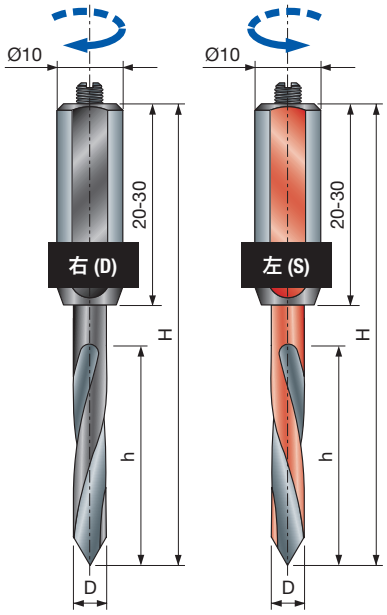

PF33MD
PF33MS

硬质合金通孔钻

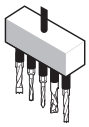

排钻



软木　硬木　刨花板　贴面刨花板　中密度板　贴面中密度板　胶合板



通孔

机器：
钻孔机，排钻和数控机床。

材料：
软木、硬木、木基板材和中密度板。

应用：
钻孔。

技术信息：
整体硬质合金钻头，适用于加工通孔。
- 硬质合金刀头，圆柱形钢柄，带 M5 x 10 毫米调节螺丝。

D 毫米	h 毫米	H 毫米	A 毫米	Z	锐无敌代码	商品编号
3	20	70	10 x 40	2	**PF33MD VC3**	F03FA13215
4	27	70	10 x 30	2	**PF33MD ZC3**	F03FA03025
5	35	70	10 x 30	2	**PF33MD AC3**	F03FA03022
6	35	70	10 x 30	2	**PF33MD BC3**	F03FA03023
8	35	70	10 x 20	2	**PF33MD DC3**	F03FA03024
3	20	70	10 x 40	2	**PF33MS VC3**	F03FA13216
4	27	70	10 x 30	2	**PF33MS ZC3**	F03FA03030
5	35	70	10 x 30	2	**PF33MS AC3**	F03FA03027
6	35	70	10 x 30	2	**PF33MS BC3**	F03FA03028
8	35	70	10 x 20	2	**PF33MS DC3**	F03FA03029

	配件	尺寸 毫米	锐无敌代码	商品编号
	螺丝	M5 x 10	**2602M DC9**	F03FA07350

PF31MD
PF31MS

硬质合金多功能钻

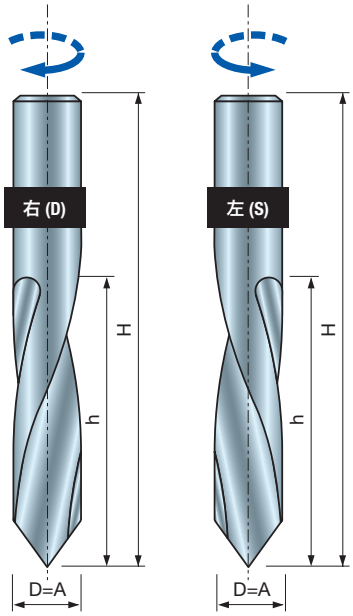

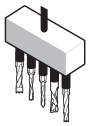

排钻



软木　硬木　刨花板　贴面刨花板　中密度板　贴面中密度板　胶合板



通孔

机器：
钻孔机，排钻和数控机床。

材料：
软木、硬木、木基板材和中密度板。

应用：
钻孔。

技术信息：
适用于通孔的硬质合金钻头。

D 毫米	h 毫米	H 毫米	A 毫米	Z	锐无敌代码	商品编号
10	43	70	10	2	**PF31MD FC3**	F03FR00355
10	43	70	10	2	**PF31MS FC3**	F03FR00356

PF05MD
PF05MS

通孔钻

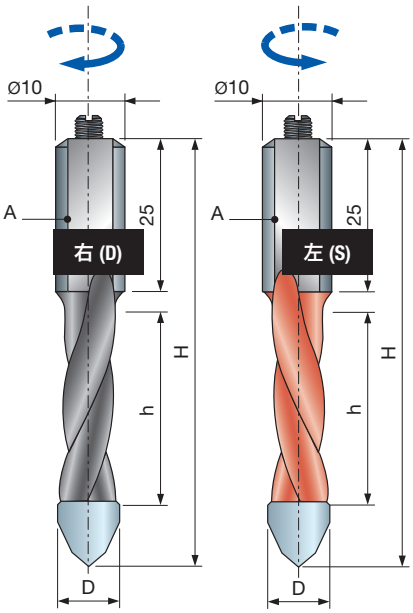

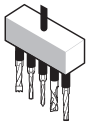

排钻



软木　硬木　刨花板　贴面刨花板　中密度板　贴面中密度板　胶合板



通孔

机器：
钻孔机，排钻和数控机床。

材料：
软木、硬木、木基板材和中密度板。

应用：
钻孔。

技术信息：
齿尖为硬质合金的通孔钻头。
• 10 毫米圆柱形刀柄，带 M5 x 10 毫米调节螺丝。

D 毫米	h 毫米	H 毫米	A 毫米	Z	锐无敌代码	商品编号
5	22	57.5	10 x 25	2	**PF05MD AA3**	F03FA02087
5	35	70	10 x 25	2	**PF05MD AC3**	F03FA02088
6	22	57.5	10 x 25	2	**PF05MD BA3**	F03FA02089
6	35	70	10 x 25	2	**PF05MD BC3**	F03FA02090
8	22	57.5	10 x 25	2	**PF05MD DA3**	F03FA02091
8	35	70	10 x 25	2	**PF05MD DC3**	F03FA02092
10	22	57.5	10 x 25	2	**PF05MD FA3**	F03FA02093
10	35	70	10 x 25	2	**PF05MD FC3**	F03FA02094
5	22	57.5	10 x 25	2	**PF05MS AA3**	F03FA02095
5	35	70	10 x 25	2	**PF05MS AC3**	F03FA02096
6	22	57.5	10 x 25	2	**PF05MS BA3**	F03FA02097
6	35	70	10 x 25	2	**PF05MS BC3**	F03FA02098
8	22	57.5	10 x 25	2	**PF05MS DA3**	F03FA02099
8	35	70	10 x 25	2	**PF05MS DC3**	F03FA02100
10	22	57.5	10 x 25	2	**PF05MS FA3**	F03FA02101
10	35	70	10 x 25	2	**PF05MS FC3**	F03FA02102

	配件	尺寸 毫米	锐无敌代码	商品编号
	螺丝	M5 x 10	**2602M DC9**	F03FA07350

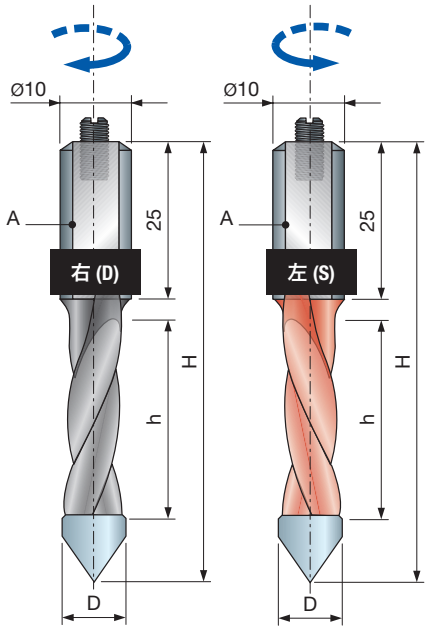

PF10MD
PF10MS

通孔钻

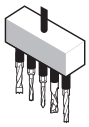

排钻



软木　硬木　刨花板　贴面刨花板　中密度板　贴面中密度板　胶合板



通孔

机器：
钻孔机，排钻和数控机床。

材料：
软木、硬木、木基板材和中密度板。

应用：
钻孔。

技术信息：
齿尖为硬质合金的通孔钻头。
• 10 毫米圆柱形刀柄，带 M5 x 10 毫米调节螺丝。

D 毫米	h 毫米	H 毫米	A 毫米	Z	锐无敌代码	商品编号
4	22	57.5	10 x 25	2	**PF10MD ZA3**	F03FA02928
5	22	57.5	10 x 25	2	**PF10MD AA3**	F03FA02911
5	35	70	10 x 25	2	**PF10MD AC3**	F03FA02913
6	22	57.5	10 x 25	2	**PF10MD BA3**	F03FA02914
6	35	70	10 x 25	2	**PF10MD BC3**	F03FA02916
7	22	57.5	10 x 25	2	**PF10MD CA3**	F03FA02917
7	35	70	10 x 25	2	**PF10MD CC3**	F03FA02919
8	22	57.5	10 x 25	2	**PF10MD DA3**	F03FA02920
8	35	70	10 x 25	2	**PF10MD DC3**	F03FA02922
10	22	57.5	10 x 25	2	**PF10MD EA3**	F03FA02923
10	35	70	10 x 25	2	**PF10MD EC3**	F03FA02925
12	22	57.5	10 x 25	2	**PF10MD GA3**	F03FA02926
12	35	70	10 x 25	2	**PF10MD GC3**	F03FA02927
4	22	57.5	10 x 25	2	**PF10MS ZA3**	F03FA02947
5	22	57.5	10 x 25	2	**PF10MS AA3**	F03FA02930
5	35	70	10 x 25	2	**PF10MS AC3**	F03FA02932
6	22	57.5	10 x 25	2	**PF10MS BA3**	F03FA02933
6	35	70	10 x 25	2	**PF10MS BC3**	F03FA02935
7	22	57.5	10 x 25	2	**PF10MS CA3**	F03FA02936
7	35	70	10 x 25	2	**PF10MS CC3**	F03FA02938
8	22	57.5	10 x 25	2	**PF10MS DA3**	F03FA02939
8	35	70	10 x 25	2	**PF10MS DC3**	F03FA02941
10	22	57.5	10 x 25	2	**PF10MS EA3**	F03FA02942
10	35	70	10 x 25	2	**PF10MS EC3**	F03FA02944
12	22	57.5	10 x 25	2	**PF10MS GA3**	F03FA02945
12	35	70	10 x 25	2	**PF10MS GC3**	F03FA02946

	配件	尺寸 毫米	锐无敌代码	商品编号
	螺丝	M5 x 10	**2602M DC9**	F03FA07350

PF11MD
PF11MS

通孔钻

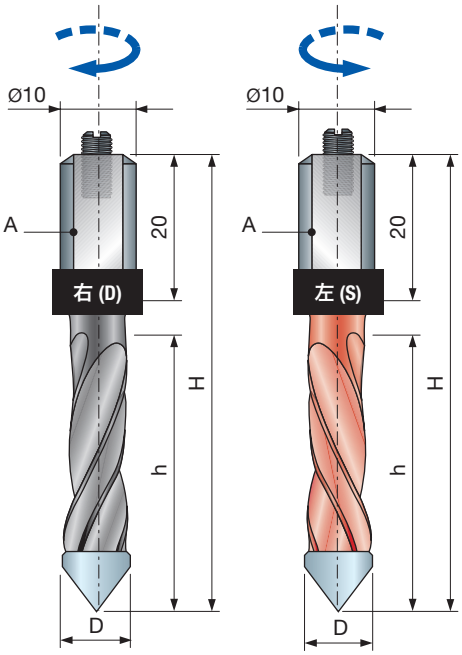

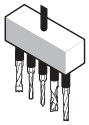

排钻



软木　硬木　刨花板　贴面刨花板　中密度板　贴面中密度板　胶合板



通孔

机器：
钻孔机，排钻和数控机床。

材料：
软木、硬木、木基板材和中密度板。

应用：
钻孔。

技术信息：
齿尖为硬质合金的通孔钻头。
• 10 毫米圆柱形刀柄，带 M5 x 10 毫米调节螺丝。

D 毫米	h 毫米	H 毫米	A 毫米	Z	锐无敌代码	商品编号
5	27	57.5	10 x 20	2	**PF11MD AA3**	F03FA02977
5	40	70	10 x 20	2	**PF11MD AC3**	F03FA02979
6	27	57.5	10 x 20	2	**PF11MD BA3**	F03FA02980
6	40	70	10 x 20	2	**PF11MD BC3**	F03FA02982
8	27	57.5	10 x 20	2	**PF11MD DA3**	F03FA02984
8	40	70	10 x 20	2	**PF11MD DC3**	F03FA02986
10	27	57.5	10 x 20	2	**PF11MD FA3**	F03FA02987
10	40	70	10 x 20	2	**PF11MD FC3**	F03FA02989
12	27	57.5	10 x 20	2	**PF11MD GA3**	F03FA02990
12	40	70	10 x 20	2	**PF11MD GC3**	F03FA02992
5	27	57.5	10 x 20	2	**PF11MS AA3**	F03FA02993
5	40	70	10 x 20	2	**PF11MS AC3**	F03FA02995
6	27	57.5	10 x 20	2	**PF11MS BA3**	F03FA02996
6	40	70	10 x 20	2	**PF11MS BC3**	F03FA02998
8	27	57.5	10 x 20	2	**PF11MS DA3**	F03FA03000
8	40	70	10 x 20	2	**PF11MS DC3**	F03FA03002
10	27	57.5	10 x 20	2	**PF11MS FA3**	F03FA03003
10	40	70	10 x 20	2	**PF11MS FC3**	F03FA03005
12	27	57.5	10 x 20	2	**PF11MS GA3**	F03FA03006
12	40	70	10 x 20	2	**PF11MS GC3**	F03FA03008

	配件	尺寸 毫米	锐无敌代码	商品编号
	螺丝	M5 x 10	**2602M DC9**	F03FA07350

SV05MD
SV05MS

硬质合金沉头孔加工钻头

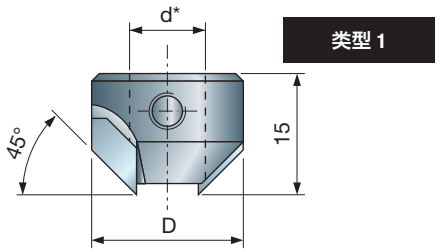

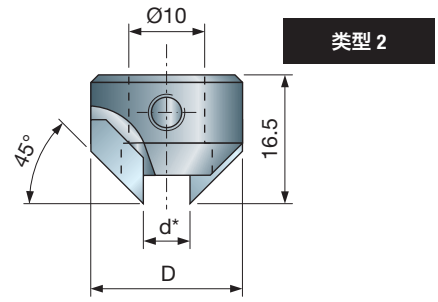

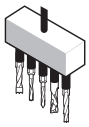

排钻



软木　硬木　刨花板　贴面刨花板　中密度板　贴面中密度板　胶合板



带沉头孔的盲孔　带沉头孔的通孔

机器：
钻孔机，排钻和数控机床。

材料：
软木、硬木、木基板材和中密度板。

应用：
钻孔。

技术信息：
硬质合金沉头孔加工钻头，带侧边固定螺丝。
* 类型 1 适用于 **PF11M** 和 **PF07M**，以安装于刀头螺旋结构。
* 类型 2 适用于 **PF10M** 和 **PF06M**，以安装于刀柄。

D 毫米	d* 毫米	H 毫米	A 毫米	Z	锐无敌代码	商品编号
14	4	15	类型 1	2	**SV05MD ZA3**	F03FA03901
16	5	15	类型 1	2	**SV05MD AA3**	F03FA03890
16	6	15	类型 1	2	**SV05MD BA3**	F03FA03891
18	7	15	类型 1	2	**SV05MD CA3**	F03FA03892
18	8	15	类型 1	2	**SV05MD DA3**	F03FA03893
20	9	15	类型 1	2	**SV05MD EA3**	F03FA03894
20	10	15	类型 1	2	**SV05MD FA3**	F03FA03895
22	12	15	类型 1	2	**SV05MD GA3**	F03FA03896
24	14	15	类型 1	2	**SV05MD HA3**	F03FA03897
20	5÷10	16.5	类型 2	2	**SV05MD TA3**	F03FA03899
22	11÷12	16.5	类型 2	2	**SV05MD TB3**	F03FA03900
14	4	15	类型 1	2	**SV05MS ZA3**	F03FA03914
16	5	15	类型 1	2	**SV05MS AA3**	F03FA03902
16	6	15	类型 1	2	**SV05MS BA3**	F03FA03903
18	7	15	类型 1	2	**SV05MS CA3**	F03FA03904
18	8	15	类型 1	2	**SV05MS DA3**	F03FA03905
20	9	15	类型 1	2	**SV05MS EA3**	F03FA03906
20	10	15	类型 1	2	**SV05MS FA3**	F03FA03908
22	12	15	类型 1	2	**SV05MS GA3**	F03FA03909
24	14	15	类型 1	2	**SV05MS HA3**	F03FA03910
20	5÷10	16.5	类型 2	2	**SV05MS TA3**	F03FA03912
22	11÷12	16.5	类型 2	2	**SV05MS TB3**	F03FA03913

	配件	尺寸 毫米	锐无敌代码	商品编号
	螺丝	M5 x 5	**2615M CC9**	F03FA07420
	螺丝	M6 x 6	**2615M DD9**	F03FA07423

PC04MD
PC04MS

硬质合金铰链孔钻头

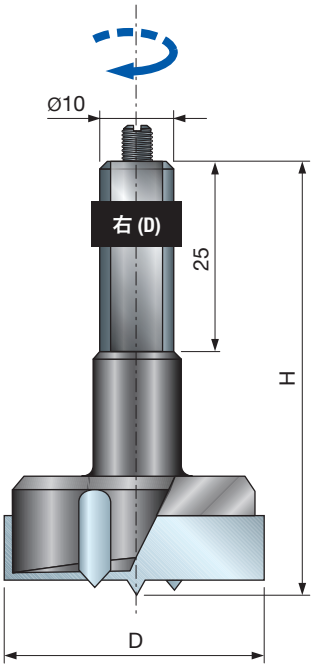

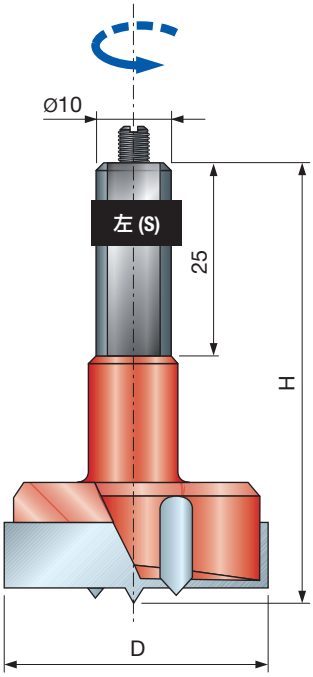

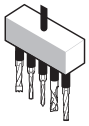

排钻

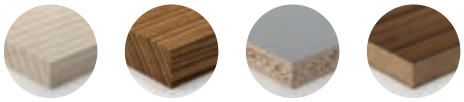

软木　硬木　贴面刨花板　贴面中密度板

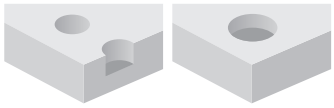

盲孔　铰链孔

D 毫米	H 毫米	A 毫米	Z	锐无敌代码	商品编号
12	57.5	10 x 25	2+2	**PC04MD 123**	F03FA01782
14	57.5	10 x 25	2+2	**PC04MD 143**	F03FA01783
15	57.5	10 x 25	2+2	**PC04MD 153**	F03FA01784
16	57.5	10 x 25	2+2	**PC04MD 163**	F03FA01785
18	57.5	10 x 25	2+2	**PC04MD 183**	F03FA01786
20	57.5	10 x 25	2+2	**PC04MD 203**	F03FA01787
22	57.5	10 x 25	2+2	**PC04MD 223**	F03FA01788
25	57.5	10 x 25	2+2	**PC04MD 253**	F03FA01789
26	57.5	10 x 25	2+2	**PC04MD 263**	F03FA01790
30	57.5	10 x 25	2+2	**PC04MD 303**	F03FA01791
35	57.5	10 x 25	2+2	**PC04MD 353**	F03FA01792
38	57.5	10 x 25	2+2	**PC04MD 383**	F03FA01793
40	57.5	10 x 25	2+2	**PC04MD 403**	F03FA01794
50	57.5	10 x 25	2+2	**PC04MD 503**	F03FA01795
60	57.5	10 x 25	2+2	**PC04MD 603**	F03FA13297
12	57.5	10 x 25	2+2	**PC04MS 123**	F03FA01796
14	57.5	10 x 25	2+2	**PC04MS 143**	F03FA01797
15	57.5	10 x 25	2+2	**PC04MS 153**	F03FA01798
16	57.5	10 x 25	2+2	**PC04MS 163**	F03FA01799
18	57.5	10 x 25	2+2	**PC04MS 183**	F03FA01800
20	57.5	10 x 25	2+2	**PC04MS 203**	F03FA01801
22	57.5	10 x 25	2+2	**PC04MS 223**	F03FA01802
25	57.5	10 x 25	2+2	**PC04MS 253**	F03FA01803
26	57.5	10 x 25	2+2	**PC04MS 263**	F03FA01804
30	57.5	10 x 25	2+2	**PC04MS 303**	F03FA01805
35	57.5	10 x 25	2+2	**PC04MS 353**	F03FA01806
38	57.5	10 x 25	2+2	**PC04MS 383**	F03FA01807
40	57.5	10 x 25	2+2	**PC04MS 403**	F03FA01808
50	57.5	10 x 25	2+2	**PC04MS 503**	F03FA13296
60	57.5	10 x 25	2+2	**PC04MS 603**	F03FA13298

	配件	尺寸 毫米	锐无敌代码	商品编号
	螺丝	M5 x 10	**2602M DC9**	F03FA07350

机器：
钻孔机，排钻和数控机床。

材料：
软木、硬木、木基板材和中密度板。

应用：
钻孔。

技术信息：
适用于铰链孔的硬质合金钻头。
• 10 毫米圆柱形刀柄，带 M5 x 10 毫米调节螺丝。

PC05MD
PC05MS

硬质合金铰链孔钻头

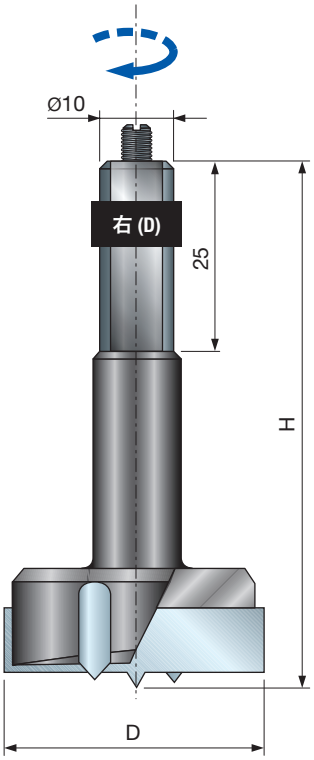

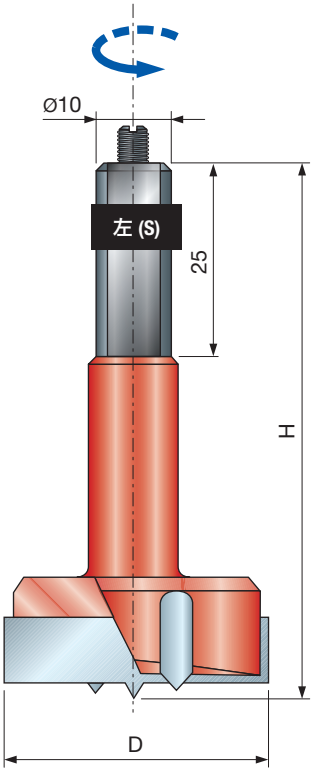

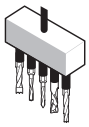

排钻



软木　硬木　刨花板　贴面刨花板　中密度板　贴面中密度板　胶合板



盲孔　铰链孔

D 毫米	H 毫米	A 毫米	Z	锐无敌代码	商品编号
12	70	10 x 25	2+2	**PC05MD 123**	F03FA01809
14	70	10 x 25	2+2	**PC05MD 143**	F03FA01810
15	70	10 x 25	2+2	**PC05MD 153**	F03FA01811
16	70	10 x 25	2+2	**PC05MD 163**	F03FA01812
18	70	10 x 25	2+2	**PC05MD 183**	F03FA01813
20	70	10 x 25	2+2	**PC05MD 203**	F03FA01814
22	70	10 x 25	2+2	**PC05MD 223**	F03FA01815
25	70	10 x 25	2+2	**PC05MD 253**	F03FA01816
26	70	10 x 25	2+2	**PC05MD 263**	F03FA01817
30	70	10 x 25	2+2	**PC05MD 303**	F03FA01818
35	70	10 x 25	2+2	**PC05MD 353**	F03FA01819
38	70	10 x 25	2+2	**PC05MD 383**	F03FA01820
40	70	10 x 25	2+2	**PC05MD 403**	F03FA01821
12	70	10 x 25	2+2	**PC05MS 123**	F03FA01822
14	70	10 x 25	2+2	**PC05MS 143**	F03FA01823
15	70	10 x 25	2+2	**PC05MS 153**	F03FA01824
16	70	10 x 25	2+2	**PC05MS 163**	F03FA01825
18	70	10 x 25	2+2	**PC05MS 183**	F03FA01826
20	70	10 x 25	2+2	**PC05MS 203**	F03FA01827
22	70	10 x 25	2+2	**PC05MS 223**	F03FA01828
25	70	10 x 25	2+2	**PC05MS 253**	F03FA01829
26	70	10 x 25	2+2	**PC05MS 263**	F03FA01830
30	70	10 x 25	2+2	**PC05MS 303**	F03FA01831
35	70	10 x 25	2+2	**PC05MS 353**	F03FA01832
38	70	10 x 25	2+2	**PC05MS 383**	F03FA01833
40	70	10 x 25	2+2	**PC05MS 403**	F03FA01834

	配件	尺寸 毫米	锐无敌代码	商品编号
	螺丝	M5 x 10	**2602M DC9**	F03FA07350

机器:
钻孔机，排钻和数控机床。

材料:
软木、硬木、木基板材和中密度板。

应用:
钻孔。

技术信息:
适用于铰链孔的硬质合金钻头。
• 10 毫米圆柱形刀柄，带 M5 x 10 毫米调节螺丝。

安全工作准则

刀具
未经培训以及无经验人员，如不了解刀具的使用和操作方法，不得使用刀具。
不得超过刀具上标注的最高转速。
不得使用存在明显裂痕的单片式刀具。
清洁夹紧表面，除去尘、脂、油、水。
树脂仅可使用不会影响材料机械性能的溶剂从轻合金材料上进行清除。
刀具和刀体须夹持适当，必须确保刀具在工作过程中不会出现松动的情况。
带圆柱柄的刀具必须由夹紧装置或锁紧装置进行夹紧，使最大自由柄长度的标记至少部分被夹紧。
安装刀具时，必须小心谨慎，确保夹紧刀具的表面，并且切削刃之间无相互接触或者接触到夹紧部件。
紧固螺丝和螺母必须使用专用的扳手等工具拧紧，并且拧至制造商规定的扭矩。
不得延长扳手或通过锤击进行紧固。
夹紧螺丝须按照制造商说明拧紧。如果未予说明，夹紧螺丝须按照从中央到外围的顺序依次拧紧。
如果符合制造商规范，可在凸缘套中通过使用粘合固定压持等方式使用固定环。
仅可根据刀具制造商说明的要求对刀具进行修理和重新研磨。
在维修和重新研磨后，须确保刀具符合平衡要求。
在维修过程中，不得更改组合式刀具 (刃齿) 的设计。
组合刀具必须由了解设计要求并且知道需要达到的安全水平的合格人员进行修理，即经过培训并且拥有修理经验的人员。
修理包括使用符合制造商原装零部件规范的配件等项目。
保持可确保正确夹紧的公差。
对于单片式刀具的维修，必须确保维修后刀具切削刃的外径保持一致。
为避免造成伤害，必须根据制造商指导的说明对刀具进行处理。一般情况下，安全操作需要使用挂钩、专用手柄、框架 (例如对于圆锯片)、盒子、滑车等。
穿戴防护手套可提高对于刀具的抓握力，从而进一步降低伤害的风险。
务必根据设计要求 / 制造商说明对铣刀以及相关部件和圆锯片进行维护和修改。
铣刀和圆锯片仅应由了解设计要求并且知道需要达到的安全水平的合格人员进行维护和修改，即经过培训并且拥有修理经验的人员。
在重新研磨铣刀及圆锯片时，必须遵循切削刃厚度以及切割刃伸出量的最小要求。
组合式刀具和圆锯片刀齿的更换须由拥有刀具使用方面经验或者类似木材及相关材料应用刀具设计经验的人员进行。尤其是圆锯片须由接受过相关培训并且了解钎焊工艺 (特别是钎焊工艺对于刀体和切割材料张力的影响) 的专业人员进行。在去除磨损刀齿以及随后焊接新刀齿时，应确保刀齿正确安装到刀体上并且加工时不会导致刀体达到临界张力。
在进行任何维护操作后，标注 MAN 的铣刀必须进一步确认符合手动进给刀具的相关标准要求。
修改铣刀时，例如扩孔、修改刀柄、更换组合式刀具刀齿以及类似操作等，应确保修改完成后仍然符合刀具平衡的相关标准要求。
铣削刀具改型以及圆锯片经过换齿后，应按照新刀具的标准进行标注，并且应添加进行维修/更换的公司名称和标志。
为避免造成伤害，必须根据制造商指导的说明对刀具进行处理。
对于重量超过 15 千克的刀具而言，可能需要使用特殊操控设备或附件 (设备取决于制造商针对刀具设计的特性)，以便操控。制造商可针对必要设备的实用性提供建议。

夹紧装置
夹紧装置以及待夹紧刀具上标注的速度应相当。在调节设备速度时，应采用较低的速度。
紧固螺丝和螺母应使用适当的扳手拧紧；
应清洁夹具表面，除去尘、脂、油、水。
夹紧装置和刀具必须根据规定扭矩、压力和待用扳手的要求进行安装和夹紧；不得延长扳手或通过锤击的方式拧紧或松动扳手。
不得超过最大刀具直径和长度；
刀柄直径必须符合夹紧装置的夹紧范围。
必须符合最小规定夹紧长度的要求。
注意：夹紧刀具的安全性相关数据始终存储在数据媒介中。
修理工作仅应由了解设计、构造和安全要求的合格人员进行，即经过专业培训并拥有经验的人员。
修理工作包括使用符合原装零部件规格要求的配件。

正确使用建议

1

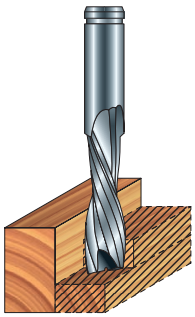

2

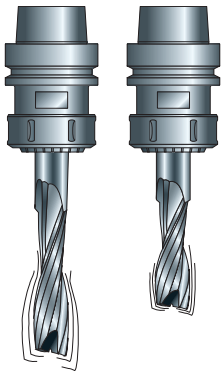

务必遵守下列要求，以降低铣刀的振动影响 (可能影响加工表面并损坏刀具和工件):

- 在切削量较大时，请进行多次加工或处理，进给速率和转速应与切割深度成比例 (图 1)。
- 切割高度较短的铣刀振动性低于直径相同但切割高度较长的铣刀 (图 2)。
- 定期检查机床 (尤其是导轨和滚珠轴承)，确保无偏心的问题，以避免柄轴出现危险振动的情况。
- 将工件精确固定在工作台表面上 (图 3)。
- 遵守用较短的夹头固定刀柄最小固定长度，以降低偏心问题 (图 4a)。
  同样，一般情况下也应避免使用加长件 (图 4b)。
- 错齿铣刀可能留下由细微偏心公差引起的标记 (图 5)。
- 如需确定是铣刀或夹头存在偏心问题：在工件上进行铣削加工，然后将夹头上的铣刀旋转 90°，重复铣削加工。
- 请勿超过刀具上标注的最大转速限制。较高的转速、较快的进给速率以及过大的切削深度会导致刀具损坏。
- 为避免损坏铣刀，建议检查夹头和铣刀固定表面是否清洁以及是否存在不良情况 (图 6)。
- 务必根据待加工材料的类型选择尺寸适当的铣刀。
- 确保将工件正确固定并有合适的支承。
  将锁定装置 (作为吸盘) 置于远离刀具路径的位置 (图 7)。
- 为避免危险的反弹情况，建议固定材料后通过多次加工的方式对加工过程中积累的小块废料进行铣削 (图 8)。

3

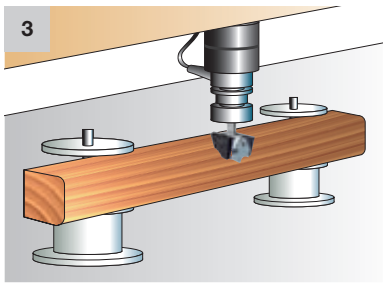

4a

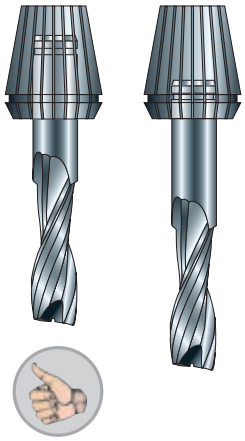

4b

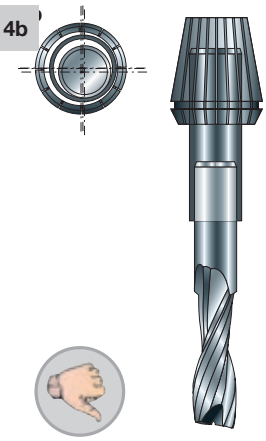

5

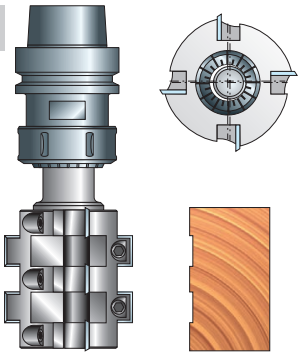

6



7

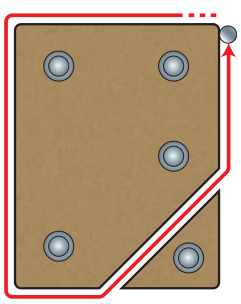

8

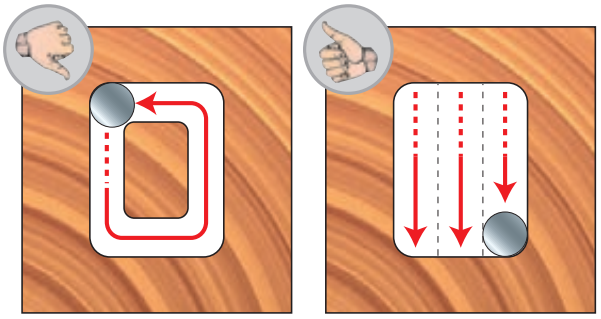

用于便携式锯机的镂铣刀具

锐无敌利用卓越的技术专长和知识，采用先进制造工艺和优质材料成就了各类优质铣刀。这些工具适用于精确免烧切割，可提供出色的加工效果、无与伦比的精度和持久的性能。
所有铣刀都体现了锐无敌产品的独特性和行业领先的特性。



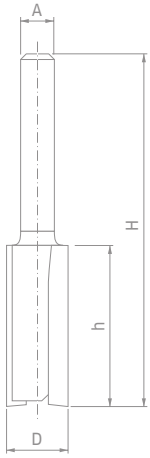

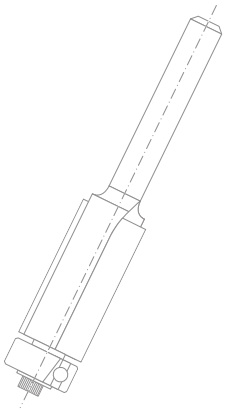

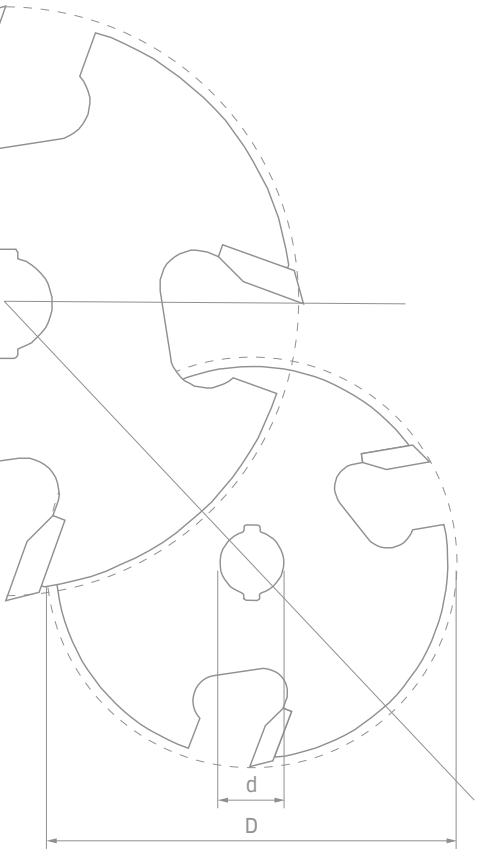

用于便携式锯机的镂铣刀具

铣刀的领先技术 ..... 第 240 页
目录 ..... 第 242 页

直刀

系列 04- 12- MM- R006 双槽直刀类型 A (整体硬质合金刀头) ..... 第 244 页
系列 12- 双槽直刀类型 B (切割刃部分采用硬质合金) ..... 第 244 页
系列 04- 12- MM- 双槽直刀类型 C (硬质合金焊接式镂铣刀) ..... 第 245 页
系列 FR-TP 双槽直刀 3 件套 ..... 第 246 页
系列 17- 双槽直刀，带底齿 ..... 第 247 页
系列 14- 交错式铣刀 ..... 第 248 页
系列 16- 榫刀 ..... 第 249 页

修边刀

系列 50- 顶端轴承修边刀 ..... 第 251 页
系列 42- 44- 轴承修边刀 ..... 第 252 页
系列 48- 拼接面 V 形雕刻刀 ..... 第 253 页
系列 26- 28 - 定向模板铣刀 ..... 第 254 页

成型修边刀

系列 34- 36- 圆角刀 ..... 第 256 页
系列 40- 斜角刀 ..... 第 257 页
系列 30- 倒角刀 ..... 第 258 页
系列 30- 古典型倒角刀 ..... 第 259 页
系列 38- 99- S 线形倒角铣刀 ..... 第 260 页
系列 38- 罗马 S 线刀 ..... 第 261 页
系列 38- 99- 古典型罗马 S 线刀 ..... 第 261 页
系列 38- 99- 古典型 S 线刀 ..... 第 262 页
系列 99- 桌面古典型轮廓刀 ..... 第 262 页
系列 38- 双圆刀头 ..... 第 263 页
系列 38- 双倒角刀 ..... 第 264 页
系列 38- 倒角凸圆刀 ..... 第 265 页
系列 38- S 线倒角凸圆刀 ..... 第 265 页
系列 38- 双平台 S 线铣刀 ..... 第 266 页
系列 80- 传统凸圆刀 ..... 第 266 页
系列 80- 三珠饰刀 ..... 第 267 页
系列 84- 三槽刀 ..... 第 267 页
系列 23- 顶端轴承 S 线形和倒角成型刀 ..... 第 268 页
系列 99- 桌缘和扶手铣刀 ..... 第 269 页
系列 82- 半圆刀 ..... 第 270 页
系列 99- 多线形铣刀 ..... 第 271 页
系列 85- 圆角碗型刀 ..... 第 272 页
系列 85- S 线碗型刀 ..... 第 273 页
系列 85- 斜角碗型刀 ..... 第 274 页
系列 85- 波形刀 ..... 第 275 页

细木工刀

系列 63- 翼形铣槽刀 ..... 第 277 页
系列 56- 58- 铣槽刀 ..... 第 278 页
系列 60- 铣槽刀柄轴 ..... 第 279 页
系列 63- 木工槽切刀 ..... 第 280 页
系列 99- 可调节凸舌与凹槽切刀套装 ..... 第 281 页
系列 32- 榫口刀 ..... 第 282 页
系列 32- 榫口刀，带轴承套装 ..... 第 282 页
系列 70- 锁孔刀 ..... 第 283 页
系列 52- T 型铣槽刀 ..... 第 284 页
系列 22- 燕尾刀 ..... 第 285 页
系列 99- 45° 锁斜角刀 ..... 第 286 页
系列 99- 22.5° 锁斜角刀 2 件套 ..... 第 287 页
系列 99- 可逆拼档铣刀 ..... 第 288 页
系列 99- 指接铣刀 ..... 第 289 页
系列 99- 顶端轴承指接铣刀 — 类型 A ..... 第 290 页
系列 99- 顶端轴承指接铣刀 — 类型 B ..... 第 291 页
系列 99- 屉锁刀 ..... 第 292 页
系列 99- 门拉手刀 ..... 第 293 页
系列 99- 门框刀 ..... 第 294 页
系列 99- 门框刀 ..... 第 296 页
系列 99- 窗件木工铣刀套装 ..... 第 298 页
系列 99- 芯板刀类型 A ..... 第 299 页
系列 99- 芯板刀类型 B ..... 第 299 页
系列 99- 芯板刀类型 C ..... 第 300 页
系列 99- 芯板刀类型 D ..... 第 300 页
系列 99- 芯板刀类型 E ..... 第 300 页
系列 99- 芯板刀，带后刀 ..... 第 301 页
系列 99- 立式芯板刀 ..... 第 302 页

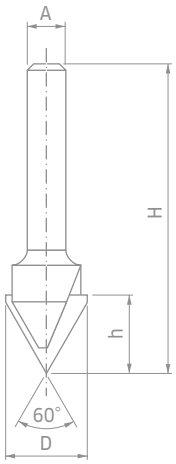

表面成型刀

系列 20- PI01- V 型槽铣刀 ..... 第 304 页
系列 21- V 型槽铣刀，用于 ACM 板折叠 ..... 第 305 页
系列 21- 矩形槽铣刀，用于 ACM 板折叠 ..... 第 305 页
系列 20- 刻字刀 ..... 第 306 页
系列 18- 圆头铣刀 ..... 第 307 页
系列 19- 99- 碗型铣刀 ..... 第 308 页
系列 39- 圆凸线形铣刀 ..... 第 309 页
系列 39- 双倒角凸圆凹槽刀 ..... 第 310 页
系列 39- 顶端轴承双倒角凹槽刀 ..... 第 311 页
系列 39- 倒角凸圆凹槽刀 ..... 第 311 页
系列 39- 古典型凸圆凹槽刀 ..... 第 312 页
系列 39- S 线凹槽刀 ..... 第 312 页
系列 39- 顶端轴承倒角凸圆凹槽刀 ..... 第 313 页
系列 39- 顶端轴承倒圆角 S 线凹槽刀 ..... 第 313 页

混合套装

88-10606P 基本套装 — 4 支铣刀 ..... 第 315 页
91-10408P, 91-10412P 入门级套装 — 6 支铣刀 ..... 第 316 页
88-10206P 中级套装 — 9 支铣刀 ..... 第 317 页
91-10008P, 91-10012P 超级套装 — 13 支铣刀 ..... 第 318 页
90-10006P 高级套装 — 15 支铣刀 ..... 第 320 页
92-10006P 专业套装 — 26 支铣刀 ..... 第 322 页
97-10212P 橱柜门套装 — 3 支铣刀 ..... 第 324 页
97-10412P 橱柜门套装 — 3 支铣刀 ..... 第 325 页
95-20012P 橱柜门套装 — 4 支铣刀 ..... 第 326 页

3105M 变径轴套 ..... 第 327 页
3102M 滚珠轴承 ..... 第 327 页
RB62M 套筒轴承 ..... 第 327 页
3103MC 带角度设计的套筒轴承 ..... 第 327 页

安全工作准则 ..... 第 328 页
正确使用建议 ..... 第 329 页

先进技术

TiCo 硬质合金技术

锐无敌拥有整个硬质合金生产周期的所有权和控制权，确保对每种应用都使用正确的配方，不断提高铣刀的性能。

TiCo 硬质合金
由锐无敌设计和制造的、采用独特配方的高致密钛钴硬质合金。
刀具刃口更锋利，切面效果更出色，使用寿命显著延长。

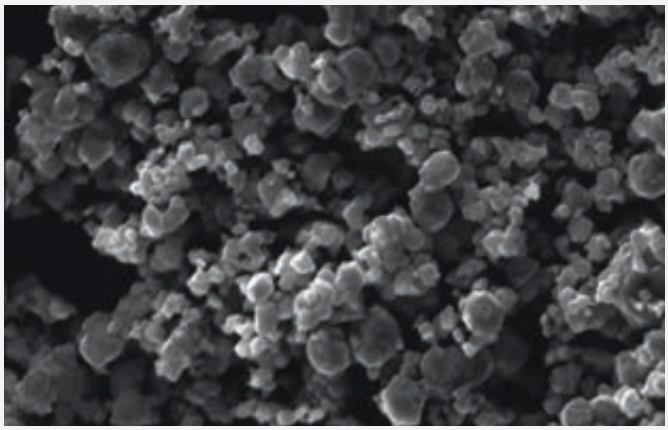

创新设计

锐无敌采用特殊的刀头设计和几何结构，旨在保障高质量的切削，并提供非凡的耐用性。

面角技术
锐无敌硬质刀齿以类似于手工刨的方式在运动方向上形成一定的角度，以对木材纤维进行切片加工。
锐无敌的大面角铣刀使得即使是横截加工的表面也无需砂光打磨。

极致的耐冲击性

锐无敌创新的**三层金属合金耐冲击焊接技术**将硬质合金刀齿粘合至刀体。这种独有的方法通过将铜以类似于三明治的方式夹在银的中间，以获得更好的弹性和最佳的抗冲击性。

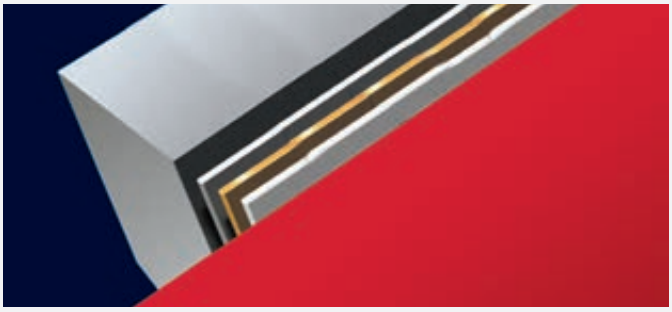





涂层技术

所有锐无敌铣刀均采用业内领先的高品质涂层，可提供出色的防热、降噪和防腐蚀保护。

帕玛希尔德涂层
一种能够抵御极致应用的不粘涂层。
它提供隔热、防止腐蚀并消除树脂堆积，减少清洁的停机时间。



范围广泛

锐无敌为特定应用需求提供不同的解决方案。铣刀系列包括高品质直刀、修边刀、边缘成形刀、细木工刀、表面成形刀以及混合套装和配件。均能提供优秀的加工效果和符合预期的使用寿命。

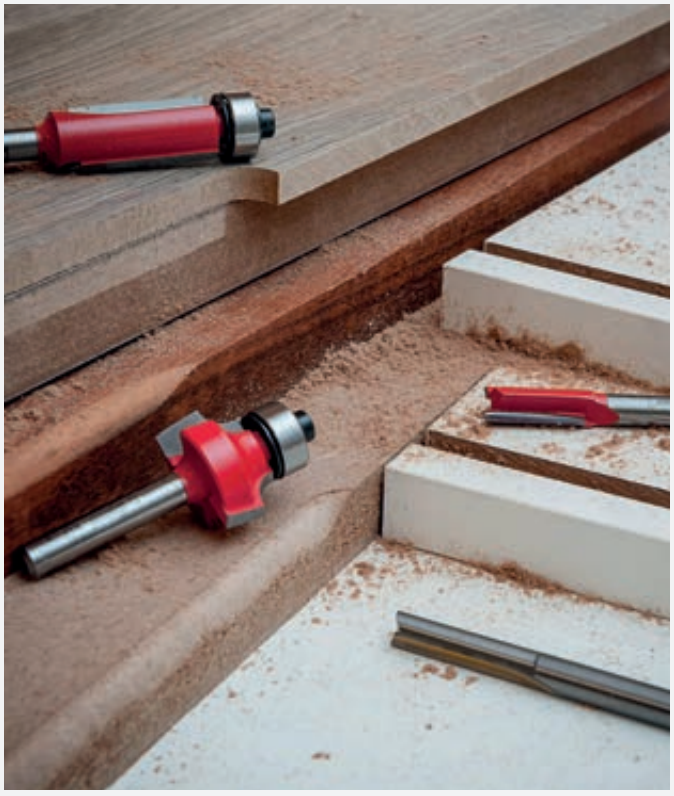

目录

	应用图片	说明	页面参考
直刀		锐无敌的直柄铣刀，可选刀柄直径 6 毫米、8 毫米、12 毫米、1/4"、1/2"。切割直径可选范围从 2 毫米到 25 毫米。锐无敌的直柄铣刀设计用于在软木和硬木以及几乎所有的复合材料中进行整齐、精确、无碎裂的加工，并且涵盖多种应用，例如划槽、修边、掏孔、刨削和铰链加工。	243-249
修边刀		锐无敌的修边刀系列包括用于各类修边应用的铣刀。使用这些铣刀在贴面板或人造板台面上进行精确的修边作业、遵照图案加工、创建或复制复杂形状，或用于任何需要沿齐平边缘进行整洁切割和平滑、免烧切割任务。手持式或安装于工作台镂铣机上的硬木、软木、胶合板、复合材料和贴面板的加工作业。	250-254
成型修边刀		锐无敌的边缘成型铣刀旨在涵盖所有边缘铣形应用，例如倒圆加工、倒角、S 线、倒角廓形等等。	255-275
细木工刀		锐无敌的细木工铣刀旨在制作出质量优异的木质接头。提供铣槽刀至楔形榫头铣刀多种选择。	276-302
表面成型刀		锐无敌所有表面成型铣刀均没有滚珠轴承，适用于在木质表面上进行铣形划槽加工。	303-313
混合套装		锐无敌提供不同的铣刀套装。铣刀混合套装可选通用刀柄直径，以及经典型橱柜门套装。	314-326

直刀



双槽直刀

04- 12-MM- R006M

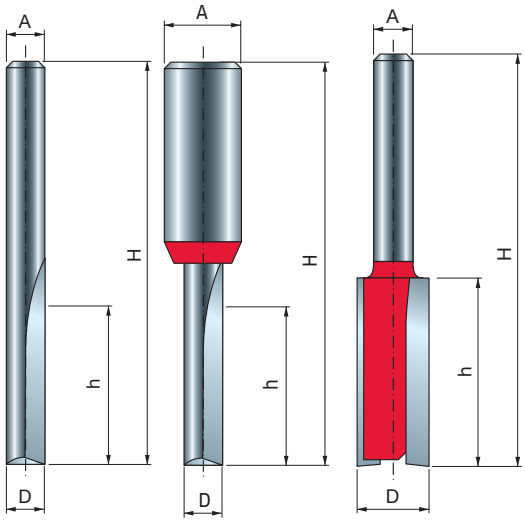

类型 A
整体硬质合金刀头

类型 B
切割刃部分采用整体硬质合金

类型 C
刀齿为硬质合金

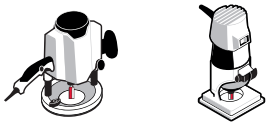

手持式镂铣机　　安装于工作台的镂铣机　　数控机床



软木　　硬木　　胶合板　　木基板材

机器：
手持式镂铣机、安装于工作台的镂铣机和数控机床。

材料：
软木、硬木、胶合板和木基板材。

应用：
类型 A： 小切割直径整体硬质合金双槽直刀。划槽、边缘镂铣、切入式铣削和其他通用铣削任务的理想选择。
类型 B： 小切割直径双槽直刀，钢柄，带有一体式整体硬质合金切割刃部分。
类型 C： 铣槽、边缘镂铣、和其他通用铣削任务的合适选择。

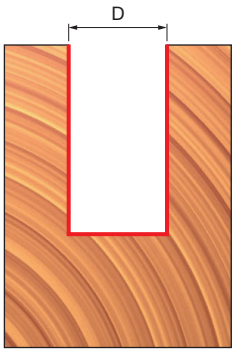

类型 A — 整体硬质合金刀头

D 毫米	h 毫米	H 毫米	A 毫米	A 英寸	Z	最高转速 转速	锐无敌代码	商品编号
2	6.3	44.5	6		2	24,000	**04-09706P**	F03FR01413
3	9.5	44.5	6		2	24,000	**04-09906P**	F03FR01415
3	11	50.8	6		2	24,000	**04-10006P**	F03FR01418
3	12	50	6		2	24,000	**R006M03006**	F03FR01355
4	12	50.3	6		2	24,000	**R006M05006**	F03FR01356
4	12	50.8	6		2	24,000	**04-10206P**	F03FR01423
4	15.8	50.7	6		2	24,000	**04-10106P**	F03FR01420
5	12	50.3	6		2	24,000	**R006M07006**	F03FR01357
5	12.7	50.8	6		2	24,000	**04-11306P**	F03FR01437
5	16	51	6		2	24,000	**R006M07406**	F03FR01358
6	16	50.8	6		2	24,000	**04-11406P**	F03FR01440
6	16	57	6		2	24,000	**R006M09406**	F03FR01359
6	25	63	6		2	24,000	**R006M10206**	F03FR01360
6	25.4	76.2	6		2	24,000	**04-11006P**	F03FR01431
3	9.5	44.5	8		2	24,000	**04-09908P**	F03FR01416
4	15.8	50.7	8		2	24,000	**04-10108P**	F03FR01421
5	12.7	50.8	8		2	24,000	**04-11308P**	F03FR01438
6	16	50.8	8		2	24,000	**04-11408P**	F03FR01441
6	25.4	76.2	8		2	24,000	**04-11008P**	F03FR01432
1.58	6.4	44.5		1/4	2	24,000	**04-09625P**	F03FR01412
2	4	38.1		1/4	2	24,000	**04-50225P**	F03FR01502
2.38	9.5	38.1		1/4	2	24,000	**04-09825P**	F03FR01414
3	8	44.5		1/4	2	24,000	**04-50825P**	F03FR01503
3.18	9.5	44.5		1/4	2	24,000	**04-10025P**	F03FR01419
4	15.77	50.8		1/4	2	24,000	**04-10125P**	F03FR01422
4.76	12.7	49.2		1/4	2	24,000	**04-10225P**	F03FR01424
5	11.9	50.8		1/4	2	24,000	**04-51225P**	F03FR01504
6.35	12.7	50.5		1/4	2	24,000	**04-10425P**	F03FR01426
6.35	15.9	50.8		1/4	2	24,000	**04-10525P**	F03FR01427
6.35	19	57.1		1/4	2	24,000	**04-10625P**	F03FR01428
6.35	22.2	57.1		1/4	2	24,000	**04-10725P**	F03FR01429
6.35	25.4	63.5		1/4	2	24,000	**04-10825P**	F03FR01430
6.35	25.4	76.2		1/4	2	24,000	**04-11025P**	F03FR01433
6.35	19	61		1/2	2	24,000	**12-10050P**	F03FR01521
6.35	23	73		1/2	2	24,000	**12-10250P**	F03FR01522

类型 B — 切割刃部分采用整体硬质合金

D 毫米	h 毫米	H 毫米	A 毫米	Z	最高转速 转速	锐无敌代码	商品编号
3	8	58	12	2	24,000	**12-09612P**	F03FR01517
4	10	58	12	2	24,000	**12-09712P**	F03FR01518
5	12.7	57	12	2	24,000	**12-09812P**	F03FR01519
6	19	64	12	2	24,000	**12-09912P**	F03FR01520

双槽直刀

04- 12-MM- R006M

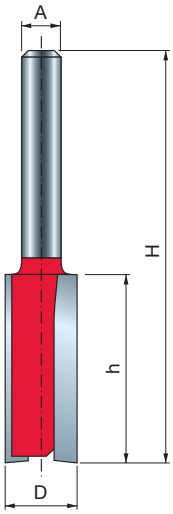

类型 C
刀齿为硬质合金

类型 C — 刀齿为硬质合金

D 毫米	h 毫米	H 毫米	A 毫米	A 英寸	Z	最高转速 转速	锐无敌代码	商品编号
7	25.4	63.5	6		2	24,000	**04-11206P**	F03FR01434
8	19.1	52	6		2	24,000	**04-11506P**	F03FR01443
8	31.8	70	6		2	24,000	**04-11906P**	F03FR01447
9	25	63	6		2	24,000	**04-12406P**	F03FR01450
10	25.4	62.4	6		2	24,000	**MM-01006P**	F03FR00330
10	31.8	69	6		2	24,000	**MM-11006P**	F03FR00333
11	25.4	62	6		2	24,000	**04-13306P**	F03FR01458
12	19	55.5	6		2	24,000	**04-13506P**	F03FR01460
12	31.8	68	6		2	24,000	**04-13706P**	F03FR01464
13	25.4	62.4	6		2	24,000	**04-14206P**	F03FR01470
14	19	56	6		2	24,000	**04-14306P**	F03FR01472
14	31.8	68.2	6		2	24,000	**04-14506P**	F03FR01475
15	20	57.2	6		2	24,000	**04-14606P**	F03FR01478
15	31.8	68.2	6		2	24,000	**04-14706P**	F03FR01480
16	19	51	6		2	24,000	**04-14906P**	F03FR01483
16	31.8	66	6		2	24,000	**04-15006P**	F03FR01486
18	20	52	6		2	24,000	**04-15106P**	F03FR01488
19	19	54	6		2	24,000	**04-14006P**	F03FR01468
20	19	56	6		2	24,000	**04-15506P**	F03FR01492
22	19	51	6		2	24,000	**04-15706P**	F03FR01495
24	20	52	6		2	24,000	**04-15806P**	F03FR01498
25	19	56	6		2	24,000	**04-15906P**	F03FR01500
7	25.4	63.5	8		2	24,000	**04-11208P**	F03FR01435
8	19	52	8		2	24,000	**04-11508P**	F03FR01444
8	31.8	70	8		2	24,000	**04-11908P**	F03FR01448
9	25	63	8		2	24,000	**04-12408P**	F03FR01451
10	25.4	62.4	8		2	24,000	**MM-01008P**	F03FR00331
10	31.8	69	8		2	24,000	**MM-11008P**	F03FR00334
12	19	55.5	8		2	24,000	**04-13508P**	F03FR01461
12	31.8	63.8	8		2	24,000	**04-13708P**	F03FR01465
14	19	56	8		2	24,000	**04-14308P**	F03FR01473
14	31.8	68.2	8		2	24,000	**04-14508P**	F03FR01476
15	20	57.2	8		2	24,000	**04-14608P**	F03FR01479
15	31.8	68.2	8		2	24,000	**04-14708P**	F03FR01481
16	19	51	8		2	24,000	**04-14908P**	F03FR01484
16	31.8	66	8		2	24,000	**04-15008P**	F03FR01487
18	20	52	8		2	24,000	**04-15108P**	F03FR01489
20	19	56	8		2	24,000	**04-15508P**	F03FR01493
22	19	51	8		2	24,000	**04-15708P**	F03FR01496
24	20	52	8		2	24,000	**04-15808P**	F03FR01499
25	19	56	8		2	24,000	**04-15908P**	F03FR01501
7	18	67	12		2	24,000	**12-10312P**	F03FR01523
8	31.8	76	12		2	24,000	**12-10712P**	F03FR01525
9	31.8	76	12		2	24,000	**12-11012P**	F03FR01528
10	31.8	76	12		2	24,000	**12-11212P**	F03FR01530
12	38.1	80	12		2	24,000	**12-12212P**	F03FR01534
12	50.5	98	12		2	24,000	**12-12812P**	F03FR01537
13	25.4	66.7	12		2	24,000	**12-11612P**	F03FR01531
14	31.8	73	12		2	24,000	**12-13412P**	F03FR01540
15	31.8	69.8	12		2	24,000	**12-13512P**	F03FR01541
16	38.1	76.1	12		2	24,000	**12-14012P**	F03FR01544
18	38.1	80	12		2	24,000	**12-14312P**	F03FR01547
19	25.4	63.4	12		2	24,000	**12-15212P**	F03FR01548
20	38.1	80	12		2	24,000	**12-15912P**	F03FR01553
22	38.1	80	12		2	24,000	**12-16912P**	F03FR01556
7.14	25.4	65.4		1/4	2	24,000	**04-11225P**	F03FR01436
7.94	25.4	71.4		1/4	2	24,000	**04-11825P**	F03FR01446
9.53	22.2	59.2		1/4	2	24,000	**04-12025P**	F03FR01449
9.53	25.4	62.4		1/4	2	24,000	**04-12425P**	F03FR01452
9.53	31.8	68.7		1/4	2	24,000	**04-12625P**	F03FR01453
10	25.4	62.4		1/4	2	24,000	**MM-01025P**	F03FR00332
10	31.8	63.8		1/4	2	24,000	**04-52025P**	F03FR01505
11.11	25.4	62.4		1/4	2	24,000	**04-12925P**	F03FR01454
12	31.8	63.8		1/4	2	24,000	**04-52825P**	F03FR01506

双槽直刀

04- 12- MM- R006M

D 毫米	h 毫米	H 毫米	A 毫米	A 英寸	Z	最高转速 转速	锐无敌代码	商品编号
12.7	19	55.5		1/4	2	24,000	**04-13025P**	F03FR01455
12.7	22.2	59.2		1/4	2	24,000	**04-13125P**	F03FR01456
12.7	25.4	62.4		1/4	2	24,000	**04-13225P**	F03FR01457
12.7	31.8	69.9		1/4	2	24,000	**04-13325P**	F03FR01459
15	31.8	66.7		1/4	2	24,000	**04-53625P**	F03FR01507
15.88	19	51		1/4	2	24,000	**04-13625P**	F03FR01463
15.88	31.8	69.9		1/4	2	24,000	**04-13725P**	F03FR01466
16	31.8	66.7		1/4	2	24,000	**04-54425P**	F03FR01508
17.46	19.1	56.1		1/4	2	24,000	**04-13825P**	F03FR01467
18	19.1	51.1		1/4	2	24,000	**04-54825P**	F03FR01509
19	19	57		1/4	2	24,000	**04-14025P**	F03FR01469
20	19.1	51.1		1/4	2	24,000	**04-55225P**	F03FR01510
22.23	19.1	56.1		1/4	2	24,000	**04-14825P**	F03FR01482
25.4	19.1	56.1		1/4	2	24,000	**04-15225P**	F03FR01491
7.94	25.4	78.9		1/2	2	24,000	**12-10650P**	F03FR01524
9.53	25.4	73.6		1/2	2	24,000	**12-10850P**	F03FR01526
9.53	31.8	82		1/2	2	24,000	**12-11050P**	F03FR01529
10	31.8	75		1/2	2	24,000	**12-52050P**	F03FR01558
12	31.8	75		1/2	2	24,000	**12-53050P**	F03FR01559
12.7	25.4	66.7		1/2	2	24,000	**12-11650P**	F03FR01532
12.7	31.8	77		1/2	2	24,000	**12-11850P**	F03FR01533
12.7	38.1	80.4		1/2	2	24,000	**12-12250P**	F03FR01535
12.7	38.1	108		1/2	2	24,000	**12-12450P**	F03FR01536
12.7	50.5	98		1/2	2	24,000	**12-12850P**	F03FR01538
12.7	63.2	110.7		1/2	2	24,000	**12-13050P**	F03FR01539
15.88	25.4	62.4		1/2	2	24,000	**12-13650P**	F03FR01542
15.88	31.8	71.8		1/2	2	24,000	**12-13850P**	F03FR01543
15.88	38.1	76.1		1/2	2	24,000	**12-14050P**	F03FR01545
15.88	50.8	103		1/2	2	24,000	**12-14250P**	F03FR01546
16	31.8	69.8		1/2	2	24,000	**12-54450P**	F03FR01560
19	25.4	63.4		1/2	2	24,000	**12-15250P**	F03FR01549
19	31.8	69.8		1/2	2	24,000	**12-15450P**	F03FR01550
19	38.1	76.1		1/2	2	24,000	**12-15650P**	F03FR01551
19.05	50.8	88.8		1/2	2	24,000	**12-15850P**	F03FR01552
20.63	31.8	76		1/2	2	24,000	**12-16250P**	F03FR01554
22.23	31.8	76		1/2	2	24,000	**12-16850P**	F03FR01555
25.4	31.8	69.8		1/2	2	24,000	**12-17250P**	F03FR01557

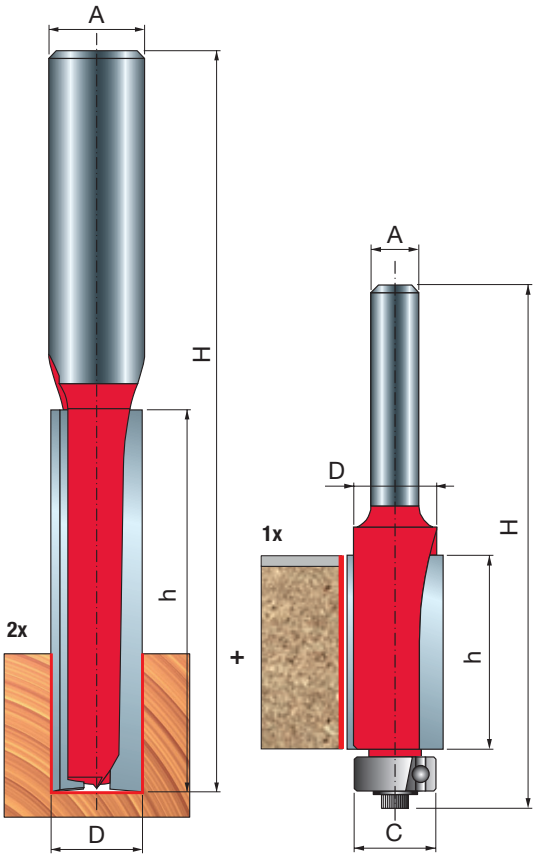

厨具组合铣刀套装

88-

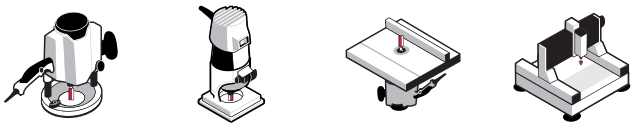

手持式镂铣机　安装于工作台的镂铣机　数控机床



软木　硬木　胶合板　木基板材

	A 毫米	最高转速 转速	锐无敌代码	商品编号
2x直刃铣刀和1x修整铣刀套装	1/2 1/4	24.000	**88-20075P**	F03FR04370

TiCo Carbide MADE BY freud　Perma-SHIELD COATING

双槽直刀，带底齿 17-

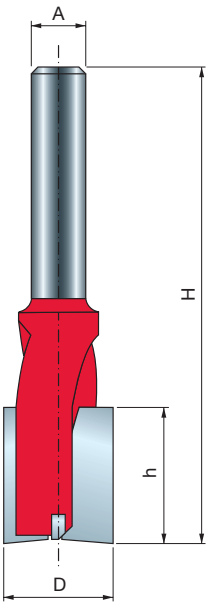

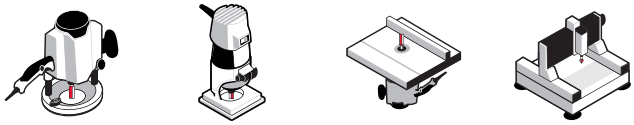

手持式镂铣机　安装于工作台的镂铣机　数控机床



软木　硬木　胶合板　木基板材

D 毫米	h 毫米	H 毫米	A 毫米	Z	最高转速 转速	锐无敌代码	商品编号
16	45	85	8	2+1	24,000	**17-10008P**	F03FR01577
18	18	70	8	2+1	24,000	**17-10208P**	F03FR01578
20	18	70	8	2+1	24,000	**17-10408P**	F03FR01579
22	25	70	8	2+1	24,000	**17-10608P**	F03FR01580
16	60	110	12	2+1	24,000	**17-10112P**	F03FA13994

机器：
手持式镂铣机、安装于工作台的镂铣机和数控机床。

材料：
软木、硬木、胶合板和木基板材。

应用：
划槽、边缘镂铣、切入式铣削和其他通用铣削任务的理想选择。
附加中央刀齿可实现更平滑的切入和整洁的底部加工效果。

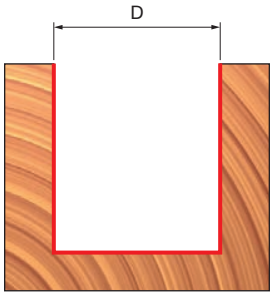



交错式铣刀 14-

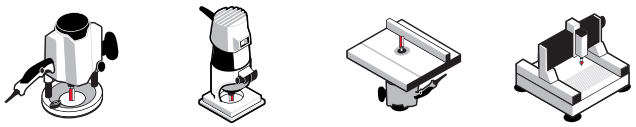

手持式镂铣机　安装于工作台的镂铣机　数控机床



软木　硬木　胶合板　木基板材

D 毫米	h 毫米	H 毫米	A 毫米	Z	最高转速 转速	锐无敌代码	商品编号
9.53	37.8	82	12	2	24,000	**14-10212P**	F03FR01561
12.7	38.1	82	12	2	24,000	**14-10412P**	F03FR01562
12.7	37.8	79	12	2	24,000	**14-20412P**	F03FR01564
12.7	54	98.3	12	2	24,000	**14-10612P**	F03FR01563

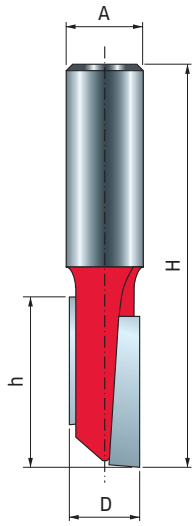

TiCo Carbide MADE BY freud　Perma-SHIELD COATING

机器:
手持式镂铣机、安装于工作台的镂铣机和数控机床。

材料:
软木、硬木、胶合板和木基板材。

应用:
交错式铣刀将双槽刀的平衡性与单槽刀的速度和多功能性合而为一。
划槽、边缘镂铣、切入式铣削和其他通用铣削任务的理想选择。

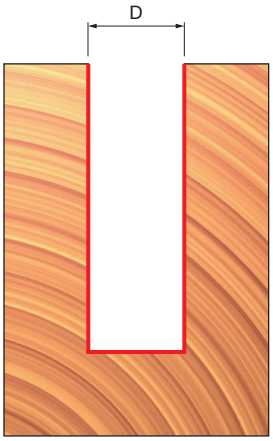

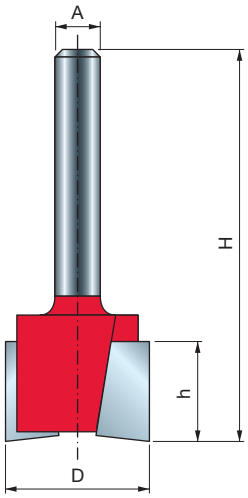

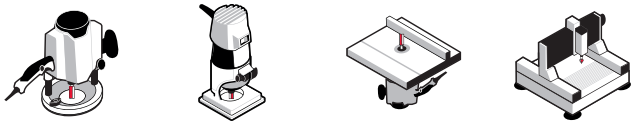

手持式镂铣机　安装于工作台的镂铣机　数控机床



软木　硬木　胶合板　木基板材

D 毫米	h 毫米	H 毫米	A 毫米	A 英寸	Z	最高转速 转速	锐无敌代码	商品编号
12.7	12.5	51	6		2	24,000	**16-10006P**	F03FR01565
19	12.5	51	6		2	24,000	**16-10406P**	F03FR01568
19	19	62.15	6		2	24,000	**16-50406P**	F03FR01576
12.7	12.5	50.8	8		2	24,000	**16-10008P**	F03FR01566
19	12.5	50.8	8		2	24,000	**16-10408P**	F03FR01569
12.7	12.5	60.5	12		2	24,000	**16-11012P**	F03FR01573
31.75	12.1	56.2	12		2	24,000	**16-11812P**	F03FR01575
12.7	12.5	51		1/4	2	24,000	**16-10025P**	F03FR01567
19	12.5	51		1/4	2	24,000	**16-10425P**	F03FR01570
12.7	12.5	60.5		1/2	2	24,000	**16-11050P**	F03FR01574
31.75	12.7	56.2		1/2	2	18,000	**16-10850P**	F03FR01572

机器:
手持式镂铣机、安装于工作台的镂铣机和数控机床。

材料:
软木、硬木、胶合板和木基板材。

应用:
用于清洁顶面的下切角设计。

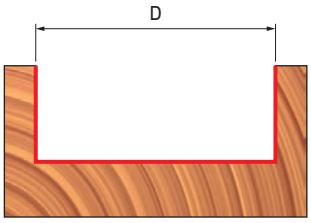

修边刀



顶端轴承修边刀 50-

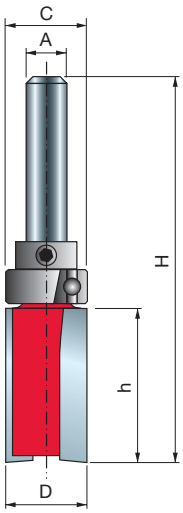



手持式镂铣机



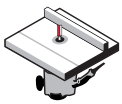

安装于工作台的镂铣机



软木



硬木



胶合板





木基板材



D 毫米	h 毫米	H 毫米	A 毫米	A 英寸	C 毫米	Z	最高转速 转速	锐无敌代码	商品编号
13	20	60	6		13	2	24,000	**50-10206P**	F03FR02003
15	20	60	6		15	2	24,000	**50-10406P**	F03FR02006
19	25.4	67.5	6		19	2	24,000	**50-10606P**	F03FR02008
16	20	60	8		16	2	24,000	**50-10308P**	F03FR02005
22	20	60	8		22	2	24,000	**50-10808P**	F03FR02010
12.7	25.4	65.4		1/4	12.7	2	24,000	**50-10225P**	F03FR02004
15.88	25.4	65.4		1/4	15.88	2	24,000	**50-10425P**	F03FR02007
19	25.4	68.5		1/4	19	2	24,000	**50-10625P**	F03FR02009

TiCo Carbide MADE BY freud

Perma-SHIELD COATING

机器:
手持式镂铣机和安装于工作台的镂铣机。

材料:
软木、硬木、胶合板和木基板材。

应用:
靠模加工以及遵循工件顶部图案轨迹加工的理想选择。

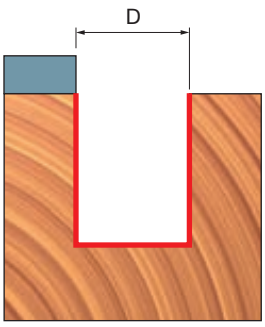

轴承修边刀

42- 44-

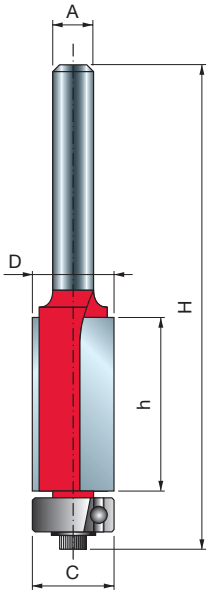



手持式镂铣机



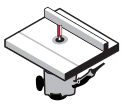

安装于工作台的镂铣机



软木



硬木



胶合板





木基板材



D	h	H	A		C	Z	最高转速	锐无敌代码	商品编号
毫米	毫米	毫米	毫米	英寸	毫米		转速		
9.53	12.7	60.9	6		9.53	2	24,000	**42-10206P**	F03FR01935
9.53	25.8	72.4	6		9.53	2	24,000	**42-10006P**	F03FR01932
12.7	25.7	72.9	6		12.7	2	24,000	**42-10406P**	F03FR01938
9.53	12.7	60.9	8		9.53	2	24,000	**42-10208P**	F03FR01936
9.53	25.8	72.4	8		9.53	2	24,000	**42-10008P**	F03FR01933
12.7	25.7	72.9	8		12.7	2	24,000	**42-10408P**	F03FR01939
12.7	40	84	8		12.7	2	24,000	**42-11508P**	F03FR02771
12.7	25.4	82.5	12		12.7	2	24,000	**42-11012P**	F03FR01942
12.7	38.5	94.1	12		12.7	2	24,000	**42-11412P**	F03FR01944
12.7	50.8	106.8	12		12.7	2	24,000	**42-11612P**	F03FR01946
9.53	12.7	60.9		1/4	9.53	2	24,000	**42-10225P**	F03FR01937
9.53	25.8	72.4		1/4	9.53	2	24,000	**42-10025P**	F03FR01934
12.7	12.7	60.2		1/4	12.7	2	24,000	**42-10625P**	F03FR01941
12.7	25.7	72.9		1/4	12.7	2	24,000	**42-10425P**	F03FR01940
12.7	25.7	82.5		1/2	12.7	2	24,000	**42-11050P**	F03FR01943
12.7	38.5	94.1		1/2	12.7	2	24,000	**42-11450P**	F03FR01945
12.7	50.8	109.8		1/2	12.7	2	24,000	**42-11650P**	F03FR01947
12.7	38.5	94.1		1/2	12.7	3	24,000	**44-10850P**	F03FR01952

TiCo Carbide MADE BY freud

Perma-SHIELD COATING

机器:
手持式镂铣机和安装于工作台的镂铣机。

材料:
软木、硬木、胶合板和木基板材。

应用:
使用修边刀在贴面板台面上进行精确的修边作业，遵照图案作业并创建或复制复杂形状。



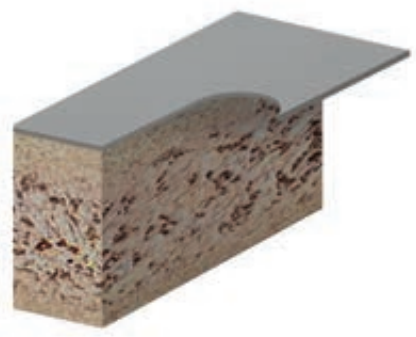

拼接面 V 形雕刻刀

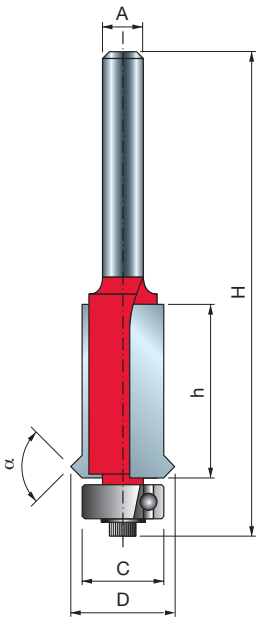



手持式镂铣机



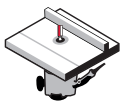

安装于工作台的镂铣机



软木　硬木　胶合板　木基板材

D 毫米	h 毫米	H 毫米	A 毫米	C 毫米	α	Z	最高转速 转速	锐无敌代码	商品编号
15.88	25.4	76.2	6	12.7	90°	2	20,000	**48-10206P**	F03FR02000
15.88	25.4	76.2	8	12.7	90°	2	24,000	**48-10208P**	F03FR02001
15.88	25.4	87.2	12	12.7	90°	2	24,000	**48-11212P**	F03FR02002

TiCo Carbide MADE BY freud

Perma-SHIELD COATING

机器：
手持式镂铣机和安装于工作台的镂铣机。

材料：
软木、硬木、胶合板和木基板材。

应用：
轴承修边刀在工件上钻出一个装饰性“V”形小凹槽。

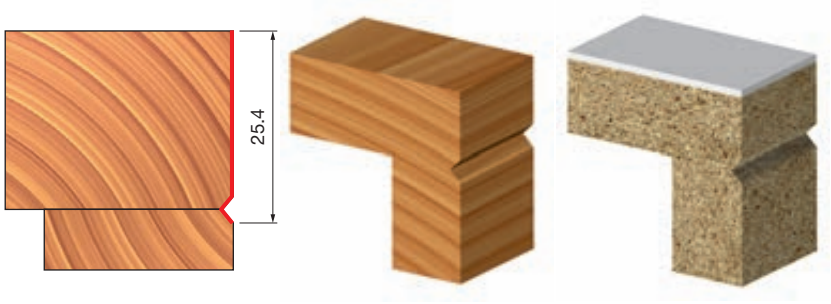

定向模板铣刀 26- 28-

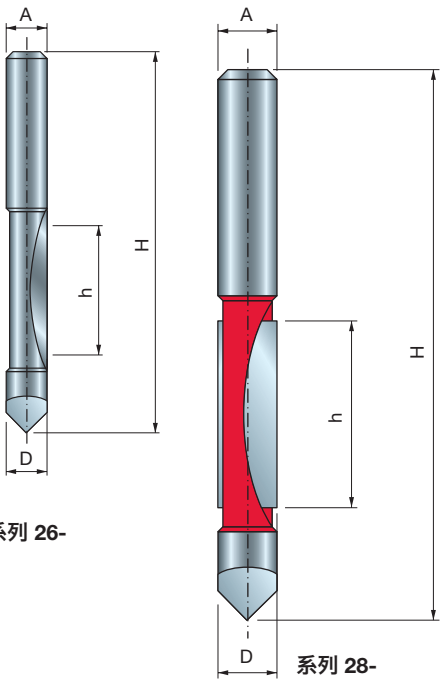

系列 26-

系列 28-



手持式镂铣机



软木 硬木 胶合板 木基板材

D 毫米	h 毫米	H 毫米	A 毫米	A 英寸	Z	最高转速 转速	锐无敌代码	商品编号
• 6	19	57	6		1	24,000	**26-10006P**	F03FR01664
• 8	19	75	8		1	24,000	**26-10008P**	F03FR01665
12.7	31.75	96.2	12		2	24,000	**28-10412P**	F03FR01692
• 6.35	19	57		1/4	1	24,000	**26-10025P**	F03FR01666
12.7	31.75	96.2		1/2	2	24,000	**28-10450P**	F03FR01693

• 整体硬质合金刀头

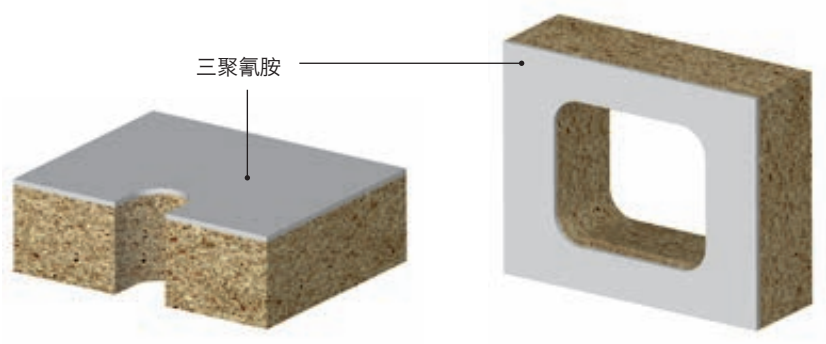

TiCo Carbide MADE BY freud

Perma-SHIELD COATING

机器:
手持式镂铣机。

材料:
软木、硬木、胶合板和木基板材。

应用:
定向模板铣刀是一种快速、有效的解决方案，用于在拼板和其他应用中切割开口和修边。

成型修边刀



圆角刀

34- 36-

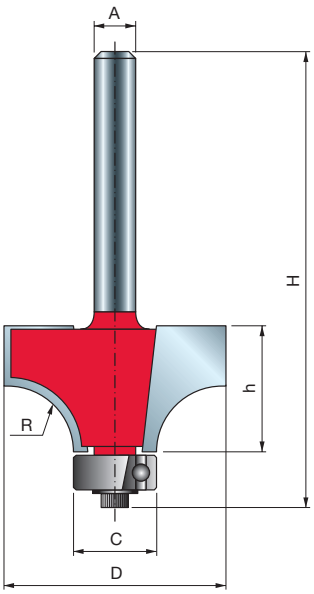



手持式镂铣机



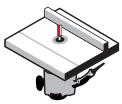

安装于工作台的镂铣机



软木



硬木



胶合板







木基板材

机器:
手持式镂铣机和安装于工作台的镂铣机。

材料:
软木、硬木、胶合板和木基板材。

应用:
圆角刀可柔化任何工件的锋利边缘。

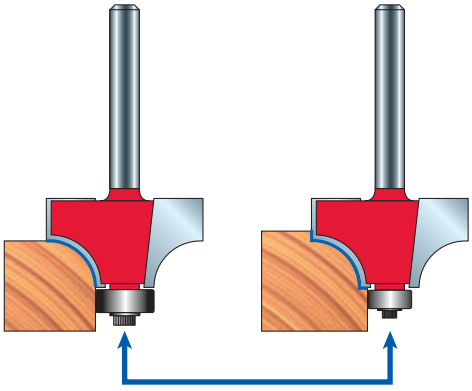



通过订购更小的滚珠轴承和阶梯垫块，您将能够获得不同的廓形：

- 系列 34- 中的滚珠轴承 **3102M AA9** (直径 9.53 毫米) 和阶梯垫块 **FX07M AA9**
- 系列 36- 中的滚珠轴承 **3102M AB9** (直径 12.7 毫米) 和阶梯垫块 **FX07M AB9**

D	h	H	A		C	R	Z	最高转速	锐无敌代码	商品编号
毫米	毫米	毫米	毫米	英寸	毫米	毫米		转速		
15.88	12.7	54.9	6		12.7	1.59	2	24,000	**34-10006P**	F03FR01763
16.7	12.7	54.9	6		12.7	2	2	24,000	**34-10106P**	F03FR02766
19.05	12.7	55.2	6		12.7	3.18	2	24,000	**34-10406P**	F03FR01768
22.22	12.7	54.9	6		12.7	4.8	2	24,000	**34-10806P**	F03FR01771
25.4	12.7	54.7	6		9.53	6.35	2	24,000	**36-11006P**	F03FR01803
25.4	12.7	55.2	6		12.7	6.35	2	24,000	**34-11006P**	F03FR01774
28.58	12.7	55.2	6		12.7	8	2	18,000	**34-11206P**	F03FR01777
31.75	18	59.7	6		12.7	9.53	2	18,000	**34-11406P**	F03FR01780
31.75	18	59.2	6		9.53	9.53	2	18,000	**36-11406P**	F03FR01804
38.1	19.1	61.25	6		12.7	12.7	2	16,000	**34-11606P**	F03FR01783
15.88	12.7	54.9	8		12.7	1.59	2	24,000	**34-10008P**	F03FR01764
16.7	12.7	54.9	8		12.7	2	2	24,000	**34-10108P**	F03FR01766
18.7	12.7	54.9	8		12.7	3	2	24,000	**34-10308P**	F03FR01767
19.05	12.7	55.2	8		12.7	3.18	2	24,000	**34-10408P**	F03FR01769
22.22	13.2	54.9	8		12.7	4.75	2	24,000	**34-10808P**	F03FR01772
25.4	12.7	55.2	8		12.7	6.35	2	24,000	**34-11008P**	F03FR01775
28.58	12.7	55.2	8		12.7	7.94	2	18,000	**34-11208P**	F03FR01778
31.75	18	59.7	8		12.7	9.5	2	18,000	**34-11408P**	F03FR01781
38.1	19.1	61.25	8		12.7	12.7	2	16,000	**34-11608P**	F03FR01784
44.44	22.2	64.72	8		12.7	15.8	2	16,000	**34-12708P**	F03FR01793
25.4	12.7	61.2	12		12.7	6.35	2	24,000	**34-12012P**	F03FR01786
31.75	18	65.7	12		12.7	9.53	2	18,000	**34-12412P**	F03FR01788
38.1	19.05	67.25	12		12.7	12.7	2	16,000	**34-12612P**	F03FR01791
44.44	22.22	70.72	12		12.7	15.8	2	16,000	**34-12712P**	F03FR01794
50.8	25.4	73.9	12		12.7	19	2	16,000	**34-12812P**	F03FR01796
57.15	31.4	79.85	12		12.7	22.2	2	16,000	**34-13012P**	F03FR01798
63.5	31.3	79.75	12		12.7	25.4	2	12,000	**34-13212P**	F03FR01799
69.85	34.9	83.3	12		12.7	28.6	2	12,000	**34-13412P**	F03FR01801
76.2	38.1	86.6	12		12.7	31.8	2	12,000	**34-13612P**	F03FR01802
15.88	12.7	54.9		1/4	12.7	1.59	2	24,000	**34-10025P**	F03FR01765
19.05	12.7	55.2		1/4	12.7	3.18	2	24,000	**34-10425P**	F03FR01770
22.22	13.2	54.9		1/4	12.7	4.25	2	24,000	**34-10825P**	F03FR01773
25.4	12.7	55.2		1/4	12.7	6.35	2	24,000	**34-11025P**	F03FR01776
28.58	12.7	55.2		1/4	12.7	7.94	2	18,000	**34-11225P**	F03FR01779
31.75	18	59.7		1/4	12.7	9.53	2	18,000	**34-11425P**	F03FR01782
38.1	19.1	61.25		1/4	12.7	12.7	2	16,000	**34-11625P**	F03FR01785
25.4	12.7	61.2		1/2	12.7	6.35	2	24,000	**34-12050P**	F03FR01787
31.75	18	65.7		1/2	12.7	9.53	2	18,000	**34-12450P**	F03FR01790
38.1	19.1	67.25		1/2	12.7	12.7	2	16,000	**34-12650P**	F03FR01792
44.44	22.2	70.7		1/2	12.7	15.87	2	16,000	**34-12750P**	F03FR01795
50.8	25.4	73.9		1/2	12.7	19.05	2	16,000	**34-12850P**	F03FR01797
63.5	31.25	79.8		1/2	12.7	25.4	2	12,000	**34-13250P**	F03FR01800

斜角刀 40-

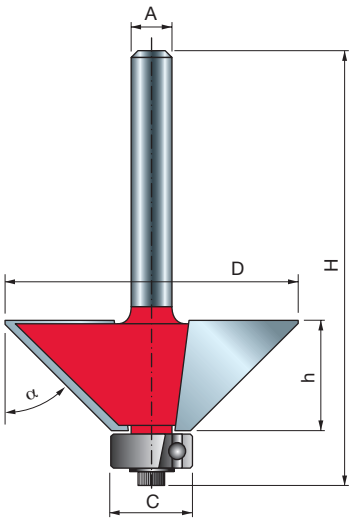

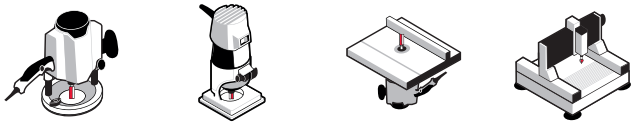

手持式镂铣机　安装于工作台的镂铣机　数控机床



软木　硬木　胶合板　木基板材

机器:
手持式镂铣机、安装于工作台的镂铣机和数控机床。
不建议在数控机床上使用带滚珠轴承的刀头。

材料:
软木、硬木、胶合板和木基板材。

应用:
斜角刀可在任何工件边缘制作均匀的倒角。

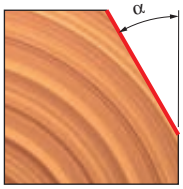

D 毫米	h 毫米	H 毫米	A 毫米	A 英寸	C 毫米	α	Z	最高转速 转速	锐无敌代码	商品编号
18.15	12.7	54.9	6		12.7	15°	2	24,000	**40-10006P**	F03FR01906
21.77	25	67.3	6		12.7	11.3°	2	24,000	**40-09406P**	F03FR01900
23.6	12.7	54.9	6		12.7	25°	2	24,000	**40-10206P**	F03FR01912
24	12	44	6		•	30°	2	24,000	**40-90206P**	F03FR01929
24	14	46	6		•	15°	2	24,000	**40-90006P**	F03FR01927
25	8	40.3	6		•	45°	2	24,000	**40-90406P**	F03FR01931
25.4	25.1	67.25	6		12.7	15°	2	24,000	**40-09806P**	F03FR01903
30.1	22.5	64.7	6		12.7	22.5°	2	18,000	**40-10106P**	F03FR01909
31	9.5	52.3	6		12.7	45°	2	18,000	**40-10506P**	F03FR01917
33	11.5	54	6		12.7	45°	2	16,000	**40-10406P**	F03FR01914
33	19	61.6	6		12.7	30°	2	16,000	**40-20206P**	F03FR01925
44	18.5	61	6		12.7	45°	2	16,000	**40-10606P**	F03FR01919
18.15	12.7	54.9	8		12.7	15°	2	24,000	**40-10008P**	F03FR01907
21.77	25	67.3	8		12.7	11.3°	2	24,000	**40-09408P**	F03FR01901
23.6	12.7	54.9	8		12.7	25°	2	24,000	**40-10208P**	F03FR01913
24	12	44	8		•	30°	2	24,000	**40-90208P**	F03FR01930
24	14	46	8		•	15°	2	24,000	**40-90008P**	F03FR01928
25	8	40.3	8		•	45°	2	24,000	**40-90408P**	F03FR03255
25.4	25.1	67.25	8		12.7	15°	2	24,000	**40-09808P**	F03FR01904
30.1	22.5	64.7	8		12.7	22.5°	2	18,000	**40-10108P**	F03FR01910
31	9.5	52.3	8		12.7	45°	2	18,000	**40-10508P**	F03FR01918
33	11.5	54	8		12.7	45°	2	16,000	**40-10408P**	F03FR01915
33	19	61.6	8		12.7	30°	2	16,000	**40-20208P**	F03FR01926
44	18.5	61	8		12.7	45°	2	16,000	**40-10608P**	F03FR01920
21.77	25	73.3	12		12.7	11.3°	2	24,000	**40-09412P**	F03FR01902
25.4	25.1	73.25	12		12.7	15°	2	24,000	**40-09812P**	F03FR01905
30.1	22.5	70.7	12		12.7	22.5°	2	18,000	**40-10112P**	F03FR01911
44	18.5	67	12		12.7	45°	2	16,000	**40-11412P**	F03FR01922
62.1	25.5	74	12		12.7	45°	2	12,000	**40-11812P**	F03FR01924
18.15	12.7	54.9		1/4	12.7	15°	2	24,000	**40-10025P**	F03FR01908
33	11.5	53.9		1/4	12.7	45°	2	24,000	**40-10425P**	F03FR01916
41.5	15.9	58.4		1/4	12.7	45°	2	16,000	**40-10625P**	F03FR01921
43	18.5	67		1/2	12.7	45°	2	16,000	**40-11450P**	F03FR01923

• 不带滚珠轴承。

倒角刀 30-

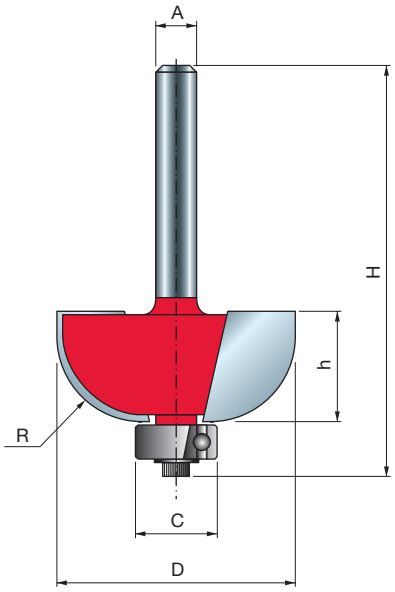

TiCo Carbide MADE BY freud

Perma-SHIELD COATING



手持式镂铣机



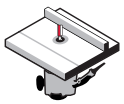

安装于工作台的镂铣机



软木



硬木



胶合板





木基板材



机器:
手持式镂铣机和安装于工作台的镂铣机。

材料:
软木、硬木、胶合板和木基板材。

应用:
传统家具的装饰凹边。

D	h	H	A		C	R	Z	最高转速	锐无敌代码	商品编号
毫米	毫米	毫米	毫米	英寸	毫米	毫米		转速		
19.05	14	56	6		9.53	4.76	2	24,000	**30-10006P**	F03FR01694
22.23	13.2	54.7	6		9.53	6.35	2	24,000	**30-10206P**	F03FR01697
25.4	12.7	54.7	6		9.53	8	2	24,000	**30-10306P**	F03FR01700
31.75	12.7	55.2	6		12.7	9.53	2	18,000	**30-10406P**	F03FR01703
38.1	16.4	58.9	6		12.7	12.7	2	16,000	**30-10606P**	F03FR01706
19.05	14	56	8		9.53	4.75	2	24,000	**30-10008P**	F03FR01695
22.23	13.2	54.7	8		9.53	6.35	2	24,000	**30-10208P**	F03FR01698
25.4	12.7	54.7	8		9.53	8	2	24,000	**30-10308P**	F03FR01701
31.75	12.7	55.2	8		12.7	9.53	2	18,000	**30-10408P**	F03FR01704
38.1	16.4	58.9	8		12.7	12.7	2	16,000	**30-10608P**	F03FR01707
19.05	14	62.4	12		9.53	4.75	2	24,000	**30-10012P**	F03FR01696
22.23	12.7	60.7	12		9.53	6.35	2	24,000	**30-11012P**	F03FR01709
25.4	12.7	60.7	12		9.53	8	2	24,000	**30-11112P**	F03FR01710
31.75	12.7	61.2	12		12.7	9.5	2	18,000	**30-11212P**	F03FR01711
38.1	16.4	64.9	12		12.7	12.7	2	16,000	**30-11412P**	F03FR01713
22.23	13.2	54.7		1/4	9.53	6.35	2	24,000	**30-10225P**	F03FR01699
25.4	12.7	54.7		1/4	9.53	7.94	2	24,000	**30-10325P**	F03FR01702
31.75	12.7	55.2		1/4	12.7	9.5	2	18,000	**30-10425P**	F03FR01705
38.1	16.4	58.9		1/4	12.7	12.7	2	16,000	**30-10625P**	F03FR01708
31.75	12.7	61.2		1/2	12.7	9.53	2	18,000	**30-11250P**	F03FR01712
38.1	16.4	64.9		1/2	12.7	12.7	2	16,000	**30-11450P**	F03FR01714

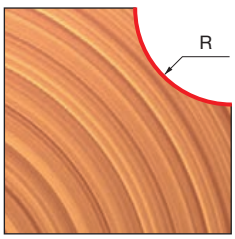

古典型倒角刀 30-

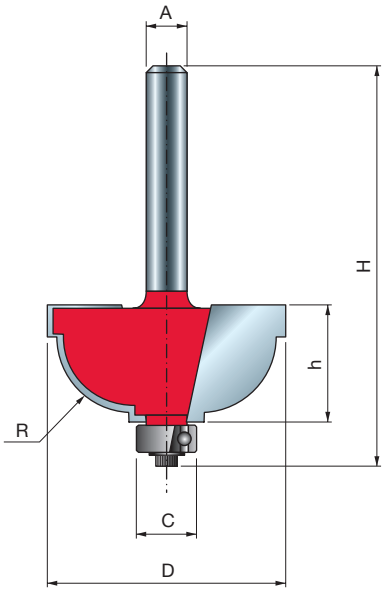

TiCo Carbide MADE BY freud

Perma-SHIELD COATING


手持式镂铣机



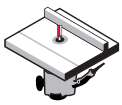
安装于工作台的镂铣机


软木


硬木


胶合板




木基板材


木基板材

D 毫米	h 毫米	H 毫米	A 毫米	C 毫米	R 毫米	Z	最高转速 转速	锐无敌代码	商品编号
28.58	13	54.2	6	9.53	4.8	2	18,000	**30-30406P**	F03FR01719
31.75	15.1	56.8	6	9.53	4.8	2	18,000	**30-20206P**	F03FR01715
28.58	13	54.2	8	9.53	4.8	2	18,000	**30-30408P**	F03FR01720
31.75	15.1	56.8	8	9.53	8	2	18,000	**30-20208P**	F03FR01716
28.58	13	60.2	12	9.53	4.8	2	18,000	**30-32412P**	F03FR01722
31.75	15.1	62.8	12	9.53	8	2	18,000	**30-22212P**	F03FR01718

机器:
手持式镂铣机和安装于工作台的镂铣机。

材料:
软木、硬木、胶合板和木基板材。

应用:
通过添加美观的凹形轮廓 (顶部和底部添加一个倒圆角) 来增强棱角。

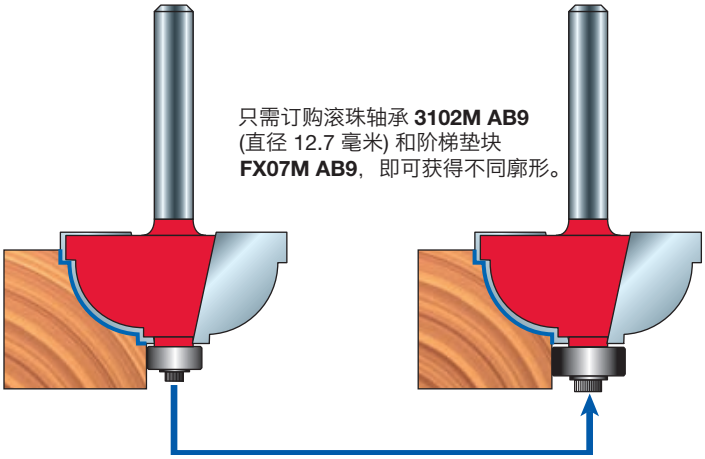

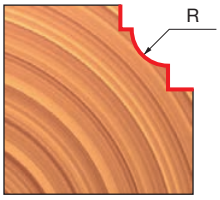

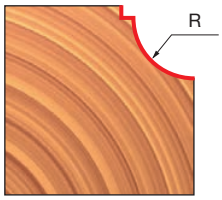

S 线形倒角铣刀 38- 99-

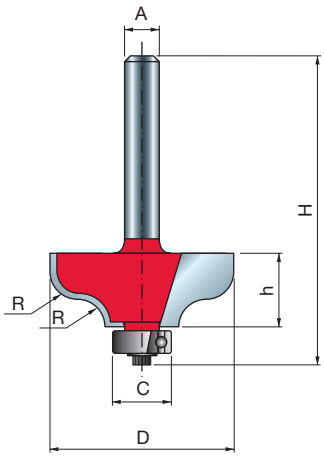


手持式镂铣机

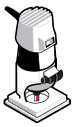

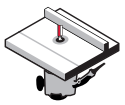
安装于工作台的镂铣机


软木


硬木


胶合板




木基板材



D	h	H	A		C	R	Z	最高转速	锐无敌代码	商品编号
毫米	毫米	毫米	毫米	英寸	毫米	毫米		转速		
31.75	12.2	53.9	6		9.53	4.8	2	18,000	**38-20206P**	F03FR01815
38.1	16.2	57.4	6		9.53	6.35	2	16,000	**38-20406P**	F03FR01818
31.75	12.2	53.9	8		9.53	4.8	2	18,000	**38-20208P**	F03FR01816
38.1	16.2	57.4	8		9.53	6.35	2	16,000	**38-20408P**	F03FR01819
31.75	12.2	59.9	12		9.53	4.8	2	18,000	**38-21212P**	F03FR01821
38.1	16.2	63.4	12		9.53	6.35	2	16,000	**38-21412P**	F03FR01822
31.75	12.2	53.9		1/4	9.53	4.76	2	18,000	**38-20225P**	F03FR01817
31.75	12.2	54.4		1/4	12.7	4.76	2	18,000	**38-15225P**	F03FR01814
38.1	16.2	57.4		1/4	9.53	6.35	2	16,000	**38-20425P**	F03FR01820
38.1	16.5	64.7		1/2	12.7	8.25	2	16,000	**99-00650P**	F03FR02412

TiCo Carbide MADE BY freud

Perma-SHIELD COATING

机器:
手持式镂铣机和安装于工作台的镂铣机。

材料:
软木、硬木、胶合板和木基板材。

应用:
在任何工件上进行边缘装饰线加工。

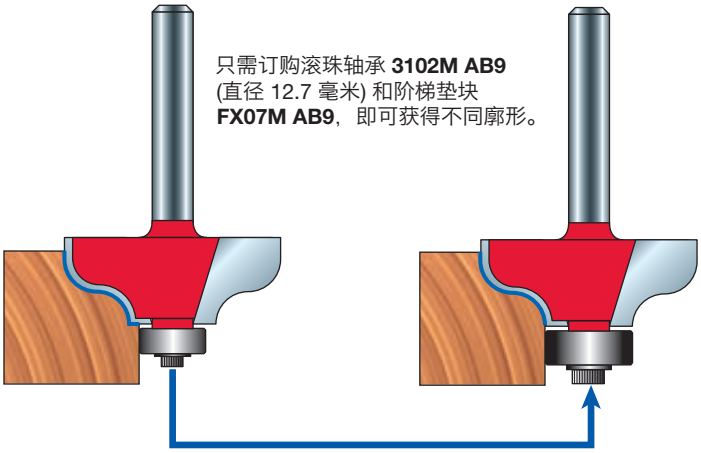

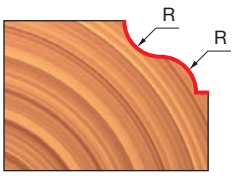

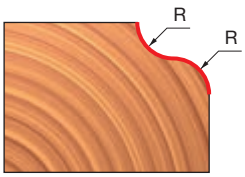

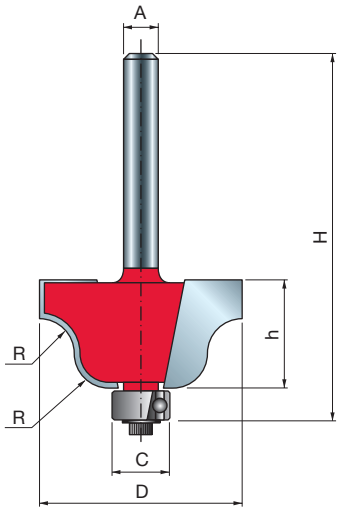

TiCo Carbide MADE BY freud

Perma-SHIELD COATING

机器:
手持式镂铣机和安装于工作台的镂铣机。

材料:
软木、硬木、胶合板和木基板材。

应用:
在任何工件上进行边缘装饰线加工。

罗马 S 线刀 38-


手持式镂铣机

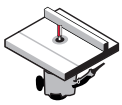
安装于工作台的镂铣机


软木 硬木 胶合板 木基板材

D 毫米	h 毫米	H 毫米	A 毫米	A 英寸	C 毫米	R 毫米	Z	最高转速 转速	锐无敌代码	商品编号
27	13.3	55.3	6		9.53	4	2	18,000	**38-10006P**	F03FR01805
35	18.5	60.5	6		9.53	6.35	2	16,000	**38-10206P**	F03FR01808
27	13.3	55.3	8		9.53	4	2	18,000	**38-10008P**	F03FR01806
35	18.5	60.5	8		9.53	6.35	2	16,000	**38-10208P**	F03FR01809
27	13.3	61.31	12		9.53	4	2	18,000	**38-10412P**	F03FR01811
35	18.5	66.5	12		9.53	6.35	2	16,000	**38-10612P**	F03FR01812
27	13.3	55.3		1/4	9.53	4	2	18,000	**38-10025P**	F03FR01807
35	18.5	66.5		1/4	9.53	6.35	2	16,000	**38-10225P**	F03FR01810
35	18.5	66.5		1/2	9.53	6.35	2	16,000	**38-10650P**	F03FR01813

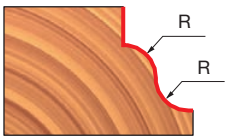

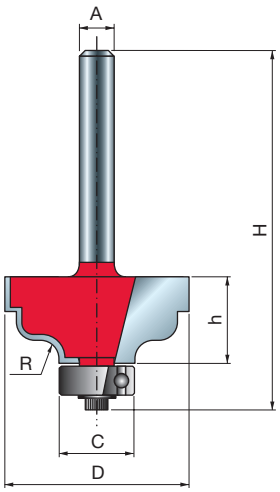

TiCo Carbide MADE BY freud

Perma-SHIELD COATING

机器:
手持式镂铣机和安装于工作台的镂铣机。

材料:
软木、硬木、胶合板和木基板材。

应用:
在任何工件上进行边缘装饰线加工。

古典型罗马 S 线刀 38- 99-


手持式镂铣机

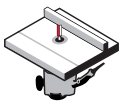
安装于工作台的镂铣机


软木 硬木 胶合板 木基板材

D 毫米	h 毫米	H 毫米	A 毫米	A 英寸	C 毫米	R 毫米	Z	最高转速 转速	锐无敌代码	商品编号
31.75	15	56.7	6		12.7	3.18	2	18,000	**38-40206P**	F03FR01832
31.75	15	56.7	8		12.7	3.18	2	18,000	**38-40208P**	F03FR01833
34.92	14.3	62.8	12		12.7	4.8	2	16,000	**99-00512P**	F03FR02411
31.75	15	56.7		1/4	12.7	3.18	2	18,000	**38-40225P**	F03FR01834

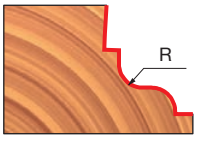

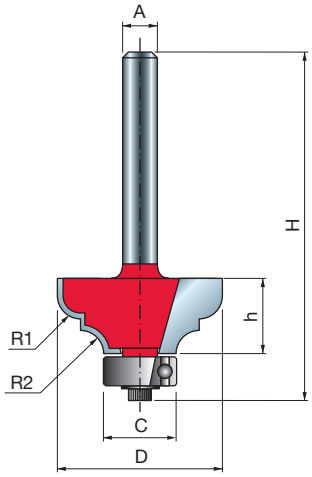

TiCo Carbide MADE BY freud

Perma-SHIELD COATING

机器:
手持式镂铣机和安装于工作台的镂铣机。

材料:
软木、硬木、胶合板和木基板材。

应用:
在任何工件上进行边缘装饰线加工。

古典型 S 线刀 38- 99-


手持式镂铣机



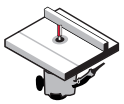
安装于工作台的镂铣机


软木


硬木


胶合板




木基板材



D 毫米	h 毫米	H 毫米	A 毫米	A 英寸	C 毫米	R1 毫米	R2 毫米	Z	最高转速 转速	锐无敌代码	商品编号
28.58	12.7	54.9	6		12.7	4	4	2	18,000	**38-60206P**	F03FR01838
34.92	18.3	60	6		12.7	6.35	4.76	2	16,000	**38-60406P**	F03FR01841
28.58	12.7	54.9	8		12.7	4	4	2	18,000	**38-60208P**	F03FR01839
34.92	18.3	60	8		12.7	6.35	4.76	2	16,000	**38-60408P**	F03FR01842
28.58	12.7	61.2	12		12.7	4	4	2	18,000	**38-61212P**	F03FR01843
34.92	17.5	65.7	12		12.7	6.35	4.76	2	16,000	**38-61412P**	F03FR01844
28.58	12.7	54.9		1/4	12.7	3.97	3.97	2	18,000	**38-60225P**	F03FR01840
34.93	14.7	62.4		1/2	9.53	5.35	5.35	2	16,000	**99-00950P**	F03FR02415
34.92	17.5	65.7		1/2	12.7	6.35	4.76	2	16,000	**38-61450P**	F03FR01845

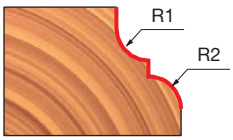

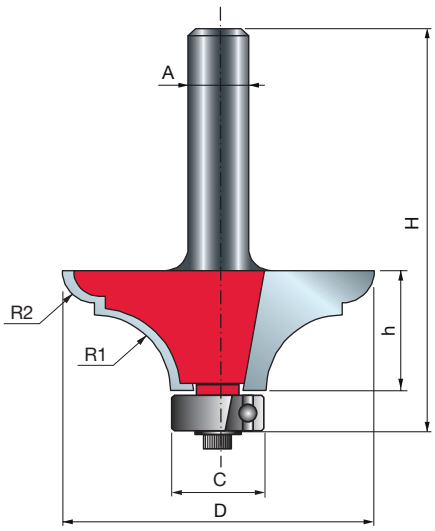

TiCo Carbide MADE BY freud

Perma-SHIELD COATING

机器:
手持式镂铣机和安装于工作台的镂铣机。

材料:
软木、硬木、胶合板和木基板材。

应用:
在所有类型的家具上创造大胆的效果。

桌面古典型轮廓刀 99-


手持式镂铣机



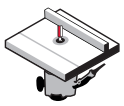
安装于工作台的镂铣机


软木


硬木


胶合板




木基板材



D 毫米	h 毫米	H 毫米	A 毫米	C 毫米	R1 毫米	R2 毫米	Z	最高转速 转速	锐无敌代码	商品编号
41.3	15.9	58.4	8	12.7	10	4.3	2	16,000	**99-01108P**	F03FR02416
41.3	15.9	64.4	12	12.7	10	4.3	2	16,000	**99-01112P**	F03FR02417

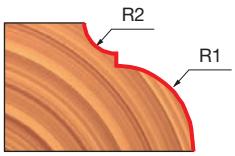

双圆刀头

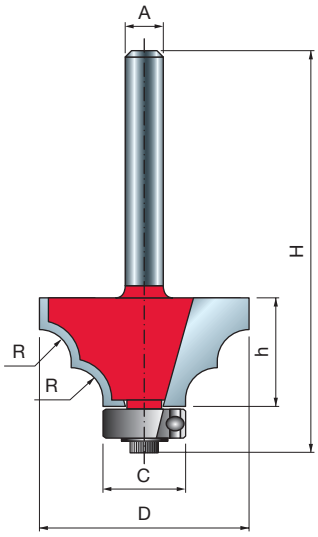



手持式镂铣机



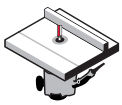

安装于工作台的镂铣机



软木



硬木



胶合板





木基板材



D 毫米	h 毫米	H 毫米	A 毫米	C 毫米	R 毫米	Z	最高转速 转速	锐无敌代码	商品编号
32.7	15	57.2	6	12.7	5	2	16,000	**38-90006P**	F03FR01852
32.7	15	57.2	8	12.7	5	2	16,000	**38-90008P**	F03FR01853

机器:
手持式镂铣机和安装于工作台的镂铣机。

材料:
软木、硬木、胶合板和木基板材。

应用:
单次加工可在工件表面制作两个凸圆形线条。

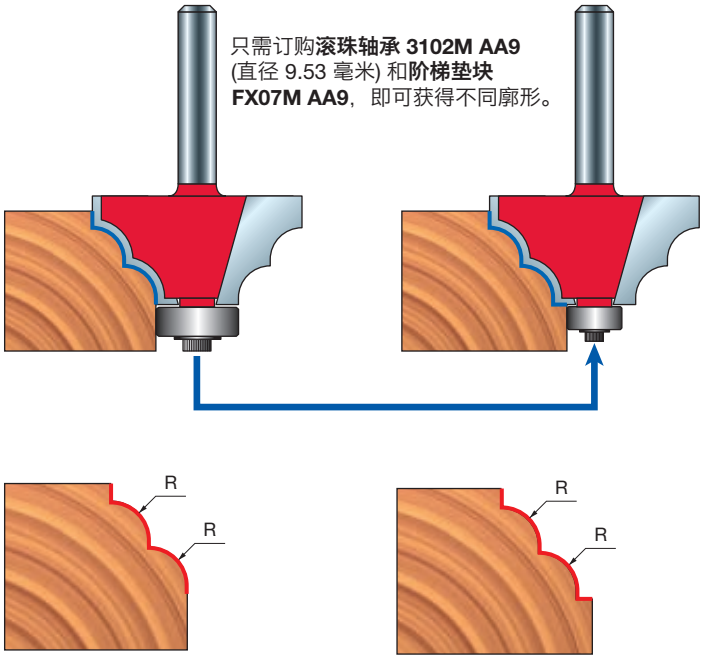

双倒角刀 38-

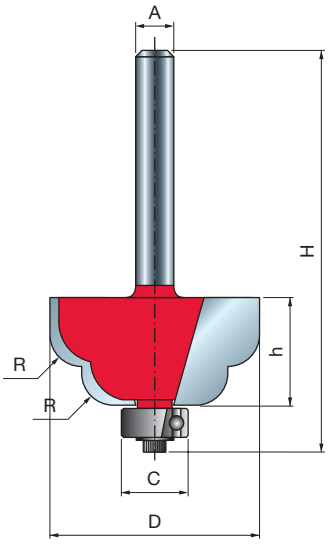



手持式镂铣机



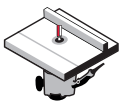

安装于工作台的镂铣机



软木　硬木　胶合板　木基板材

D 毫米	h 毫米	H 毫米	A 毫米	C 毫米	R 毫米	Z	最高转速 转速	锐无敌代码	商品编号
32.7	15	57.2	6	12.7	5	2	16,000	**38-95006P**	F03FR01854
32.7	15	57.2	8	12.7	5	2	16,000	**38-95008P**	F03FR01855

机器:
手持式镂铣机和安装于工作台的镂铣机。

材料:
软木、硬木、胶合板和木基板材。

应用:
创建两条优美的曲线，打造个性化工件。

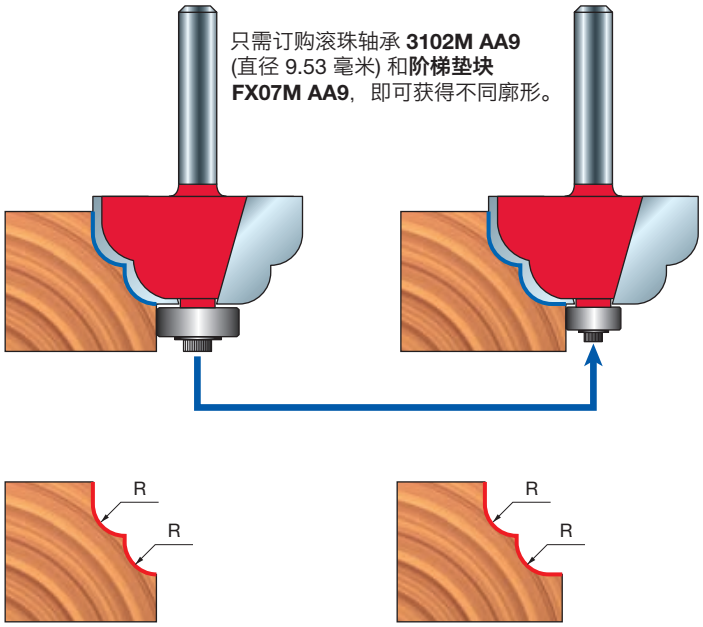

倒角凸圆刀 38-

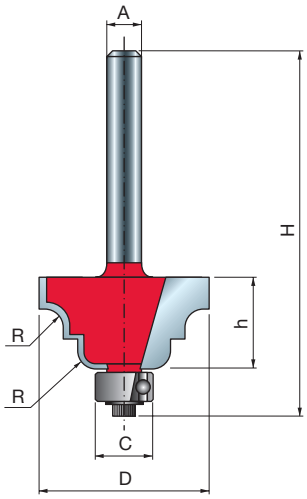


手持式镂铣机



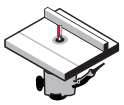
安装于工作台的镂铣机


软木


硬木


胶合板




木基板材



D 毫米	h 毫米	H 毫米	A 毫米	C 毫米	R 毫米	Z	最高转速 转速	锐无敌代码	商品编号
29.38	13.5	55.5	6	9.53	3.97	2	18,000	**38-30606P**	F03FR01826
38.9	18.3	60	6	9.53	6.35	2	16,000	**38-30406P**	F03FR01823
29.38	13.5	55.5	8	9.53	3.97	2	18,000	**38-30608P**	F03FR01827
38.9	18.3	60	8	9.53	6.35	2	16,000	**38-30408P**	F03FR01824
29.38	13.5	61.2	12	9.53	3.97	2	18,000	**38-31212P**	F03FR01829
38.92	18.3	66	12	9.53	6.35	2	16,000	**38-31412P**	F03FR01831
38.9	18.3	60.8	1/4	9.53	6.35	2	16,000	**38-30425P**	F03FR01825

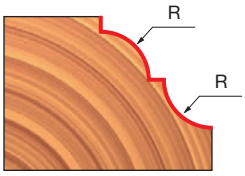

TiCo Carbide MADE BY freud

Perma-SHIELD COATING

机器:
手持式镂铣机和安装于工作台的镂铣机。

材料:
软木、硬木、胶合板和木基板材。

应用:
在任何工件上进行边缘装饰线加工。

S 线倒角凸圆刀 38-

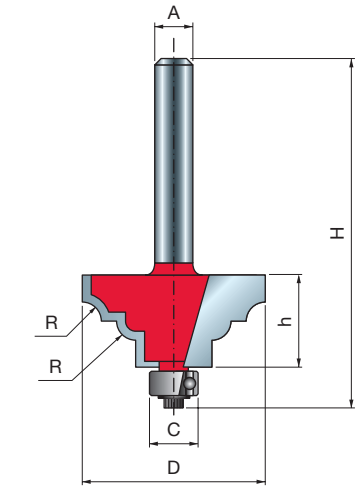


手持式镂铣机



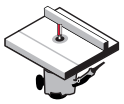
安装于工作台的镂铣机


软木


硬木


胶合板




木基板材



D 毫米	h 毫米	H 毫米	A 毫米	C 毫米	R 毫米	Z	最高转速 转速	锐无敌代码	商品编号
32.7	14.5	56.7	6	12.7	3	2	16,000	**38-80006P**	F03FR01846
36.7	16.5	58.7	6	12.7	4	2	16,000	**38-80206P**	F03FR01848
40.7	18	60.2	6	12.7	5	2	16,000	**38-80406P**	F03FR01850
32.7	14.5	56.7	8	12.7	3	2	16,000	**38-80008P**	F03FR01847
36.7	16.5	58.7	8	12.7	4	2	16,000	**38-80208P**	F03FR01849
40.7	18	60.2	8	12.7	5	2	16,000	**38-80408P**	F03FR01851

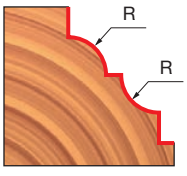

TiCo Carbide MADE BY freud

Perma-SHIELD COATING

机器:
手持式镂铣机和安装于工作台的镂铣机。

材料:
软木、硬木、胶合板和木基板材。

应用:
在任何工件上进行边缘装饰线加工。

双平台 S 线铣刀

38-

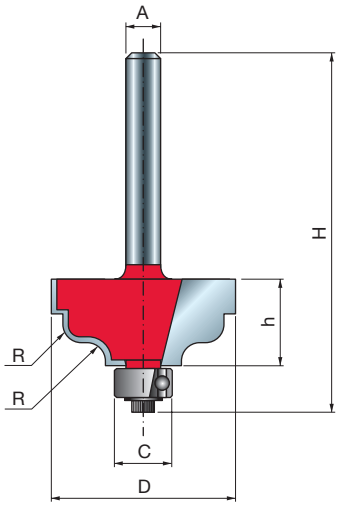



手持式镂铣机　　安装于工作台的镂铣机



软木　硬木　胶合板　木基板材

D	h	H	A		C	R	Z	最高转速	锐无敌代码	商品编号
毫米	毫米	毫米	毫米	英寸	毫米	毫米		转速		
31.75	15	56.2	6		9.53	3.18	2	18,000	**38-45206P**	F03FR01835
31.75	15	56.2	8		9.53	3.18	2	18,000	**38-45208P**	F03FR01836
31.75	15	56.2		1/4	9.53	3.18	2	18,000	**38-45225P**	F03FR01837

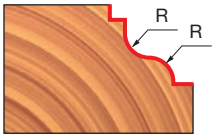

TiCo Carbide MADE BY freud　Perma-SHIELD COATING

机器:
手持式镂铣机和安装于工作台的镂铣机。

材料:
软木、硬木、胶合板和木基板材。

应用:
在任何工件上进行边缘装饰线加工。

传统凸圆刀

80-

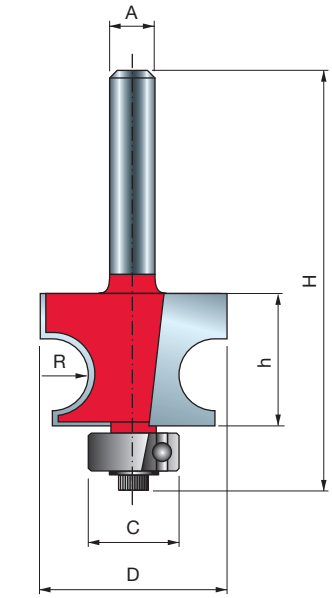



手持式镂铣机　　安装于工作台的镂铣机



软木　硬木　胶合板　木基板材

D	h	H	A	C	R	Z	最高转速	锐无敌代码	商品编号
毫米	毫米	毫米	毫米	毫米	毫米		转速		
22.23	14.3	56.9	6	12.7	3.18	2	24,000	**80-10206P**	F03FR02192
25.4	17.5	60	6	12.7	4.76	2	24,000	**80-10406P**	F03FR02195
30.17	22.2	64.2	6	12.7	7.14	2	18,000	**80-10806P**	F03FR02198
22.23	14.3	57.1	8	12.7	3.18	2	24,000	**80-10208P**	F03FR02193
25.4	17.5	60	8	12.7	4.76	2	24,000	**80-10408P**	F03FR02196
30.17	22.2	64.2	8	12.7	7.14	2	18,000	**80-10808P**	F03FR02199
22.23	14.3	62.9	12	12.7	3.18	2	24,000	**80-12212P**	F03FR02201
25.4	17.5	66.4	12	12.7	4.76	2	24,000	**80-12412P**	F03FR02203
30.17	22.2	70.6	12	12.7	7.14	2	18,000	**80-12812P**	F03FR02204

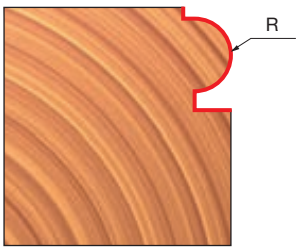



TiCo Carbide MADE BY freud　Perma-SHIELD COATING

机器:
手持式镂铣机和安装于工作台的镂铣机。

材料:
软木、硬木、胶合板和木基板材。

应用:
单次加工可在工件表面
制作单个圆弧形线条。

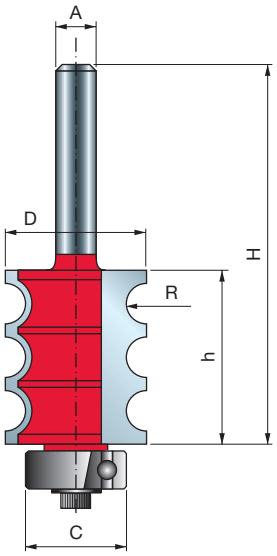

TiCo Carbide MADE BY freud

Perma-SHIELD COATING

机器:
手持式镂铣机和安装于工作台的镂铣机。

材料:
软木、硬木、胶合板和木基板材。

应用:
单次加工可在工件表面制作三个圆弧形线条。

三珠饰刀 80-


手持式镂铣机



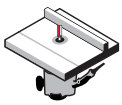
安装于工作台的镂铣机


软木 硬木 胶合板 木基板材

D 毫米	h 毫米	H 毫米	A 毫米	C 毫米	R 毫米	Z	最高转速 转速	锐无敌代码	商品编号
22.24	27.4	70.9	6	15.88	3.18	2	18,000	**80-55206P**	F03FR02205
22.24	27.4	70.9	8	15.88	3.18	2	24,000	**80-55208P**	F03FR02206
22.24	27.4	76.9	12	15.88	3.18	2	24,000	**80-57212P**	F03FR02207

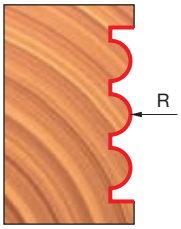

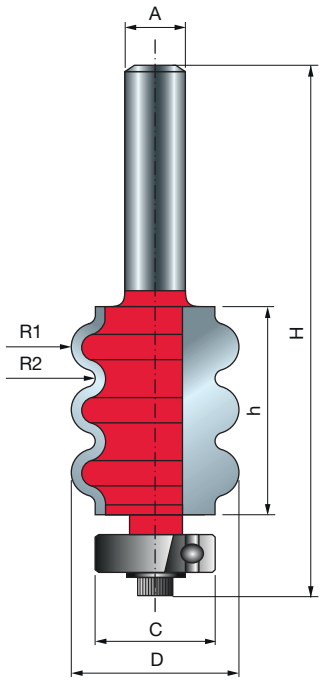

TiCo Carbide MADE BY freud

Perma-SHIELD COATING

机器:
手持式镂铣机和安装于工作台的镂铣机。

材料:
软木、硬木、胶合板和木基板材。

应用:
在工件上制作多个凹槽。

三槽刀 84-


手持式镂铣机



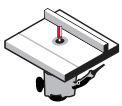
安装于工作台的镂铣机


软木 硬木 胶合板 木基板材

D 毫米	h 毫米	H 毫米	A 毫米	C 毫米	R1 毫米	R2 毫米	Z	最高转速 转速	锐无敌代码	商品编号
22.24	27.4	70.9	6	15.88	3.18	1.16	2	24,000	**84-10606P**	F03FR02220
22.24	27.4	70.9	8	15.88	3.18	1.16	2	24,000	**84-10608P**	F03FR02221
22.24	27.4	76.9	12	15.88	3.18	1.16	2	24,000	**84-12612P**	F03FR02222

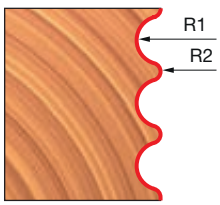

顶端轴承 S 线形和倒角成型刀 23-

机器:
安装于工作台的镂铣机。

材料:
软木、硬木、胶合板和木基板材。

应用:
在任何工件上进行边缘装饰线加工。

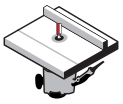

安装于工作台的镂铣机



软木　硬木　胶合板　木基板材

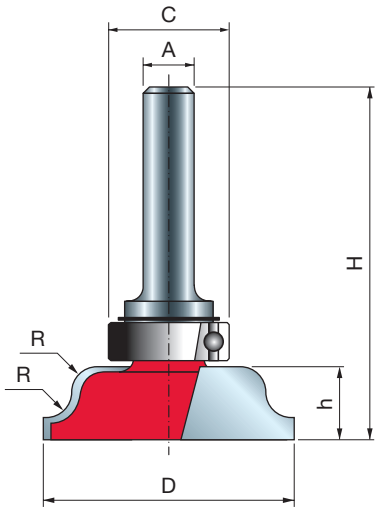

类型 A

D 毫米	h 毫米	H 毫米	A 毫米	C 毫米	R 毫米	Z	最高转速 转速	锐无敌代码	商品编号
39.5	11.5	54.6	8	19	4	2	16,000	**23-10008P**	F03FR01654
39.5	11.5	58	12	19	4	2	16,000	**23-10012P**	F03FR01655
54	11.5	58	12	19	4	2	16,000	**23-10212P**	F03FR01656
60.5	17.3	63.8	12	19	6.35	2	12,000	**23-10412P**	F03FR01657

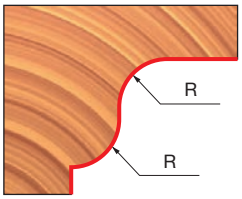

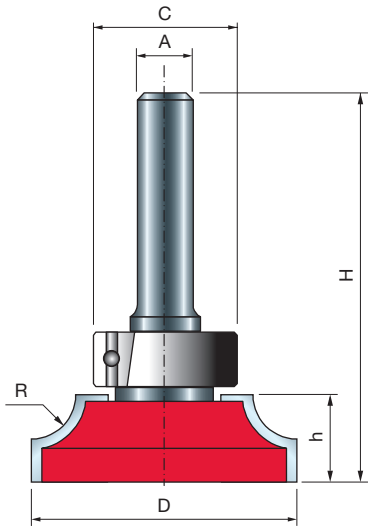

类型 B

D 毫米	h 毫米	H 毫米	A 毫米	C 毫米	R 毫米	Z	最高转速 转速	锐无敌代码	商品编号
38	12.5	55.6	8	19	6.35	2	16,000	**23-20008P**	F03FR01658
38	12.5	59	12	19	6.35	2	16,000	**23-20012P**	F03FR01659

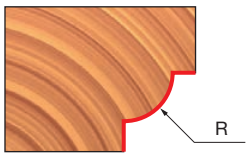

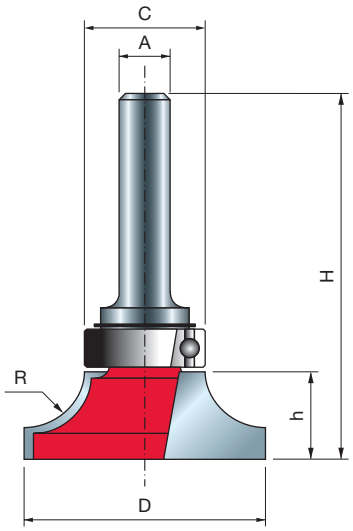

类型 C

D 毫米	h 毫米	H 毫米	A 毫米	C 毫米	R 毫米	Z	最高转速 转速	锐无敌代码	商品编号
35	13.2	56.3	8	19	8	2	16,000	**23-20208P**	F03FR01660
38	14.5	57.6	8	19	9.53	2	16,000	**23-20408P**	F03FR01662
35	13.2	59.7	12	19	8	2	16,000	**23-20212P**	F03FR01661
38	14.5	61	12	19	9.53	2	16,000	**23-20412P**	F03FR01663

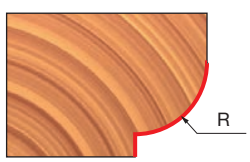

桌缘和扶手铣刀 99-

机器：
安装于工作台的镂铣机。

材料：
软木、硬木、胶合板和木基板材。

应用：
梳理出优雅的桌子和家具细节，拉手造型等。

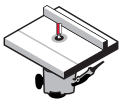

安装于工作台的镂铣机



软木　硬木　胶合板　木基板材

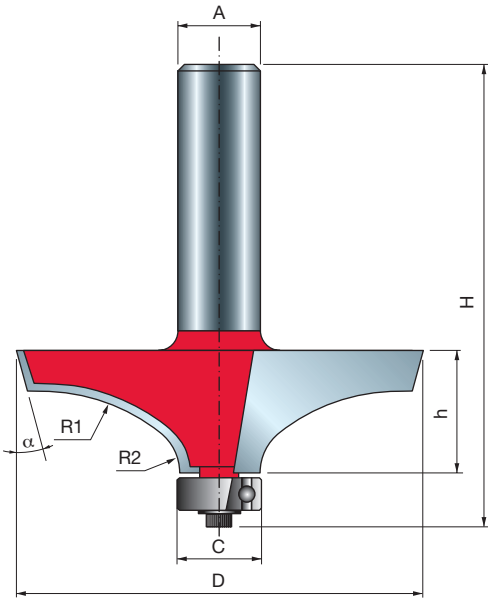

类型 A

D 毫米	h 毫米	H 毫米	A 毫米	C 毫米	R1 毫米	R2 毫米	α	Z	最高转速 转速	锐无敌代码	商品编号
63.5	18	66.2	12	12.7	30	8	15°	2	12,000	**99-02712P**	F03FR02421

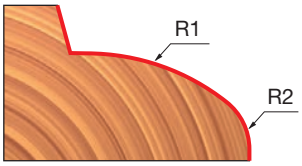

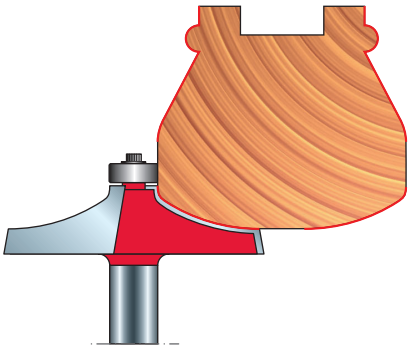

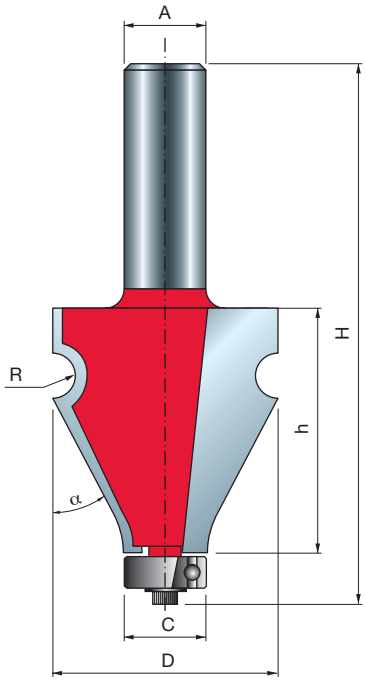

类型 B

D 毫米	h 毫米	H 毫米	A 毫米	C 毫米	R 毫米	α	Z	最高转速 转速	锐无敌代码	商品编号
35	38.5	86.6	12	12.7	3.18	25°	2	16,000	**99-07212P**	F03FR02456



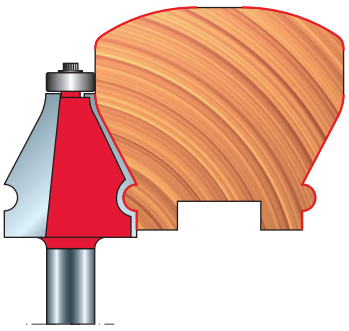

半圆刀

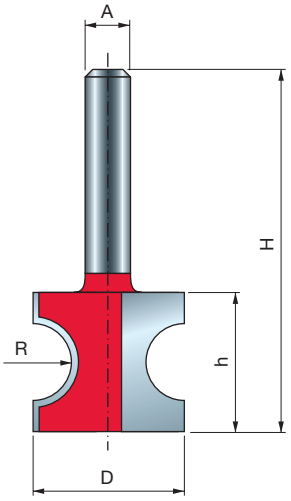

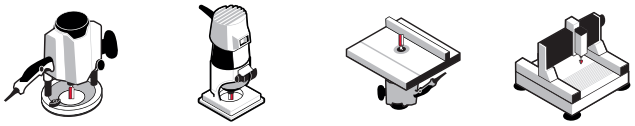

手持式镂铣机　安装于工作台的镂铣机　数控机床



软木　硬木　胶合板　木基板材

TiCo Carbide MADE BY freud　Perma-SHIELD COATING

机器:
手持式镂铣机、安装于工作台的镂铣机和数控机床。

材料:
软木、硬木、胶合板和木基板材。

应用:
在任何工件上打造半圆形边缘。

D	h	H	A		R	Z	最高转速	锐无敌代码	商品编号
毫米	毫米	毫米	毫米	英寸	毫米		转速		
19	12.4	44.4	6		3.18	2	24,000	**82-10206P**	F03FR02208
22.22	19.5	51.5	6		4.8	2	24,000	**82-10406P**	F03FR02210
25.4	22.9	54.9	6		6.35	2	24,000	**82-10606P**	F03FR02213
19	12.4	44.4	8		3.18	2	24,000	**82-10208P**	F03FR02209
22.22	19.5	51.5	8		4.76	2	24,000	**82-10408P**	F03FR02211
25.4	22.9	54.9	8		6.35	2	24,000	**82-10608P**	F03FR02214
19	12.4	53.4	12		3.2	2	24,000	**82-11012P**	F03FR02215
22.22	19.5	60.5	12		4.76	2	24,000	**82-11212P**	F03FR02216
25.4	22.9	64.9	12		6.35	2	24,000	**82-11412P**	F03FR02217
37	29.05	71.05	12		9.5	2	16,000	**82-11612P**	F03FR02218
45.9	35.4	73.4	12		12.7	2	16,000	**82-11812P**	F03FR02219
22	19.5	51.5		1/4	4.76	2	24,000	**82-10425P**	F03FR02212

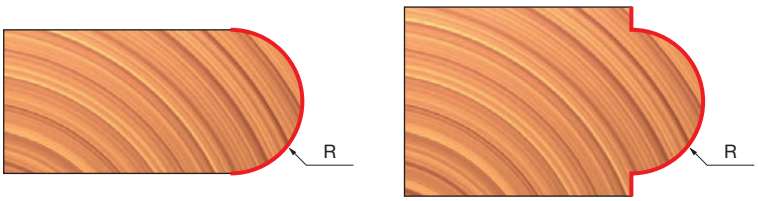

多线形铣刀 99-

机器：
安装于工作台的镂铣机。

材料：
软木、硬木、胶合板和木基板材。

应用：
通过改变高度和靠山设置或通过多层加工的方式可制作出各种各样的廓形。

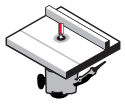

安装于工作台的镂铣机



软木　硬木　胶合板　木基板材

D 毫米	h 毫米	H 毫米	A 毫米	C 毫米	R1 毫米	R2 毫米	R3 毫米	Z	最高转速 转速	锐无敌代码	商品编号
54.7	49	102	12	12.7	6	8	10	2	10,000	**99-PK112P**	F03FR02406
31.75	20	58	12	-	2.4	9.53	-	2	18,000	**99-PK212P**	F03FR02408
31.75	23.8	72	12	12.7	3.2	9.53	2.4	2	18,000	**99-PK312P**	F03FR02409
44.44	29	77.1	12	12.7	3	10.5	7	2	16,000	**99-00812P**	F03FR02414
23.8	35	83.5	12	12.7	4	15	-	2	24,000	**99-01212P**	F03FR02418
23.8	35	83.5	12	12.7	3.5	4.5	8.5	2	24,000	**99-01312P**	F03FR02419

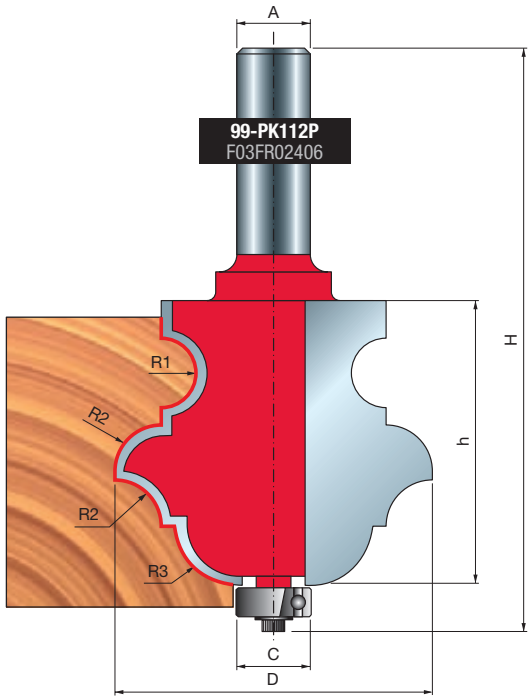

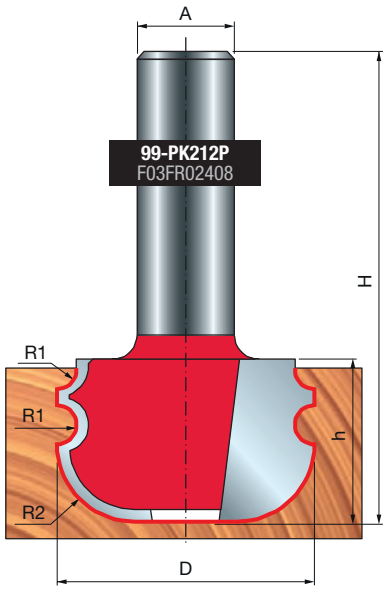

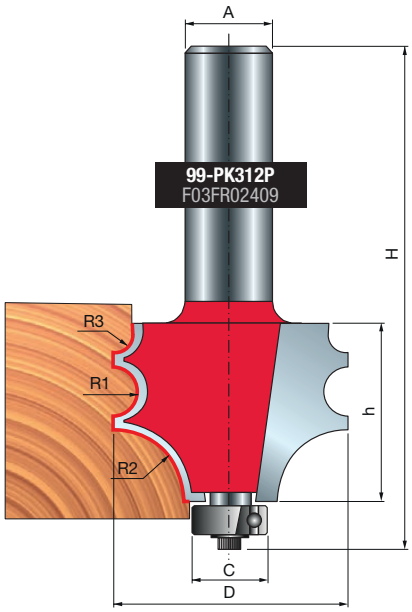

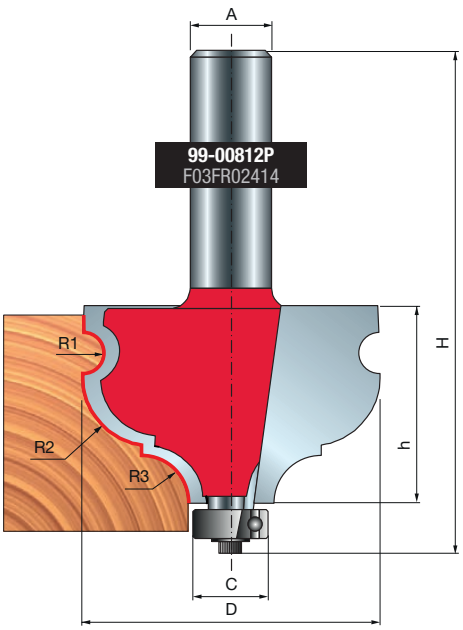

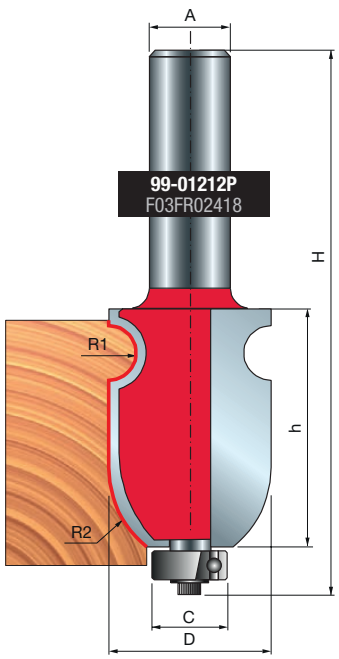

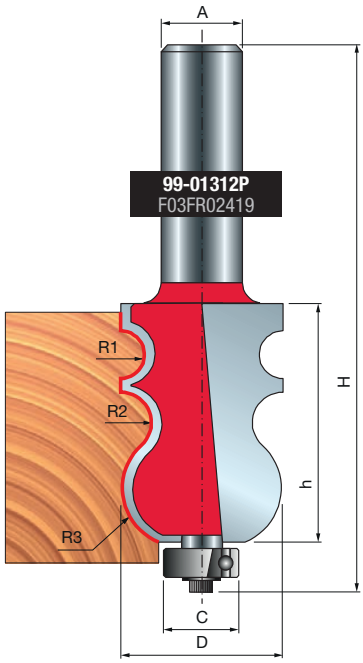

圆角碗型刀 85-

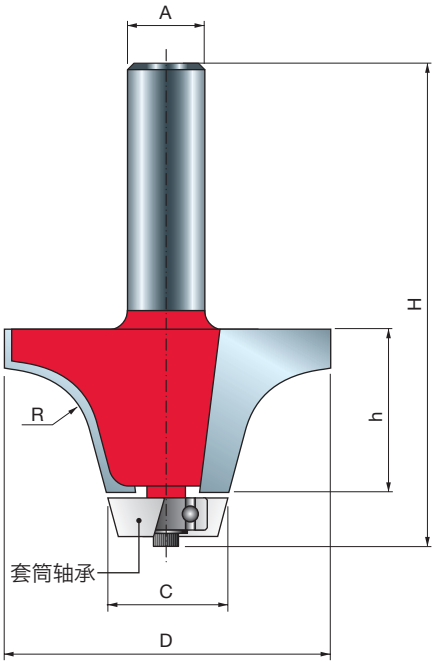


手持式镂铣机



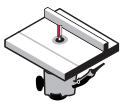
安装于工作台的镂铣机


软木


硬木


胶合板




木基板材




人造石

D	h	H	A		C	R	Z	最高转速	锐无敌代码	商品编号
毫米	毫米	毫米	毫米	英寸	毫米			转速		
54	25.4	74.6	12		22.2	12.7	2	16,000	**85-00112P**	F03FR02223
57.2	31.8	81	12		22.2	12.7	2	12,000	**85-00312P**	F03FR02225
50.8	25.4	73.6		1/2	19.1	12.7	2	16,000	**85-00150P**	F03FR02224

TiCo Carbide MADE BY freud

Perma-SHIELD COATING

机器:
手持式镂铣机和安装于工作台的镂铣机。

材料:
软木、硬木、胶合板、木质复合材料和所有人造石材料。

应用:
适用于修整人造石台面和水槽间的接缝，打造光滑、圆润的边缘。

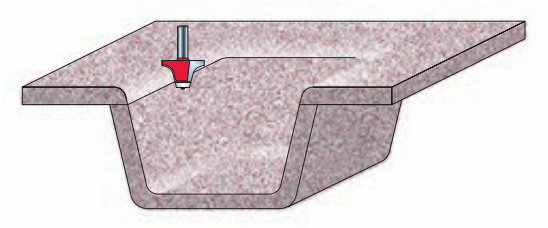

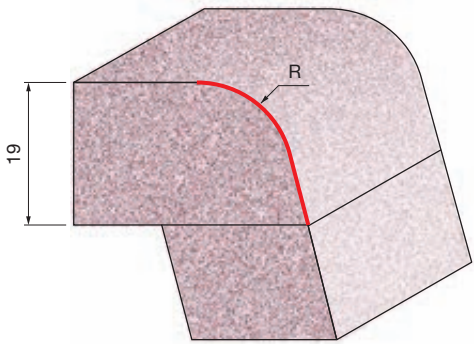

85-00112P
F03FR02223

85-00150P
F03FR02224

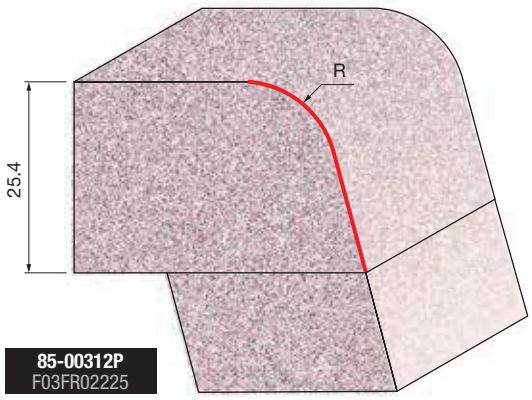

85-00312P
F03FR02225

S 线碗型刀 85-

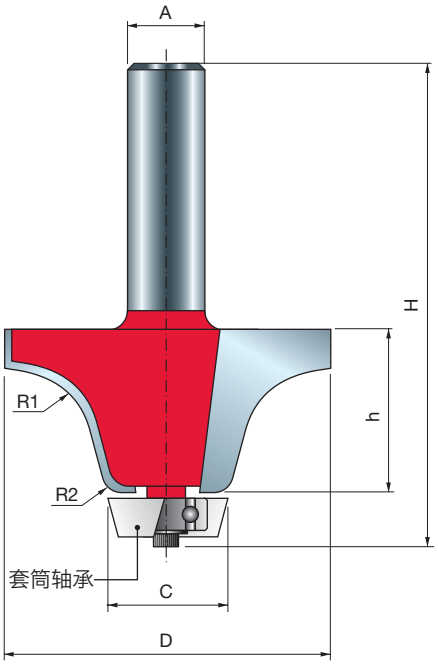


手持式镂铣机

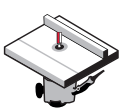
安装于工作台的镂铣机


软木


硬木


胶合板



木基板材



人造石

D 毫米	h 毫米	H 毫米	A 毫米	C 毫米	R1 毫米	R2 毫米	Z	最高转速 转速	锐无敌代码	商品编号
54	25.4	74.6	12	19.2	12.7	6.35	2	16,000	**85-00512P**	F03FR02226
57.2	31.8	80.9	12	19.2	12.7	6.35	2	12,000	**85-00712P**	F03FR02227

TiCo Carbide MADE BY freud

Perma-SHIELD COATING

机器：
手持式镂铣机和安装于工作台的镂铣机。

材料：
软木、硬木、胶合板、木基板材和所有人造石材料。

应用：
修整台面，使其与水槽齐平，同时打造 S 线形边缘。

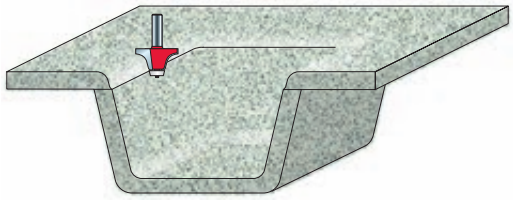

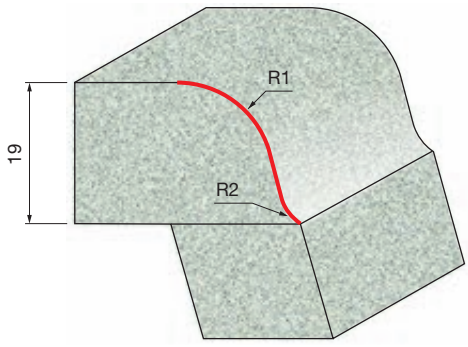

85-00512P
F03FR02226

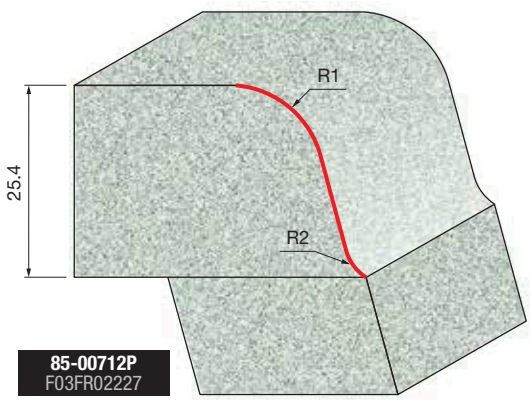

85-00712P
F03FR02227

斜角碗型刀 85-



手持式镂铣机



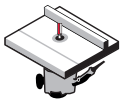

安装于工作台的镂铣机



软木



硬木



胶合板





木基板材





人造石

D 毫米	h 毫米	H 毫米	A 毫米	C 毫米	α	Z	最高转速 转速	锐无敌代码	商品编号
35.6	25.4	78.1	12	22.2	15°	2	16,000	**85-00912P**	F03FR02228

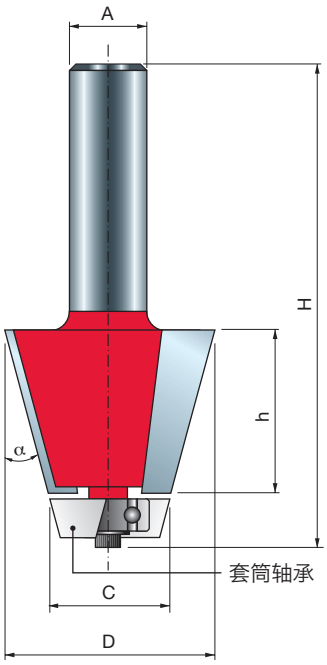

TiCo Carbide MADE BY freud

Perma-SHIELD COATING

机器:
手持式镂铣机和安装于工作台的镂铣机。

材料:
软木、硬木、胶合板、木质板材和所有人造石材料。

应用:
适用于修整人造石台面和水槽间的接缝，打造光滑的斜切边。

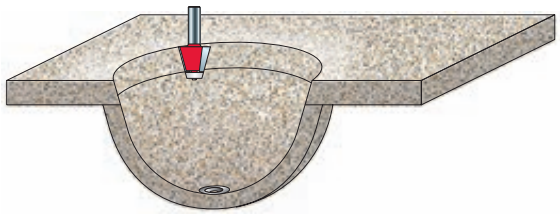

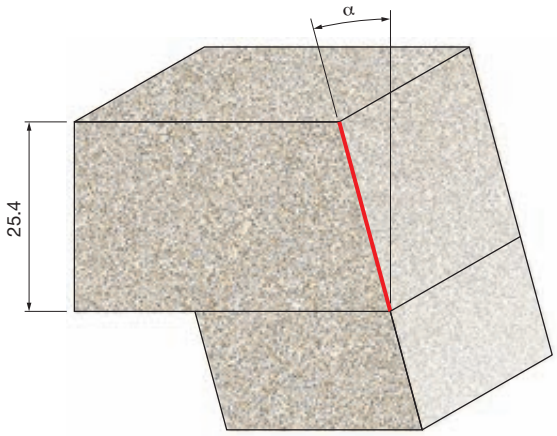

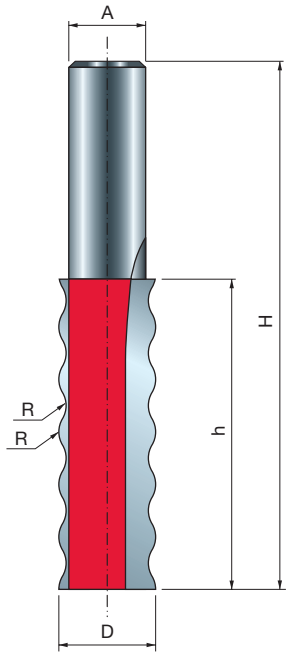

波形刀 85-

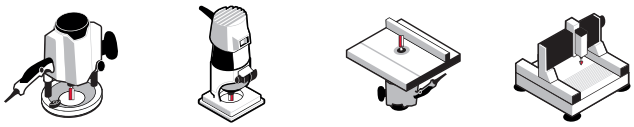

手持式镂铣机　安装于工作台的镂铣机　数控机床



软木　硬木　胶合板　木基板材　人造石

D 毫米	h 毫米	H 毫米	A 毫米	R 毫米	Z	最高转速 转速	锐无敌代码	商品编号
16	51.3	88	12	4	2	24,000	**85-03312P**	F03FR02229

机器：
手持式镂铣机、安装于工作台的镂铣机和数控机床。

材料：
软木、硬木、胶合板、木质板材和所有人造石材料。

应用：
增加粘合面积，使接合更牢固。

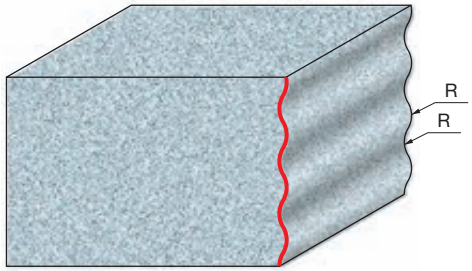

细木工刀



翼形铣槽刀

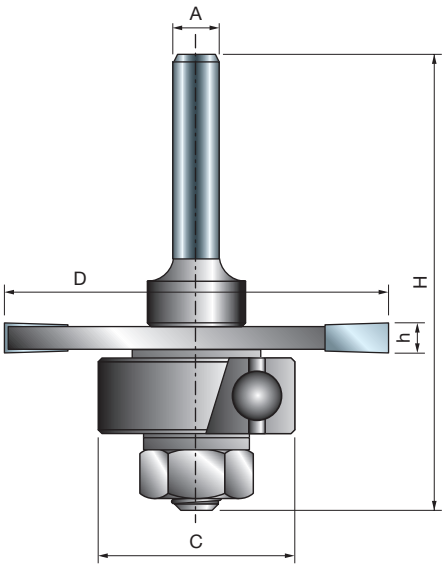



手持式镂铣机



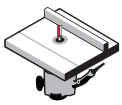

安装于工作台的镂铣机



软木



硬木



胶合板





木基板材



机器:
手持式镂铣机和安装于工作台的镂铣机。

材料:
软木、硬木、胶合板和木基板材。

应用:
用于铣削 T 型模具、花键接头、键槽接头和其他各类凹槽。

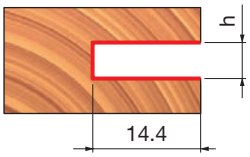

D 毫米	h 毫米	H 毫米	A 毫米	C 毫米	Z	最高转速 转速	锐无敌代码	商品编号
50.8	1.5	60.3	6	22	3	24,000	**63-09906P**	F03FR02049
50.8	1.6	60.3	6	22	3	24,000	**63-10006P**	F03FR02055
50.8	2	60.3	6	22	3	24,000	**63-10406P**	F03FR02058
50.8	2.4	60.3	6	22	3	24,000	**63-10606P**	F03FR02061
50.8	2.5	60.3	6	22	3	24,000	**63-11306P**	F03FR02079
50.8	3	60.3	6	22	3	24,000	**63-11406P**	F03FR02085
50.8	3.2	60.3	6	22	3	24,000	**63-10806P**	F03FR02064
50.8	3.5	60.3	6	22	3	24,000	**63-11506P**	F03FR02091
50.8	4	60.3	6	22	3	24,000	**63-10906P**	F03FR02067
50.8	4.8	60.3	6	22	3	24,000	**63-11006P**	F03FR02070
50.8	5	60.3	6	22	3	24,000	**63-11606P**	F03FR02097
50.8	6	60.3	6	22	3	24,000	**63-11106P**	F03FR02073
50.8	6.4	60.3	6	22	3	24,000	**63-11206P**	F03FR02076
50.8	1.5	60.3	8	22	3	24,000	**63-09908P**	F03FR02052
50.8	2.5	60.3	8	22	3	24,000	**63-11308P**	F03FR02082
50.8	3	60.3	8	22	3	24,000	**63-11408P**	F03FR02088
50.8	3.5	60.3	8	22	3	24,000	**63-11508P**	F03FR02094
50.8	5	60.3	8	22	3	24,000	**63-11608P**	F03FR02100
50.8	1.5	60.3	12	22	3	24,000	**63-14912P**	F03FR02105
50.8	1.6	60.3	12	22	3	24,000	**63-15012P**	F03FR02108
50.8	2	60.3	12	22	3	24,000	**63-15412P**	F03FR02111
50.8	2.4	60.3	12	22	3	24,000	**63-15612P**	F03FR02114
50.8	2.5	60.3	12	22	3	24,000	**63-16312P**	F03FR02132
50.8	3	60.3	12	22	3	24,000	**63-16412P**	F03FR03241
50.8	3.2	60.3	12	22	3	24,000	**63-15812P**	F03FR02117
50.8	3.5	60.3	12	22	3	24,000	**63-16512P**	F03FR02137
50.8	4	60.3	12	22	3	24,000	**63-15912P**	F03FR02120
50.8	4.8	60.3	12	22	3	24,000	**63-16012P**	F03FR02123
50.8	5	60.3	12	22	3	24,000	**63-16612P**	F03FR02140
50.8	6	60.3	12	22	3	24,000	**63-16112P**	F03FR02126
50.8	6.4	60.3	12	22	3	24,000	**63-16212P**	F03FR02129

	配件	尺寸 毫米	锐无敌代码	商品编号
	垫圈	17 x 8.4 x 1.6	**2617M AG9**	F03F010005
	六角螺母	7.94 x 6.75	**2610M BB9**	F03F010003
	滚珠轴承	22 x 8 x 7.1	**3102M AC9**	F03F010008

铣槽刀

56- 58-

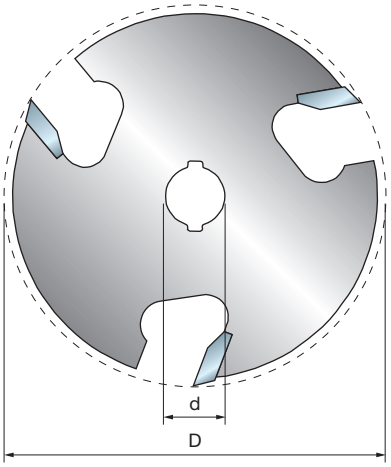

Z= 3

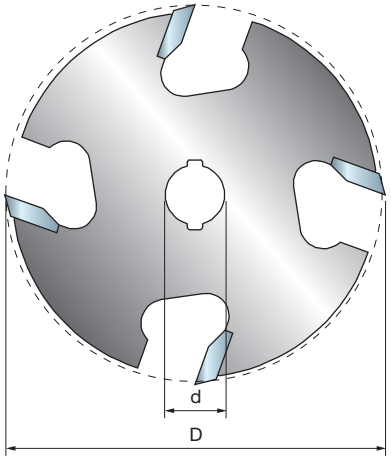

Z= 4

TiCo Carbide
MADE BY freud

机器:
手持式镂铣机和安装于工作台的镂铣机。

材料:
软木、硬木、胶合板和木基板材。

应用:
在工件上制作凹槽。铣槽刀搭配锐无敌的柄轴系列 60 (第 279 页)，该系列需自行订购。



手持式镂铣机

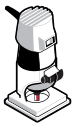

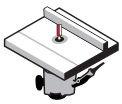

安装于工作台的镂铣机



软木



硬木



胶合板





木基板材



D 毫米	h 毫米	d 毫米	Z	最高转速 转速	锐无敌代码	商品编号
50.8	1.5	8	3	24,000	**56-09908P**	F03FR02014
50.8	1.6	8	3	16,000	**56-10008P**	F03FR02015
50.8	2	8	3	24,000	**56-10408P**	F03FR02016
50.8	2.4	8	3	16,000	**56-10608P**	F03FR02017
50.8	2.5	8	3	24,000	**56-11308P**	F03FR02028
50.8	3	8	3	24,000	**56-11408P**	F03FR02029
50.8	3.2	8	3	24,000	**56-10808P**	F03FR02019
50.8	3.5	8	3	24,000	**56-11508P**	F03FR02030
50.8	4	8	3	24,000	**56-10908P**	F03FR02021
50.8	4.8	8	3	24,000	**56-11008P**	F03FR02023
50.8	5	8	3	24,000	**56-11608P**	F03FR02031
50.8	6	8	3	24,000	**56-11108P**	F03FR02025
50.8	6.4	8	3	24,000	**56-11208P**	F03FR02026

D 毫米	h 毫米	d 毫米	Z	最高转速 转速	锐无敌代码	商品编号
50.8	1.5	8	4	16,000	**58-09908P**	F03FR02032
50.8	2	8	4	16,000	**58-10408P**	F03FR02033
50.8	2.5	8	4	16,000	**58-11308P**	F03FR02036
50.8	3	8	4	16,000	**58-11408P**	F03FR02037
50.8	5	8	4	24,000	**58-11608P**	F03FR02038
50.8	6	8	4	16,000	**58-11108P**	F03FR02034

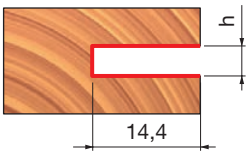

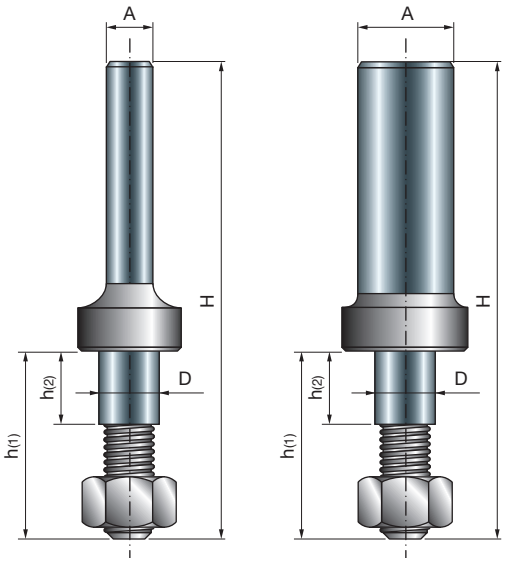

类型 A

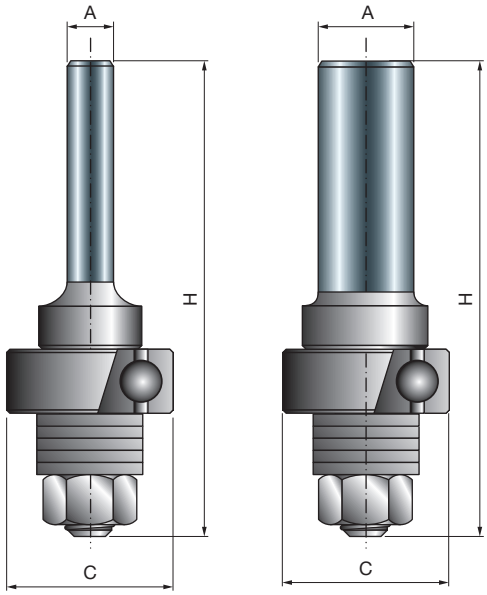

类型 B

机器:
手持式镂铣机和安装于工作台的镂铣机。

应用:
是锐无敌铣槽刀的合适补充。与 8 毫米钻孔开槽切刀兼容。

铣槽刀柄轴 60-



手持式镂铣机



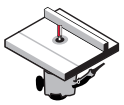

安装于工作台的镂铣机



软木



硬木



胶合板







木基板材

D 毫米	h1 毫米	h2 毫米	H 毫米	C 毫米	A 毫米	A 英寸	最高转速 转速	锐无敌代码	商品编号
7.94	24.6	10	60.3	-	6		24,000	**60-10006P**	F03FR02039
7.94	24.6	10	60.3	22	6		24,000	**60-12006P**	F03FR02044
7.94	24.6	10	60.3	-	8		24,000	**60-10008P**	F03FR02040
7.94	24.6	10	60.3	22	8		24,000	**60-12008P**	F03FR02045
7.94	24.6	10	60.3	-	12		24,000	**60-10212P**	F03FR02042
7.94	24.6	10	60.3	22	12		24,000	**60-12212P**	F03FR02046
7.94	24.6	10	60.3	-		1/4	24,000	**60-10025P**	F03FR02041
7.94	24.6	10	60.3	-		1/2	24,000	**60-10250P**	F03FR02043

类型 A
60-10006P - 60-10008P - 60-10212P - 60-10025P - 60-10250P

	数量	配件	尺寸 毫米	锐无敌代码	商品编号
	7	垫圈	17 x 8.4 x 1.6	**2617M AG9**	F03F010005
	1	六角螺母	7.94 x 6.75	**2610M BB9**	F03F010003

类型 B
60-12006P - 60-12008P - 60-12212P

	数量	配件	尺寸 毫米	锐无敌代码	商品编号
	5	垫圈	17 x 8.4 x 1.6	**2617M AG9**	F03F010005
	1	六角螺母	7.94 x 6.75	**2610M BB9**	F03F010003
	1	滚珠轴承	22 x 8 x 7	**3102M AC9**	F03F010008

木工槽切刀

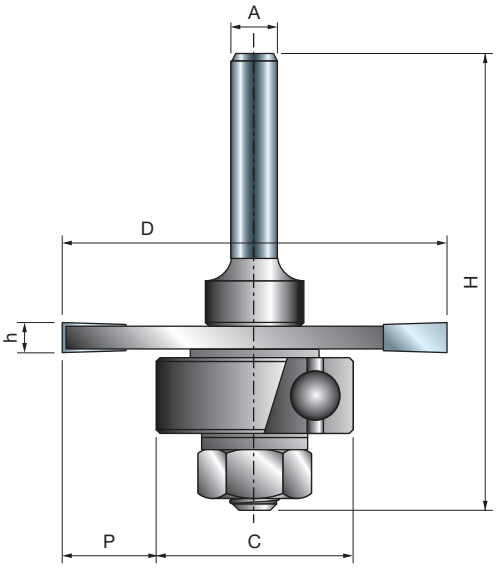



手持式镂铣机

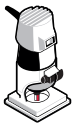

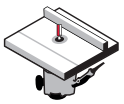

安装于工作台的镂铣机



软木



硬木



胶合板





木基板材



D 毫米	h 毫米	H 毫米	C 毫米	P 毫米	A 毫米 英寸	Z	最高转速 转速	锐无敌代码	商品编号
50.8	3.97	60.3	26-30-34	12.4-10.4-8.4	6	3	24,000	**63-60906P**	F03FR02143
50.8	3.97	60.3	26-30-34	12.4-10.4-8.4	8	3	24,000	**63-60908P**	F03FR02146
50.8	3.97	60.3	26-30-34	12.4-10.4-8.4	12	3	24,000	**63-60912P**	F03FR02149
50.8	3.97	60.3	26-30-34	12.4-10.4-8.4	1/4	3	24,000	**63-60925P**	F03FR02152
50.8	3.97	60.3	26-30-34	12.4-10.4-8.4	1/2	3	24,000	**63-60950P**	F03FR02155

	配件	尺寸 毫米	锐无敌代码	商品编号
	六角螺母	7.94 x 6.75	**2610M BB9**	F03F010003
	垫圈	17 x 8.4 x 1.6	**2617M AG9**	F03F010005
	垫圈	14 x 8.4 x 1.6	**2617M BG9**	F03FR01668
	滚珠轴承	26 x 10 x 8	**RB62M 1249**	F03F011417
	滚珠轴承	30 x 10 x 8	**RB62M 1289**	F03F011418
	滚珠轴承	34 x 10 x 8	**RB62ME DA9**	F03FR01146

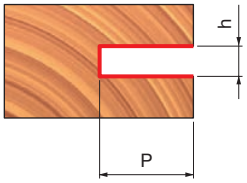

C 毫米	P 毫米
Ø 26	12.4
Ø 30	10.4
Ø 34	8.4

TiCo Carbide
MADE BY freud

机器:
手持式镂铣机和安装于工作台的镂铣机。

材料:
软木、硬木、胶合板和木基板材。

应用:
木工槽切是一种简单、经济的木工方法。
每款木工槽切刀配有 3 个不同直径的滚珠轴承。





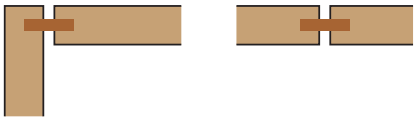

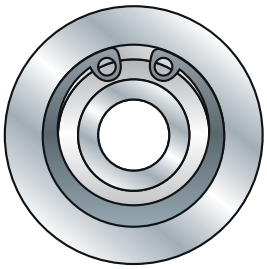

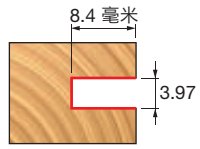

带轴承 **RB62M 1249**
(34 毫米)



木榫尺寸–00
47 毫米 x 15 毫米

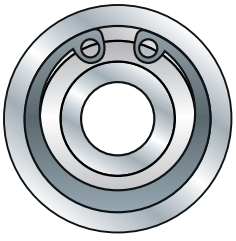

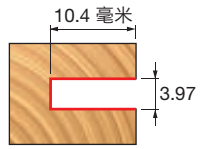

带轴承 **RB62M 1289**
(30 毫米)



木榫尺寸–10
54 毫米 x 19 毫米

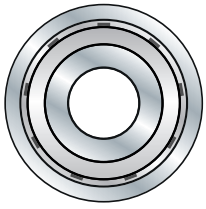

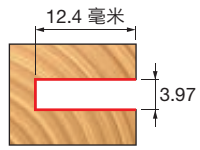

带轴承 **RB62ME DA9**
(26 毫米)



木榫尺寸–20
59 毫米 x 22 毫米

可调节凸舌与凹槽切刀套装 99-

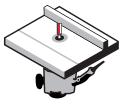

安装于工作台的镂铣机



软木　硬木　胶合板　木基板材

D 毫米	h 毫米	H 毫米	A 毫米	C 毫米	Z	最高转速 转速	锐无敌代码	商品编号
44	34	88	12	22	2	16,000	**99-03612P**	F03FR02432
44.4	9.5	68	12	22	2			

	数量	配件	尺寸 毫米	锐无敌代码	商品编号
	2	六角螺母	7.94 x 6.75	**2610M BB9**	F03F010003
	2	垫圈	14 x 8.4 x 1.6	**2617M BG9**	F03FR01668
	2	滚珠轴承	22 x 8 x 7.1	**3102M AC9**	F03F010008
	4	垫片	18 x 0.1 x 8	**AN01MP0019**	F03FC00392
	4	垫片	18 x 0.2 x 8	**AN01MP0029**	F03FC00393
	2	垫片	18 x 0.5 x 8	**AN01MP0059**	F03FC00395
	8	垫片	18 x 1 x 8	**AN01MP0109**	F03FC00396
	4	垫片	18 x 0.15 x 8	**AN01MPAA99**	F03FC00391

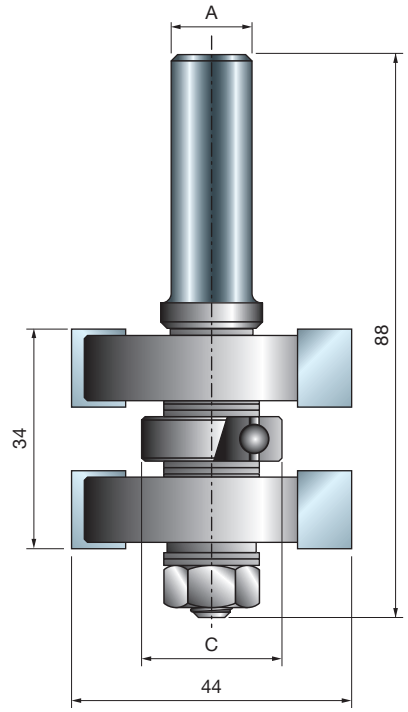

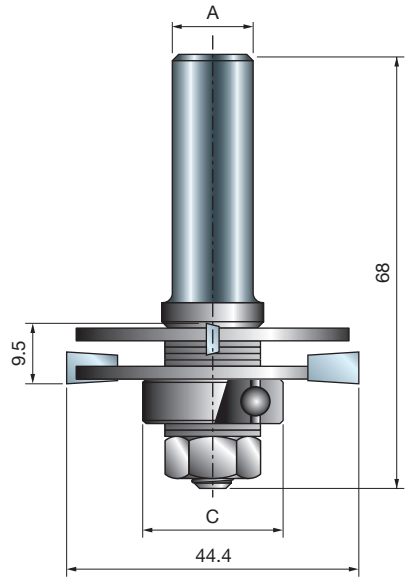

TiCo Carbide
MADE BY freud

机器:
安装于工作台的镂铣机。

材料:
软木、硬木、胶合板和木基板材。

应用:
适用于任何需要实现精确榫槽接头以及良好表面加工效果的项目。
套装包括一个凸舌和一个铣槽刀头。

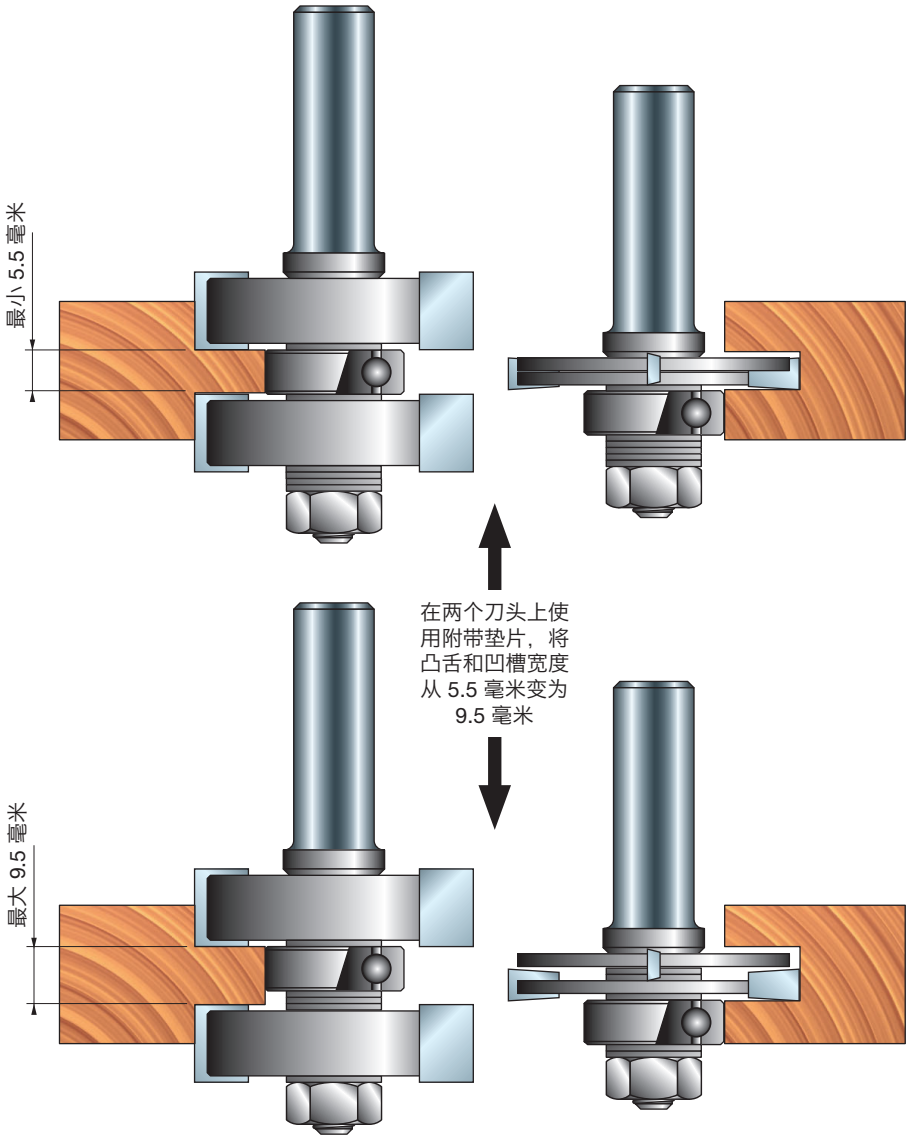

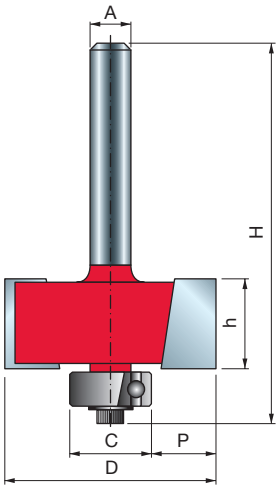

TiCo Carbide MADE BY freud

Perma-SHIELD COATING

机器:
手持式镂铣机和安装于工作台的镂铣机。

材料:
软木、硬木、胶合板和木基板材。

应用:
用于制作牢固的搭接接头、切割凹槽以插入橱柜背板或在组合成型件上制作有趣的细节。

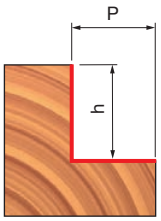

4 个滚珠轴承套装	
C 毫米	P 毫米
9.53	12.7
12.7	11.1
15.88	9.53
19.05	7.94

7 个滚珠轴承套装	
C 毫米	P 毫米
9.53	12.7
12.7	11.1
15.88	9.53
19.05	7.94
22.22	6.35
28.58	3.18
34.92	0

榫口刀 32-


手持式镂铣机

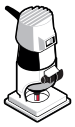

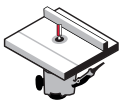
安装于工作台的镂铣机


软木


硬木


胶合板




木基板材

D 毫米	h 毫米	H 毫米	A 毫米	A 英寸	C 毫米	P 毫米	Z	最高转速 转速	锐无敌代码	商品编号
31.75	13.2	55.7	6		12.7	9.52	2	18,000	**32-10006P**	F03FR01745
34.92	12.7	54.4	6		12.7	11.1	2	16,000	**32-50006P**	F03FR01750
31.75	13.2	55.7	8		12.7	9.52	2	18,000	**32-10008P**	F03FR01746
34.92	12.7	54.7	8		12.7	11.1	2	16,000	**32-50008P**	F03FR01751
31.75	13.2	61.7	12		12.7	9.52	2	18,000	**32-10212P**	F03FR01748
34.92	12.7	60.7	12		12.7	11.1	2	16,000	**32-52012P**	F03FR01758
31.75	13.2	55.7		1/4	12.7	9.52	2	18,000	**32-10025P**	F03FR01747
31.75	13.2	61.7		1/2	12.7	9.52	2	18,000	**32-10250P**	F03FR01749

榫口刀，带轴承套装 32-

榫口刀，带滚珠轴承 4 件套

D 毫米	h 毫米	H 毫米	A 毫米	A 英寸	C 毫米	P 毫米	Z	最高转速 转速	锐无敌代码	商品编号
34.92	12.7	54.4	6		9.53-19.05	7.94-12.7	2	16,000	**32-50206P**	F03FR01752
34.92	12.7	54.4	8		9.53-19.05	7.94-12.7	2	16,000	**32-50208P**	F03FR01753
34.92	12.7	60.7	12		9.53-19.05	7.94-12.7	2	16,000	**32-52212P**	F03FR01759
34.92	12.7	60.7		1/2	9.53-15.88	9.53-12.7	2	16,000	**32-52250P**	F03FR01760

榫口刀，带滚珠轴承 7 件套

D 毫米	h 毫米	H 毫米	A 毫米	C 毫米	P 毫米	Z	最高转速 转速	锐无敌代码	商品编号
34.92	12.7	54.7	6	9.53-34.92	0-12.7	2	16,000	**32-50406P**	F03FR01755
34.92	12.7	54.4	8	9.53-34.92	0-12.7	2	16,000	**32-50408P**	F03FR01756
34.92	12.7	60.7	12	9.53-34.92	0-12.7	2	16,000	**32-52412P**	F03FR01761

	配件	尺寸 毫米	锐无敌代码	商品编号
	螺丝	M3 x 7.6	**2607M 001**	F03F010000
	艾伦内六角扳手	2.5	**2619M CA9**	F03FA07432
	垫圈	9 x 2 x 6	**FX07M AA9**	F03F010158
	垫圈	12 x 1.1 x 4.8	**FX07M AB9**	F03F010159
32-52250P	滚珠轴承	9.53 x 3.2 x 4.76	**3102M AA9**	F03F010006
32-52250P	滚珠轴承	12.7 x 4.98 x 4.76	**3102M AB9**	F03F010007
32-52250P	滚珠轴承	15.88 x 4.97 x 4.76	**3102M AJ9**	F03F010014
32-50206P 32-50208P 32-52212P	滚珠轴承	9.53 x 3.2 x 4.76	**3102M AA9**	F03F010006
32-50206P 32-50208P 32-52212P	滚珠轴承	12.7 x 4.98 x 4.76	**3102M AB9**	F03F010007
32-50206P 32-50208P 32-52212P	滚珠轴承	15.88 x 4.97 x 4.76	**3102M AJ9**	F03F010014
32-50206P 32-50208P 32-52212P	滚珠轴承	19.05 x 8 x 4.76	**RB62M 1509**	F03F011422
32-50406P 32-50408P 32-52412P	滚珠轴承	9.53 x 3.2 x 4.76	**3102M AA9**	F03F010006
32-50406P 32-50408P 32-52412P	滚珠轴承	12.7 x 4.98 x 4.76	**3102M AB9**	F03F010007
32-50406P 32-50408P 32-52412P	滚珠轴承	15.88 x 4.97 x 4.76	**3102M AJ9**	F03F010014
32-50406P 32-50408P 32-52412P	滚珠轴承	19.05 x 8 x 4.76	**RB62M 1509**	F03F011422
32-50406P 32-50408P 32-52412P	滚珠轴承	22.22 x 8 x 4.76	**RB62M 1529**	F03F011423
32-50406P 32-50408P 32-52412P	滚珠轴承	28.58 x 8 x 4.76	**RB62M 1549**	F03F011424
32-50406P 32-50408P 32-52412P	滚珠轴承	34.92 x 8 x 4.76	**RB62M 1569**	F03F011425

锁孔刀 70-

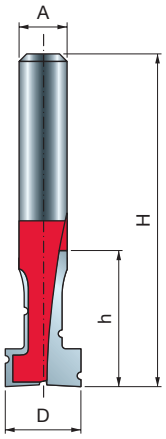

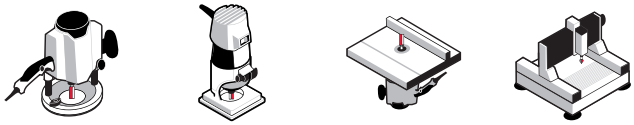

手持式镂铣机　安装于工作台的镂铣机　数控机床



软木　硬木　胶合板　木基板材

D 毫米	h 毫米	H 毫米	A 毫米	Z	最高转速 转速	锐无敌代码	商品编号
10	17	48.2	6	2	24,000	**70-10406P**	F03FR02159

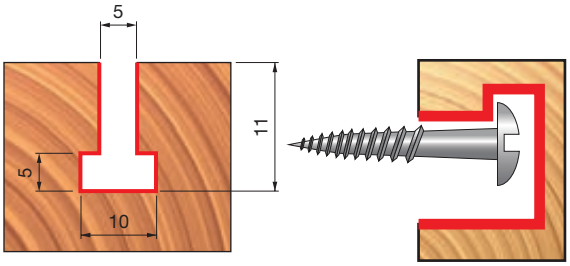



锁孔示例

机器：
手持式镂铣机、安装于工作台的镂铣机和数控机床。

材料：
软木、硬木、胶合板和木基板材。

应用：
悬挂平整工件的合适工具。大直径钻孔允许在槽中使用钉子或螺丝头，小直径凹槽为钉子或螺丝柄留出空间。

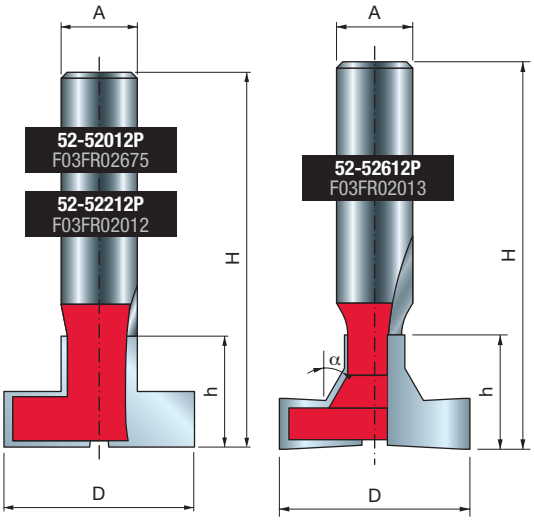

T 型铣槽刀

52-

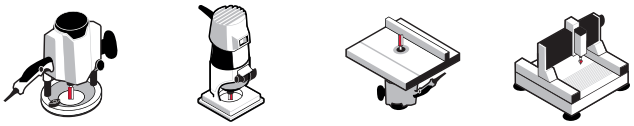

手持式镂铣机　安装于工作台的镂铣机　数控机床



软木　硬木　胶合板　木基板材

D 毫米	h 毫米	H 毫米	A 毫米	α	Z	最高转速 转速	锐无敌代码	商品编号
28	16	59	12	-	2	22,000	**52-52012P**	F03FR02675
28.58	20.6	63.5	12	-	2	18,000	**52-52212P**	F03FR02012
30	18	61	12	30°	2	18,000	**52-52612P**	F03FR02013

机器：
手持式镂铣机、安装于工作台的镂铣机和数控机床。

材料：
软木、硬木、胶合板和木基板材。

应用：
切割 T 形槽，用于多种用途。

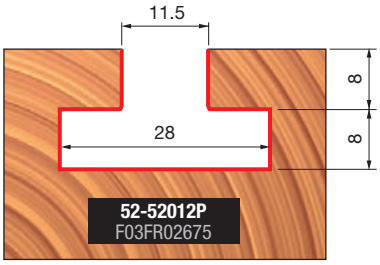

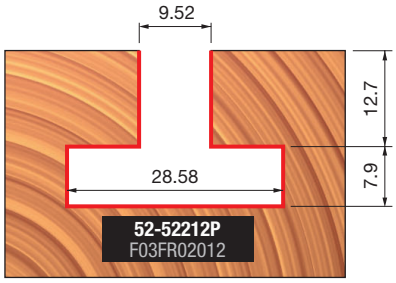

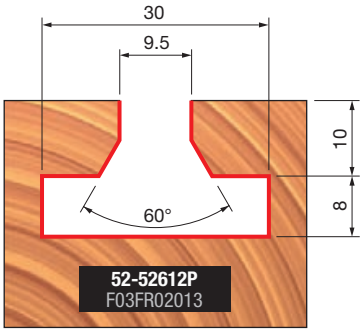

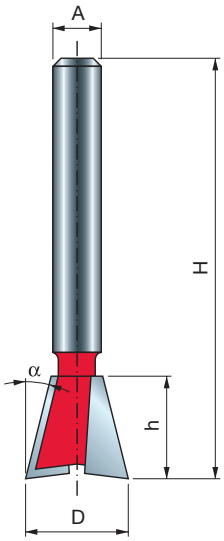

燕尾刀


手持式镂铣机

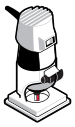

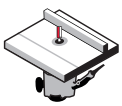
安装于工作台的镂铣机

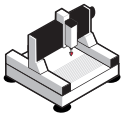
数控机床


软木


硬木


胶合板




木基板材



D	h	H	A		α	Z	最高转速	锐无敌代码	商品编号
毫米	毫米	毫米	毫米	英寸			转速		
9.52	10.5	47.5	6		9°	2	24,000	**22-10206P**	F03FR01640
12.7	12.7	50.7	6		14°	2	24,000	**22-10406P**	F03FR01643
15.88	22.2	54.2	6		7°	2	24,000	**22-10506P**	F03FR01646
19.05	22.2	54.2	6		7°	2	24,000	**22-10606P**	F03FR01648
9.52	10.5	47.5	8		9°	2	24,000	**22-10208P**	F03FR01641
12.7	12.7	50.7	8		14°	2	24,000	**22-10408P**	F03FR01644
15.88	22.2	54.2	8		7°	2	24,000	**22-10508P**	F03FR01647
19.05	22.2	54.2	8		7°	2	24,000	**22-10608P**	F03FR01649
12.7	12.7	59.7	12		14°	2	24,000	**22-11212P**	F03FR01650
19.05	22.2	66.7	12		7°	2	24,000	**22-11412P**	F03FR01653
9.52	9.9	44.9		1/4	9°	2	24,000	**22-10225P**	F03FR01642
12.7	12.7	50.7		1/4	14°	2	24,000	**22-10425P**	F03FR01645
12.7	12.7	59.7		1/2	14°	2	24,000	**22-11250P**	F03FR01651

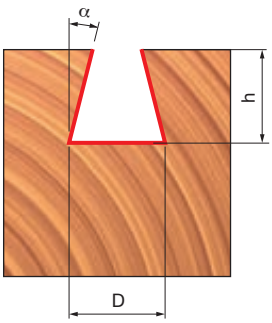

TiCo Carbide MADE BY freud

Perma-SHIELD COATING

机器:
手持式镂铣机、安装于工作台的镂铣机和数控机床。

材料:
软木、硬木、胶合板和木基板材。

应用:
楔形接头是确保抽屉、盒子和外露家具接头持久耐用并具备美观性的传统选择。

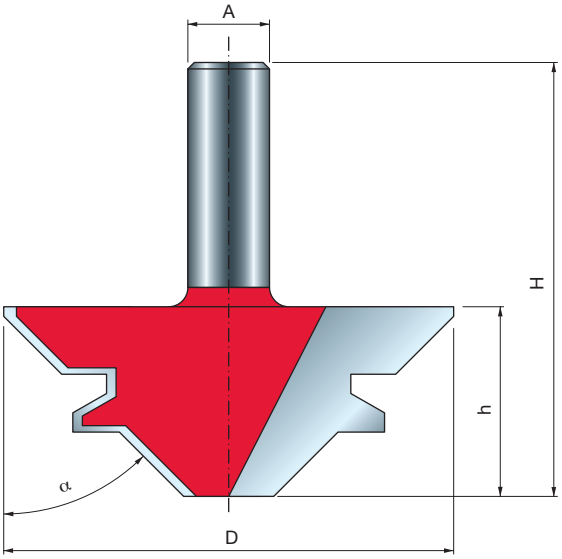

45° 锁斜角刀

99-

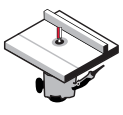

安装于工作台的镂铣机

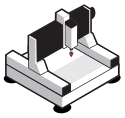

数控机床



软木



硬木



胶合板





木基板材

D 毫米	h 毫米	H 毫米	A 毫米	α	Z	最高转速 转速	锐无敌代码	商品编号
55	23	61	12	45°	2	16,000	**99-03512P**	F03FR02425
70	29.5	67.5	12	45°	2	12,000	**99-03412P**	F03FR02424

TiCo Carbide MADE BY freud

Perma-SHIELD COATING

机器:
安装于工作台的镂铣机和数控机床。

材料:
软木、硬木、胶合板和木基板材。

应用:
创建持久耐用的联锁接头。

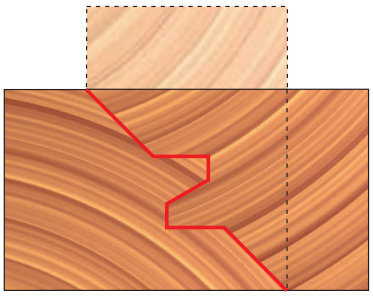

99-03412P
F03FR02424

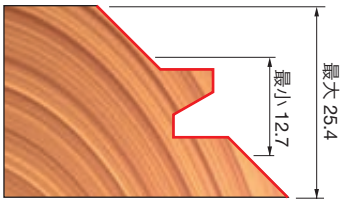

简单连接

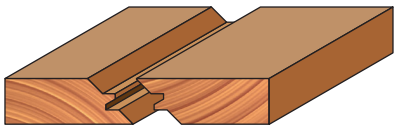

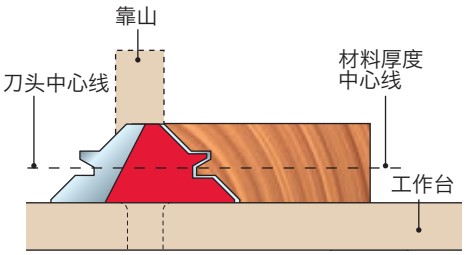

45° 斜榫连接

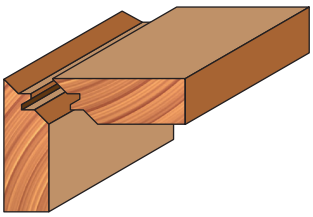

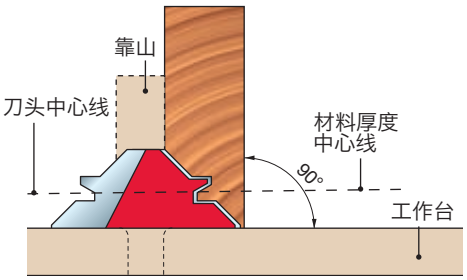

22.5° 锁斜角刀 2 件套 99-

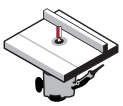

安装于工作台的镂铣机

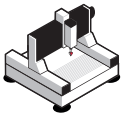

数控机床



软木



硬木



胶合板





木基板材



D 毫米	h 毫米	H 毫米	A 毫米	α	Z	最高转速 转速	锐无敌代码	商品编号
37.3	22.2	54.2	8	22.5°	2	24,000	**99-04308P**	F03FR02450

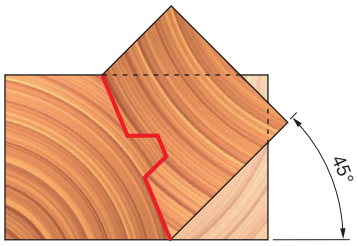

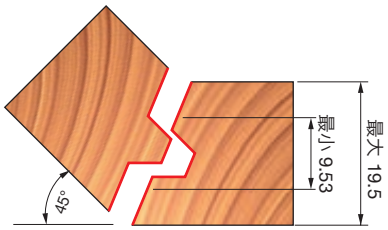

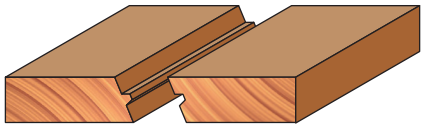

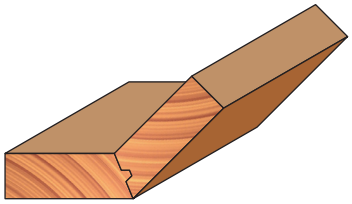

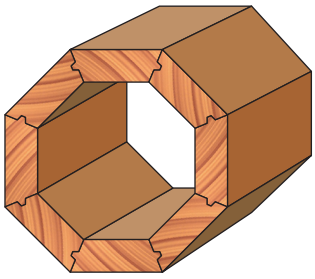

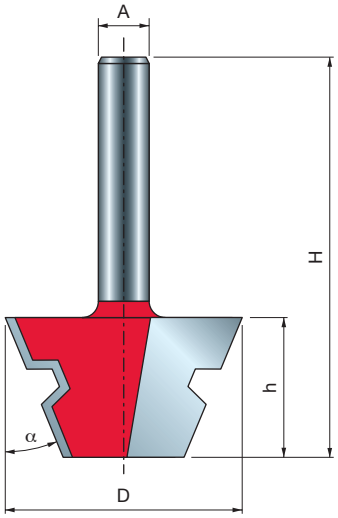

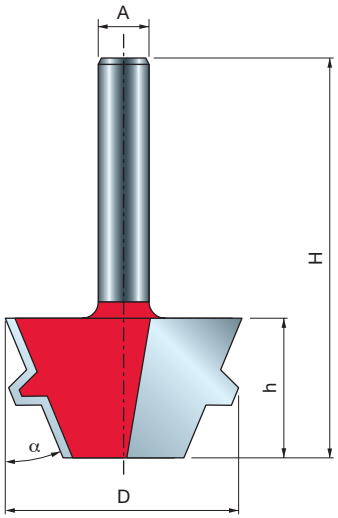

TiCo Carbide MADE BY freud

Perma-SHIELD COATING

机器:
安装于工作台的镂铣机和数控机床。

材料:
软木、硬木、胶合板和木基板材。

应用:
创建持久耐用的联锁接头。

可逆拼档铣刀 99-

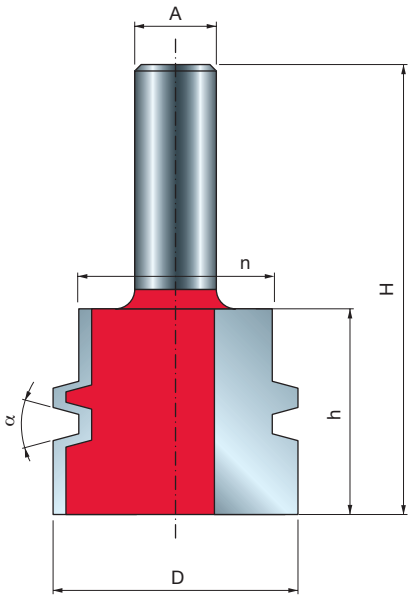

TiCo Carbide MADE BY freud

Perma-SHIELD COATING

机器:
安装于工作台的镂铣机和数控机床。

材料:
软木、硬木、胶合板和木基板材。

应用:
通过增加粘合面积实现更牢固的连接。

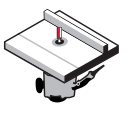
安装于工作台的镂铣机

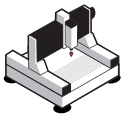
数控机床


软木 硬木 胶合板 木基板材

D	h	H	n	A		α	Z	最高转速	锐无敌代码	商品编号
毫米	毫米	毫米	毫米	毫米	英寸			转速		
38	32	70	30.2	12		15°	2	16,000	**99-03112P**	F03FR02422
38	32	70	30.2		1/2	15°	2	16,000	**99-03150P**	F03FR02423

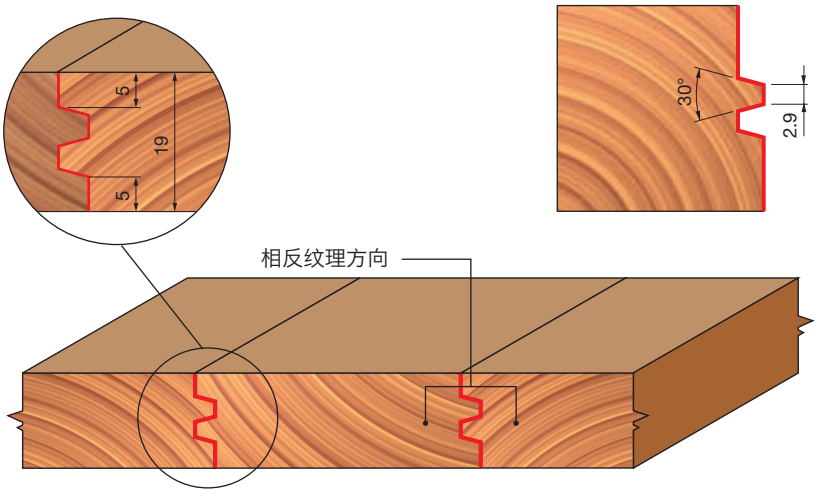

指接铣刀 99-

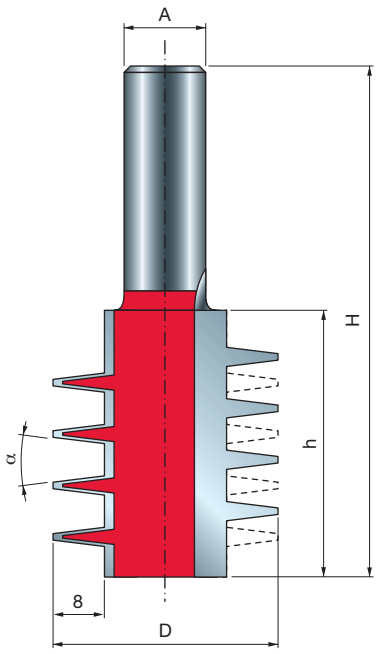

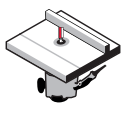
安装于工作台的镂铣机

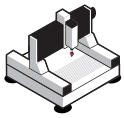
数控机床


软木


硬木


胶合板




木基板材

D 毫米	h 毫米	H 毫米	A 毫米	α	Z	最高转速 转速	锐无敌代码	商品编号
35	41.5	79.5	12	14°	2	16,000	**99-03712P**	F03FR02440

TiCo Carbide MADE BY freud

Perma-SHIELD COATING

机器:
安装于工作台的镂铣机和数控机床。

材料:
软木、硬木、胶合板和木基板材。

应用:
制作平整的均匀表面并增加粘合面积以实现更牢固的连接。

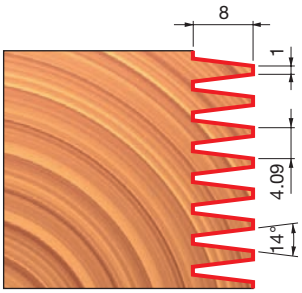

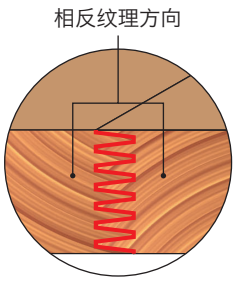

顶端轴承指接铣刀 — 类型 A 99-

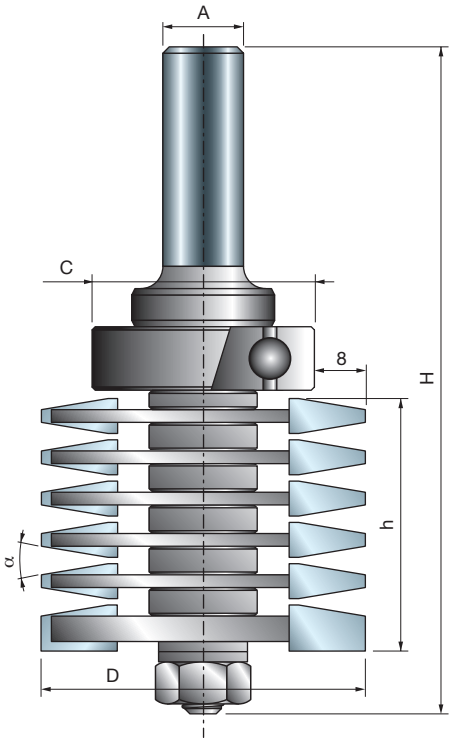

TiCo Carbide
MADE BY freud

机器:
安装于工作台的镂铣机。

材料:
软木、硬木、胶合板和木基板材。

应用:
通过增加粘合表面积实现更牢固的连接。

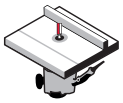

安装于工作台的镂铣机



软木　硬木　胶合板　木基板材

D 毫米	h 毫米	H 毫米	A 毫米	C 毫米	α	Z	最高转速 转速	锐无敌代码	商品编号
50.8	45.2	108	12	35	20°	2	24,000	**99-03912P**	F03FR02444

	配件	尺寸 毫米	锐无敌代码	商品编号
	六角螺母	7.94 x 6.75	**2610M BB9**	F03F010003
	垫圈	14 x 8.4 x 1.6	**2617M BG9**	F03FR01668
	滚珠轴承	35 x 15 x 11	**3102M AI9**	F03F012285
	垫片	18 x 0.1 x 8	**AN01MP0019**	F03FC00392
	垫片	18 x 1 x 8	**AN01MP0109**	F03FC00396
	垫片	18 x 2.5 x 8	**AN01MP0259**	F03FC00398
	垫片	18 x 4.4 x 8	**AN01MP0449**	F03FC00399

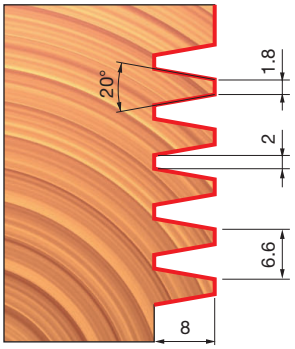

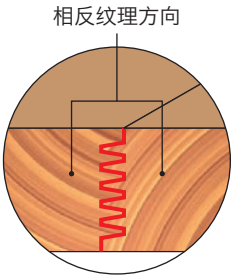

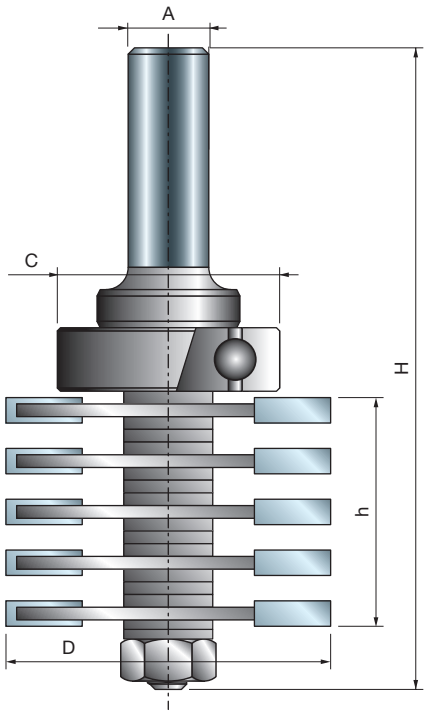

TiCo Carbide
MADE BY freud

顶端轴承指接铣刀 — 类型 B 99-

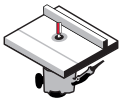

安装于工作台的镂铣机



软木　硬木　胶合板　木基板材

D 毫米	h 毫米	H 毫米	A 毫米	C 毫米	Z	最高转速 转速	锐无敌代码	商品编号
47	36	101	12	28	2	24,000	**99-04212P**	F03FR02447

	配件	尺寸 毫米	锐无敌代码	商品编号
	六角螺母	7.94 x 6.75	**2610M BB9**	F03F010003
	垫圈	14 x 8.4 x 1.6	**2617M BG9**	F03FR01668
	滚珠轴承	28 x 12 x 8	**3102M AH9**	F03F010013
	垫片	18 x 0.2 x 8	**AN01MP0029**	F03FC00393
	垫片	18 x 1 x 8	**AN01MP0109**	F03FC00396
	垫片	18 x 0.5 x 8	**AN01MP0059**	F03FC00395
	垫片	18 x 4.4 x 8	**AN01MP0449**	F03FC00399

机器:
安装于工作台的镂铣机。

材料:
软木、硬木、胶合板和木基板材。

应用:
制作平整的均匀表面并增加粘合面积以实现更牢固的连接。

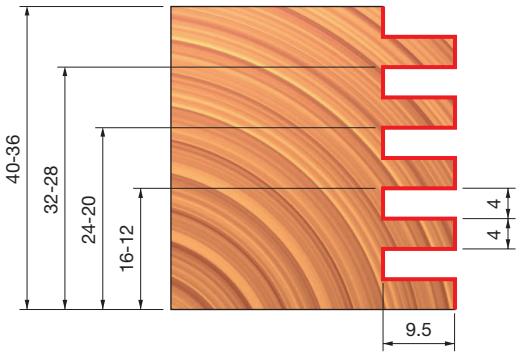

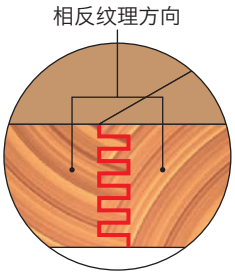

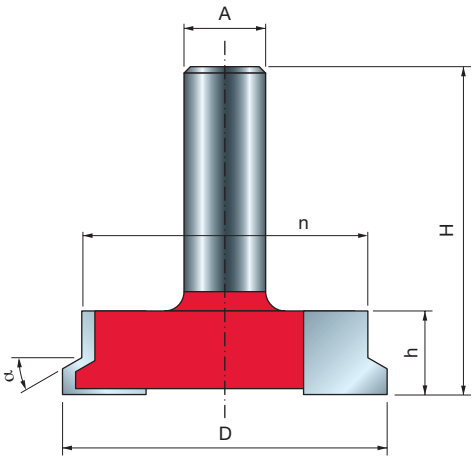

屉锁刀 99-

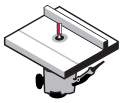

安装于工作台的镂铣机



软木　硬木　胶合板　木基板材

D 毫米	h 毫米	H 毫米	A 毫米	n 毫米	α	Z	最高转速 转速	锐无敌代码	商品编号
50.5	13	49	12	44.5	30°	2	16,000	**99-24012P**	F03FR02463

机器:
安装于工作台的镂铣机。

材料:
软木、硬木、胶合板和木基板材。

应用:
一款刀头可制作出前端和侧面抽屉接头。

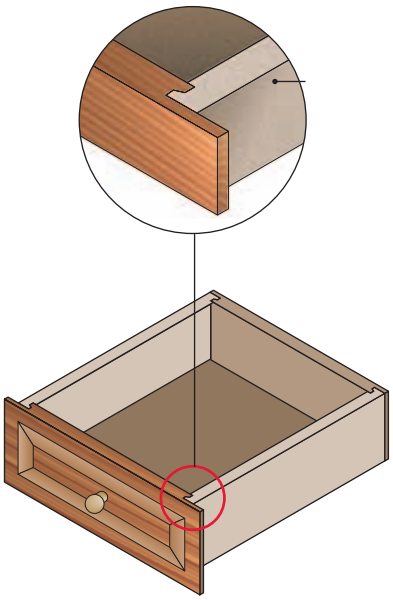

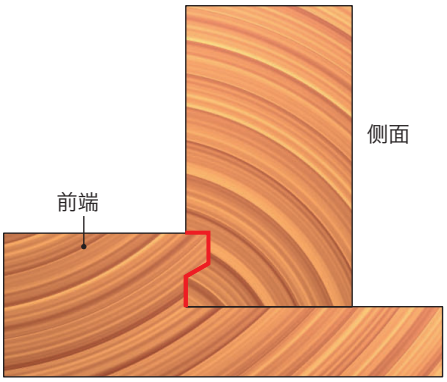

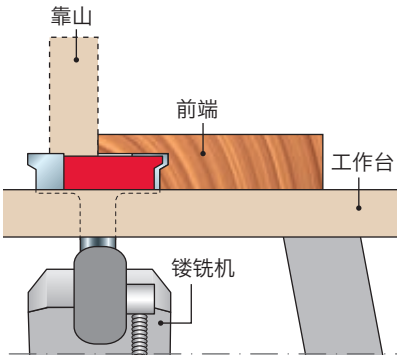

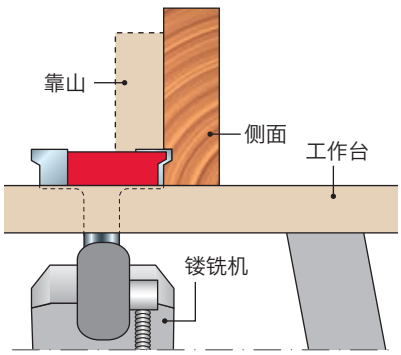

门拉手刀 99-

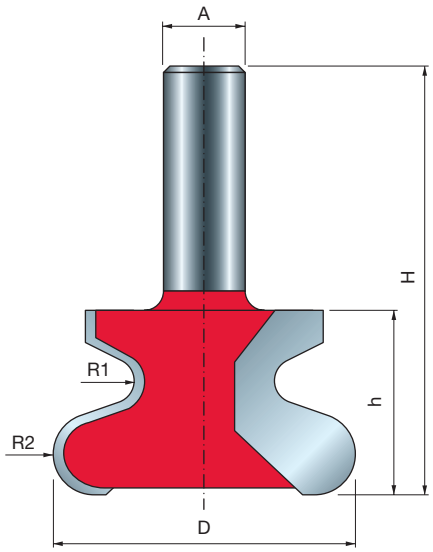

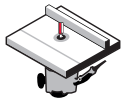

安装于工作台的镂铣机



软木　硬木　胶合板　木基板材

D	h	H	A	R1	R2	Z	最高转速	锐无敌代码	商品编号
毫米	毫米	毫米	毫米	毫米	毫米		转速		
47	28.7	66.7	12	3.2	6.35	2	16,000	**99-00712P**	F03FR02413

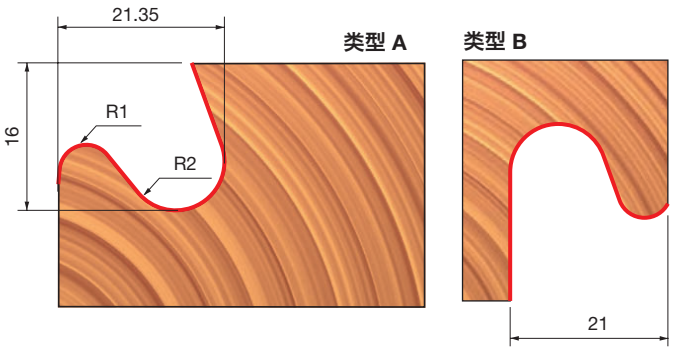

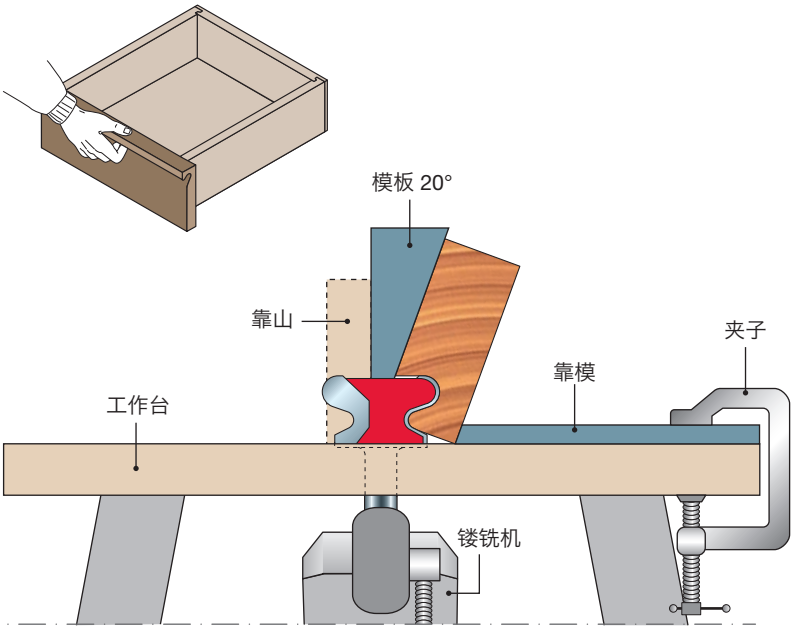

机器:
安装于工作台的镂铣机。

材料:
软木、硬木、胶合板和木基板材。

应用:
生产时下流行的柜门手指拉槽。

门框刀

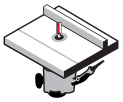

安装于工作台的镂铣机



软木　硬木　胶合板　木基板材

TiCo Carbide MADE BY freud　Perma-SHIELD COATING

机器:
安装于工作台的镂铣机。

材料:
软木、硬木、胶合板和木基板材。

应用:
这些套件包括良好匹配的导件和门梃刀头，开箱即用，可制作匹配效果良好的接头。每个货品编号包含两个产品。

D 毫米	H 毫米	A 毫米	A 英寸	R1 毫米	R2 毫米	C	Z	最高转速 转速	锐无敌代码	商品编号
42.9	77	12		5.5	-	22	2	24,000	**99-26012P**	F03FR02468
42.9	77	12		4.5	5.5	22	2	24,000	**99-26112P**	F03FR02478
42.9	77	12		7	-	22	2	24,000	**99-26312P**	F03FR02488
42.9	77		1/2	4.5	5.5	22	2	24,000	**99-26150P**	F03FR02483
42.9	77		1/2	7	-	22	2	24,000	**99-26350P**	F03FR02493

	配件	尺寸 毫米	锐无敌代码	商品编号
	六角螺母	7.94 x 6.75	**2610M BB9**	F03F010003
	垫片	18 x 0.1 x 8	**AN01MP0019**	F03FC00392
	垫片	18 x 0.2 x 8	**AN01MP0029**	F03FC00393
	垫片	18 x 0.5 x 8	**AN01MP0059**	F03FC00395
	垫片	18 x 1 x 8	**AN01MP0109**	F03FC00396
	滚珠轴承	22 x 8 x 7.1	**3102M AC9**	F03F010008

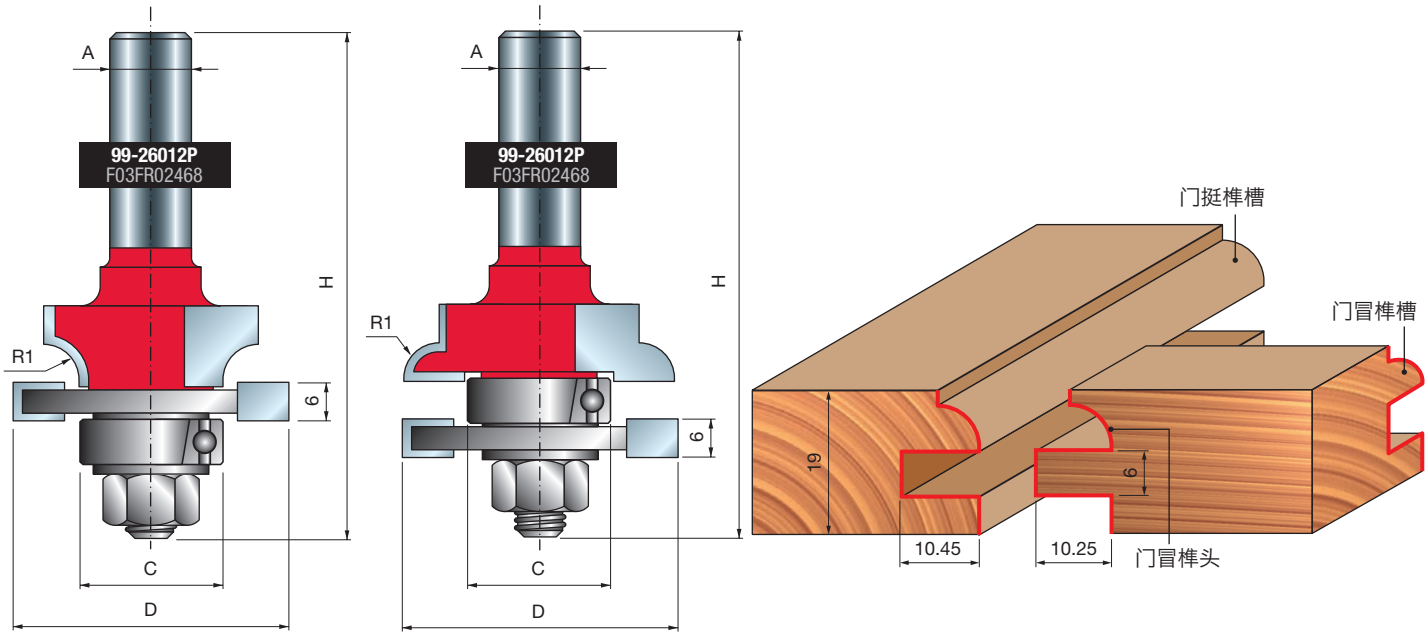

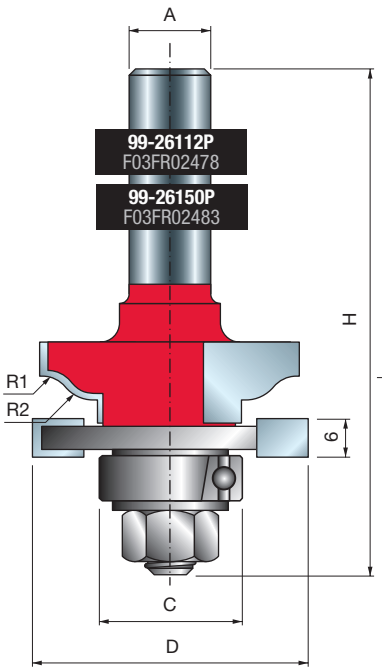
A
99-26112P
F03FR02478
99-26150P
F03FR02483
H
R1
R2
6
C
D

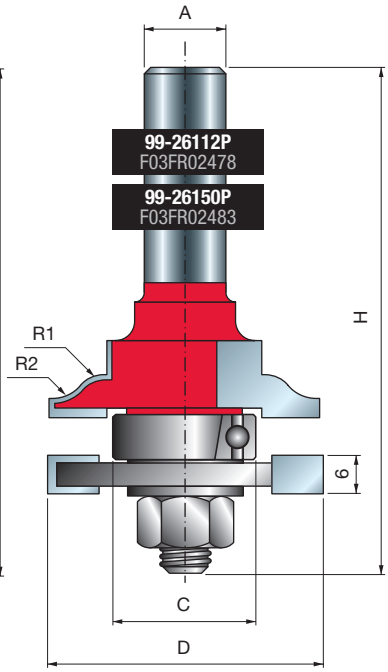
A
99-26112P
F03FR02478
99-26150P
F03FR02483
H
R1
R2
6
C
D

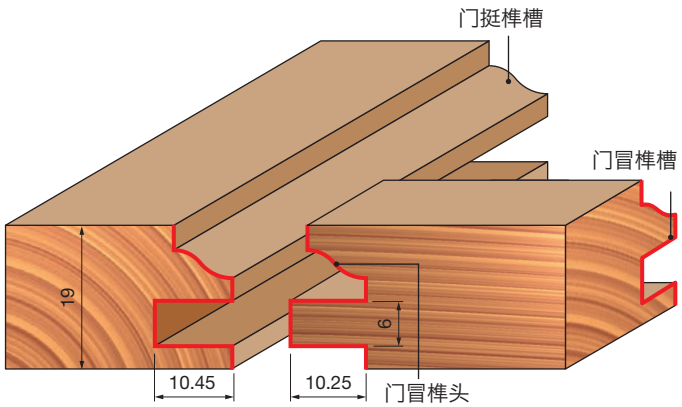
门挺榫槽
门冒榫槽
19
6
10.45
10.25
门冒榫头

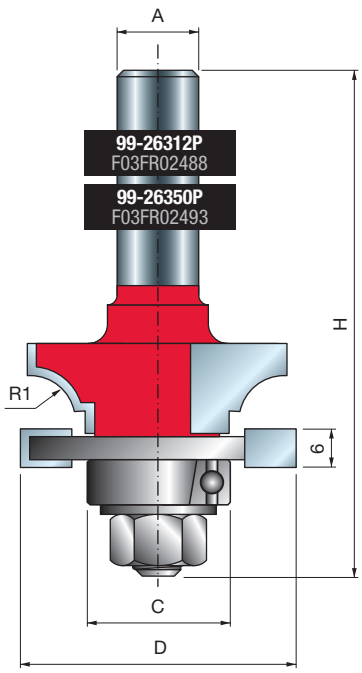
A
99-26312P
F03FR02488
99-26350P
F03FR02493
H
R1
6
C
D

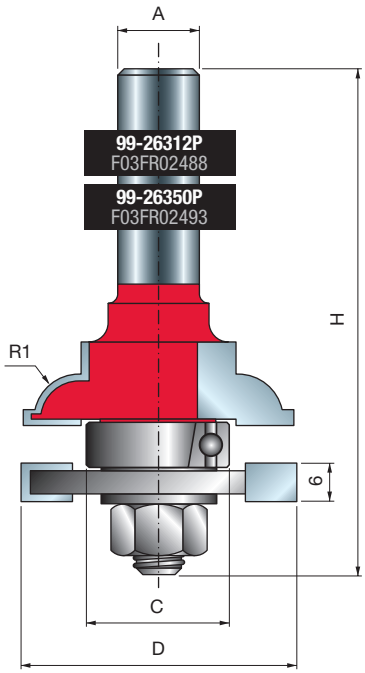
A
99-26312P
F03FR02488
99-26350P
F03FR02493
H
R1
6
C
D

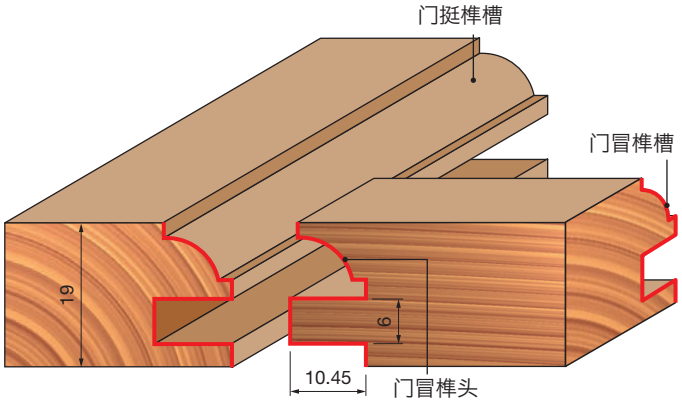
门挺榫槽
门冒榫槽
19
6
10.45
门冒榫头

门框刀 99-

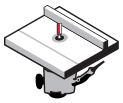

安装于工作台的镂铣机



软木　硬木　胶合板　木基板材

TiCo Carbide MADE BY freud　Perma-SHIELD COATING

机器:
安装于工作台的镂铣机。

材料:
软木、硬木、胶合板和木基板材。

应用:
这是一种简单、高效的方法，无需重新配置或更改铣刀或靠山设置即可制作漂亮的橱柜门。

D 毫米	h 毫米	H 毫米	A 毫米	A 英寸	R1 毫米	R2 毫米	C 毫米	Z	最高转速 转速	锐无敌代码	商品编号
50.4	32.7	104	12		5.5	-	32	2	14,000	**99-29012P**	F03FR02494
50.4	32.7	104	12		5.5	4.5	32	2	14,000	**99-29112P**	F03FR02496
50.4	32.7	104	12		7	-	32	2	14,000	**99-29312P**	F03FR02498
50.4	32.7	104		1/2	5.5	-	32	2	14,000	**99-29050P**	F03FR02495
50.4	32.7	104		1/2	7	-	32	2	14,000	**99-29350P**	F03FR02499

	配件	尺寸 毫米	锐无敌代码	商品编号
	六角螺母	7.94 x 6.75	**2610M BB9**	F03F010003
	定位环	15 x 13.9	**2621ME 015**	F03FA07444
	滚珠轴承	32 x 15 x 9	**3102M AN9**	F03F010016
	垫片	18 x 1 x 8	**AN01MP0109**	F03FC00396

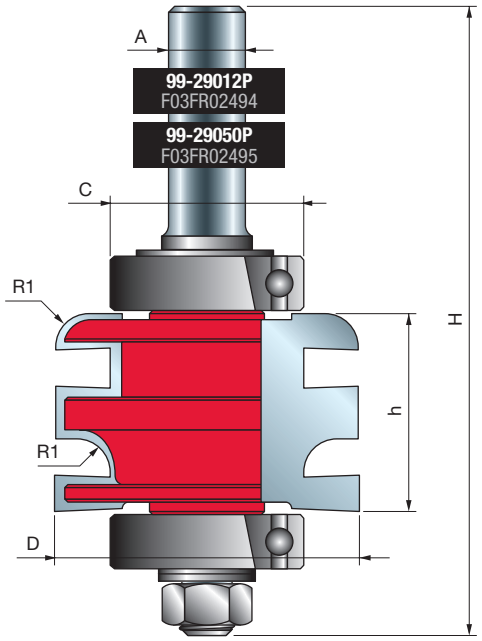

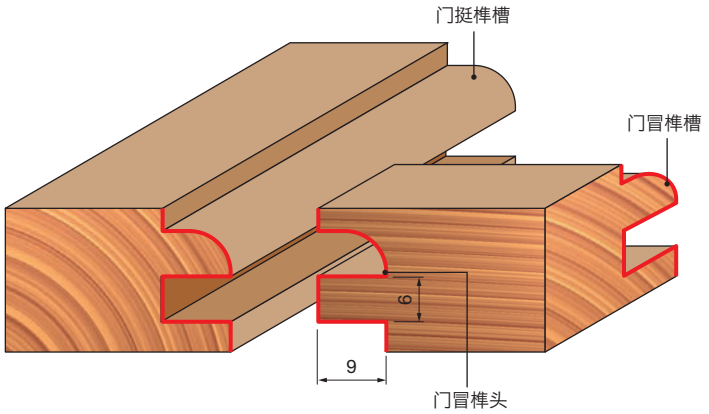

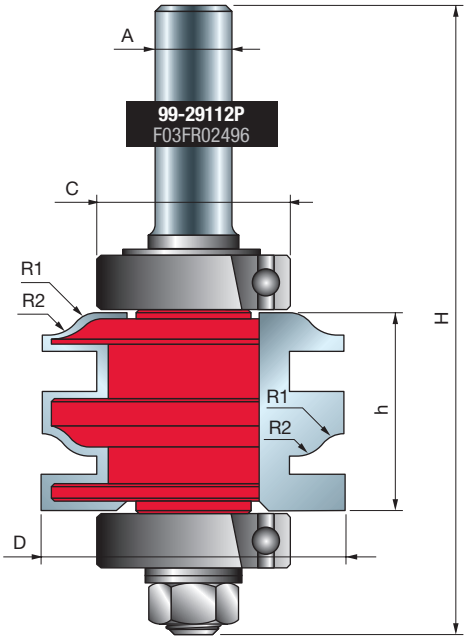
A
99-29112P
F03FR02496
C
R1
R2
H
h
R1
R2
D

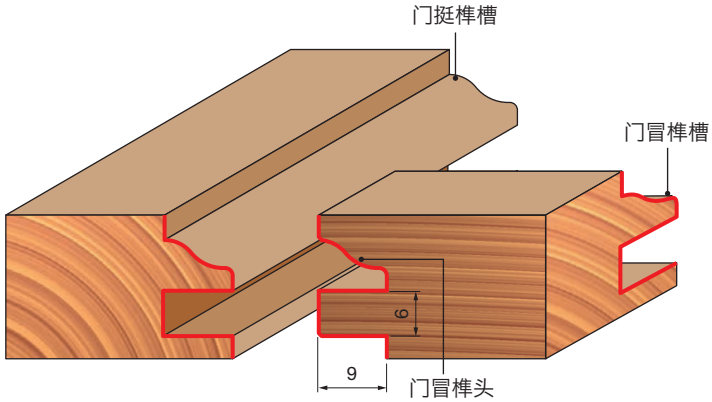
门挺榫槽
门冒榫槽
6
9
门冒榫头

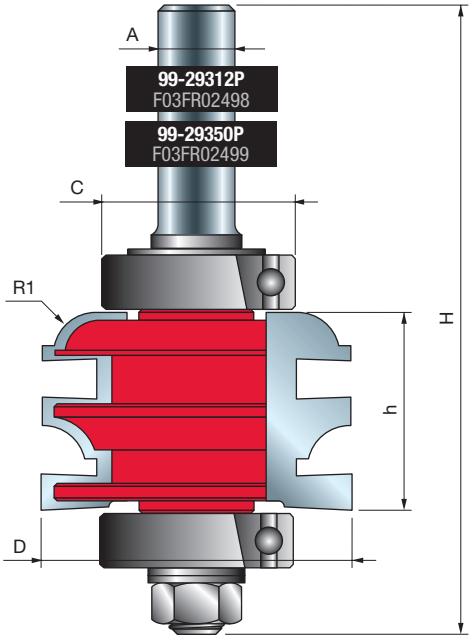
A
99-29312P
F03FR02498
99-29350P
F03FR02499
C
R1
H
h
D

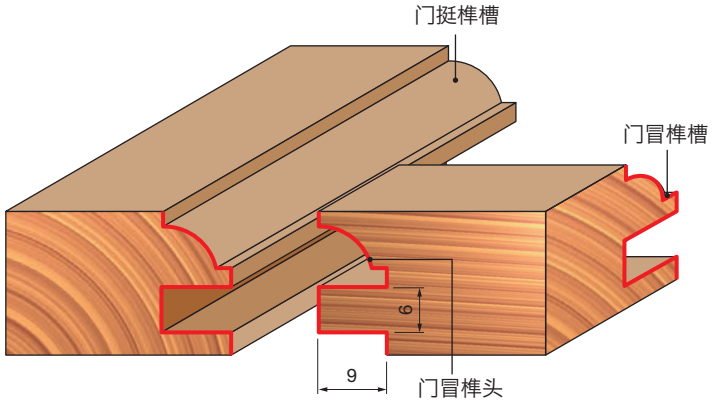
门挺榫槽
门冒榫槽
6
9
门冒榫头

窗件木工铣刀 99-

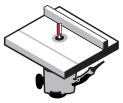

安装于工作台的镂铣机



软木　硬木　胶合板　木基板材

TiCo Carbide MADE BY freud　Perma-SHIELD COATING

D 毫米	h 毫米	H 毫米	A 毫米	m 毫米	C 毫米	R 毫米	Z	最高转速 转速	锐无敌代码	商品编号
34	35.9	78.4	12	14.5	22	6	2	16,000	**99-05112P**	F03FR02455
38	15.5	53.5	12	-	-	6	2	16,000	**99-05012P**	F03FR02451

	配件	尺寸 毫米	锐无敌代码	商品编号
	六角螺母	7.94 x 6.75	**2610M BB9**	F03F010003
	垫圈	14 x 8.4 x 1.6	**2617M BG9**	F03FR01668
	滚珠轴承	22 x 8 x 7.1	**3102M AC9**	F03F010008
	垫片	18 x 0.1 x 8	**AN01MP0019**	F03FC00392

机器:
安装于工作台的镂铣机。

材料:
软木、硬木、胶合板和木基板材。

应用:
这两款铣刀搭配使用，可制作完全分隔的精简版窗框。

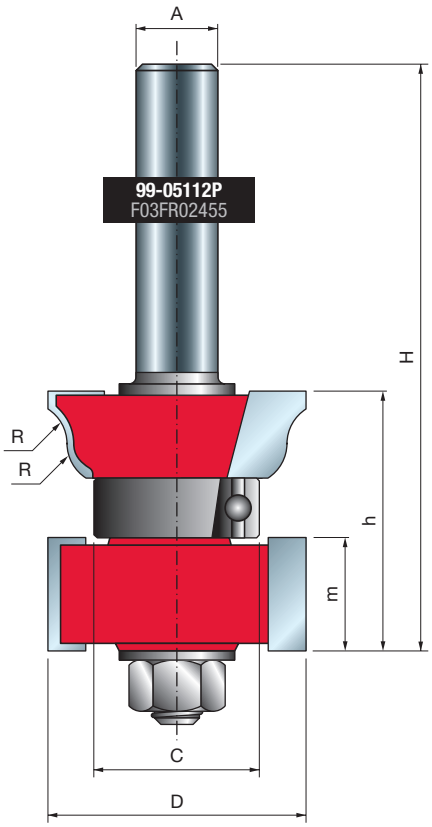

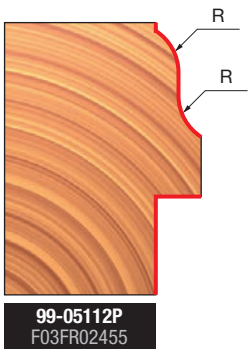

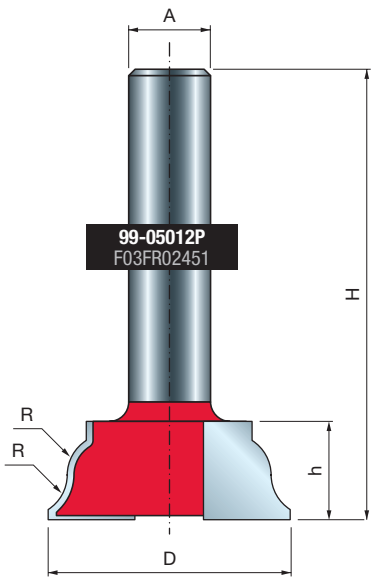

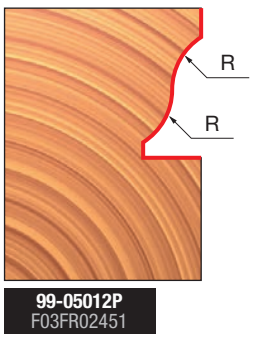

芯板刀 99-

机器:
安装于工作台的镂铣机。

材料:
软木、硬木、胶合板和木基板材。

应用:
制作漂亮的橱柜门芯板或墙板。

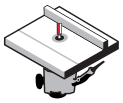

安装于工作台的镂铣机



软木　硬木　胶合板　木基板材

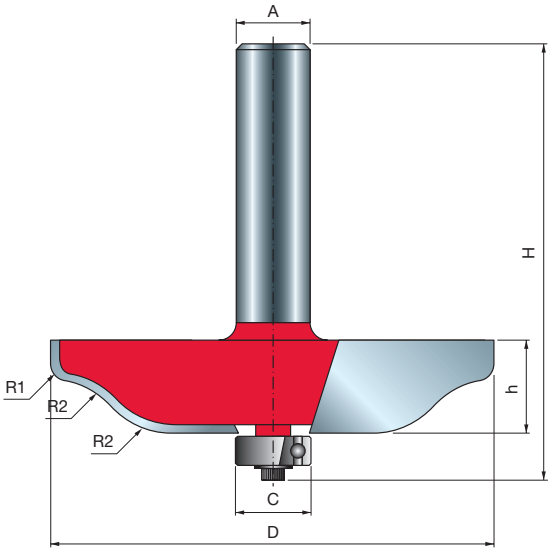

类型 A

D 毫米	h 毫米	H 毫米	A 毫米	A 英寸	C 毫米	R1 毫米	R2 毫米	Z	最高转速 转速	锐无敌代码	商品编号
76.2	16	64.7	12		12.7	2	16	2	12,000	**99-22112P**	F03FR02458
70	16	64.5		1/2	12.7	14	3	4	12,000	**99-51050P**	F03FR02504
89	16	64.5		1/2	12.7	20	4	4	10,000	**99-52050P**	F03FR02512

	配件	尺寸 毫米	锐无敌代码	商品编号
	螺丝	M3 x 7.6	**2607M 001**	F03F010000
	滚珠轴承	12.7 x 4.98 x 4.76	**3102M AB9**	F03F010007
	垫圈	12 x 1.1 x 4.8	**FX07M AB9**	F03F010159

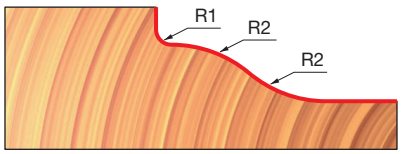

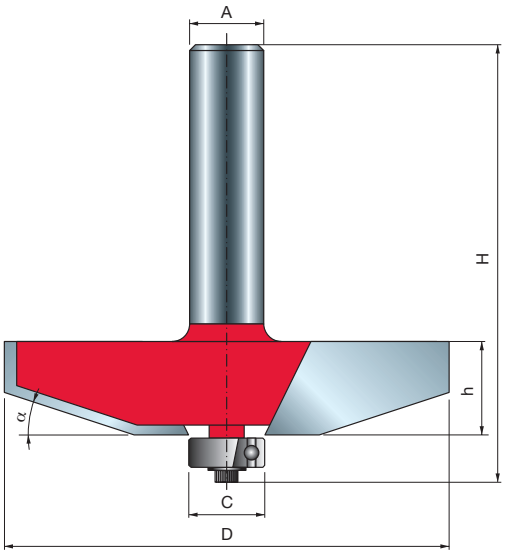

类型 B

D 毫米	h 毫米	H 毫米	A 毫米	A 英寸	C 毫米	α	Z	最高转速 转速	锐无敌代码	商品编号
63.5	16	60	12		12.7	25°	2	12,000	**99-22212P**	F03FR02459
76.2	16	60	12		12.7	18°	2	12,000	**99-22312P**	F03FR02460
89	16.1	64.5		1/2	12.7	16.5°	4	10,000	**99-51550P**	F03FR02508

	配件	尺寸 毫米	锐无敌代码	商品编号
	螺丝	M3 x 7.6	**2607M 001**	F03F010000
	滚珠轴承	12.7 x 4.98 x 4.76	**3102M AB9**	F03F010007
	垫圈	12 x 1.1 x 4.8	**FX07M AB9**	F03F010159

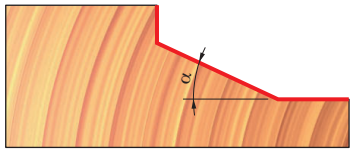

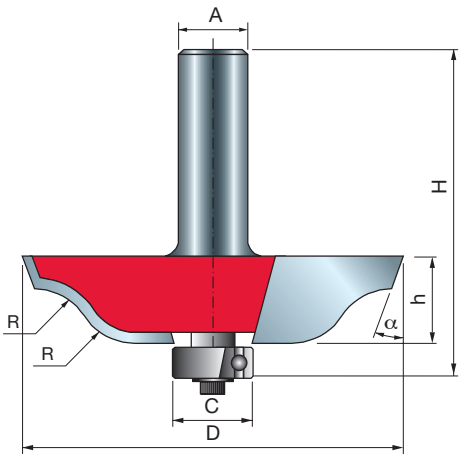

类型 C

D 毫米	h 毫米	H 毫米	A 英寸	C 毫米	α	R 毫米	Z	最高转速 转速	锐无敌代码	商品编号
70	16	64.5	1/2	12.7	20°	11	4	12,000	**99-51350P**	F03FR02507

	配件	尺寸 毫米	锐无敌代码	商品编号
	螺丝	M3 x 7.6	**2607M 001**	F03F010000
	滚珠轴承	12.7 x 4.98 x 4.76	**3102M AB9**	F03F010007
	垫圈	12 x 1.1 x 4.8	**FX07M AB9**	F03F010159

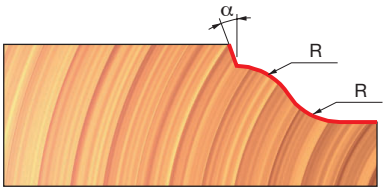

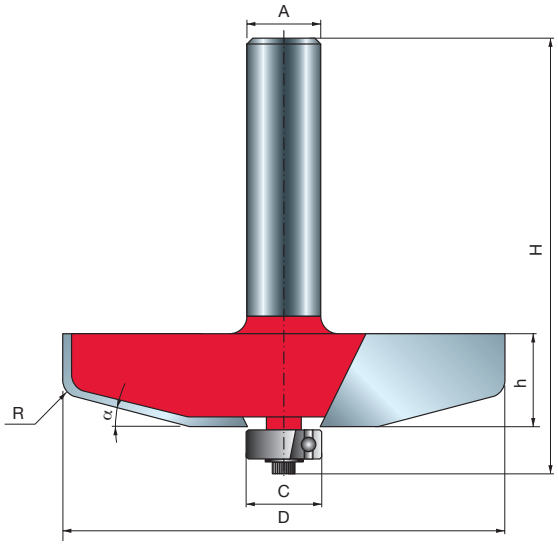

类型 D

D 毫米	h 毫米	H 毫米	A 毫米	C 毫米	α	R 毫米	Z	最高转速 转速	锐无敌代码	商品编号
76.2	16	60	12	12.7	15°	4.8	2	12,000	**99-22412P**	F03FR02461

	配件	尺寸 毫米	锐无敌代码	商品编号
	螺丝	M3 x 7.6	**2607M 001**	F03F010000
	滚珠轴承	12.7 x 4.98 x 4.76	**3102M AB9**	F03F010007
	垫圈	12 x 1.1 x 4.8	**FX07M AB9**	F03F010159

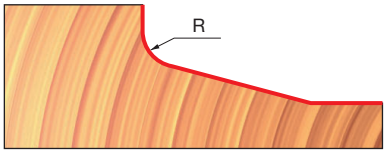

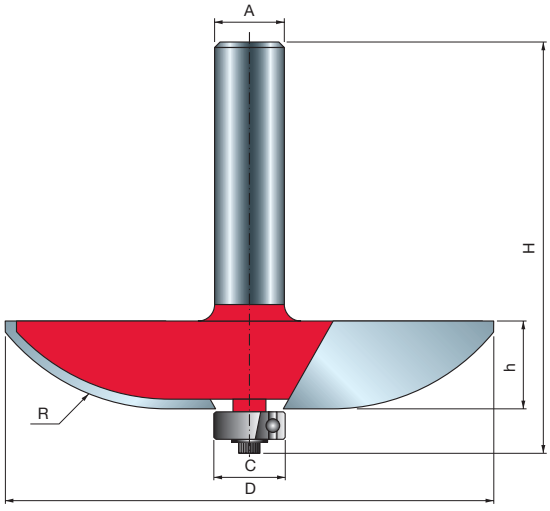

类型 E

D 毫米	h 毫米	H 毫米	A 毫米	A 英寸	C 毫米	R 毫米	Z	最高转速 转速	锐无敌代码	商品编号
89	16	64.7	12		12.7	38.1	2	10,000	**99-22512P**	F03FR02462
89	16	64.5		1/2	12.7	38	4	10,000	**99-51850P**	F03FR02510

	配件	尺寸 毫米	锐无敌代码	商品编号
	螺丝	M3 x 7.6	**2607M 001**	F03F010000
	滚珠轴承	12.7 x 4.98 x 4.76	**3102M AB9**	F03F010007
	垫圈	12 x 1.1 x 4.8	**FX07M AB9**	F03F010159

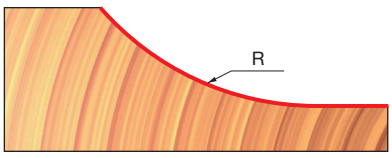

芯板刀，带后刀 99-

机器：
安装于工作台的镂铣机。

材料：
软木、硬木、胶合板和木基板材。

应用：
制作漂亮的橱柜门芯板或墙板。这些芯板刀包括可在门板背面开槽的背刀。

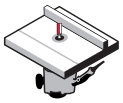

安装于工作台的镂铣机



软木　硬木　胶合板　木基板材

D 毫米	h 毫米	H 毫米	A 毫米	α	R1 毫米	R2 毫米	Z	最高转速 转速	锐无敌代码	商品编号
89	25	75	12	15°	6	-	2	14,000	**99-56612P**	F03FR02515
89	25	75	12	15°	38	6	2	14,000	**99-56912P**	F03FR02523
89	25	75	12	15°	30	6	2	14,000	**99-57112P**	F03FR02529

	配件	尺寸 毫米	锐无敌代码	商品编号
	六角螺母	7.94 x 6.75	**2610M BB9**	F03F010003
	垫片	18 x 0.1 x 8	**AN01MP0019**	F03FC00392
	垫片	18 x 0.2 x 8	**AN01MP0029**	F03FC00393
	垫片	18 x 0.5 x 8	**AN01MP0059**	F03FC00395
	垫片	18 x 1 x 8	**AN01MP0109**	F03FC00396
	垫片	18 x 0.15 x 8	**AN01MPAA99**	F03FC00391

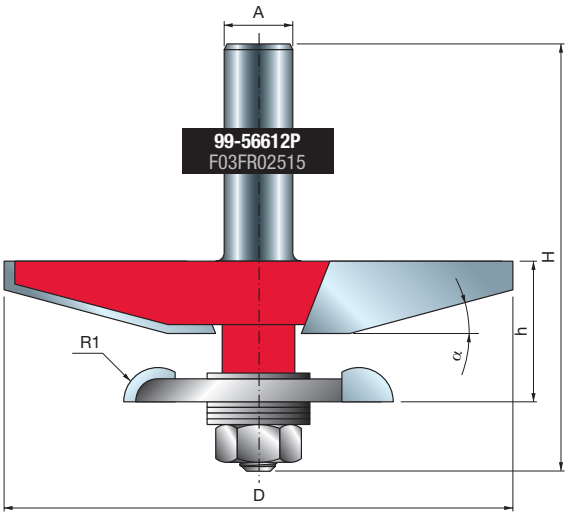

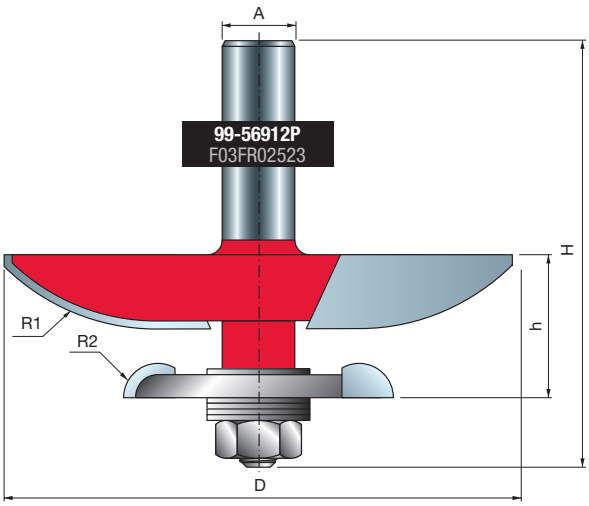

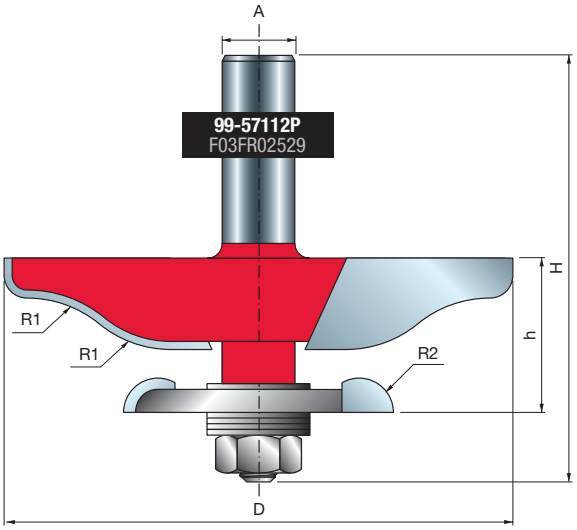

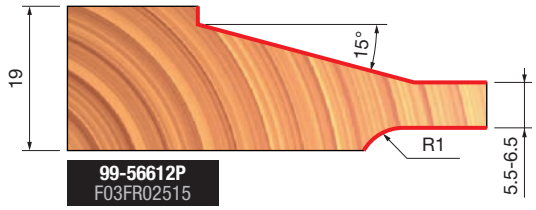

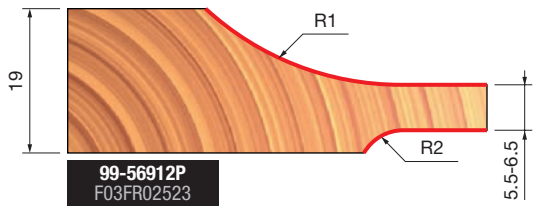

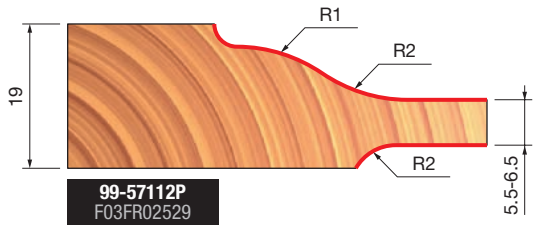

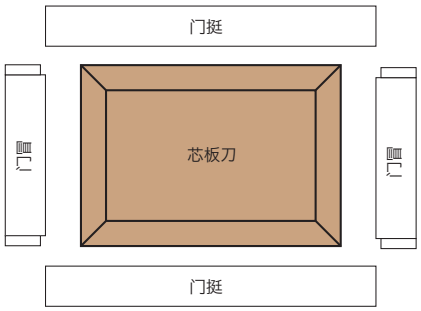

立式芯板刀

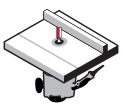

安装于工作台的镂铣机

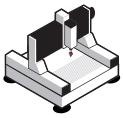

数控机床



软木　硬木　胶合板　木基板材

TiCo Carbide MADE BY freud　Perma-SHIELD COATING

机器:
安装于工作台的镂铣机和数控机床。

材料:
软木、硬木、胶合板和木基板材。

应用:
制作漂亮的橱柜门芯板或墙板。

D 毫米	h 毫米	H 毫米	A	α	R1 毫米	R2 毫米	Z	最高转速 转速	锐无敌代码	商品编号
31.8	41.5	79.5	12	-	2	16	2	16,000	**99-32212P**	F03FR02500
31.8	41.5	79.5	12	18°	-	-	2	16,000	**99-32312P**	F03FR02501
31.8	41.5	79.5	12	15°	4.8	-	2	16,000	**99-32412P**	F03FR02502
31.8	41.5	79.5	12	-	38.1	-	2	16,000	**99-32512P**	F03FR02503

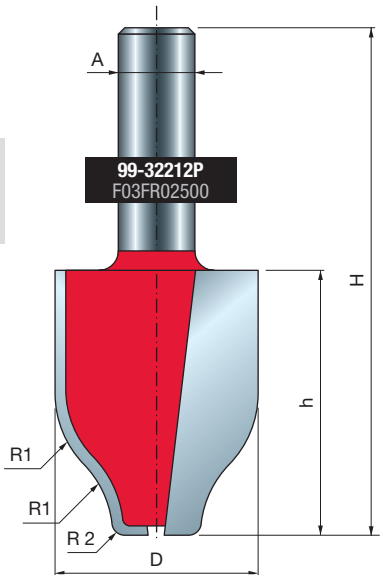

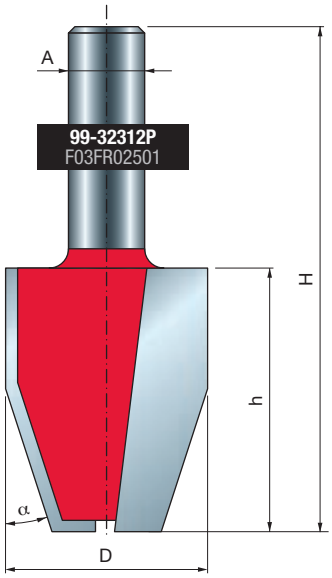

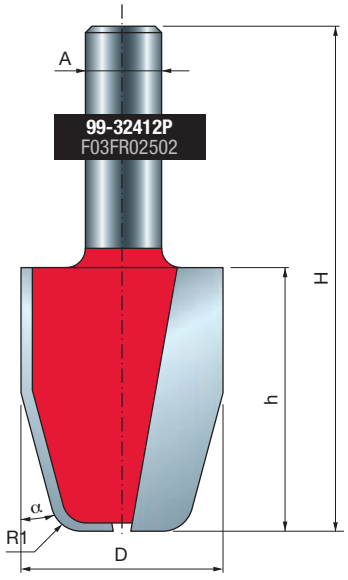

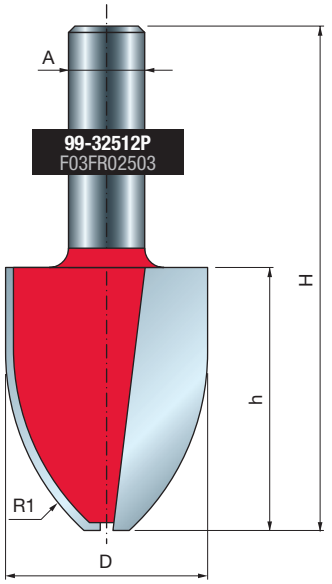

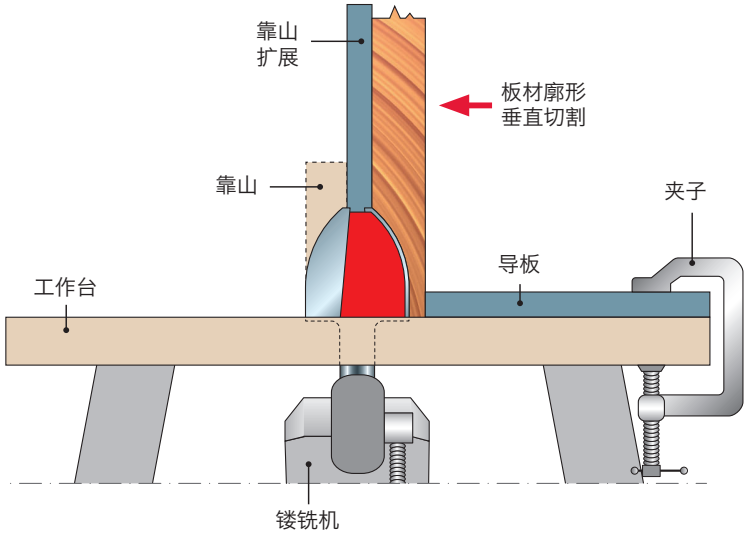

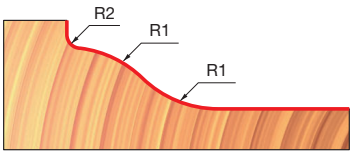

99-32212P
F03FR02500

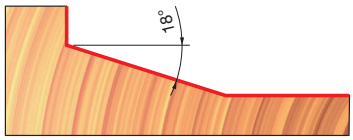

99-32312P
F03FR02501

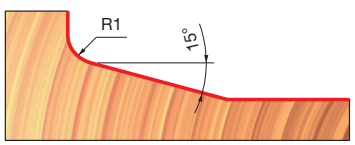

99-32412P
F03FR02502

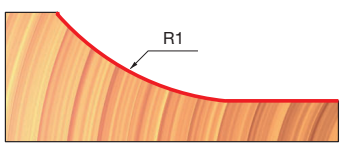

99-32512P
F03FR02503

表面成型刀



V 型槽铣刀 20- PI01

机器:
手持式镂铣机、安装于工作台的镂铣机和数控机床。

材料:
软木、硬木、胶合板和木基板材。

应用:
V 型凹槽、标志制作、雕刻和装饰细节的合适选择。


手持式镂铣机

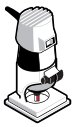

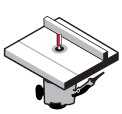
安装于工作台的镂铣机

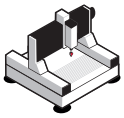
数控机床


软木


硬木


胶合板




木基板材

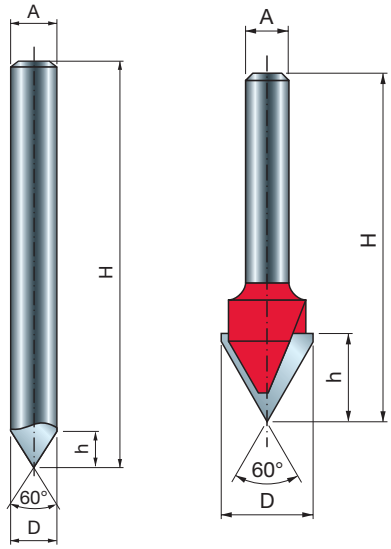

	D 毫米	h 毫米	H 毫米	A 毫米	A 英寸	α	Z	最高转速 转速	锐无敌代码	商品编号
•	6	6	38.1	6		90°	1	24,000	**20-10006P**	F03FR01617
	9.5	10	44.4	6		90°	2	24,000	**20-10206P**	F03FR01619
	12.7	10	44.4	6		90°	2	24,000	**20-10406P**	F03FR01622
	12.7	12.7	49.2	6		60°	2	24,000	**20-15206P**	F03FR01629
	12.7	11	57.3	6		60°	3	24,000	**20-15406P**	F03FR01632
•	6	6	38.1	8		90°	1	24,000	**20-10008P**	F03FR01618
•	8	6	70	8		60°	1	30,000	**PI01MD6083**	F03FR00382
•	8	8	70	8		60°	1	24,000	**20-16008P**	F03FR01634
	9.5	10	44.4	8		90°	2	24,000	**20-10208P**	F03FR01620
	12.7	10	44.4	8		90°	2	24,000	**20-10408P**	F03FR01623
	12.7	12.7	50.8	8		60°	2	24,000	**20-15208P**	F03FR01630
	12.7	11	54	8		60°	3	24,000	**20-15408P**	F03FR01633
	31.75	16	51	8		90°	2	24,000	**20-91408P**	F03FR02857
	15.88	12.5	56.5	12		90°	2	24,000	**20-10612P**	F03FR01625
	19.05	12.5	57.2	12		90°	2	24,000	**20-10812P**	F03FR01626
	9.53	10	44.4		1/4	90°	2	24,000	**20-10225P**	F03FR01621
	12.7	10	44.4		1/4	90°	2	24,000	**20-10425P**	F03FR01624
•	12.7	12.7	47.5		1/4	60°	2	24,000	**20-15225P**	F03FR01631
	12.7	12.7	54.7		1/2	90°	2	24,000	**20-10950P**	F03FR01628

• 整体硬质合金刀头

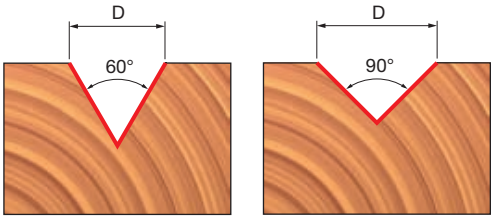

• 整体硬质合金刀头

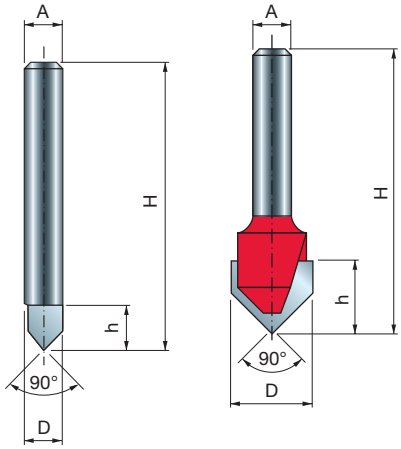

• 整体硬质合金刀头

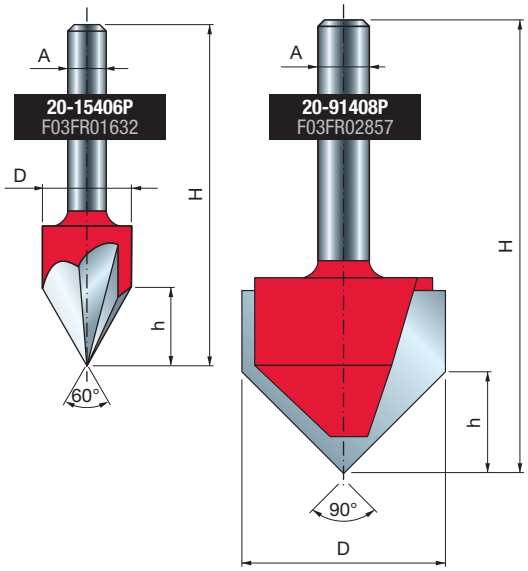

V 型槽铣刀，用于 ACM 板折叠 21-

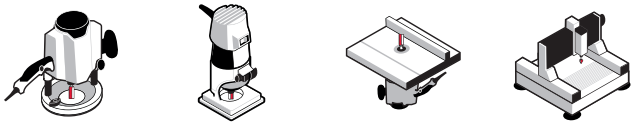

手持式镂铣机　安装于工作台的镂铣机　数控机床



ACM　软木　硬木　胶合板　木基板材

D	h1	h2	H	A		d	α	Z	最高转速	锐无敌代码	商品编号
毫米	毫米	毫米	毫米	毫米	英寸	毫米			转速		
16	12.5	6.8	50.8	6		2.5	90°	2	24,000	**21-11206P**	F03FR04018
19.05	12.5	6	50.8	6		2.5	108°	2	24,000	**21-14606P**	F03FR04021
22.23	12.5	4.2	50.8	6		2.29	135°	2	24,000	**21-18206P**	F03FR04024
16	12.5	6.8	50.8	8		2.5	90°	2	24,000	**21-11208P**	F03FR04019
19.05	12.5	6	50.8	8		2.5	108°	2	24,000	**21-14608P**	F03FR04022
22.23	12.5	4.2	50.8	8		2.29	135°	2	24,000	**21-18208P**	F03FR04025
12.7	10.8	5.2	50.8		1/4	2.29	90°	2	24,000	**21-11025P**	F03FR04017
16	12.7	6.8	50.8		1/4	2.5	90°	2	24,000	**21-11225P**	F03FR04020
19.05	12.7	6	50.8		1/4	2.5	108°	2	24,000	**21-14625P**	F03FR04023
22.23	12.7	4.2	50.8		1/4	2.29	135°	2	24,000	**21-18225P**	F03FR04026

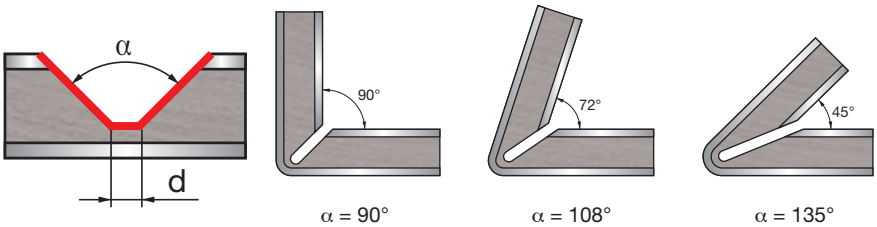

α = 90°　α = 108°　α = 135°



机器：
手持式镂铣机、安装于工作台的镂铣机和数控机床。

材料：
ACM (铝复合材料) 板、软木、硬木、胶合板和木基板材。

应用：
设计用于在 ACM 面板上创建 V 型槽，确保板材轻松弯曲而不会断裂。

矩形槽铣刀，用于 ACM 板折叠 21-

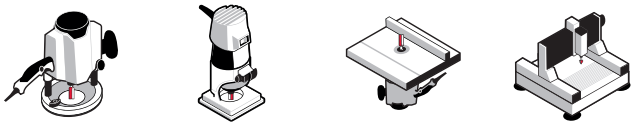

手持式镂铣机　安装于工作台的镂铣机　数控机床



ACM　软木　硬木　胶合板　木基板材

D	h	H	A		R	Z	最高转速	锐无敌代码	商品编号
毫米	毫米	毫米	毫米	英寸	毫米		转速		
15.88	11	50	8		23.8	2	24,000	**21-20008P**	F03FR03967
15.88	11	50.8		1/4	23.8	2	24,000	**21-20025P**	F03FR03963

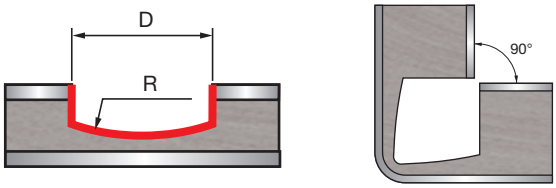

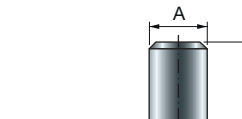

机器：
手持式镂铣机、安装于工作台的镂铣机和数控机床。

材料：
ACM (铝复合材料) 板、软木、硬木、胶合板和木基板材。

应用：
设计用于在 ACM 厚面板上创建矩形槽，确保板材轻松弯曲而不会断裂。

刻字刀 20-

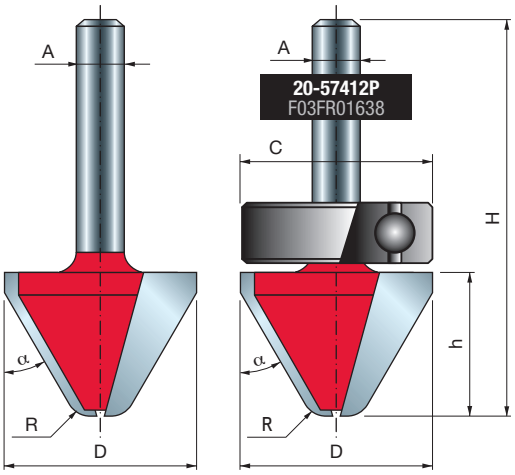

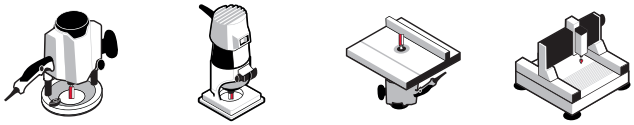

手持式镂铣机　安装于工作台的镂铣机　数控机床



软木　硬木　胶合板　木基板材

TiCo Carbide MADE BY freud　Perma-SHIELD COATING

机器：
手持式镂铣机、安装于工作台的镂铣机和数控机床。不建议在数控机床上使用带滚珠轴承的刀头。

材料：
软木、硬木、胶合板和木基板材。

应用：
制作 60°角 V 形凹槽，平底，用于可读性较强的浮雕刻字。

D 毫米	h 毫米	H 毫米	A 毫米	C 毫米	R 毫米	α	Z	最高转速 转速	锐无敌代码	商品编号
25.4	19	51.05	6	-	3	60°	2	24,000	**20-17206P**	F03FR01635
25.4	19	51.05	8	-	3	60°	2	24,000	**20-17208P**	F03FR01636
28.57	19	57	12	-	3	60°	2	18,000	**20-17412P**	F03FR01637
28	19	67.15	12	28	3	60°	2	18,000	**20-57412P**	F03FR01638

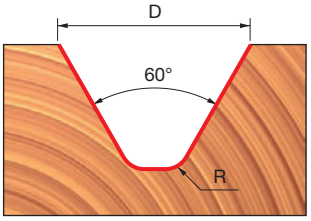

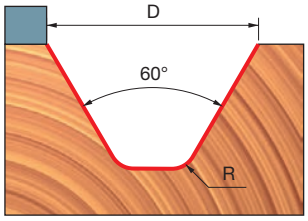

圆头铣刀

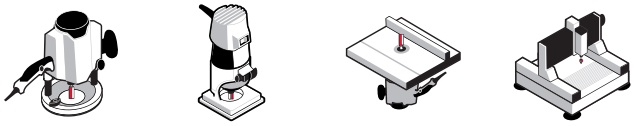

手持式镂铣机　安装于工作台的镂铣机　数控机床



软木　硬木　胶合板　木基板材

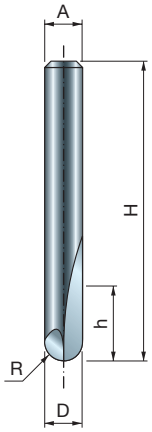

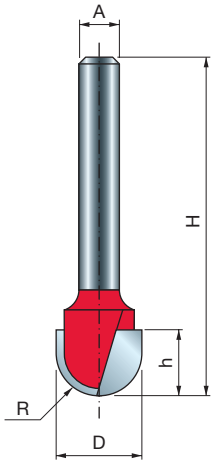

• 整体硬质合金刀头

TiCo Carbide MADE BY freud　Perma-SHIELD COATING

机器:
手持式镂铣机、安装于工作台的镂铣机和数控机床。
不建议在数控机床上使用带滚珠轴承的刀头。

材料:
软木、硬木、胶合板和木基板材。

应用:
在工件上雕刻漂亮的半圆形凹槽。

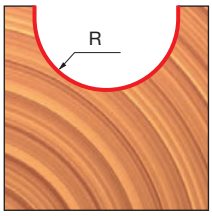

	D 毫米	h 毫米	H 毫米	A 毫米	A 英寸	R 毫米	Z	最高转速 转速	锐无敌代码	商品编号
•	3.2	9.5	50.5	6		1.6	2	24,000	**18-10006P**	F03FR01581
•	4.8	9.5	50.5	6		2.4	2	24,000	**18-10206P**	F03FR01584
•	6	12.7	50.8	6		3	2	24,000	**18-10406P**	F03FR01587
	9.52	9	46	6		4.8	2	24,000	**18-10606P**	F03FR01590
	12	9	46	6		6	2	24,000	**18-10806P**	F03FR01593
	15.88	11	50.8	6		8	2	24,000	**18-11006P**	F03FR01596
	19.05	11	50.8	6		9.5	2	24,000	**18-11206P**	F03FR01599
•	3.2	9.5	50.5	8		1.6	2	24,000	**18-10008P**	F03FR01582
•	4.8	9.5	50.5	8		2.4	2	24,000	**18-10208P**	F03FR01585
•	6	12.7	50.8	8		3	2	24,000	**18-10408P**	F03FR01588
	9.52	9	46	8		4.8	2	24,000	**18-10608P**	F03FR01591
	12	9	46	8		6	2	24,000	**18-10808P**	F03FR01594
	15.88	11	50.8	8		8	2	24,000	**18-11008P**	F03FR01597
	19.05	11	50.8	8		9.5	2	24,000	**18-11208P**	F03FR01600
•	6	9.5	57	12		3	2	24,000	**18-11412P**	F03FR01602
	12.7	31.7	71.5	12		6.35	2	24,000	**18-11612P**	F03FR01604
	19.05	31.7	73	12		9.5	2	24,000	**18-12212P**	F03FR01606
	25.4	31.7	73	12		12.7	2	24,000	**18-12612P**	F03FR01608
•	3.18	9.5	50.5		1/4	1.59	2	24,000	**18-10025P**	F03FR01583
•	4.76	6.4	50.5		1/4	2.38	2	24,000	**18-10225P**	F03FR01586
•	6.35	12.7	50.5		1/4	3.18	2	24,000	**18-10425P**	F03FR01589
	9.52	9	45		1/4	4.77	2	24,000	**18-10625P**	F03FR01592
	12.7	9	45.5		1/4	6.35	2	24,000	**18-10825P**	F03FR01595
	15.88	11	48		1/4	7.94	2	24,000	**18-11025P**	F03FR01598
	19.05	11	48		1/4	9.53	2	24,000	**18-11225P**	F03FR01601
	6.35	12.7	61		1/2	3.18	2	24,000	**18-11450P**	F03FR01603
	12.7	31.7	72.7		1/2	6.35	2	24,000	**18-11650P**	F03FR01605
	19	31.7	73		1/2	9.5	2	24,000	**18-12250P**	F03FR01607

• 整体硬质合金刀头

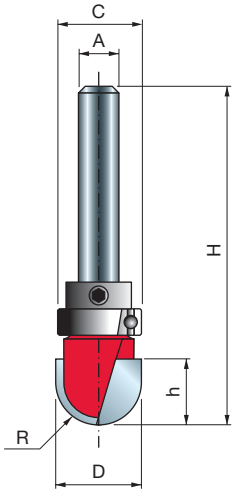

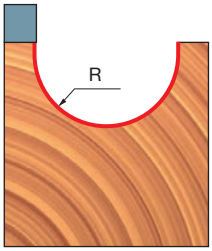

带滚珠轴承的刀头 (不适用于数控机床)

D 毫米	h 毫米	H 毫米	A 毫米	R 毫米	C 毫米	Z	最高转速 转速	锐无敌代码	商品编号
15.88	11	59.5	6	8	15.8	2	24,000	**18-51006P**	F03FR01609
19.05	11.1	59.5	6	9.5	19	2	24,000	**18-51206P**	F03FR01611
15.88	11	59.5	8	8	15.8	2	24,000	**18-51008P**	F03FR01610
19.05	11	59.5	8	9.5	19.05	2	24,000	**18-51208P**	F03FR01612

碗型铣刀 19- 99-

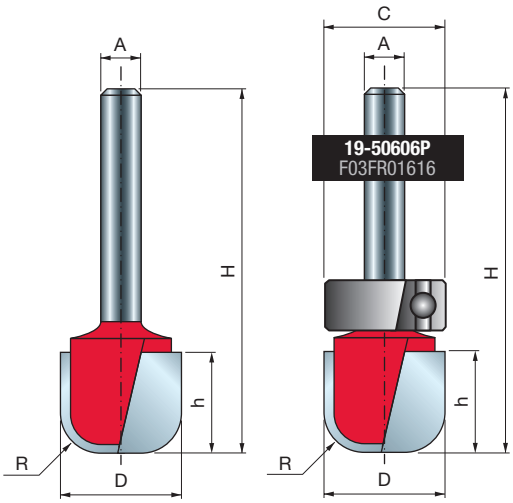

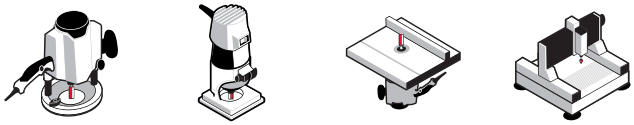

手持式镂铣机　安装于工作台的镂铣机　数控机床



软木　硬木　胶合板　木基板材

D 毫米	h 毫米	H 毫米	A 毫米	R 毫米	C 毫米	Z	最高转速 转速	锐无敌代码	商品编号
19	15.9	64.1	6	6.35	19	2	24,000	**19-50606P**	F03FR01616
19.05	15.9	47.5	6	6.35	-	2	24,000	**19-10606P**	F03FR01613
19.05	15.9	47.5	8	6.35	-	2	24,000	**19-10608P**	F03FR01614
19.05	15.9	67	12	6.35	-	2	24,000	**19-12612P**	F03FR01615
31.75	15.8	53	12	6.35	-	2	18,000	**99-02612P**	F03FR02420

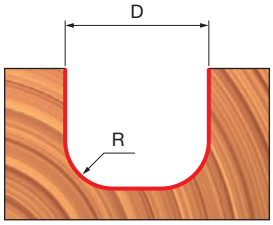

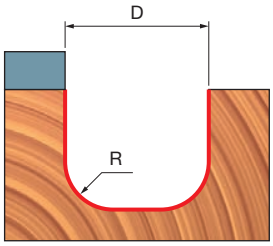

机器:
手持式镂铣机、安装于工作台的镂铣机和数控机床。
不建议在数控机床上使用带滚珠轴承的刀头。

材料:
软木、硬木、胶合板和木基板材。

应用:
在工件上制作漂亮的碗型雕刻平底凹槽。

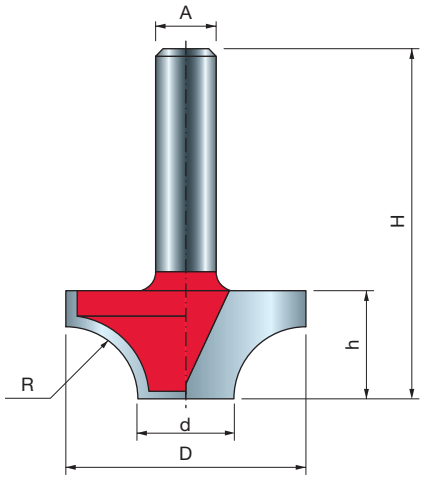

圆凸线形铣刀


手持式镂铣机



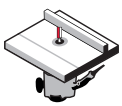
安装于工作台的镂铣机

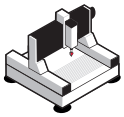
数控机床


软木


硬木


胶合板




木基板材



D 毫米	h 毫米	H 毫米	A 毫米	R 毫米	d 毫米	Z	最高转速 转速	锐无敌代码	商品编号
12.7	8	40	6	3.2	6.35	2	24,000	**39-20206P**	F03FR01871
24.7	12.7	44.7	8	6	12.7	2	24,000	**39-20908P**	F03FR01873
31.75	14.3	46.3	8	9.53	12.7	2	18,000	**39-20808P**	F03FR01872
63.5	33.3	71.3	12	25.4	12.7	2	12,000	**39-23812P***	F03FR01874

* 不适用于手持式机床



机器:
手持式镂铣机、安装于工作台的镂铣机和数控机床。

材料:
软木、硬木、胶合板和木基板材。

应用:
制作型材和家具装饰槽。

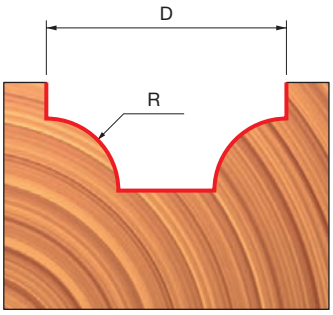

双倒角凸圆凹槽刀 39-

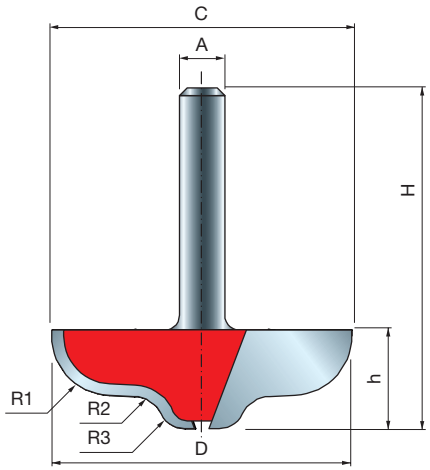

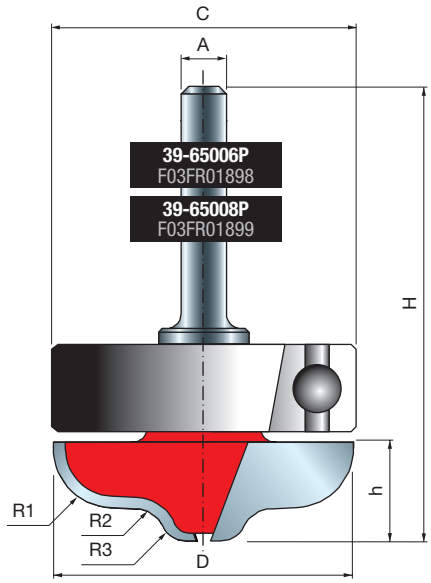

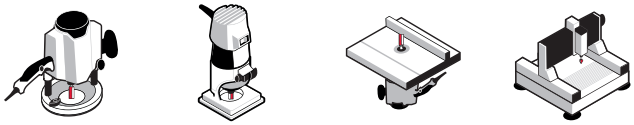

手持式镂铣机　　安装于工作台的镂铣机　　数控机床



软木　硬木　胶合板　木基板材

D 毫米	h 毫米	H 毫米	A 毫米	C 毫米	R1 毫米	R2 毫米	R3 毫米	Z	最高转速 转速	锐无敌代码	商品编号
39.6	13	45	6	-	7.9	4.2	3.4	2	16,000	**39-60006P**	F03FR01896
39.6	13	60.1	6	39.6	7.9	4.2	3.4	2	16,000	**39-65006P**	F03FR01898
39.6	13	45	8	-	7.9	4.2	3.4	2	16,000	**39-60008P**	F03FR01897
39.6	13	60.1	8	39.6	7.9	4.2	3.4	2	16,000	**39-65008P**	F03FR01899

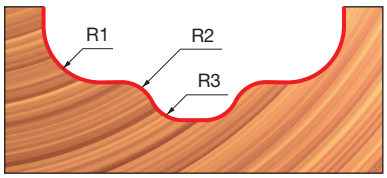

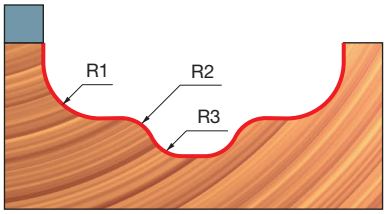

TiCo Carbide MADE BY freud　Perma-SHIELD COATING

机器:
手持式镂铣机、安装于工作台的镂铣机和数控机床。
不建议在数控机床上使用带滚珠轴承的刀头。

材料:
软木、硬木、胶合板和木基板材。

应用:
制作型材和家具装饰槽。

顶端轴承双倒角凹槽刀 39-

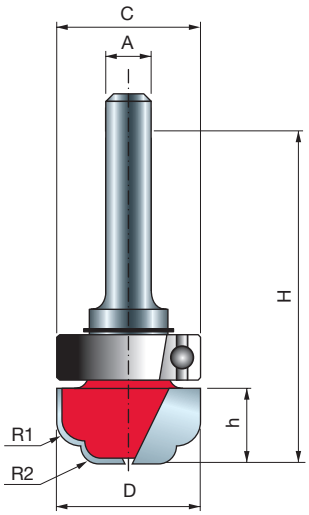



手持式镂铣机　　安装于工作台的镂铣机



软木　硬木　胶合板　木基板材

D 毫米	h 毫米	H 毫米	A 毫米	C 毫米	R1 毫米	R2 毫米	Z	最高转速 转速	锐无敌代码	商品编号
19	9.6	53	6	19	3.2	2.4	2	24,000	**39-51206P**	F03FR01887

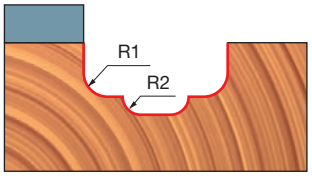

机器:
手持式镂铣机和安装于工作台的镂铣机。

材料:
软木、硬木、胶合板和木基板材。

应用:
使用模板制作型材和家具装饰槽。

倒角凸圆凹槽刀 39-

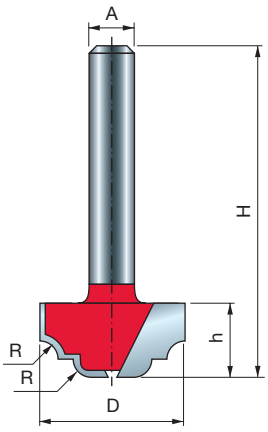

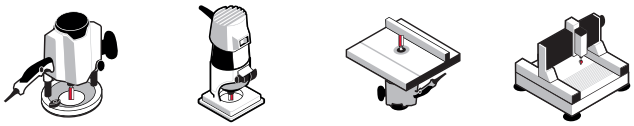

手持式镂铣机　　安装于工作台的镂铣机　　数控机床



软木　硬木　胶合板　木基板材

D 毫米	h 毫米	H 毫米	A 毫米	A 英寸	R 毫米	Z	最高转速 转速	锐无敌代码	商品编号
19.05	9.8	41.8	6		2.38	2	24,000	**39-10006P**	F03FR01856
25.4	12.7	44.7	6		3.18	2	24,000	**39-10206P**	F03FR01860
19.05	9.8	41.8	8		2.38	2	24,000	**39-10008P**	F03FR01857
19	12.7	44.7	8		4	2	24,000	**39-10108P**	F03FR01859
25.4	12.7	44.7	8		3.18	2	24,000	**39-10208P**	F03FR01861
31.75	12.7	44.7	8		4	2	18,000	**39-11408P**	F03FR01863
31.75	12.7	50.7	12		4	2	18,000	**39-11412P**	F03FR01864
19.05	9.8	41.8		1/4	2.38	2	24,000	**39-10025P**	F03FR01858
25.4	12.7	44.7		1/4	3.18	2	24,000	**39-10225P**	F03FR01862

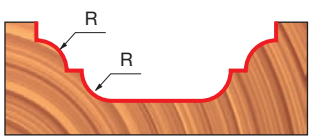

机器:
手持式镂铣机、安装于工作台的镂铣机和数控机床。

材料:
软木、硬木、胶合板和木基板材。

应用:
制作型材和家具装饰槽。

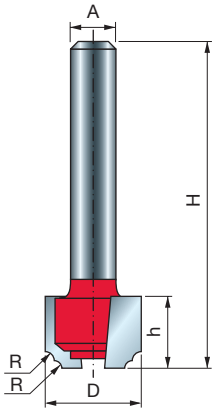

古典型凸圆凹槽刀

39-


手持式镂铣机

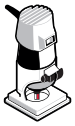

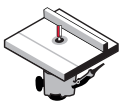
安装于工作台的镂铣机

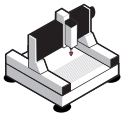
数控机床


软木　硬木　胶合板　木基板材

TiCo Carbide MADE BY freud　Perma-SHIELD COATING

机器:
手持式镂铣机、安装于工作台的镂铣机和数控机床。

材料:
软木、硬木、胶合板和木基板材。

应用:
制作型材和家具装饰槽。

D 毫米	h 毫米	H 毫米	A 毫米	A 英寸	R 毫米	Z	最高转速 转速	锐无敌代码	商品编号
12.7	9.5	41.2	6		1.2	2	24,000	**39-30206P**	F03FR01878
15.88	9.5	41.2	6		2.38	2	24,000	**39-30406P**	F03FR01881
22.22	12	43.7	6		3.18	2	24,000	**39-30606P**	F03FR01884
12.7	9.5	41.2	8		1.2	2	24,000	**39-30208P**	F03FR01879
15.88	9.5	41.2	8		2.38	2	24,000	**39-30408P**	F03FR01882
22.22	12	43.7	8		3.2	2	24,000	**39-30608P**	F03FR01885
12.7	9.5	41.2		1/4	1.2	2	24,000	**39-30225P**	F03FR01880
15.88	9.5	41.2		1/4	2.38	2	24,000	**39-30425P**	F03FR01883
22.22	12	43.7		1/4	3.18	2	24,000	**39-30625P**	F03FR01886

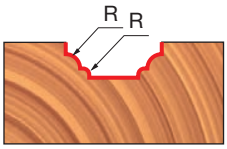

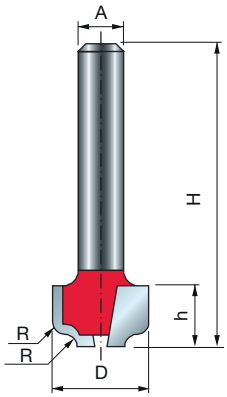

S 线凹槽刀

39-


手持式镂铣机



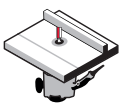
安装于工作台的镂铣机

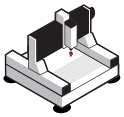
数控机床


软木　硬木　胶合板　木基板材

TiCo Carbide MADE BY freud　Perma-SHIELD COATING

机器:
手持式镂铣机、安装于工作台的镂铣机和数控机床。

材料:
软木、硬木、胶合板和木基板材。

应用:
制作型材和家具装饰槽。

D 毫米	h 毫米	H 毫米	A 毫米	A 英寸	R 毫米	Z	最高转速 转速	锐无敌代码	商品编号
12.7	8	40	6		1.59	2	24,000	**39-15206P**	F03FR01865
19.05	12.7	44.7	6		6.35	2	24,000	**39-24006P**	F03FR01875
22.23	10.36	42.4	6		3.18	2	24,000	**39-15406P**	F03FR01868
12.7	8	40	8		1.6	2	24,000	**39-15208P**	F03FR01866
19.05	12.7	44.7	8		6.4	2	24,000	**39-24008P**	F03FR01876
22.23	10.36	42.4	8		3.2	2	24,000	**39-15408P**	F03FR01869
19.05	12.7	50.7	12		6.4	2	24,000	**39-24012P**	F03FR01877
12.7	8	40		1/4	1.59	2	24,000	**39-15225P**	F03FR01867
22.23	10.4	42.4		1/4	3.18	2	24,000	**39-15425P**	F03FR01870

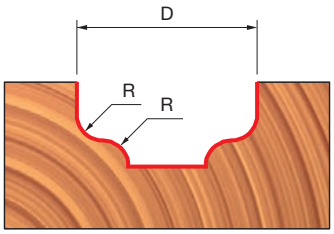

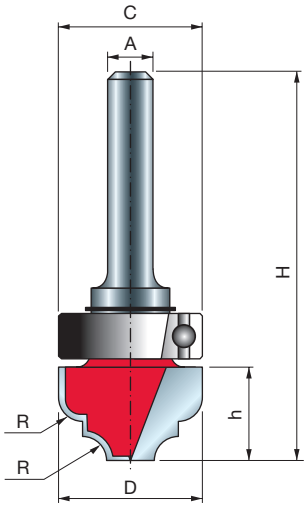

TiCo Carbide MADE BY freud

Perma-SHIELD COATING

机器:
手持式镂铣机和安装于工作台的镂铣机。

材料:
软木、硬木、胶合板和木基板材。

应用:
使用模板制作型材和家具装饰槽。

顶端轴承倒角凸圆凹槽刀 39-


手持式镂铣机

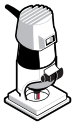

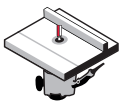
安装于工作台的镂铣机


软木 硬木 胶合板 木基板材

D 毫米	h 毫米	H 毫米	A 毫米	A 英寸	C 毫米	R 毫米	Z	最高转速 转速	锐无敌代码	商品编号
19	12.7	55.5	6		19	3.18	2	24,000	**39-53206P**	F03FR01892
28	14	58.1	8		28	3.18	2	18,000	**39-53808P**	F03FR01894
28	14	64.1	12		28	3.18	2	18,000	**39-53812P**	F03FR01895
19	12.7	55.5		1/4	19	3.18	2	24,000	**39-53225P**	F03FR01893

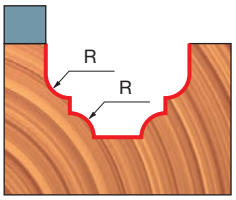

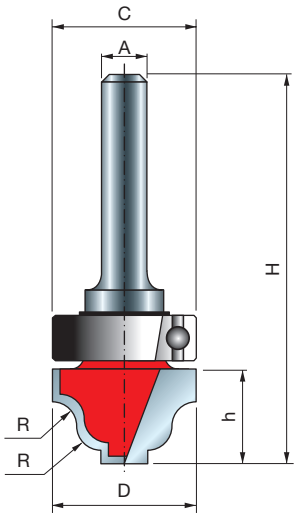

TiCo Carbide MADE BY freud

Perma-SHIELD COATING

机器:
手持式镂铣机和安装于工作台的镂铣机。

材料:
软木、硬木、胶合板和木基板材。

应用:
使用模板制作型材和家具装饰槽。

顶端轴承倒圆角 S 线凹槽刀 39-


手持式镂铣机



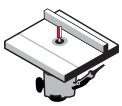
安装于工作台的镂铣机


软木 硬木 胶合板 木基板材

D 毫米	h 毫米	H 毫米	A 毫米	A 英寸	C 毫米	R 毫米	Z	最高转速 转速	锐无敌代码	商品编号
19	12.5	55.5	6		19	3.18	2	24,000	**39-52206P**	F03FR01888
28	14.4	58.1	8		28	4	2	18,000	**39-52808P**	F03FR01890
28	14.4	64.1	12		28	4	2	18,000	**39-52812P**	F03FR01891
19	12.5	55.5		1/4	19	3.18	2	24,000	**39-52225P**	F03FR01889

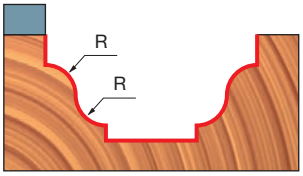

混合套装

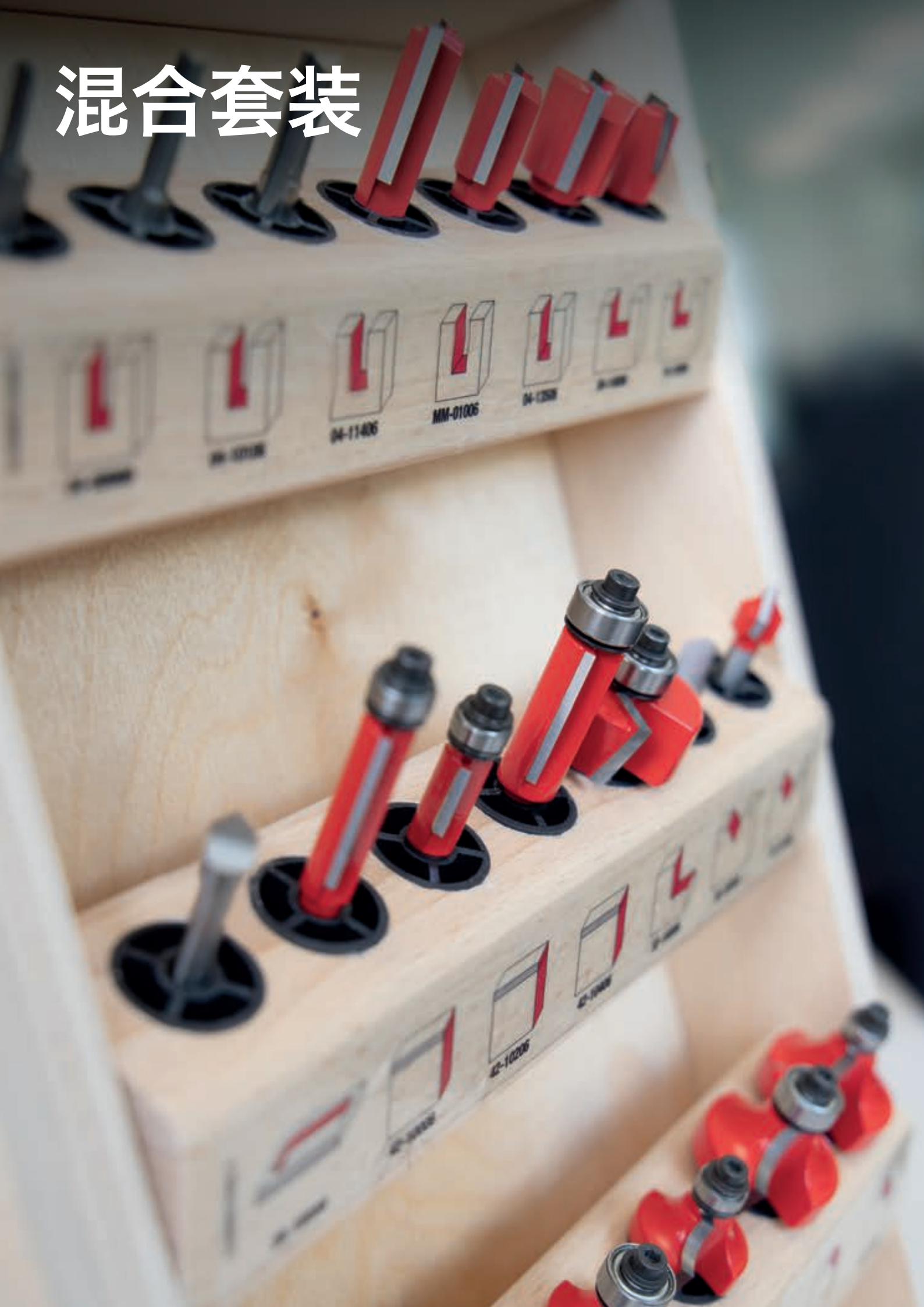



基本套装 — 4 支铣刀

88-10606P (F03FR02255)


手持式镂铣机

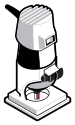

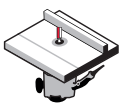
安装于工作台的镂铣机

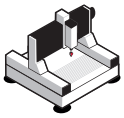
数控机床*


软木


硬木


胶合板




木基板材



套装代码 88-10606P (F03FR02255)

刀头类型	页面参考	D 毫米	h 毫米	H 毫米	A 毫米	C 毫米	R 毫米	Z	最高转速 转速	锐无敌代码	商品编号
• 双槽直刀	244	6	16	50.8	6	-	-	2	24,000	**04-11406P**	F03FR01440
轴承修边刀	252	12.7	25.7	72.9	6	12.7	-	2	24,000	**42-10406P**	F03FR01938
罗马 S 线刀	261	27	13.3	55.3	6	9.53	4	2	18,000	**38-10006P**	F03FR01805
圆角刀	256	31.75	18	59.7	6	12.7	9.53	2	18,000	**34-11406P**	F03FR01780

• 整体硬质合金刀头

TiCo Carbide MADE BY freud

Perma-SHIELD COATING

含其他配件

	配件	尺寸 毫米	锐无敌代码	商品编号
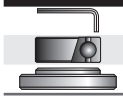	艾伦内六角扳手	2.5	**2619M CA9**	F03FA07432
	滚珠轴承	9.53 x 3.2 x4.76	**3102M AA9P**	F03F010006
	垫圈	9 x 2 x 6	**FX07M AA9P**	F03F010158

机器:
如需为每款铣刀确定正确的机床，
参见相应页面参考。

材料:
软木、硬木、胶合板和木基板材。

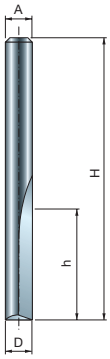



04-11406P
F03FR01440

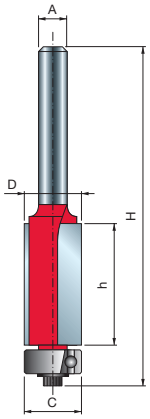

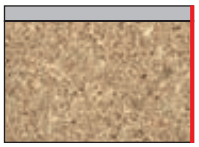

42-10406P
F03FR01938

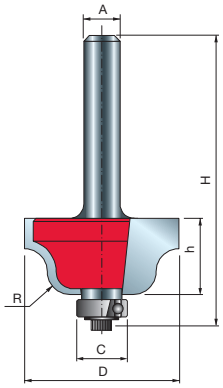



38-10006P
F03FR01805

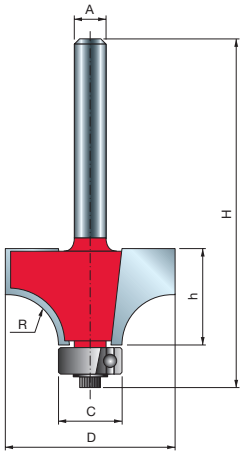



34-11406P
F03FR01780



入门级套装 — 6 支铣刀

91-10408P (F03FR02293)
91-10412P (F03FR02294)


手持式镂铣机


安装于工作台的镂铣机

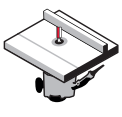
数控机床*


软木　硬木　胶合板　木基板材

套装代码 91-10408P (F03FR02293)

刀头类型	页面参考	D 毫米	h 毫米	H 毫米	A 毫米	C 毫米	P 毫米	α	R 毫米	Z	最高转速 转速	锐无敌代码	商品编号
榫口刀	282	31.75	13.2	55.7	8	12.7	9.52	-	-	2	18,000	**32-10008P**	F03FR01746
斜角刀	257	44	18.5	61	8	12.7	-	45°	-	2	16,000	**40-10608P**	F03FR01920
圆角刀	256	31.75	18	59.7	8	12.7	-	-	9.5	2	18,000	**34-11408P**	F03FR01781
圆头铣刀	307	12	9	46	8	-	-	-	6	2	24,000	**18-10808P**	F03FR01594
倒角刀	258	38.1	16.4	58.9	8	12.7	-	-	12.7	2	16,000	**30-10608P**	F03FR01707
罗马 S 线刀	261	35	18.5	60.5	8	9.53	-	-	6.35	2	16,000	**38-10208P**	F03FR01809

套装代码 91-10412P (F03FR02294)

刀头类型	页面参考	D 毫米	h 毫米	H 毫米	A 毫米	C 毫米	P 毫米	α	R 毫米	Z	最高转速 转速	锐无敌代码	商品编号
榫口刀	282	31.75	13.2	61.7	12	12.7	9.52	-	-	2	18,000	**32-10212P**	F03FR01748
斜角刀	257	44	18.5	67	12	12.7	-	45°	-	2	16,000	**40-11412P**	F03FR01922
圆角刀	256	31.75	18	65.7	12	12.7	-	-	9.53	2	18,000	**34-12412P**	F03FR01788
圆头铣刀	307	12.7	31.7	71.5	12	-	-	-	6.35	2	24,000	**18-11612P**	F03FR01604
倒角刀	258	38.1	16.4	64.9	12	12.7	-	-	12.7	2	16,000	**30-11412P**	F03FR01713
罗马 S 线刀	261	35	18.5	66.5	12	9.53	-	-	6.35	2	16,000	**38-10612P**	F03FR01812

TiCo Carbide MADE BY freud

Perma-SHIELD COATING

机器:
如需为每款铣刀确定正确的机床,
参见相应页面参考。

材料:
软木、硬木、胶合板和木基板材。

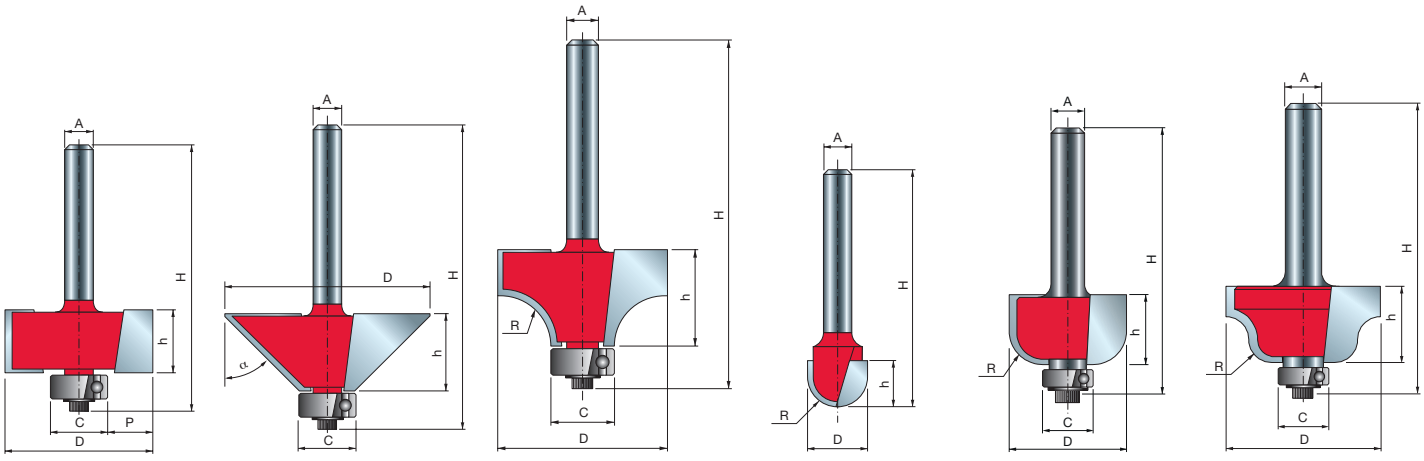

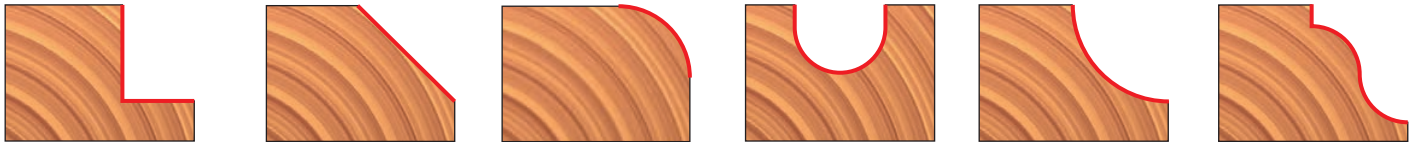

32-10008P F03FR01746
32-10212P F03FR01748

40-10608P F03FR01920
40-11412P F03FR01922

34-11408P F03FR01781
34-12412P F03FR01788

18-10808P F03FR01594
18-11612P F03FR01604

30-10608P F03FR01707
30-11412P F03FR01713

38-10208P F03FR01809
38-10612P F03FR01812



中级套装 — 9 支铣刀

88-10206P
(F03FR02250)

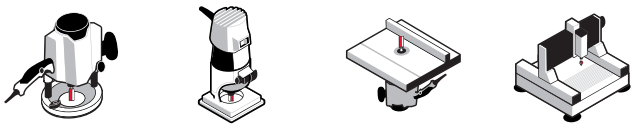

手持式镂铣机　安装于工作台的镂铣机　数控机床*



软木　硬木　胶合板　木基板材

套装代码 88-10206P (F03FR02250)

刀头类型	页面参考	D 毫米	h 毫米	H 毫米	A 毫米	C 毫米	S 毫米	R 毫米	P 毫米	α	Z	最高转速 转速	锐无敌代码	商品编号
• 双槽直刀	244	6	16	50.8	6	-	-	-	-	-	2	24,000	**04-11406P**	F03FR01440
双槽直刀	244	9	25	63	6	-	-	-	-	-	2	24,000	**04-12406P**	F03FR01450
轴承修边刀	252	12.7	25.7	72.9	6	12.7	25.4	-	-	-	2	24,000	**42-10406P**	F03FR01938
开榫刀	249	12.7	12.5	51	6	-	-	-	-	-	2	24,000	**16-10006P**	F03FR01565
榫口刀	282	31.75	13.2	55.7	6	12.7	-	-	9.52	-	2	18,000	**32-10006P**	F03FR01745
燕尾刀	285	12.7	12.7	50.7	6	-	-	-	-	14°	2	24,000	**22-10406P**	F03FR01643
圆角刀	256	31.75	18	59.7	6	12.7	-	9.53	-	-	2	18,000	**34-11406P**	F03FR01780
• 圆头铣刀	307	6	12.7	50.8	6	-	-	3	-	-	2	24,000	**18-10406P**	F03FR01587
罗马 S 线刀	261	27	13.3	54.7	6	9.53	-	4	-	-	2	18,000	**38-10006P**	F03FR01805

• 整体硬质合金刀头

TiCo Carbide MADE BY freud　Perma-SHIELD COATING

机器:
如需为每款铣刀确定正确的机床，参见相应页面参考。

材料:
软木、硬木、胶合板和木基板材。

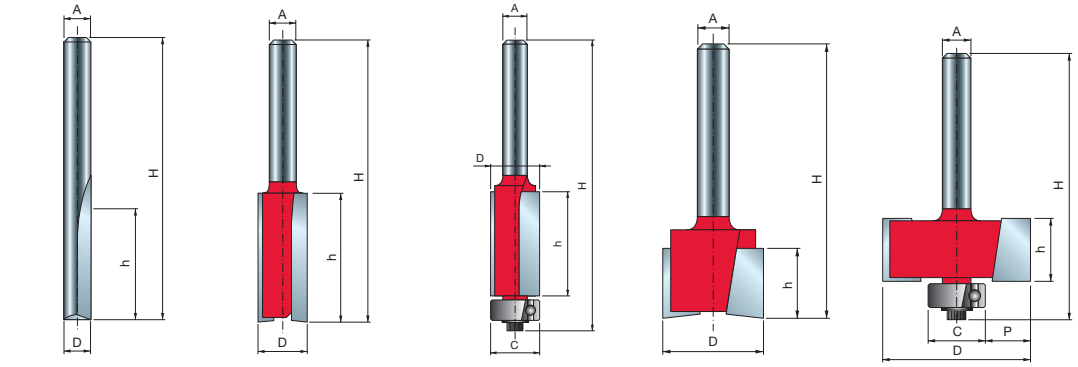

04-11406P F03FR01440　**04-12406P** F03FR01450　**42-10406P** F03FR01938　**16-10006P** F03FR01565　**32-10006P** F03FR01745

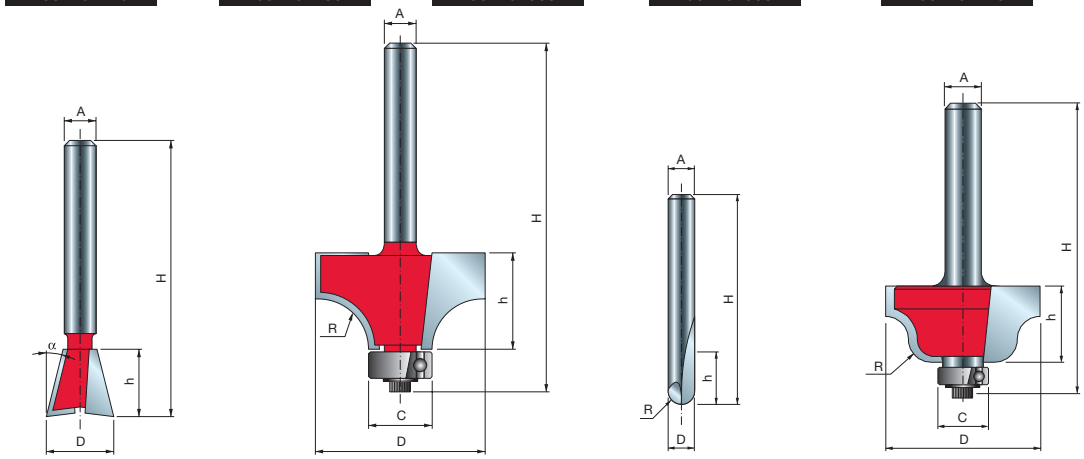

22-10406P F03FR01643　**34-11006P** F03FR01774　**18-10406P** F03FR01587　**38-10006P** F03FR01805



超级套装 — 13 支铣刀

91-10008P (F03FR02275)
91-10012P (F03FR02277)


手持式镂铣机



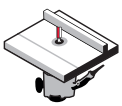
安装于工作台的镂铣机

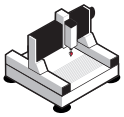
数控机床*


软木


硬木


胶合板






木基板材

套装代码 91-10008P (F03FR02275)

	刀头类型	页面参考	D 毫米	h 毫米	H 毫米	A 毫米	C 毫米	R 毫米	P 毫米	α	Z	最高转速 转速	锐无敌代码	商品编号
•	双槽直刀	244	6	16	50.8	8	-	-	-	-	2	24,000	**04-11408P**	F03FR01441
	双槽直刀	245	12	31.8	63.8	8	-	-	-	-	2	24,000	**04-13708P**	F03FR01465
	双槽直刀	245	20	19	56	8	-	-	-	-	2	24,000	**04-15508P**	F03FR01493
	轴承修边刀	252	12.7	25.7	72.9	8	12.7	-	-	-	2	24,000	**42-10408P**	F03FR01939
	开榫刀	249	12.7	12.5	50.8	8	-	-	-	-	2	24,000	**16-10008P**	F03FR01566
	榫口刀	282	31.75	12.7	55.2	8	12.7	-	9.52	-	2	18,000	**32-10008P**	F03FR01746
	V 型铣刀	304	12.7	10	44.4	8	-	-	-	90°	2	24,000	**20-10408P**	F03FR01623
	斜角刀	257	44	18.5	61	8	12.7	-	-	45°	2	16,000	**40-10608P**	F03FR01920
	燕尾刀	285	12.7	12.7	50.7	8	-	-	-	14°	2	24,000	**22-10408P**	F03FR01644
	圆角刀	256	31.75	18	59.7	8	12.7	9.53	-	-	2	18,000	**34-11408P**	F03FR01781
•	圆头铣刀	307	6	12.7	50.8	8	-	3	-	-	2	24,000	**18-10408P**	F03FR01588
	倒角刀	258	38.1	16.4	58.9	8	12.7	12.7	-	-	2	16,000	**30-10608P**	F03FR01707
	罗马 S 线刀	261	35	18.5	60.5	8	9.53	6.35	-	2	2	16,000	**38-10208P**	F03FR01809

套装代码 91-10012P (F03FR02277)

	刀头类型	页面参考	D 毫米	h 毫米	H 毫米	A 毫米	C 毫米	R 毫米	P 毫米	α	Z	最高转速 转速	锐无敌代码	商品编号
•	双槽直刀	244	6	19	64	12	-	-	-	-	2	24,000	**12-09912P**	F03FR01520
	双槽直刀	245	13	25.4	66.7	12	-	-	-	-	2	24,000	**12-11612P**	F03FR01531
	双槽直刀	245	19	25.4	63.4	12	-	-	-	-	2	24,000	**12-15212P**	F03FR01548
	轴承修边刀	252	12.7	25.4	82.5	12	12.7	-	-	-	2	24,000	**42-11012P**	F03FR01942
	开榫刀	249	12.7	12.5	60.5	12	-	-	-	-	2	24,000	**16-11012P**	F03FR01573
	榫口刀	282	31.75	13.2	61.7	12	12.7	-	9.53	-	2	18,000	**32-10212P**	F03FR01748
	V 型铣刀	304	19.05	12.5	57.2	12	-	-	-	90°	2	24,000	**20-10812P**	F03FR01626
	斜角刀	257	44	18.5	67	12	12.7	-	-	45°	2	16,000	**40-11412P**	F03FR01922
	燕尾刀	285	12.7	12.7	59.7	12	-	-	-	14°	2	24,000	**22-11212P**	F03FR01650
	圆角刀	156	31.75	18	65.7	12	12.7	9.53	-	-	2	18,000	**34-12412P**	F03FR01788
•	圆头铣刀	307	6	9.5	57	12	-	3	-	-	2	24,000	**18-11412P**	F03FR01602
	倒角刀	258	38.1	16.4	64.9	12	12.7	12.7	-	-	2	16,000	**30-11412P**	F03FR01713
	罗马 S 线刀	261	35	18.5	66	12	9.53	6.35	-	-	2	16,000	**38-10612P**	F03FR01812

• 整体硬质合金刀头

TiCo Carbide MADE BY freud

Perma-SHIELD COATING

机器:
如需为每款铣刀确定正确的机床,
参见相应页面参考。

材料:
软木、硬木、胶合板和木基板材。

超级套装 — 13 支铣刀

91-10008P (F03FR02275)
91-10012P (F03FR02277)

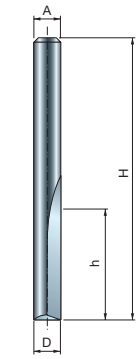



04-11408P
F03FR01441

12-09912P
F03FR01520

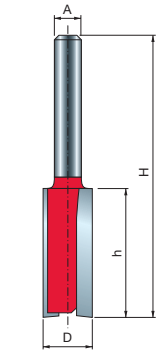



04-13708P
F03FR01465

12-11612P
F03FR01531

04-15508P
F03FR01493

12-15212P
F03FR01548

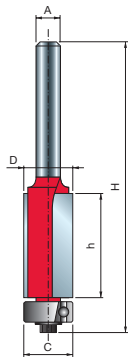

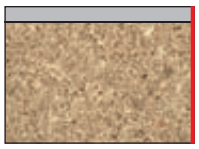

42-10408P
F03FR01939

42-11012P
F03FR01942

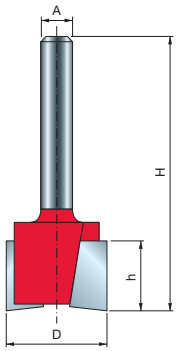



16-10008P
F03FR01566

16-11012P
F03FR01573

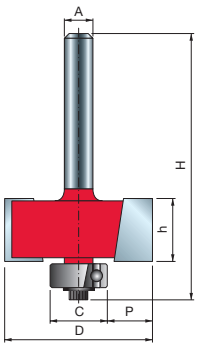



32-10008P
F03FR01746

32-10212P
F03FR01748

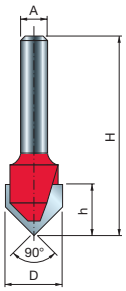

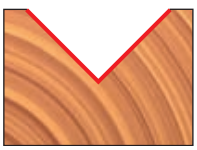

20-10812P
F03FR01626

20-10408P
F03FR01623

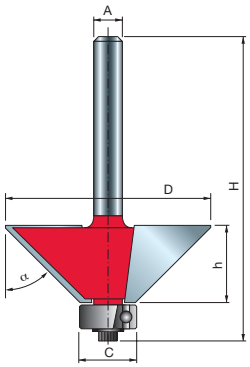

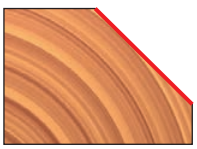

40-10608P
F03FR01920

40-11412P
F03FR01922

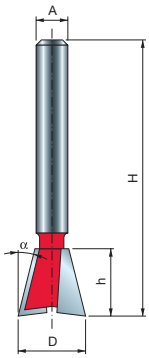



22-10408P
F03FR01644

22-11212P
F03FR01650

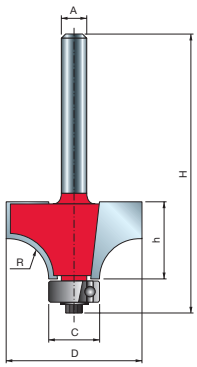



34-11408P
F03FR01781

34-12412P
F03FR01788

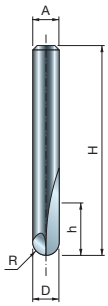



18-10408P
F03FR01588

18-11412P
F03FR01602

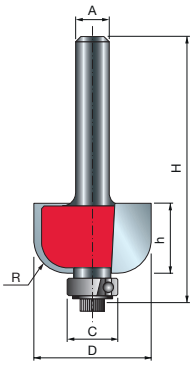



30-10608P
F03FR01707

30-11412P
F03FR01713

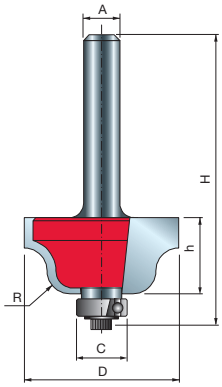



38-10208P
F03FR01809

38-10612P
F03FR01812



高级套装 — 15 支铣刀

90-10006P
(F03FR02256)


手持式镂铣机

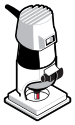

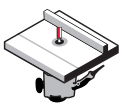
安装于工作台的镂铣机

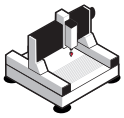
数控机床*


软木


硬木


胶合板






木基板材

套装代码 90-10006P (F03FR02256)

	刀头类型	页面参考	D 毫米	h 毫米	H 毫米	A 毫米	C 毫米	R 毫米	P 毫米	α	Z	最高转速 转速	锐无敌代码	商品编号
•	双槽直刀	244	4	15.8	50.7	6	-	-	-	-	2	24,000	**04-10106P**	F03FR01420
•	双槽直刀	244	6	16	50.8	6	-	-	-	-	2	24,000	**04-11406P**	F03FR01440
	双槽直刀	245	12	19	55.5	6	-	-	-	-	2	24,000	**04-13506P**	F03FR01460
	双槽直刀	245	19	19	54	6	-	-	-	-	2	24,000	**04-14006P**	F03FR01468
•	定向模板铣刀	254	6	19	57	6	-	-	-	-	1	24,000	**26-10006P**	F03FR01664
	轴承修边刀	252	9.53	12.7	60.9	6	9.53	-	-	-	2	24,000	**42-10206P**	F03FR01935
	开榫刀	249	12.7	12.5	51	6	-	-	-	-	2	24,000	**16-10006P**	F03FR01565
	榫口刀	282	31.75	13.2	55.7	6	12.7	-	9.52	-	2	18,000	**32-10006P**	F03FR01745
	V 型铣刀	304	12.7	10	44.4	6	-	-	-	90°	2	24,000	**20-10406P**	F03FR01622
	斜角刀	257	44	18.5	61	6	12.7	-	-	45°	2	16,000	**40-10606P**	F03FR01919
	燕尾刀	285	12.7	12.7	47.5	6	-	-	-	14°	2	24,000	**22-10406P**	F03FR01643
	圆角刀	256	31.75	18	59.7	6	12.7	9.53	-	-	2	18,000	**34-11406P**	F03FR01780
•	圆头铣刀	307	6	12.7	50.8	6	-	3	-	-	2	24,000	**18-10406P**	F03FR01587
	倒角刀	258	38.1	16.4	58.9	6	12.7	12.7	-	-	2	16,000	**30-10606P**	F03FR01706
	罗马 S 线刀	261	27	13.3	54.7	6	9.53	4	-	-	2	18,000	**38-10006P**	F03FR01805

• 整体硬质合金刀头





机器:
如需为每款铣刀确定正确的机床,
参见相应页面参考。

材料:
软木、硬木、胶合板和木基板材。

高级套装 — 15 支铣刀

90-10006P
(F03FR02256)

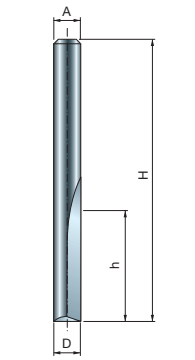



04-10106P
F03FR01420

04-11406P
F03FR01440

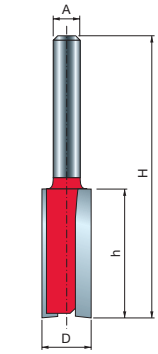



04-11406P
F03FR01440

04-14006P
F03FR01468

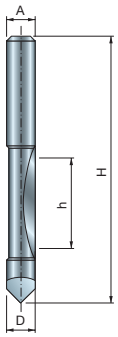



26-10006P
F03FR01664

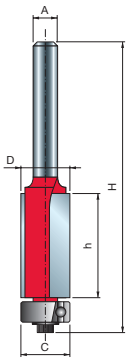

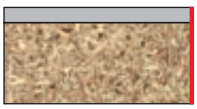

42-10206P
F03FR01935

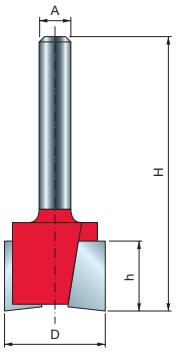



16-10006P
F03FR01565

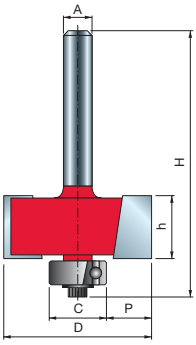



32-10006P
F03FR01745

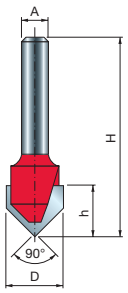



20-10406P
F03FR01622

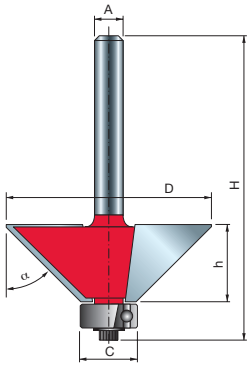

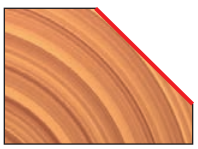

40-10606P
F03FR01919

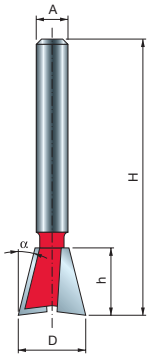



22-10406P
F03FR01643

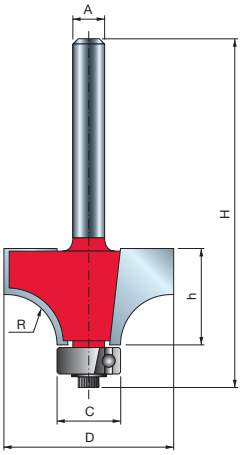



34-11406P
F03FR01780

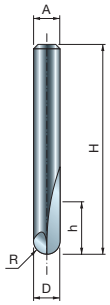



18-10406P
F03FR01587

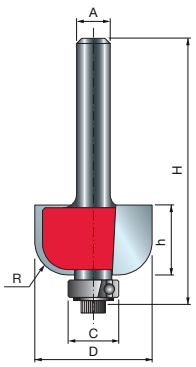



30-10606P
F03FR01706

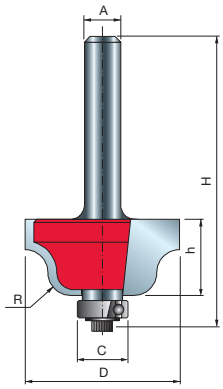



38-10006P
F03FR01805



专业套装 — 26 支铣刀

92-10006P
(F03FR02308)


手持式镂铣机

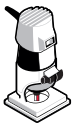

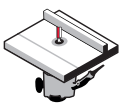
安装于工作台的镂铣机

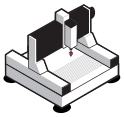
数控机床*


软木


硬木


胶合板






木基板材

套装代码 92-10006P (F03FR02308)

	刀头类型	页面参考	D 毫米	h 毫米	H 毫米	A 毫米	C 毫米	R 毫米	P 毫米	α	Z	最高转速 转速	锐无敌代码	商品编号
•	双槽直刀	244	3	9.5	44.5	6	-	-	-	-	2	24,000	**04-09906P**	F03FR01415
•	双槽直刀	244	4	15.8	50.7	6	-	-	-	-	2	24,000	**04-10106P**	F03FR01420
•	双槽直刀	244	6	16	50.8	6	-	-	-	-	2	24,000	**04-11406P**	F03FR01440
	双槽直刀	244	10	25.4	62.4	6	-	-	-	-	2	24,000	**MM-01006P**	F03FR00330
	双槽直刀	245	12	19	55.5	6	-	-	-	-	2	24,000	**04-13506P**	F03FR01460
	双槽直刀	245	19	19	54	6	-	-	-	-	2	24,000	**04-14006P**	F03FR01468
•	定向模板铣刀	254	6	19	57	6	-	-	-	-	1	24,000	**26-10006P**	F03FR01664
	轴承修边刀	252	9.53	25.8	72.4	6	9.53	-	-	-	2	24,000	**42-10006P**	F03FR01932
	轴承修边刀	252	9.53	12.7	60.9	6	9.53	-	-	-	2	24,000	**42-10206P**	F03FR01935
	轴承修边刀	252	12.7	25.7	72.9	6	12.7	-	-	-	2	24,000	**42-10406P**	F03FR01938
	开榫刀	249	12.7	12.5	51	6	-	-	-	-	2	24,000	**16-10006P**	F03FR01565
	榫口刀	282	31.75	13.2	55.7	6	12.7	-	9.5	-	2	18,000	**32-10006P**	F03FR01745
•	V 型铣刀	304	6	6	38.1	6	-	-	-	90°	1	24,000	**20-10006P**	F03FR01617
	V 型铣刀	304	12.7	10	44.4	6	-	-	-	90°	2	24,000	**20-10406P**	F03FR01622
	斜角刀	257	44	18.5	61	6	12.7	-	-	45°	2	16,000	**40-10606P**	F03FR01919
	燕尾刀	285	12.7	12.7	47.5	6	-	-	-	14°	2	24,000	**22-10406P**	F03FR01643
	圆角刀	256	25.4	12.7	55.2	6	12.7	6.35	-	-	2	24,000	**34-11006P**	F03FR01774
	圆角刀	256	31.75	18	59.7	6	12.7	9.53	-	-	2	18,000	**34-11406P**	F03FR01780
	圆角刀	256	25.4	12.7	54.7	6	9.53	6.35	-	-	2	24,000	**36-11006P**	F03FR01803
	圆角刀	256	31.75	18	59.2	6	9.53	9.53	-	-	2	18,000	**36-11406P**	F03FR01804
•	圆头铣刀	307	6	12.7	50.8	6	-	3	-	-	2	24,000	**18-10406P**	F03FR01587
	圆头铣刀	307	9.52	9	46	6	-	4.8	-	-	2	24,000	**18-10606P**	F03FR01590
	倒角刀	258	22.23	13.2	54.7	6	9.53	6.35	-	-	2	24,000	**30-10206P**	F03FR01697
	倒角刀	258	38.1	16.4	58.9	6	12.7	12.7	-	-	2	16,000	**30-10606P**	F03FR01706
	罗马 S 线刀	261	27	13.3	54.7	6	9.53	4	-	-	2	18,000	**38-10006P**	F03FR01805
	罗马 S 线刀	261	35	18.5	60.5	6	9.53	6.4	-	-	2	16,000	**38-10206P**	F03FR01808

• 整体硬质合金刀头





机器:
如需为每款铣刀确定正确的机床,
参见相应页面参考。

材料:
软木、硬木、胶合板和木基板材。

专业套装 — 26 支铣刀

92-10006P
(F03FR02308)

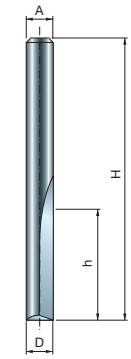



04-09906P
F03FR01415

04-10106P
F03FR01420

04-11406P
F03FR01420

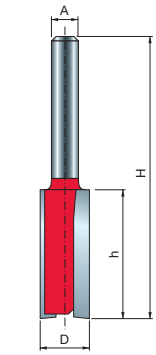



04-09906P
F03FR01415

MM-01006P
F03FR00330

MM-13506P
F03FR01460

MM-14006P
F03FR01468

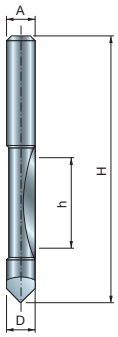



26-10006P
F03FR01664

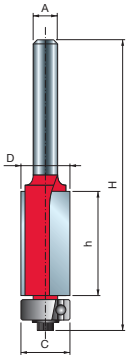

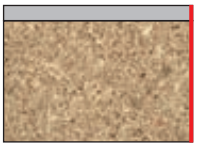

42-10006P
F03FR01932

42-10206P
F03FR01935

42-10406P
F03FR01938

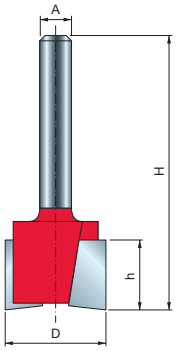



16-10006P
F03FR01565

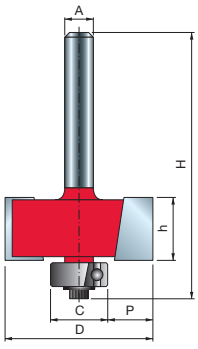



32-10006P
F03FR01745

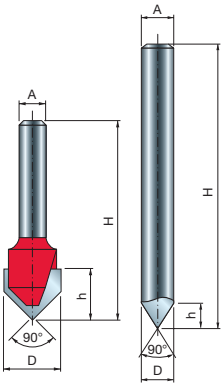



20-10006P
F03FR01617

20-10406P
F03FR01622

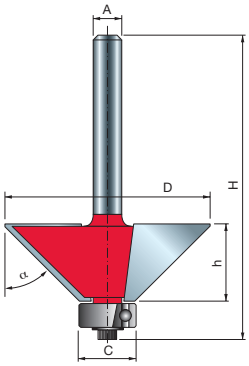

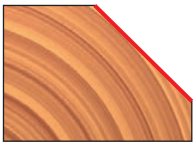

40-10606P
F03FR01919

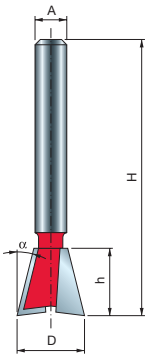



22-10406P
F03FR01643

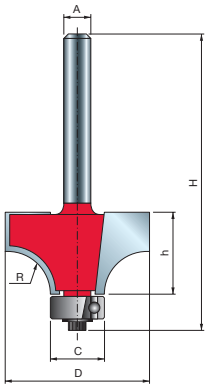



34-11006P
F03FR01774

34-11406P
F03FR01780

36-11006P
F03FR01803

36-11406P
F03FR01804

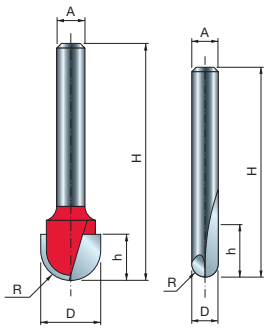



18-10406P
F03FR01587

18-10606P*
F03FR01590

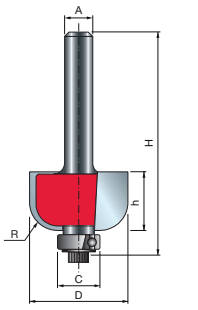



30-10206P
F03FR01697

30-10606P
F03FR01706

*

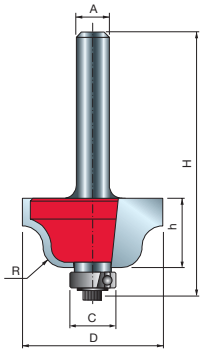



38-10006P
F03FR01805

38-10206P
F03FR01808

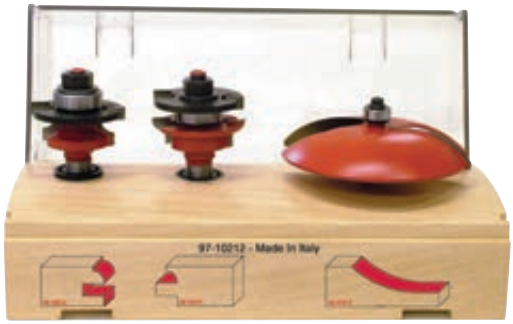

橱柜门套装 — 3 支铣刀

97-10212P
(F03FR02382)

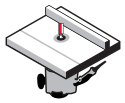

安装于工作台的镂铣机



软木　硬木　胶合板　木基板材

锐无敌套装代码 97-10212P (F03FR02382)

刀头类型	页面参考	D 毫米	h 毫米	H 毫米	A 毫米	C 毫米	R1 毫米	Z	最高转速 转速	锐无敌代码	商品编号
芯板刀	300	89	16	64.7	12	12.7	38.1	2	10,000	**99-22512P**	F03FR02462
门框刀	294	42.9	-	77	12	22	5.5	2	24,000	**99-26012P**	F03FR02468

套装包括一个芯板刀和两个门框刀。

TiCo Carbide MADE BY freud　Perma-SHIELD COATING

机器:
安装于工作台的镂铣机。

材料:
软木、硬木、胶合板和木基板材。

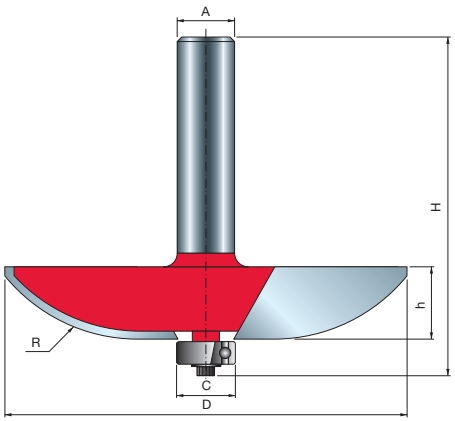

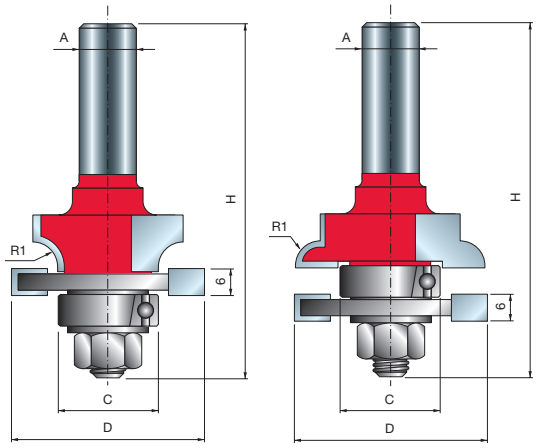

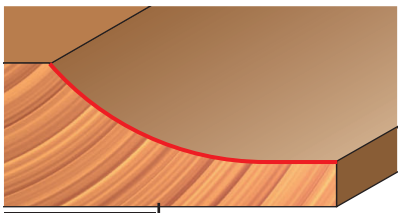

99-22512P
F03FR02462

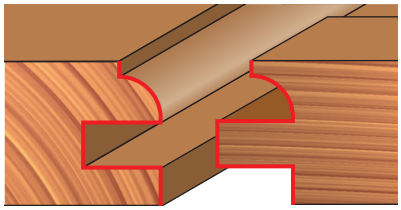

99-26012P
F03FR02468

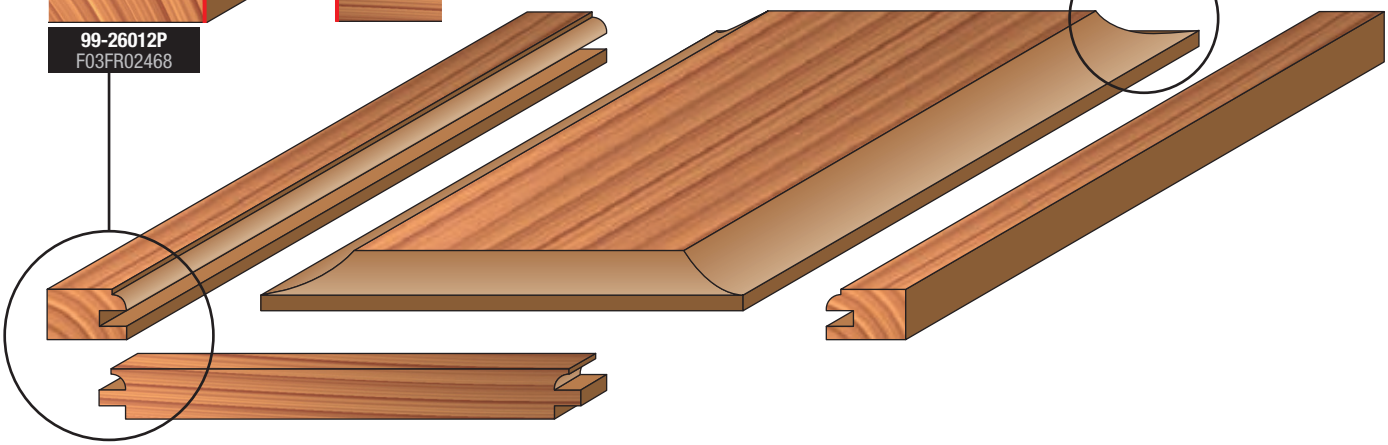



橱柜门套装 — 3 支铣刀

97-10412P
(F03FR02396)

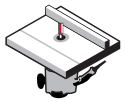

安装于工作台的镂铣机



软木　硬木　胶合板　木基板材

套装代码 97-10412P (F03FR02396)

刀头类型	页面参考	D 毫米	h 毫米	H 毫米	A 毫米	C 毫米	R1 毫米	R2 毫米	Z	最高转速 转速	锐无敌代码	商品编号
芯板刀	299	76.2	16	64.7	12	12.7	2	16	2	12,000	**99-22112P**	F03FR02458
门框刀	294	42.9	-	77	12	22	4.5	5.5	2	24,000	**99-26112P**	F03FR02478

套装包括一个芯板刀和两个门框刀。

TiCo Carbide MADE BY freud　Perma-SHIELD COATING

机器:
安装于工作台的镂铣机。

材料:
软木、硬木、胶合板和木基板材。

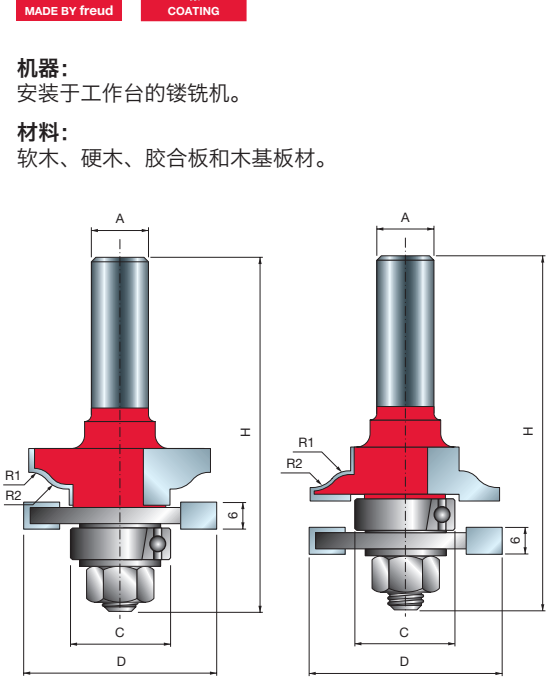

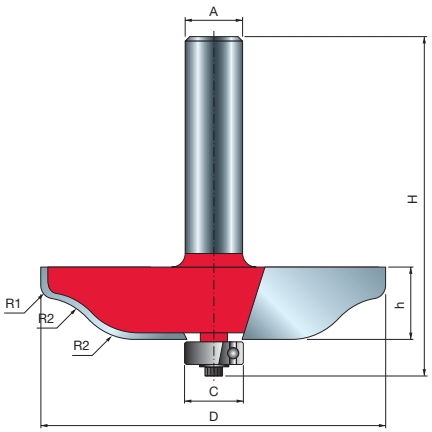

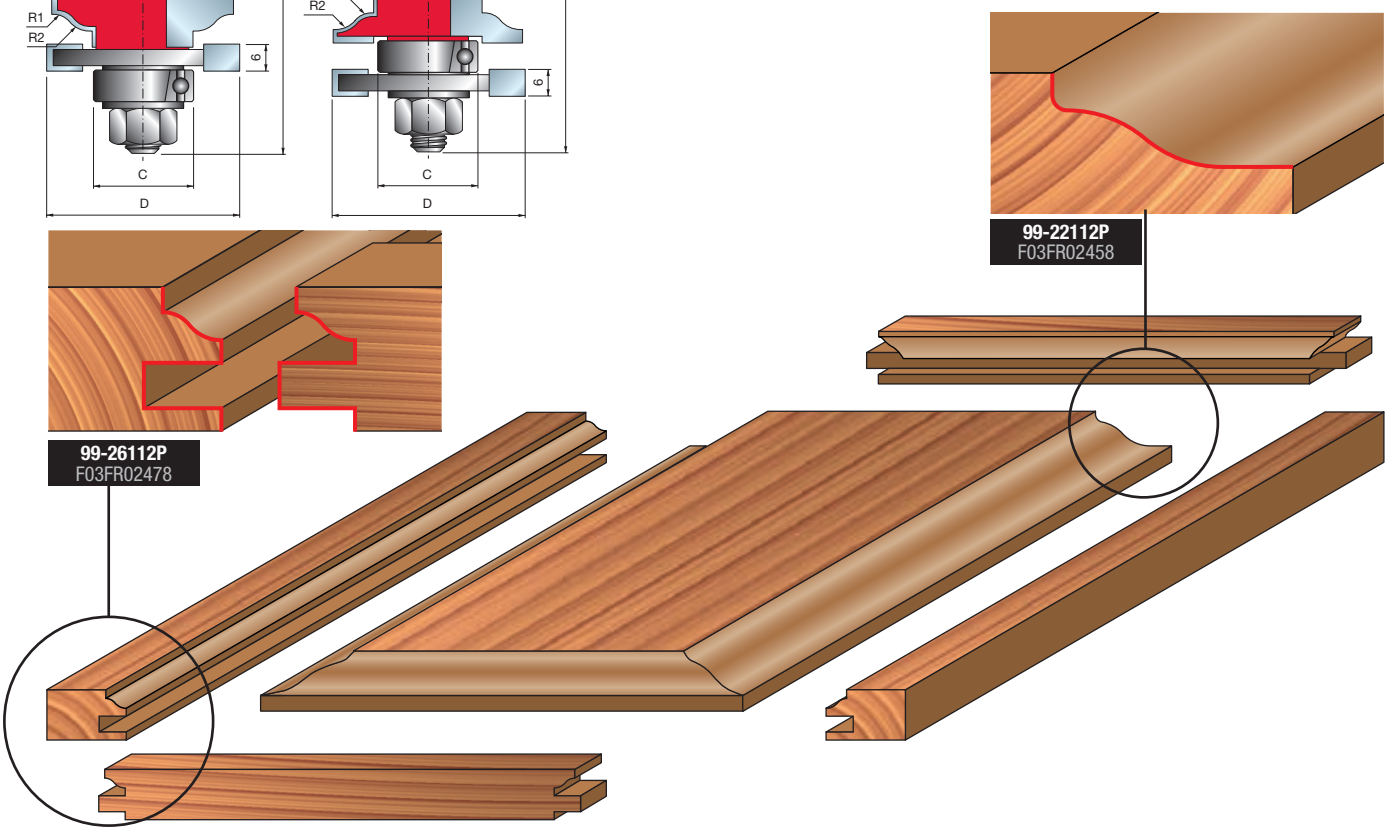

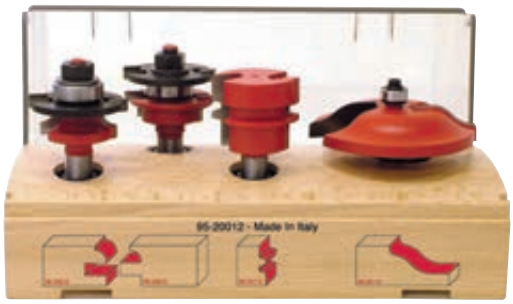

橱柜门套装 — 4 支铣刀

95-20012P
(F03FR02368)

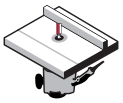

安装于工作台的镂铣机



软木　硬木　胶合板　木基板材

套装代码 95-20012P (F03FR02368)

刀头类型	页面参考	D 毫米	h 毫米	H 毫米	A 毫米	C 毫米	R1 毫米	R2 毫米	α	Z	最高转速 转速	锐无敌代码	商品编号
可逆拼档铣刀	288	38	32	70	12	-	-	-	15°	2	16,000	**99-03112P**	F03FR02422
芯板刀	299	76.2	16	64.7	12	12.7	2	16	-	2	12,000	**99-22112P**	F03FR02458
门框刀	294	42.9	-	77	12	22	5.5	-	-	2	24,000	**99-26012P**	F03FR02468

套装包括一个可逆拼档铣刀、一个芯板刀和两个门框刀。

TiCo Carbide MADE BY freud　Perma-SHIELD COATING

机器:
手持式镂铣机和安装于工作台的镂铣机。

材料:
软木、硬木、胶合板和木基板材。

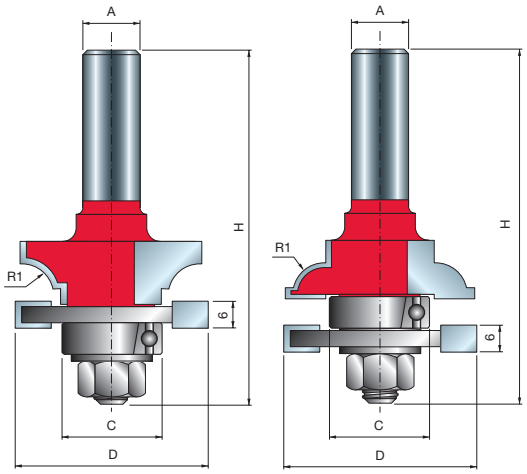

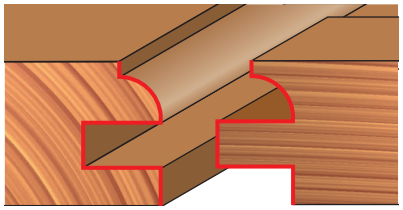

99-26012P
F03FR02468

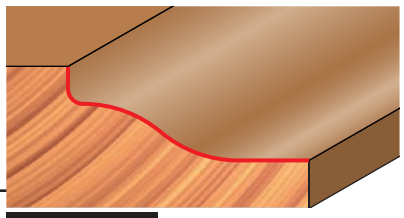

99-22112P
F03FR02458

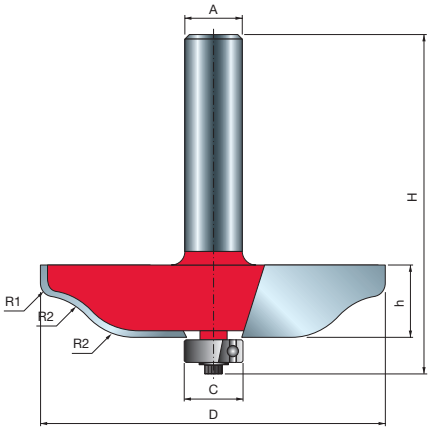

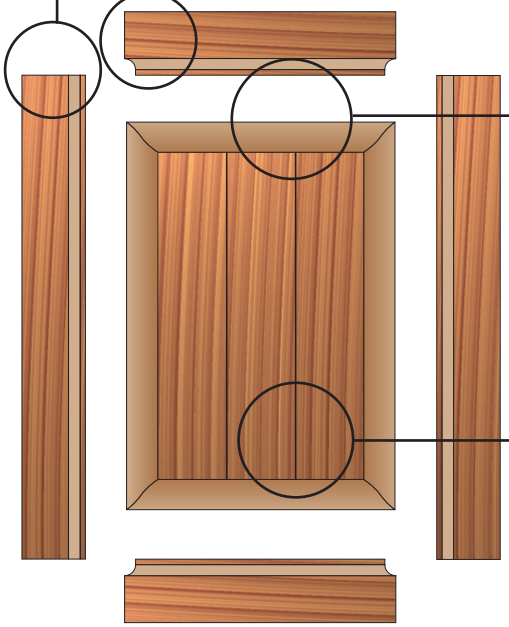

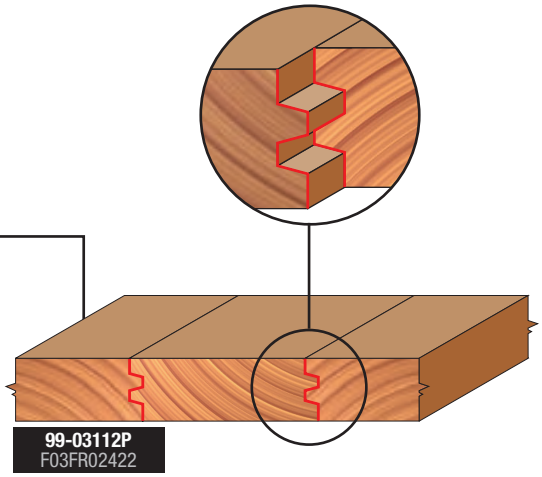

99-03112P
F03FR02422

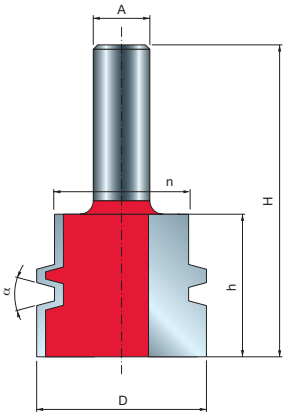

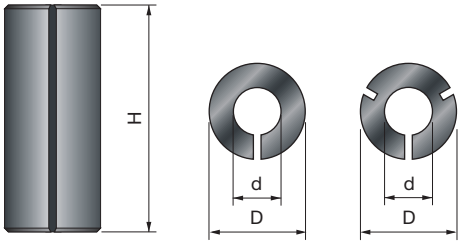

用于铣刀的变径轴套。

3105M 变径轴套

D 毫米	H 毫米	d 毫米	锐无敌代码	商品编号
8	25	6	**3105MVY250**	F03FA10588
8	25	6.35	**3105MVX250**	F03FA10587
9.5	25	6	**3105MUY250**	F03FA10586
9.5	25	6.35	**3105MUX250**	F03FA10585
9.5	25	8	**3105MUV250**	F03FA10584
10	25	8	**3105MTV250**	F03FA10582
12	25	6	**3105MSY250**	F03FA10581
12	25	8	**3105MSV250**	F03FA10580
12	25	10	**3105MST250**	F03FA10579
12.7	25	6	**3105MRY250**	F03FA10578
12.7	25	6.35	**3105MRX250**	F03FA10577
12.7	25	8	**3105MRV250**	F03FA10576
12.7	25	9.53	**3105MRU250**	F03FA10575
16	25	13	**3105MOQ250**	F03FA10574



用于铣刀的滚珠轴承。

3102M 滚珠轴承

D 毫米	H 毫米	d 毫米	锐无敌代码	商品编号
9.53	3.2	4.76	**3102M AA9**	F03F010006
12.7	4.98	4.76	**3102M AB9**	F03F010007
13	5	4	**3102M CD9**	F03FA14096
13	5	6	**3102M AP9**	F03FA10558
15	5	6	**3102M AQ9**	F03FA10559
15.88	4.98	4.76	**3102M AJ9**	F03F010014
16	5	5	**3102M CC9**	F03FA14095
16	5	8	**3102M AS9**	F03FA10561
19	6	6	**3102M CA9**	F03FA14097
19	7	10	**3102M AG9**	F03F010012
19.05	3.97	12.7	**3102M CB9**	F03FA14098
19.05	6.35	12.7	**3102M AV9**	F03F012286
22	7	8	**3102M AC9**	F03F010008
28	8	12	**3102M AH9**	F03F010013
32	9	15	**3102M AN9**	F03F010016
35	11	15	**3102M AI9**	F03F012285

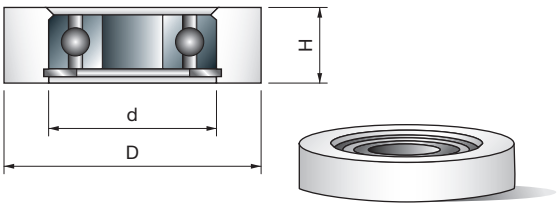

滚珠轴承圆柱形耐磨卡圈。

RB62M 套筒轴承

D 毫米	H 毫米	d 毫米	锐无敌代码	商品编号
19.05	8	4.8	**RB62M 1509**	F03F011422
22.22	8	4.8	**RB62M 1529**	F03F011423
26	10	8	**RB62M 1249**	F03F011417
28.58	8	4.8	**RB62M 1549**	F03F011424
30	10	8	**RB62M 1289**	F03F011418
34	10	8	**RB62ME DA9**	F03FR01146
34.92	8	4.8	**RB62M 1569**	F03F011425
39.6	11.2	12	**RB62ME FB9**	F03FR01147

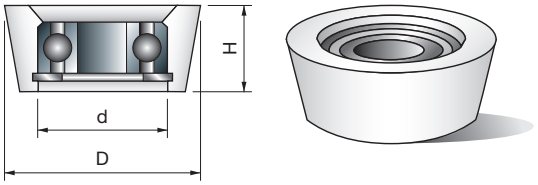

滚珠轴承锥形耐磨卡圈。

3103MC 带角度设计的套筒轴承

D 毫米	H 毫米	d 毫米	α	锐无敌代码	商品编号
19.05	6.35	4.8	10°	**3103MC HB9**	F03F010019
22.2	9	12.7	15°	**3103MC HC9**	F03FR01724

安全工作准则

刀具
未经培训以及无经验人员，如不了解刀具的使用和操作方法，不得使用刀具。
不得超过刀具上标注的最高转速。
不得使用存在明显裂痕的单片式刀具。
清洁夹紧表面，除去尘、脂、油、水。
树脂仅可使用不会影响材料机械性能的溶剂从轻合金材料上进行清除。
刀具和刀体须夹持适当，必须确保刀具在工作过程中不会出现松动的情况。
带圆柱柄的刀具必须由夹紧装置或锁紧装置进行夹紧，使最大自由柄长度的标记至少部分被夹紧。
安装刀具时，必须小心谨慎，确保夹紧刀具的表面，并且切削刃之间无相互接触或者接触到夹紧部件。
紧固螺丝和螺母必须使用专用的扳手等工具拧紧，并且拧至制造商规定的扭矩。
不得延长扳手或通过锤击进行紧固。
夹紧螺丝须按照制造商说明拧紧。如果未予说明，夹紧螺丝须按照从中央到外围的顺序依次拧紧。
如果符合制造商规范，可在凸缘套中通过使用粘合固定压持等方式使用固定环。
仅可根据刀具制造商说明的要求对刀具进行修理和重新研磨。
在维修和重新研磨后，须确保刀具符合平衡要求。
在维修过程中，不得更改组合式刀具 (刃齿) 的设计。
组合刀具必须由了解设计要求并且知道需要达到的安全水平的合格人员进行修理，即经过培训并且拥有修理经验的人员。
修理包括使用符合制造商原装零部件规范的配件等项目。
保持可确保正确夹紧的公差。
对于单片式刀具的维修，必须确保维修后刀具切削刃的外径保持一致。
为避免造成伤害，必须根据制造商指导的说明对刀具进行处理。一般情况下，安全操作需要使用挂钩、专用手柄、框架 (例如对于圆锯片)、盒子、滑车等。
穿戴防护手套可提高对于刀具的抓握力，从而进一步降低伤害的风险。
务必根据设计要求 / 制造商说明对铣刀以及相关部件和圆锯片进行维护和修改。
铣刀和圆锯片仅应由了解设计要求并且知道需要达到的安全水平的合格人员进行维护和修改，即经过培训并且拥有修理经验的人员。
在重新研磨铣刀及圆锯片时，必须遵循切削刃厚度以及切割刃伸出量的最小要求。
组合式刀具和圆锯片刀齿的更换须由拥有刀具使用方面经验或者类似木材及相关材料应用刀具设计经验的人员进行。尤其是圆锯片须由接受过相关培训并且了解钎焊工艺 (特别是钎焊工艺对于刀体和切割材料张力的影响) 的专业人员进行。在去除磨损刀齿以及随后焊接新刀齿时，应确保刀齿正确安装到刀体上并且加工时不会导致刀体达到临界张力。
在进行任何维护操作后，标注 MAN 的铣刀必须进一步确认符合手动进给刀具的相关标准要求。
修改铣刀时，例如扩孔、修改刀柄、更换组合式刀具刀齿以及类似操作等，应确保修改完成后仍然符合刀具平衡的相关标准要求。
铣削刀具改型以及圆锯片经过换齿后，应按照新刀具的标准进行标注，并且应添加进行维修/更换的公司名称和标志。
为避免造成伤害，必须根据制造商指导的说明对刀具进行处理。
对于重量超过 15 千克的刀具而言，可能需要使用特殊操控设备或附件 (设备取决于制造商针对刀具设计的特性)，以便操控。制造商可针对必要设备的实用性提供建议。

夹紧装置
夹紧装置以及待夹紧刀具上标注的速度应相当。在调节设备速度时，应采用较低的速度。
紧固螺丝和螺母应使用适当的扳手拧紧；
应清洁夹具表面，除去尘、脂、油、水。
夹紧装置和刀具必须根据规定扭矩、压力和待用扳手的要求进行安装和夹紧；不得延长扳手或通过锤击的方式拧紧或松动扳手。
不得超过最大刀具直径和长度。
刀柄直径必须符合夹紧装置的夹紧范围。
必须符合最小规定夹紧长度的要求。
注意：夹紧刀具的安全性相关数据始终存储在数据媒介中。
修理工作仅应由了解设计、构造和安全要求的合格人员进行，即经过专业培训并拥有经验的人员。
修理工作包括使用符合原装零部件规格要求的配件。

正确使用建议

务必遵守下列要求，以降低铣刀的振动影响 (可能影响加工表面并损坏刀具和工件):

- 在切削量较大时，请进行多次加工或处理，进给速率和转速应与切割深度成比例 (图 1)。
- 切割高度较短的铣刀振动性低于直径相同但切割高度较长的铣刀 (图 2)。
- 定期检查机床 (尤其是导轨和滚珠轴承)，确保无偏心的问题，以避免柄轴出现危险振动的情况。
- 将工件精确固定在工作台表面上 (图 3)。
- 遵守用较短的夹头固定刀柄最小固定长度，以降低偏心问题 (图 4a)。
  同样，一般情况下也应避免使用加长件 (图 4b)。
- 错齿铣刀可能留下由细微偏心公差引起的标记 (图 5)。
- 如需确定是铣刀或夹头存在偏心问题：在工件上进行铣削加工，然后将夹头上的铣刀旋转 90°，重复铣削加工。
- 请勿超过刀具上标注的最大转速限制。较高的转速、较快的进给速率以及过大的切削深度会导致刀具损坏。
- 为避免损坏铣刀，建议检查夹头和铣刀固定表面是否清洁以及是否存在不良情况 (图 6)。
- 务必根据待加工材料的类型选择尺寸适当的铣刀。
- 确保将工件正确固定并有合适的支承。
  将锁定装置 (作为吸盘) 置于远离刀具路径的位置 (图 7)。
- 为避免危险的反弹情况，建议固定材料后通过多次加工的方式对加工过程中积累的小块废料进行铣削 (图 8)。

1

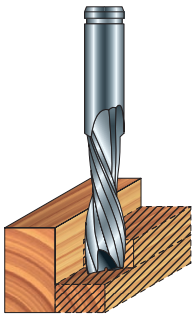

2

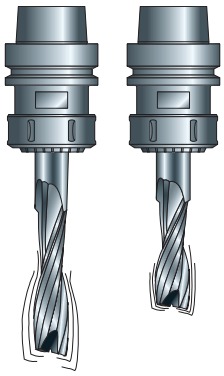

3

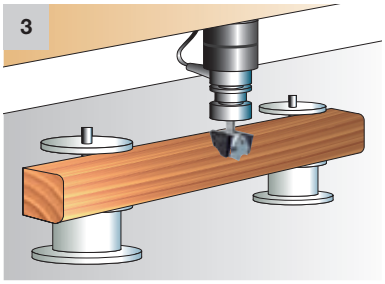

4a

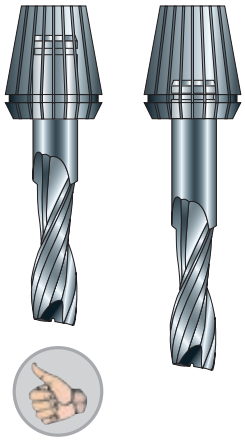

4b

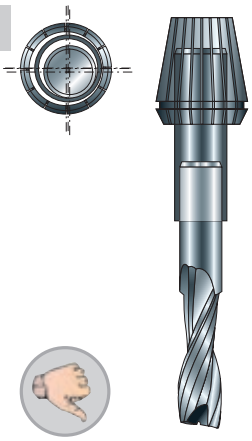

5

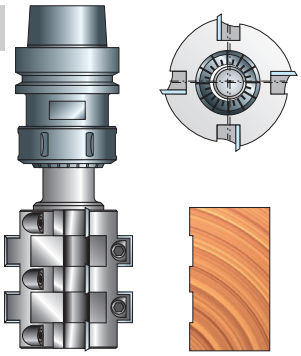

6



7

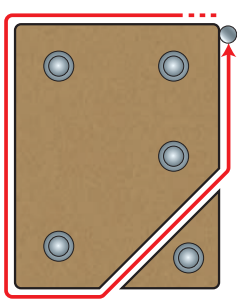

8

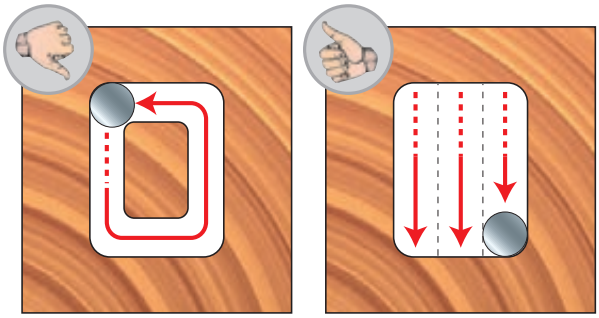

数控机床铣刀进给速率

以合适的进给速率进行铣削作业，提高锐无敌铣刀利用率

阅读铣刀和机床手册中的所有安全警告和说明。不遵守警告和说明可能会导致触电、火灾和/或重伤。

为降低受伤风险，请务必检查以确保铣刀的额定速度高于或等于数控机床上标记的最大速度。铣刀速度超过额定速度可能会导致工具破损和飞溅。

如要实现铣刀较长使用寿命和优异的切割质量，数控机床的进给速率和铣刀主轴的转速 (RPM) 需与铣削材料和使用的铣刀相匹配。使用合适的进给速率和转速进行铣削对加工效果和锐无敌镂铣刀的耐用性至关重要。

1) 对于项目和数控机床来说，没有明确的规定最佳的进给速率和转速数据。以下公式和切削载荷值表格提供了合适的进给范围和速度供您参考，同时建议您应该始终使用废料进行试切，以确保获得出色的效果。进行试切时，请遵循以下操作步骤：
- 始终参考机床操作手册以确保选择合适的刀具和使用建议的进给速率。
- 试切时，务必从简单加工开始，以减轻刀头和数控机床压力。
- 应使用公式中较低的进给速率开始测试，减少刀头断裂的可能性。(锐无敌图表包含建议的起点，不保证工具破损)。
- 硬质合金刀头不得直接钻入工件。

2) 其次，需要考虑刀头的设计参数：
- **刃数或切削刃数：**在进给速率和转速设置正确的前提下，选用更多凹槽的铣刀可能会比切削刃较少的铣刀更能获得精细的加工表面。公式中包括一个变量，可以将铣刀的凹槽数量作为参考因素。
- **切削深度：**这里的切削深度是指在其数值在不大于铣刀直径的前提下进行的单次加工深度。例如刀头直径为 12 毫米的铣刀加工深度为 12 毫米的工件。如果您计划加大单次铣削更深度，则必须降低进给速率。
- 如果切削深度是刀头直径的 2 倍，切削载荷量将至少减少 25%。
- 如果切削深度是刀头直径的 3 倍，切削载荷量将至少减少 50%。

更多信息，请参见下一页示例 3。
不得超过铣刀包装或刀头安全指南推荐的切削深度！

3) 使用以下公式计算试切起点。您会注意到公式使用所谓的“**切削载荷**”值来确定进给速率和转速。切削载荷是刀头切割时产生的木屑尺寸 (厚度)。为什么这很重要？如果碎屑非常小，或者只是锯屑，那么它将无法从刀头边缘带走足够热量。过热会使整体硬质合金或硬质合金齿尖刀头的边缘过早变钝。如果碎屑过大，工件会形成粗糙表面或边缘。

数控机床铣刀进给速率

*** 锐无敌硬质合金直刀和廓形刀建议的切削载荷量**

刀具直径	中密度板 / 颗粒板	贴面颗粒板	硬木	软木	亚克力 / 塑料	人适石 / 硬塑料	胶合板	铝材
毫米	毫米	毫米	毫米	毫米	毫米	毫米	毫米	毫米
3	0.05 - 0.10	0.08 - 0.15	0.05 - 0.10	0.08 - 0.13	0.08 - 0.15	0.05 - 0.10	0.08 - 0.13	N/A
3.18	0.05 - 0.10	0.08 - 0.15	0.05 - 0.10	0.08 - 0.13	0.08 - 0.15	0.05 - 0.10	0.08 - 0.13	N/A
6	0.10 - 0.15	0.15 - 0.20	0.13 - 0.18	0.15 - 0.20	0.15 - 0.20	0.10 - 0.15	0.13 - 0.15	N/A
6.35	0.10 - 0.15	0.15 - 0.20	0.13 - 0.18	0.15 - 0.20	0.15 - 0.20	0.10 - 0.15	0.13 - 0.15	N/A
8	0.12 - 0.17	0.17 - 0.22	0.14 - 0.19	0.18 - 0.22	0.17 - 0.22	0.12 - 0.17	0.14 - 0.18	N/A
9.53	0.13 - 0.18	0.18 - 0.23	0.15 - 0.20	0.20 - 0.25	0.18 - 0.23	0.13 - 0.18	0.15 - 0.20	N/A
10	0.13 - 0.18	0.18 - 0.23	0.15 - 0.20	0.20 - 0.25	0.18 - 0.23	0.13 - 0.18	0.15 - 0.20	N/A
12	0.14 - 0.18	0.20 - 0.25	0.20 - 0.25	0.20 - 0.30	0.20 - 0.25	0.15 - 0.18	0.18 - 0.23	N/A
12.7	0.15 - 0.18	0.20 - 0.25	0.20 - 0.25	0.20 - 0.30	0.20 - 0.25	0.15 - 0.18	0.18 - 0.23	N/A
14	0.15 - 0.18	0.22 - 0.27	0.20 - 0.28	0.20 - 0.30	0.22 - 0.27	0.15 - 0.18	0.18 - 0.23	N/A
15.88	0.15 - 0.18	0.23 - 0.28	0.20 - 0.30	0.23 - 0.33	0.23 - 0.28	0.15 - 0.18	0.20 - 0.25	N/A
16	0.15 - 0.18	0.23 - 0.28	0.20 - 0.30	0.23 - 0.33	0.23 - 0.28	0.15 - 0.18	0.20 - 0.25	N/A
18	0.17 - 0.22	0.25 - 0.30	0.22 - 0.32	0.23 - 0.35	0.24 - 0.30	0.16 - 0.20	0.22 - 0.28	N/A
19.05	0.18 - 0.23	0.25 - 0.30	0.23 - 0.33	0.25 - 0.30	0.25 - 0.30	0.18 - 0.23	0.23 - 0.28	N/A
20	0.20 - 0.25	0.27 - 0.33	0.22 - 0.35	0.23 - 0.40	0.25 - 0.35	0.16 - 0.20	0.25 - 0.30	N/A

* 此图表是建议的起点，不保证刀具破损。有关刀头容量和建议的进给速率，请参见机床的用户手册。始终在废料中进行简单的试切加工，以验证进给速率和转速以及切割深度。应使用公式中较低的进给速率开始测试。

以下是使用这些值计算进给速率和转速的公式：
切削载荷 = 进给速率 ÷ (转速 x 槽数)
进给速率 = 转速 x 槽数 x 切削载荷
转速 = 进给速率 ÷ (槽数 x 切削载荷)

注意：
进给速率以米 / 分表示。

示例如下：
1. 您决定测试 0.20 毫米深度切削的切削载荷。数控机床以 18,000 转 / 分 的速度旋转刀头，该刀头有 2 个槽 (切削刃)。确定进给速率：
   进给速率 = 18,000 x 2 x 0.20 毫米。因此，进给速率应为每分钟 7.2 米。
2. 已知要使用每分钟 7.2 米的进给速率和 18,000 转 / 分的转速。刀头具有 2 个槽。要验证切削载荷是否在推荐范围内：
   切削载荷 = 7.2 米每分钟 ÷ (18,000 转 / 分 x 2 个槽)。因此，切削载荷为 0.20 毫米。
3. 调节刀头直径的进给速率：上表中的切削载荷是基于等于或小于刀头直径的切削深度。如需进行更深的切削，按如下方式调整切削载荷：
   如果切削深度是刀头直径的 2 倍，切削载荷量将至少减少 25%
   如果切削深度是刀头直径的 3 倍，切削载荷量将至少减少 50%
   例如，假设图表要求测试 0.20 毫米的切削载荷，但您决定使用直径为 12 毫米刀头进行深度为 24 毫米的铣削作业。
   由于目前的切削深度是刀头直径的 2 倍，您必须按如下方式降低切削载荷：
   0.2 毫米 x 0.75 = 0.15 毫米切削载荷。

刀头和焊接式刀具

锐无敌刀头和焊接式刀具制作精良，采用优质材料和先进技术。这些刀具专为廓形加工和门窗制造行业而设计，在要求严苛的应用中呈现理想的加工效果和无以伦比的精度。产品组合中解决方案广泛，可生产各种各样的廓形，始终交付无瑕疵的结果。
所有刀头和焊接式刀具均具有锐无敌业内领先的独特功能。



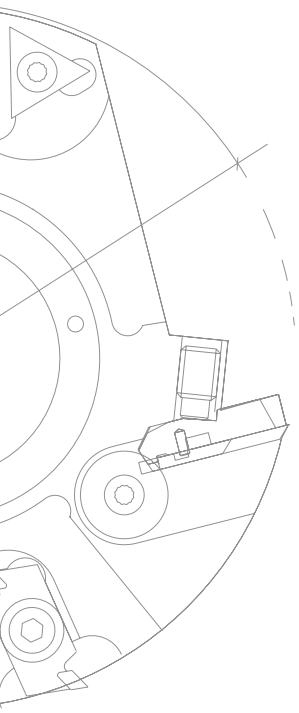

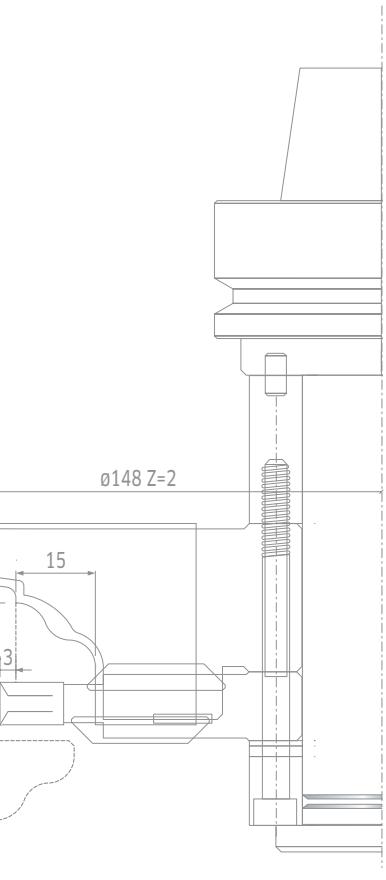

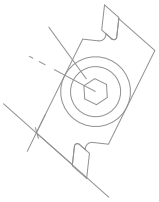

索引 - 刀头和焊接式刀具

技术领先的刀头产品 ..... 第 334 页

平刨加工

TM06M 带转位刀片的螺旋平刨刀 ..... 第 337 页
TM07M 带转位刀片的平刨刀 ..... 第 338 页
TM20M 带滚珠轴承的数控可换刀片式平刨刀 ..... 第 339 页
TM21M 数控可换刀片式平刨刀 ..... 第 340 页
TP05M 带高速钢刀片的平刨刀 ..... 第 341 页
TPCZM 带有锯齿状可塑型成型刀片的刀头 ..... 第 342 页
TM28M 带交变面角的 ISOprofil 平刨刀 ..... 第 343 页
T102M 带转位刀片的模块化平刨刀 ..... 第 344 页

修边加工

T182M 带转位刀片的导向槽盘铣刀 ..... 第 346 页
T111M - T112M 带有转位刀片的边槽搭口面盘铣刀 ..... 第 347 页
T191M - T192M 带有转位刀片的边槽搭口面盘铣刀 ..... 第 348 页
T194M - T195M 带有转位刀片的边槽搭口面盘铣刀 ..... 第 349 页
T193M 带有转位刀片的边槽搭口面盘铣刀 ..... 第 350 页
T198M 带有转位刀片的多用途边槽盘铣刀套装 ..... 第 351 页
T199M 带有转位刀片的多用途边槽盘铣刀套装 ..... 第 353 页
TP48M 适用于门套的 ISOprofil 铣刀 ..... 第 354 页

指接加工

TW23M - TW20M 指接铣刀 ..... 第 356 页
TW22M 指接铣刀 ..... 第 357 页
TW01M 指接铣刀 ..... 第 359 页
TW24M 可调节指接铣刀套装 ..... 第 361 页

铣槽加工

FI22M 焊接式挖补刀具 ..... 第 364 页
FI02M BX3 焊接式圆饼结合槽铣刀 ..... 第 365 页
FI02M BZ3 带有清根设计的焊接式圆饼结合铣槽刀 ..... 第 366 页
FI02M 焊接式铣槽刀 ..... 第 367 页
FI05M 焊接式铣槽刀 ..... 第 368 页
FI14M 焊接式铣槽刀 ..... 第 369 页
FI07M 带清根设计的可调铣槽刀 ..... 第 370 页
GL207M 装饰护墙板铣槽套装 ..... 第 371 页
TG13M 圆饼结合槽铣刀 ..... 第 372 页
TG11M 可调节铣槽刀套装 ..... 第 373 页
TG18MG 可调节铣槽刀套装 ..... 第 374 页

廓形加工

T135M - TG35M 带转位刀片的后成型盘铣刀套装 ..... 第 377 页
TP22M 多圆弧盘铣刀 ..... 第 379 页
TP22M 多圆弧盘铣刀 ..... 第 380 页
TP23M 多圆弧盘铣刀 ..... 第 381 页
TP31M 多圆弧盘铣刀 ..... 第 382 页
TP31M 多圆弧盘铣刀 ..... 第 383 页
TP31M 多圆弧盘铣刀 ..... 第 384 页
TP31M 多圆弧盘铣刀 ..... 第 385 页
TP31M 多圆弧盘铣刀 ..... 第 386 页
TP31M - TP31MS 多圆弧盘铣刀 ..... 第 387 页
TP40M 多用途花形盘铣刀 ..... 第 388 页
TP44M 地板和橱柜门多用途花形盘铣刀 ..... 第 389 页
TP32M 适用于橱柜门的铣刀套装 ..... 第 392 页
CP32M 适用于 TP32M AA3 - TP32M AB3 的刀片 ..... 第 393 页
TPSEM 适用于橱柜门的铣刀套装 ..... 第 397 页
CPSEM TPSEM AA3 - AB3 - AC3 适用刀片 ..... 第 399 页
TP42M 木门花形铣刀 ..... 第 405 页
TP46MAN 多廓形木门铣刀套装 (30 - 40 毫米) ..... 第 407 页
CP46M 用于刀头 CP46M AB3、AC3、AF3、AG3 的刀片 ..... 第 408 页
TP46MEC 多廓形木门铣刀套装 (38 - 40 毫米) ..... 第 409 页
TD60M 门套加工铣刀 ..... 第 410 页
TD61M 门套加工铣刀套装 ..... 第 411 页
CT61M 用于刀头 CT61M AA3 的刀片 ..... 第 412 页
TD21M 芯板铣刀 ..... 第 413 页
TD51M 适用于软木和硬木的芯板铣刀 ..... 第 415 页
TD52M - TD52MD 适用于软木和硬木的芯板铣刀 ..... 第 417 页
TD55MD - TD55MS 芯板铣刀 ..... 第 419 页
TD55MD - TD55MS 芯板铣刀 ..... 第 421 页
TG79MG 用于拼板和地板的铣刀套装 ..... 第 423 页
TG99MG 用于拼板和地板的铣刀套装 ..... 第 433 页

安全工作准则 ..... 第 439 页
技术特点 ..... 第 440 页
刀具维护 ..... 第 445 页

先进技术

TiCo 硬质合金技术

锐无敌拥有整个硬质合金生产周期的所有权和控制权，确保对每种应用都使用正确的配方，不断提高刀具的性能。锐无敌为其通用刀具设计了 20 种不同的硬质合金配方，以实现特定应用需求的理想性能。

TiCo 硬质合金
由锐无敌设计和制造的、采用独特配方的高致密钛钴硬质合金。
刀具刃口更锋利，切面效果更完美，使用寿命显著延长。

优质材料

锐无敌始终为其刀头产品选择优质原料。

钢制刀体
优质钢刀体能在要求严苛的应用中确保较高的效率和性能，以获得理想的效果和耐久性。

合金刀体
优质的 Ergal 轻质合金刀体能够承受更大的切削阻力，对机器功率的要求更低，从而提高性能和效率。

创新设计

锐无敌采用特殊的齿形设计和几何结构，旨在保障高质量的切削，并提供非凡的耐用性。

高性能技术
锐无敌高性能技术刀片采用 3 毫米加厚设计，可实现 6 次重磨，具有较长的耐久性。
刀片有多种尺寸可供选择。

范围广泛

锐无敌提供各式标准和定制刀头及焊接式刀具，可用于手动和自动设备以加工各种廓形和厚度的产品。

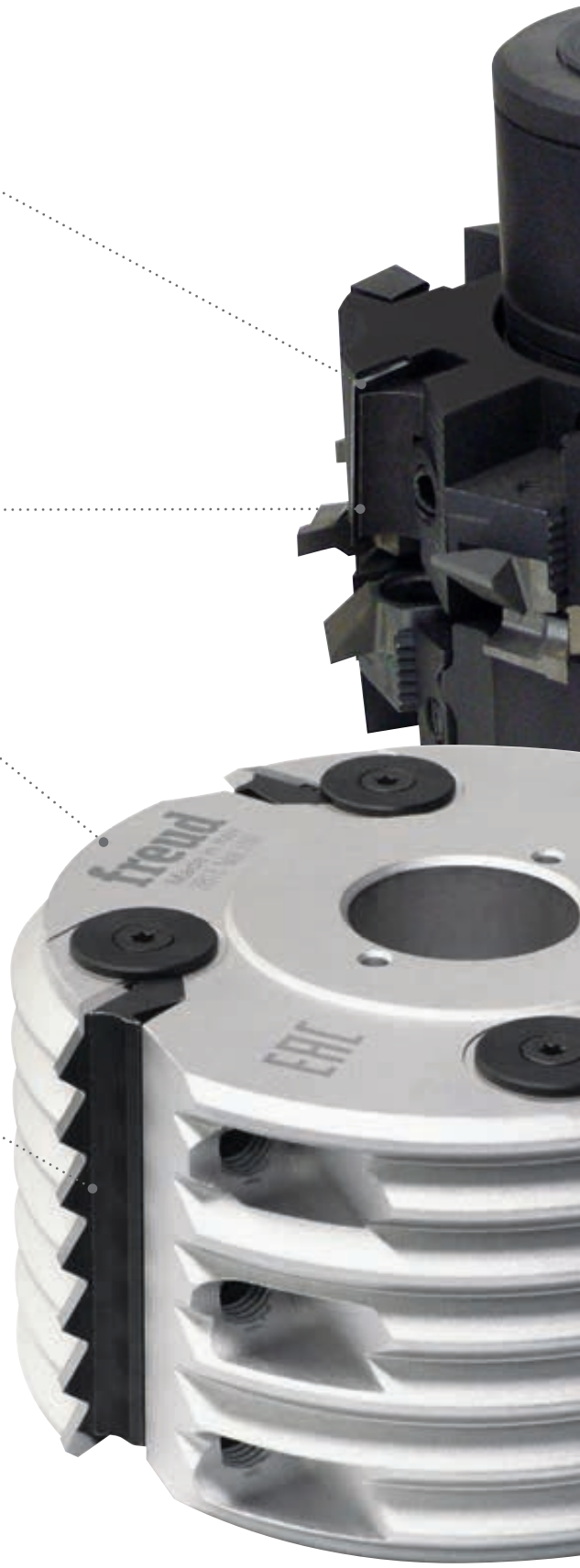



开创性解决方案

锐无敌充分利用其多年以来积累的知识、技术和工业能力，提供更安全、更快速和更有效的解决方案，以满足具有挑战性的市场需求。

NSR — 调节系统
锐无敌创新系统能够实现直接在设备上更换刀块。
NSR 具备出色的精度且无需测量工具，这得益于锐无敌的特殊纹理刀座，该刀座可以 1 毫米的幅度对刀块进行精准调节，精度可达 1/100 毫米。

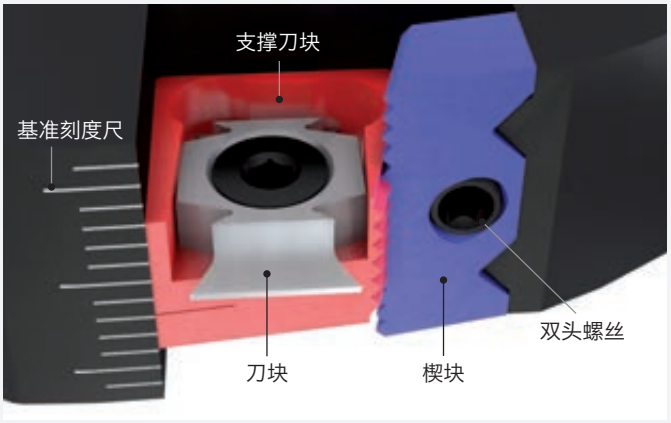

HRL — 高抗性锁止系统
锐无敌创新系统采用前部螺丝锁紧方式，可实现快速更换刀片，缩短设备停工时间，从而提高生产效率。

系统采用双头螺丝，可避免意外损坏，提高了加工安全性。

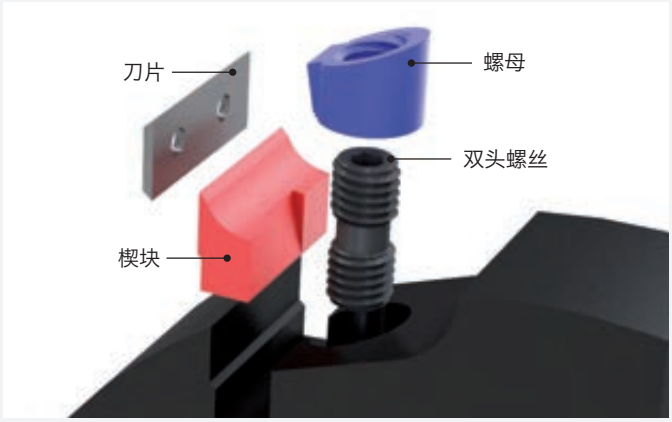

优化切屑流概念
锐无敌刀具具有出屑单片体积大、重量轻的特点，有助于实现快速排屑。碎屑快速从齿槽排出可以大大延长刀具的使用寿命。

平刨加工

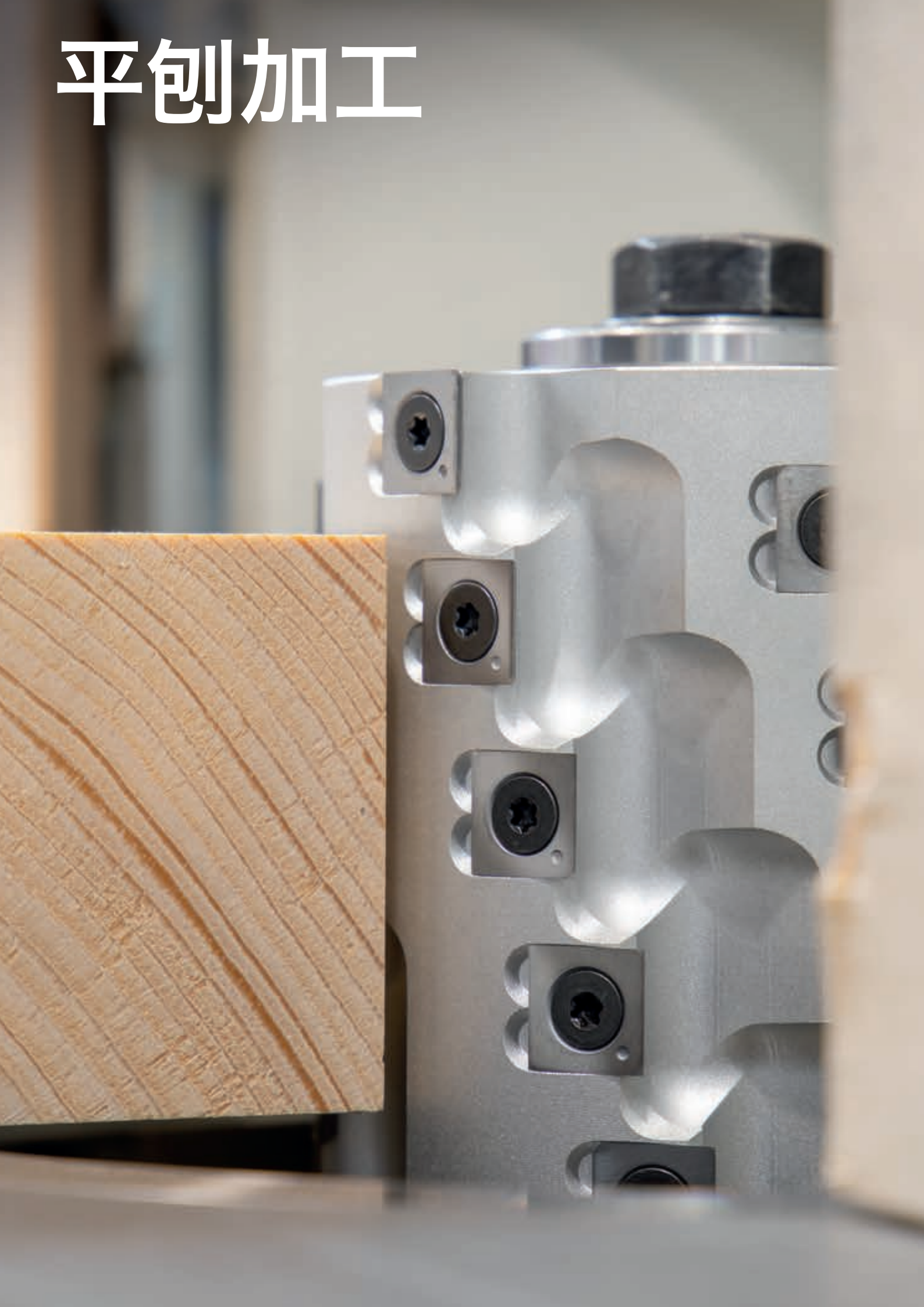



TM06M 带转位刀片的螺旋平刨刀

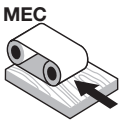

自动进料

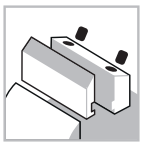
夹紧系统


合金刀体


软木


硬木


平刨加工

机器:
铣床，全自动直通式进料设备。

材料:
软木和硬木。

应用:
刨削、铣削和粗加工。

技术信息:
平刨刀表面加工质量出色，适合的最大刨切深度为 20 毫米。
- 尺寸 “B” 表示有效切削长度。最大刀具长度为 B + 3.5 毫米。
- 可搭配产品 **T182M**，用于切割导向边槽。
- 轻质铝合金刀体。
- 不可进行扩孔加工。
- 配有带斜面的转位刀片 (CG18M)。

产品	搭配产品	商品编号
TM06M Ø125	**T182M AB3**	F03FC20584
TM06M Ø125	**T182M AA3**	F03FC20583
TM06M PC3 **TM06M PH3**	**T182M CB3**	F03FC20586
TM06M	**T182M DB3**	F03FC20587

D 毫米	B 毫米	d 毫米	Z	最高转速 转速	锐无敌代码	商品编号
100	113	35	12	10.300	**TM06M PC3**	F03FC20384
100	183	35	20	10.300	**TM06M PH3**	F03FC20385
125	78,5	40	12	10.300	**TM06M AB3**	F03FC20371
125	130	40	21	10.300	**TM06M AD3**	F03FC20372
125	148,5	40	24	10.300	**TM06M AF3**	F03FC20373
125	183,5	40	30	10.300	**TM06M AH3**	F03FC20374
125	201	40	33	10.300	**TM06M AI3**	F03FC20375
125	236	40	39	10.300	**TM06M AM3**	F03FC20377

	配件	尺寸 毫米	锐无敌代码	商品编号
	刀片	24 x 12 x 1,5	**CG18MBC310**	F03FH02919
	楔块	15 x 19,3 x 8	**CN09M AM9**	F03FC01288
	螺丝	M10 x 22	**VT19M MA9**	F03FA04496
	螺母	15 x 13,3 x M10	**VT20M MA9**	F03FC20670
	艾伦内六角扳手	5	**CB03M EA9**	F03FA00169

TM07M 带转位刀片的平刨刀



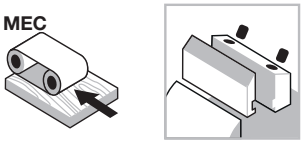

自动进料

夹紧系统



合金刀体



软木



硬木



平刨加工

机器:
铣床，全自动直通式进料设备。

材料:
软木和硬木。

应用:
刨削、铣削和精加工。

技术信息:
平刨刀表面加工质量出色，适合的最大刨切深度为5-6 毫米。
- 可搭配产品 **T182M**，用于切割导向边槽。
- 轻质铝合金刀体。
- 不可进行扩孔加工。
- 配有带斜面的转位刀片 (CG18M)。

产品	搭配产品	商品编号
TM07M Ø125	**T182M AB3**	F03FC20584
TM07M	**T182M AA3**	F03FC20583
TM07M	**T182M DB3**	F03FC20587

D 毫米	B 毫米	d 毫米	Z	最高转速 转速	锐无敌代码	商品编号
100	120	35	9	10.300	**TM07M AE3**	F03FC20416
100	180	35	12	10.300	**TM07M AF3**	F03FC20417
125	130	40	9	10.300	**TM07M GD3**	F03FC20418
125	138	40	9	10.300	**TM07M GE3**	F03FC20419
125	180	40	12	10.300	**TM07M GF3**	F03FC20420
125	226	40	15	10.300	**TM07M GG3**	F03FC20421

	配件	尺寸 毫米	锐无敌代码	商品编号
	刀片	50 x 12 x 1,5	**CG18MFC310**	F03FH02921
	楔块	15 x 46 x 8	**CN09M AP9**	F03FC01290
	螺丝	M10 x 22	**VT19M MA9**	F03FA04496
	螺母	15 x 13,3 x M10	**VT20M MA9**	F03FC20670
	艾伦内六角扳手	5	**CB03M EA9**	F03FA00169

TM20M 带滚珠轴承的数控可换刀片式平刨刀



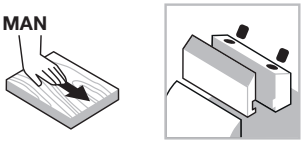

手动进料

夹紧系统



合金刀体



软木



硬木



平刨加工

机器:
单轴铣和手动进料机床。

材料:
软木和硬木。

应用:
刨削和粗加工。

技术信息:
螺旋设计平刨刀，粗加工理想之选。
- 搭配滚珠轴承使用，可加工圆弧形状木料。
- 轻质铝合金刀体。
- 不可进行扩孔加工。
- 配有 4 次转位使用的清根刀片。

D 毫米	B 毫米	d 毫米	Z	V	最高转速 转速	锐无敌代码	商品编号
55	59	30		10	16.000	**TM20M ACC**	F03FC22098
62	59	35		10	16.000	**TM20M BCD**	F03FC22099
68	59	40		10	16.000	**TM20M CCE**	F03FC22100
80	59	50		10	16.000	**TM20M DCF**	F03FC21977

	配件	尺寸 毫米	锐无敌代码	商品编号
	清根刀片	14 x 14 x 2	**RG01MAG310**	F03FC24180
	螺丝	M5 x 8	**VT05M AA9**	F03FA04444
	内六角扳手	T20	**CB03M CC9**	F03FA00167

适用于平刨刀 TM20M 的轴承 (不包括)

适用于铣刀	商品编号	尺寸 毫米	锐无敌代码	商品编号
TM20M ACC	F03FC22098	55 x 13 x 30	**3101M AC9**	F03FA10543
TM20M BCD	F03FC22099	62 x 14 x 35	**3101M AD9**	F03FA10544
TM20M CCE	F03FC22100	68 x 15 x 40	**3101M AE9**	F03FA10545
TM20M DCF	F03FC21977	80 x 16 x 50	**3101M AG9**	F03FA10547

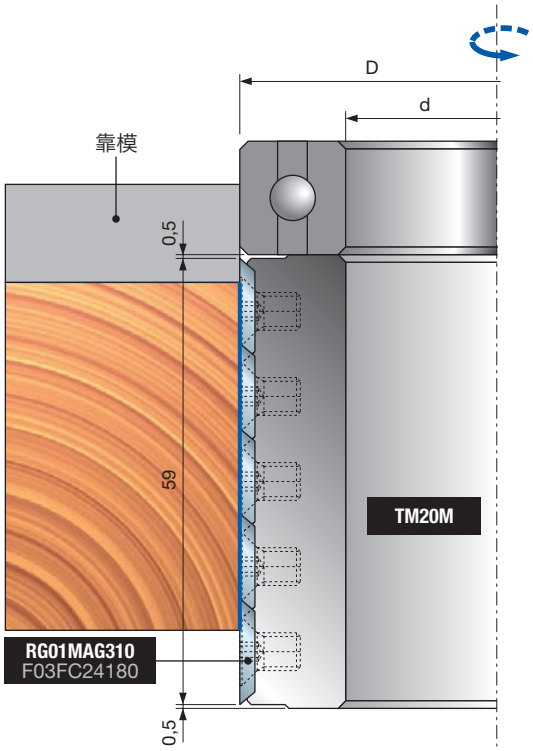



TM21M 数控可换刀片式平刨刀

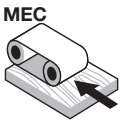

自动进料

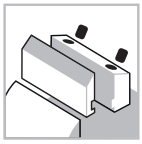
夹紧系统


合金刀体


软木


硬木


平刨加工

机器：
铣床，全自动直通式进料设备。

材料：
软木和硬木。

应用：
刨削、铣削和粗加工。

技术信息：
采用螺旋设计的自动机床平刨刀，粗加工理想之选。
- 可搭配滚珠轴承，适用于圆木。
- 轻质铝合金刀体。
- 不可进行扩孔加工。
- 配有 4 次转位使用的清根刀片。

D 毫米	B 毫米	d 毫米	Z	V	最高转速 转速	锐无敌代码	商品编号
100	60	30		15	10.300	**TM21M ECC**	F03FC20458
100	100	30		27	10.300	**TM21M EEC**	F03FC20459
125	130	40		33	10.300	**TM21M HGE**	F03FC20460
125	150	40		39	10.300	**TM21M HHE**	F03FC20461
125	180	40		45	10.300	**TM21M HIE**	F03FC20462

	配件	尺寸 毫米	锐无敌代码	商品编号
	清根刀片	14 x 14 x 2	**RG01MAG310**	F03FC24180
	螺丝	M5 x 8	**VT05M AA9**	F03FA04444
	内六角扳手	T20	**CB03M CC9**	F03FA00167

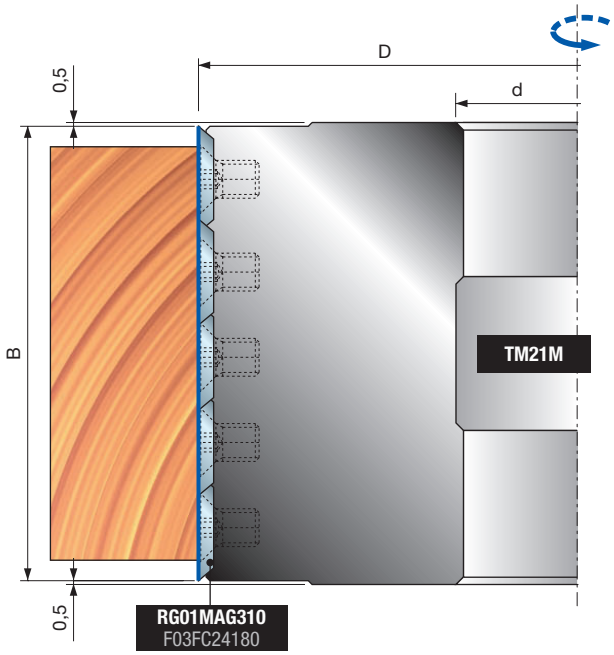

TP05M 带高速钢刀片的平刨刀



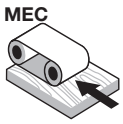

自动进料

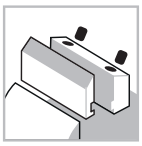
夹紧系统


合金刀体


软木


硬木


平刨加工

机器：
铣床，全自动直通式进料设备。

材料：
软木和硬木。

应用：
刨削、铣削和精加工。

技术信息：
特别适用于软木的平刨刀，最大刨切深度 15 毫米。
类型 A：传统孔径平刨刀。
类型 B：两端带有钢制法兰的合金刀体平刨刀：
- 更合适的孔径公差。
- 更易于拆卸。
- 不可进行扩孔加工。
- 更方便的使用标准量规将刀片固定在同位直径上。

类型 A

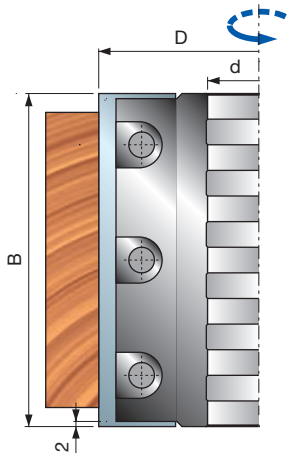

类型 B

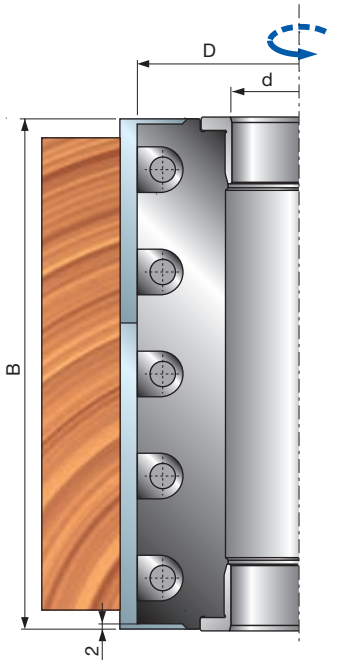

	D 毫米	B 毫米	d 毫米	Z	最高转速 转速	锐无敌代码	商品编号
类型 A	125	100	40	4	10.300	**TP05M 100**	F03FC23661
	125	130	40	4	10.300	**TP05M 130**	F03FC21889
	125	150	40	4	10.300	**TP05M 150**	F03FC23663
	125	180	40	4	10.300	**TP05M 180**	F03FC24438
	125	200	40	4	10.300	**TP05M 200**	F03FC24439
	125	230	40	4	10.300	**TP05M 230**	F03FC21891
类型 B	125	100	40	4	10.300	**TP05M 100B**	F03FC24440
	125	130	40	4	10.300	**TP05M 130B**	F03FC24442
	125	150	40	4	10.300	**TP05M 150B**	F03FC24444
	125	180	40	4	10.300	**TP05M 180B**	F03FC24446
	125	200	40	4	10.300	**TP05M 200B**	F03FC23134
	125	230	40	4	10.300	**TP05M 230B**	F03FC23135
	140	100	50	4	9.600	**TP05M 100C**	F03FC24441
	140	130	50	4	9.600	**TP05M 130C**	F03FC24443
	140	150	50	4	9.600	**TP05M 150C**	F03FC24445
	140	180	50	4	9.600	**TP05M 180C**	F03FC24447
	140	200	50	4	9.600	**TP05M 200C**	F03FC23665
	140	230	50	4	9.600	**TP05M 230C**	F03FC23666

	配件	尺寸 毫米	锐无敌代码	商品编号
	螺丝	M10 x 25	**2602M FI9**	F03FA07353
	艾伦内六角扳手	5	**CB03M EA9**	F03FA00169
100	刀片	100 x 30 x 3	**CT01MDA202**	F03FA18167
	楔块	96 x 19 x 8,5	**CN11M 096**	F03FC23670
130	刀片	130 x 30 x 3	**CT01MHA202**	F03FA18169
	楔块	126 x 19 x 8,5	**CN11M 126**	F03FC21964
150	刀片	150 x 30 x 3	**CT01MLA202**	F03FA18171
	楔块	146 x 19 x 8,5	**CN11M 146**	F03FC23672
180	刀片	180 x 30 x 3	**CT01MOA202**	F03FA18173
	楔块	176 x 19 x 8,5	**CN11M 176**	F03FC24448
200	刀片	200 x 30 x 3	**CT01MPA202**	F03FA18174
	楔块	196 x 19 x 8	**CN11M 196**	F03FC23132
230	刀片	230 x 30 x 3	**CT01MRA202**	F03FA18175
	楔块	226 x 19 x 8,5	**CN11M 226**	F03FC21966

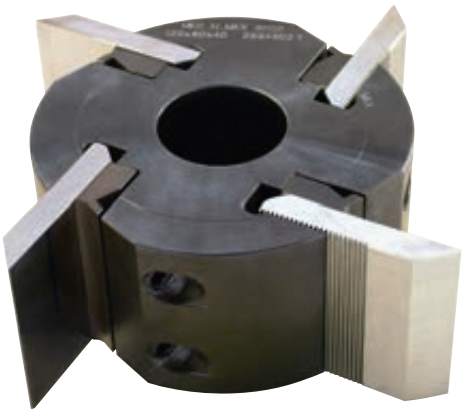

TPCZM 带有锯齿状可塑型成型刀片的刀头

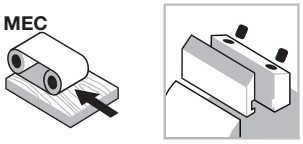

自动进料

夹紧系统



钢制刀体



软木



硬木



平刨加工

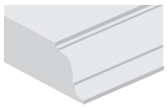

廓形加工

机器：
铣床，全自动直通式进料设备。

材料：
软木和硬木。

应用：
刨削、仿形和廓形切削。

技术信息：
适用于对所有软木和硬木进行仿形切削。
- 锯齿状表面确保了完美的刀片位置和锁止状态。
- 该产品不包含刀片。
- 不要超过刀片的最大刃磨数量，并且刀片与刀座的最大间隙不能超过 6.4 毫米。
- 钢制刀体。
- 不可进行扩孔加工。

D 毫米	B 毫米	d 毫米	Z	最高转速 转速	锐无敌代码	商品编号
122	60	40	4	9.000	**TPCZM CB9**	F03FC22116
122	80	40	4	9.000	**TPCZM CC9**	F03FC22117
122	100	40	4	9.000	**TPCZM CD9**	F03FC22119
122	150	40	4	9.000	**TPCZM CF9**	F03FC22223

	配件	尺寸 毫米	锐无敌代码	商品编号
	艾伦内六角扳手	5	**CB03M EA9**	F03FA00169
	螺丝	M10 x 18	**VT03M CC9**	F03FA04438
CB9	楔块	60 x 23,5 x 9,6	**CNB4M BA9**	F03FC21984
CC9	楔块	80 x 23,5 x 9,6	**CNB4M CA9**	F03FC21986
CD9	楔块	100 x 23,5 x 9,6	**CNB4M DA9**	F03FC21987
CF9	楔块	150 x 23,5 x 9,6	**CNB4M FA9**	F03FC21989

未加工的刀片



已成型的刀片

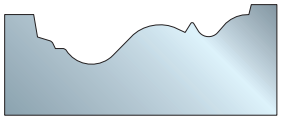

可与刀片 **CZ01M** 一起使用。

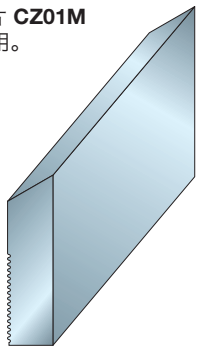

刀片定位

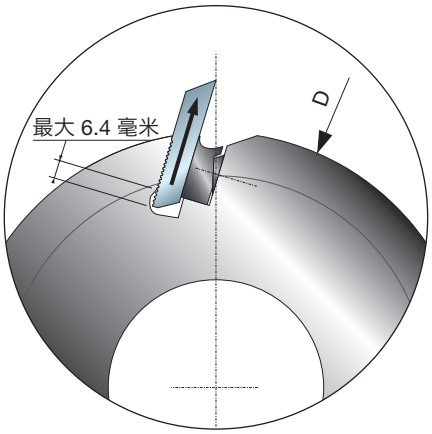

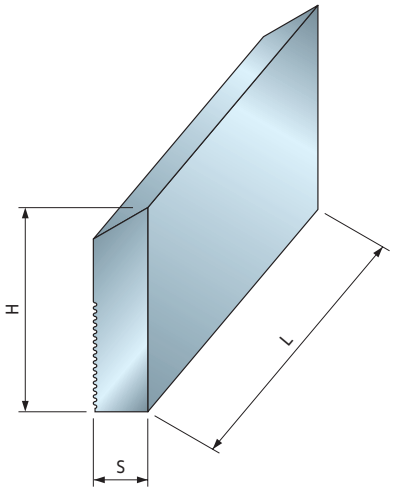

CZ01M 锯齿状高速钢刀片

带有锯齿面的高速钢成型刀片。
- 适用于锐无敌 TPCZM 平刨刀。
- 适用于对所有软木和硬木进行切削。

L 毫米	H 毫米	S 毫米	锐无敌代码	商品编号
60	50	8	**CZ01MDB202**	F03FA21895
80	50	8	**CZ01MDC202**	F03FA21896
100	50	8	**CZ01MDD202**	F03FA21897
150	50	8	**CZ01MDF202**	F03FA21898
60	60	8	**CZ01MHB202**	F03FA21899
80	60	8	**CZ01MHC202**	F03FA21900
100	60	8	**CZ01MHD202**	F03FA21901
150	60	8	**CZ01MHF202**	F03FA21902
60	70	8	**CZ01MNB202**	F03FA21903
80	70	8	**CZ01MNC202**	F03FA21904
100	70	8	**CZ01MND202**	F03FA21905
150	70	8	**CZ01MNF202**	F03FA21906



TM28M 带交变面角的 ISOprofil 平刨刀

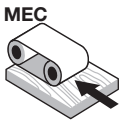

自动进料

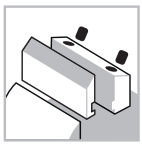
夹紧系统


合金刀体


软木


硬木


平刨加工

ISOprofil TECHNOLOGY

Shear Angle TECHNOLOGY

机器:
铣床，全自动直通式进料设备。

材料:
软木和硬木。

应用:
刨削和精加工。

技术信息:
带有 ISOprofil 锁止系统的刀头。
- Z2+2 交变面角系统，轻质铝合金刀体。
- 提供 HM 和 HSS 刀片。
- 允许的的最大加工厚度为 3 毫米，适用于顶面精加工。
- 搭配 **T182M** 边槽刀头使用。
- 轻质铝合金刀体。
- 不可进行扩孔加工。
- HM 和高速钢刀片最多可重磨 3 毫米。

导向槽配合刀头

产品	搭配产品	商品编号
TM28M	T182M EA3	F03FC20588
TM28M	T182M EB3	F03FC20589

轻质铝合金刀体。清洁时，请勿使用含氢氧化钠的产品。可搭配产品 T182M，用于切割导向边槽。

刀具配有硬质合金刀片

D 毫米	B 毫米	d 毫米	Z	最高转速 转速	锐无敌代码	商品编号
125	80	40	4	10.300	TM28M AA3	F03FC22081
125	130	40	4	10.300	TM28M AD3	F03FC22083
125	150	40	4	10.300	TM28M AF3	F03FC22085
125	180	40	4	10.300	TM28M AH3	F03FC22086
125	240	40	4	10.300	TM28M AM3	F03FC22089

刀具配有高速钢刀片

D 毫米	B 毫米	d 毫米	Z	最高转速 转速	锐无敌代码	商品编号
125	80	40	4	10.300	TM28M AA2	F03FC22080
125	130	40	4	10.300	TM28M AD2	F03FC22082
125	150	40	4	10.300	TM28M AF2	F03FC22084
125	180	40	4	10.300	TM28M AH2	F03FC22087
125	240	40	4	10.300	TM28M AM2	F03FC22088

15° 交叉斜齿 (图 2)

	配件	尺寸 毫米	锐无敌代码	商品编号
	定位板	22 x 1,7 x 6,5	VT18M GB9	F03FA04489
	螺丝	M5 x 8	VT05M AA9	F03FA04444
	艾伦内六角扳手	5	CB03M EA9	F03FA00169
	螺丝	M10 x 16	2616M EE9	F03FA07426
AA2 - AA3	楔块	76 x 19,5 x 11,5	CN28M 080	F03FC24599
AA2 - AA3	右侧高速钢刀片	82 x 19 x 4,5	CP28MDAA201	F03FC23958
AA2 - AA3	左侧高速钢刀片	82 x 19 x 4,5	CP28MSAA201	F03FC23968
AA2 - AA3	右侧硬质合金刀片	82 x 19 x 4,5	CP28MDAA301	F03FC23959
AA2 - AA3	左侧硬质合金刀片	82 x 19 x 4,5	CP28MSAA301	F03FC23969
AD2 - AD3	楔块	126 x 19,5 x 11,5	CN28M 130	F03FC24600
AD2 - AD3	右侧高速钢刀片	132 x 4,5 x 19	CP28MDAD201	F03FC23960
AD2 - AD3	左侧高速钢刀片	132 x 4,5 x 19	CP28MSAD201	F03FC23970
AD2 - AD3	右侧硬质合金刀片	132 x 4,5 x 19	CP28MDAD301	F03FC23961
AD2 - AD3	左侧硬质合金刀片	132 x 4,5 x 19	CP28MSAD301	F03FC23971
AF2 - AF3	楔块	146 x 19,5 x 11,5	CN28M 150	F03FC24601
AF2 - AF3	右侧高速钢刀片	152 x 4,5 x 19	CP28MDAF201	F03FC23962
AF2 - AF3	左侧高速钢刀片	152 x 4,5 x 19	CP28MSAF201	F03FC23972
AF2 - AF3	右侧硬质合金刀片	152 x 4,5 x 19	CP28MDAF301	F03FC23963
AF2 - AF3	左侧硬质合金刀片	152 x 4,5 x 19	CP28MSAF301	F03FC23973
AH2 - AH3	楔块	176 x 19,5 x 11,5	CN28M 180	F03FC24602
AH2 - AH3	右侧高速钢刀片	182 x 4,5 x 19	CP28MDAH201	F03FC23964
AH2 - AH3	左侧高速钢刀片	182 x 4,5 x 19	CP28MSAH201	F03FC23974
AH2 - AH3	右侧硬质合金刀片	182 x 4,5 x 19	CP28MDAH301	F03FC23965
AH2 - AH3	左侧硬质合金刀片	182 x 4,5 x 19	CP28MSAH301	F03FC23975
AM2 - AM3	楔块	236 x 19,5 x 11,5	CN28M 240	F03FC24603
AM2 - AM3	右侧高速钢刀片	242 x 4,5 x 19	CP28MDAM201	F03FC23966
AM2 - AM3	左侧高速钢刀片	242 x 4,5 x 19	CP28MSAM201	F03FC23976
AM2 - AM3	右侧硬质合金刀片	242 x 4,5 x 19	CP28MDAM301	F03FC23967
AM2 - AM3	左侧硬质合金刀片	242 x 4,5 x 19	CP28MSAM301	F03FC23977

T102M 带转位刀片的模块化平刨刀

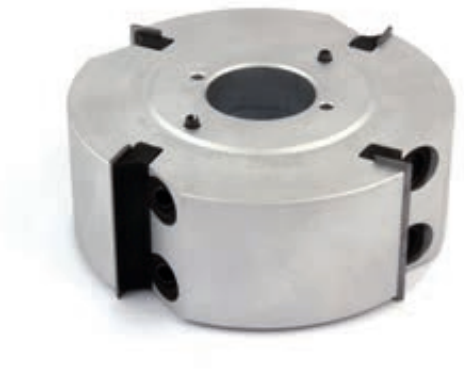

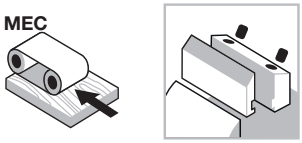

自动进料

夹紧系统



合金刀体



软木



硬木



平刨加工

机器:
铣床，全自动直通式进料设备。

材料:
软木和硬木。

应用:
刨削和精加工。

技术信息:
模块化刀具可以进行组合使用，从而使加工范围更宽。此外，可组合使用相同的刀具 (图 A) 或不同尺寸 (例如 50 毫米 - 30 毫米) 的刀具 (图 B)。
- 轻质铝合金刀体。
- 不可进行扩孔加工。
- 可搭配产品 T182M，用于切割导向边槽。

导向槽配合刀头

产品	搭配产品	商品编号
T102M AC3 - AF3	T182M EA3	F03FC20588
T102M AC3 - AF3	T182M EB3	F03FC20589

D 毫米	B 毫米	d 毫米	Z	最高转速 转速	锐无敌代码	商品编号
125	30	32	4	10.300	T102M AL3	F03F668305
125	30	40	4	10.300	T102M AF3	F03FC20577
125	50	32	4	10.300	T102M AI3	F03F668304
125	50	40	4	10.300	T102M AC3	F03FC20575
125	50	50	4	10.300	T102M AD3	F03FC20576

	配件	尺寸 毫米	锐无敌代码	商品编号
	螺丝	M10 x 22	VT19M MA9	F03FA04496
	螺母	15 x 13,3 x M10	VT20M MA9	F03FC20670
	艾伦内六角扳手	5	CB03M EA9	F03FA00169
AC3 - AD3 AI3	刀片	50 x 12 x 1,5	CG08MFA310	F03FH02907
	楔块	15 x 46 x 8	CN09M AP9	F03FC01290
AB3 - AE3 AF3 - AL3	刀片	30 x 12 x 1,5	CG08MEA310	F03FH02906
	楔块	15 x 26 x 8	CN09M AD9	F03FC01283

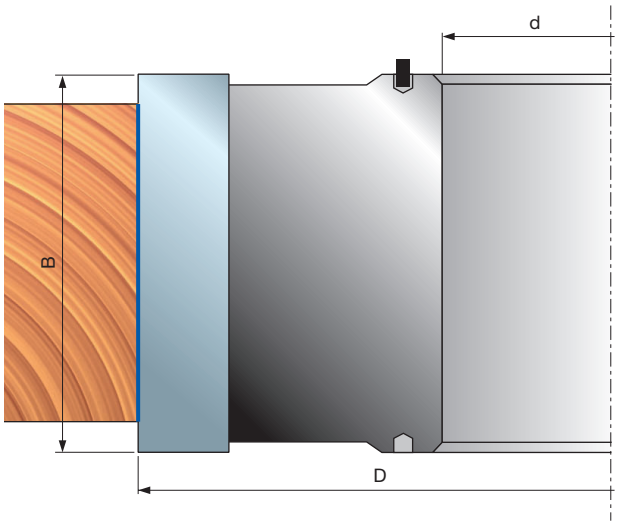

应用示例

图 A

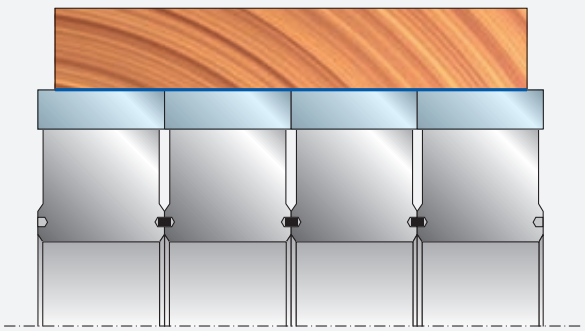

图 B

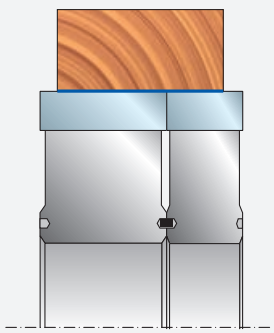

修边加工



T182M 带转位刀片的导向槽盘铣刀



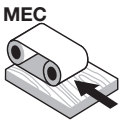

自动进料

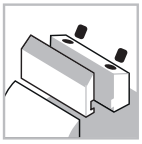
夹紧系统


钢制刀体


软木


硬木


修边加工

机器：
铣床，全自动直通式进料设备。

材料：
软木和硬木。

应用：
修边加工。

技术信息：
与 **TM06M-TM07M** 搭配使用的基准刀具，用于切割导向边槽。
- 产品 **T182M AB3：** 适用于 Casadei 和 S.C.M. 铣床。
- 钢制刀体。
- 不可进行扩孔加工。

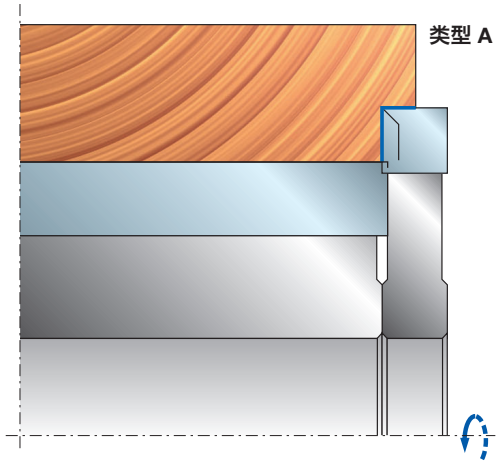

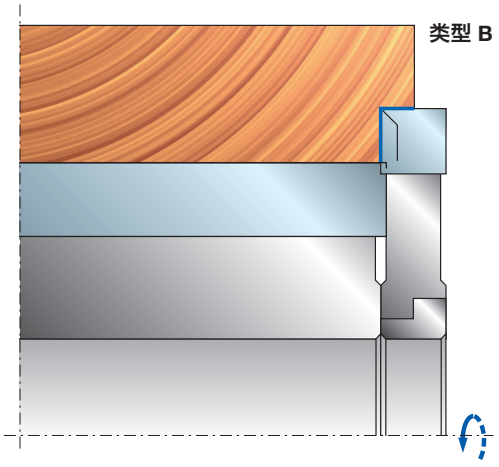

	D 毫米	B 毫米	d 毫米	Z	V	最高转速 转速	锐无敌代码	商品编号
类型 A	120	12	35	3	3	11.000	**T182M BB3**	F03FC20585
	120	12	35	2	2	11.000	**T182M CB3**	F03FC20586
	145	10	40	3	3	9.000	**T182M AB3***	F03FC20584
	150	10	40	4	2	9.000	**T182M EB3**	F03FC20589
	150	10	40	3	3	9.000	**T182M DB3**	F03FC20587
类型 B	145	12	40	4	2	9.000	**T182M EA3**	F03FC20588
	145	12	40	3	3	9.000	**T182M AA3**	F03FC20583

产品	商品编号	搭配产品
T182M AB3*	F03FC20584	**TM06M - TM07M Ø125**
T182M AA3	F03FC20583	**TM06M - TM07M Ø125**
T182M CB3	F03FC20586	**TM06M PC3 - TM06M PH3**
T182M DB3	F03FC20587	**TM06M - TM07M**
T182M EA3	F03FC20588	**TM28M - T102M**
T182M EB3	F03FC20589	**TM28M - T102M**

产品 **T182M**：可搭配产品 **TM06M-TM07M**，用于切割导向边槽。
* 适合在 Casadei 和 S.C.M. 铣床上使用。

	配件	尺寸 毫米	锐无敌代码	商品编号
	内六角扳手	T20	**CB03M CC9**	F03FA00167
	清根刀片	14 x 14 x 2	**RG01MAA310**	F03FH03034
	螺丝	M5 x 8	**VT05M AA9**	F03FA04444
AA3	刀片	12 x 12 x 1,5	**CG08MBA310**	F03FH02903
	楔块	15 x 10 x 8	**CN01M BA9**	F03FC01249
	法兰	68 x 10 x 40	**FX01M HC9**	F03FC15041
	螺丝	M6 x 16	**VT03M DI9**	F03FA04440
	艾伦内六角扳手	3	**CB03M AA9**	F03FA00162
AB3	刀片	9,6 x 12 x 1,5	**CG08MMA310**	F03FH02910
	楔块	15 x 8 x 8	**CN09M DB9**	F03FC01296
	螺丝	M5 x 16	**VT03M BB9**	F03FA04437
	艾伦内六角扳手	2,5	**2619M CA9**	F03FA07432
BB3	刀片	11 x 12 x 1,5	**CG08MNA310**	F03FH03254
	楔块	15 x 10 x 8	**CN01M BA9**	F03FC01249
	螺丝	M6 x 16	**VT03M DI9**	F03FA04440
	艾伦内六角扳手	3	**CB03M AA9**	F03FA00162
CB3	刀片	12 x 12 x 1,5	**CG06MAA310**	F03FH02889
	楔块	15 x 10 x 8	**CN01M BA9**	F03FC01249
	螺丝	M6 x 16	**VT03M DI9**	F03FA04440
	艾伦内六角扳手	3	**CB03M AA9**	F03FA00162
DB3	刀片	9,6 x 12 x 1,5	**CG08MBA310**	F03FH02903
	楔块	15 x 8 x 8	**CN09M DB9**	F03FC01296
	螺丝	M5 x 16	**VT03M BB9**	F03FA04437
	艾伦内六角扳手	2,5	**2619M CA9**	F03FA07432
EA3	刀片	12 x 12 x 1,5	**CG08MBA310**	F03FH02903
	楔块	15 x 10 x 8	**CN09MS AA9**	F03FC01323
	法兰	68 x 10 x 40	**FX01M HC9**	F03FC15041
	螺丝	M6 x 22	**VT19M AB9**	F03FA04491
	螺母	10 x 11,5 x 6	**VT20M AA9**	F03FA04497
	艾伦内六角扳手	3	**CB03M AA9**	F03FA00162
EB3	刀片	9,6 x 12 x 1,5	**CG08MBA310**	F03FH02903
	楔块	15 x 8 x 8	**CN09M AH9**	F03FC01285
	螺丝	M6 x 22	**VT19M AB9**	F03FA04491
	螺母	9 x 10,5 x 6	**VT20M GA9**	F03FC20669
	艾伦内六角扳手	3	**CB03M AA9**	F03FA00162



T111M - T112M

带有转位刀片的边槽搭口面盘铣刀



手动进料

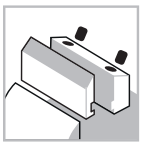
夹紧系统


合金刀体


软木


硬木


刨花板


贴面刨花板


中密度板


贴面中密度板


平刨加工


修边加工

机器:
单轴铣和手动进料机床。

材料:
软木、硬木和木基板材。

应用:
刨削和修边。

技术信息:
适用于刨削和修边的可转位刀片式刀具。
- 轻质铝合金刀体。
- 不可进行扩孔加工。

D 毫米	B 毫米	d 毫米	Z	V	最高转速 转速	锐无敌代码	商品编号
85	50	30	4		12.000	**T111M BA3**	F03FC20578
85	50	30	4	4	12.000	**T112M BA3**	F03FC20579

	配件	尺寸 毫米	锐无敌代码	商品编号
	刀片	50 x 12 x 1,5	**CG08MFA310**	F03FH02907
	螺丝	M8 x 16	**VT03M AA9**	F03FA04435
	楔块	46	**CN01M KA9**	F03FC01255
	艾伦内六角扳手	4	**2619M EA9**	F03FA07434
	内六角扳手	T20	**CB03M CC9**	F03FA00167
T112M	清根刀片	14 x 14 x 2	**RG01MAA310**	F03FH03034
	螺丝	M5 x 8	**VT05M AA9**	F03FA04444

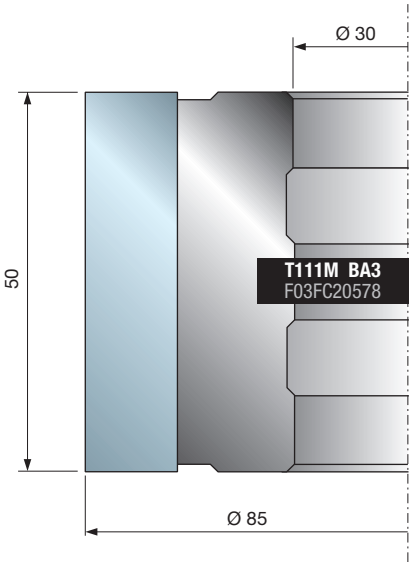

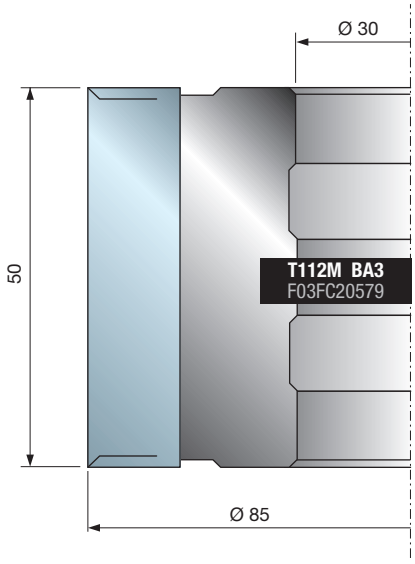

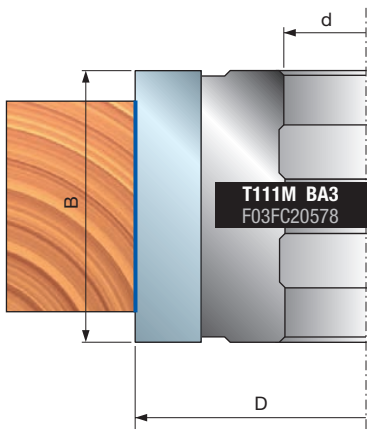

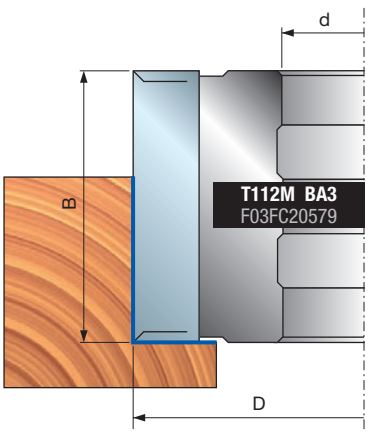

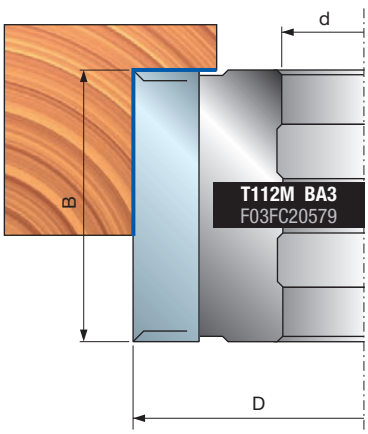

T191M - T192M

带有转位刀片的边槽搭口面盘铣刀



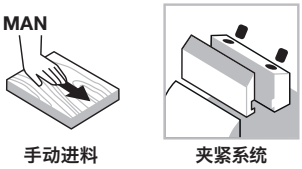

手动进料

夹紧系统



钢制刀体



软木



硬木



平刨加工



修边加工

Shear Angle TECHNOLOGY

机器:
单轴铣和手动进料机床。

材料:
软木和硬木。

应用:
刨削和修边。

技术信息:
适用于刨削和修边的可转位刀片式刀具，带交变面角。
- 钢制刀体。
- 不可进行扩孔加工。

D 毫米	B 毫米	d 毫米	Z	V	最高转速 转速	锐无敌代码	商品编号
125	50,4	30	4	4	10.300	**T191M BA3**	F03FC20600
125	50,4	35	4	4	10.300	**T191M BB3**	F03FC20601
125	50,4	40	4	4	10.300	**T191M BC3**	F03FC20602
125	50,4	50	4	4	10.300	**T191M BD3**	F03FC20603
125	50,4	30	2	4	10.300	**T192M BA3**	F03FC20604
125	50,4	35	2	4	10.300	**T192M BB3**	F03FC24963
125	50,4	40	2	4	10.300	**T192M BC3**	F03FC20605
125	50,4	50	2	4	10.600	**T192M VC3**	F03F703931

	配件	尺寸 毫米	锐无敌代码	商品编号
	刀片	50 x 12 x 1,5	**CG08MFA310**	F03FH02907
	楔块	15 x 46 x 8	**CN09M AP9**	F03FC01290
	螺丝	M10 x 22	**VT19M MA9**	F03FA04496
	螺丝	M5 x 8	**VT05M AA9**	F03FA04444
	螺母	15 x 13,3 x M10	**VT20M MA9**	F03FC20670
	清根刀片	14 x 14 x 2	**RG01MAA310**	F03FH03034
T112M	艾伦内六角扳手	5	**CB03M EA9**	F03FA00169
	内六角扳手	T20	**CB03M CC9**	F03FA00167

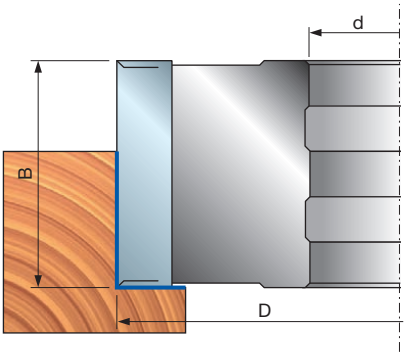

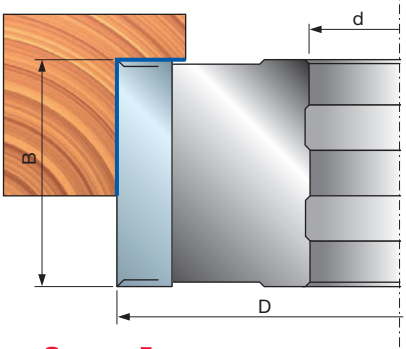

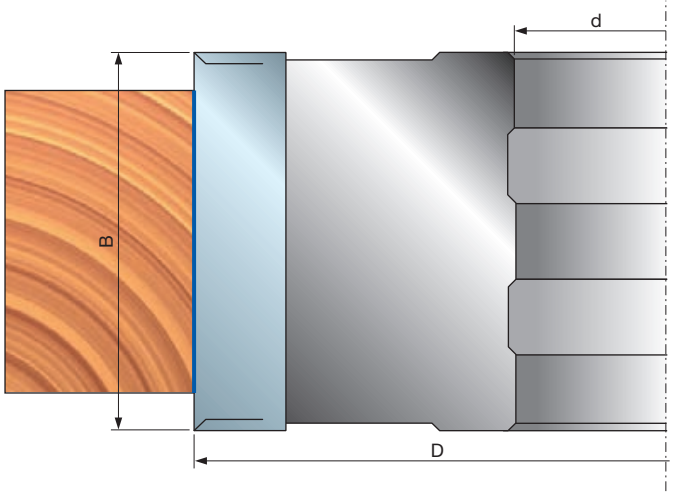



T194M - T195M

带有转位刀片的边槽搭口面盘铣刀

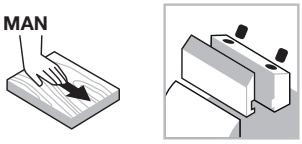

手动进料

夹紧系统



合金刀体



软木



硬木



平刨加工



修边加工

Shear Angle TECHNOLOGY

机器:
单轴铣和手动进料机床。

材料:
软木和硬木。

应用:
刨削和修边。

技术信息:
适用于刨削和修边的可转位刀片式刀具，带交变面角。

- 刀具带有可装配倒角刀块和圆弧倒角刀块 (不包含) 的刀槽。
- 轻质铝合金刀体。
- 不可进行扩孔加工。

D 毫米	B 毫米	d 毫米	Z	V	最高转速 转速	锐无敌代码	商品编号
125	30,4	32	4	4	10.300	**T194M AC3**	F03F668307
125	30,4	35	4	4	10.300	**T194M AB3**	F03FC20607
125	30,4	50	4	4	10.300	**T194M AD3**	F03FC25546
125	50,4	32	4	4	10.300	**T194M BC3**	F03F668308
125	50,4	35	4	4	10.300	**T194M BB3**	F03FC20608
125	50,4	50	4	4	10.300	**T194M BD3**	F03FC23634
125	50,4	35	2	4	10.300	**T195M BB3**	F03FC20610
125	30,4	50	2	4	10.300	**T195M BD3**	F03FC23582

	配件	尺寸 毫米	锐无敌代码	商品编号
	清根刀片	14 x 14 x 2	**RG01MAA310**	F03FH03034
	螺丝	M5 x 8	**VT05M AA9**	F03FA04444
	螺丝	M10 x 22	**VT19M MA9**	F03FA04496
	螺母	15 x 13,3 x M10	**VT20M MA9**	F03FC20670
	艾伦内六角扳手	5	**CB03M EA9**	F03FA00169
	内六角扳手	T20	**CB03M CC9**	F03FA00167
AB3 AC3	刀片	30 x 12 x 1,5	**CG08MEA310**	F03FH02907
AB3 AC3	楔块	15 x 26 x 8	**CN09M AD9**	F03FC01283
BB3 BC3	刀片	50 x 12 x 1,5	**CG08MFA310**	F03FH02907
BB3 BC3	楔块	15 x 46 x 8	**CN09M AP9**	F03FC01290

可装配于刀槽的配件 (需单独订购):

	刀块	尺寸 毫米	锐无敌代码	商品编号
	刀片	26 x 16 x 5 45°	**IG61MSBA305**	F03FH03027
	刀片	26 x 16 x 5 R=1,5	**IG62MSAB305**	F03FH03031
	刀片	26 x 16 x 5 R=2	**IG62MSAC305**	F03FH03032
	刀片	26 x 16 x 5 R=3	**IG62MSAE305**	F03FH03033
	螺丝	M6 x 14,5	**VT16M AA9**	F03FA04476

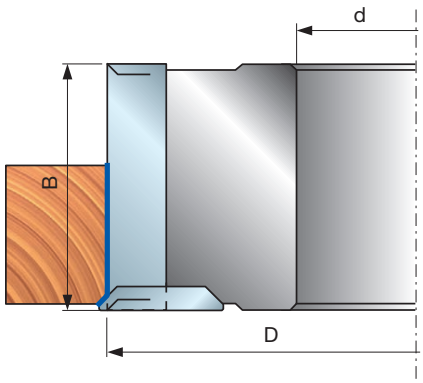

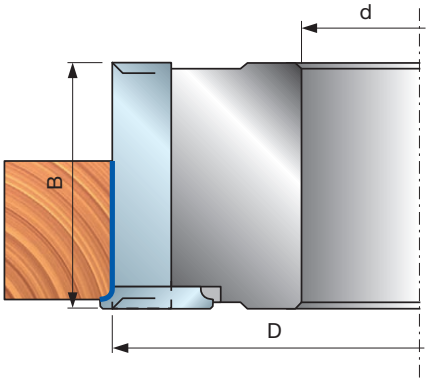

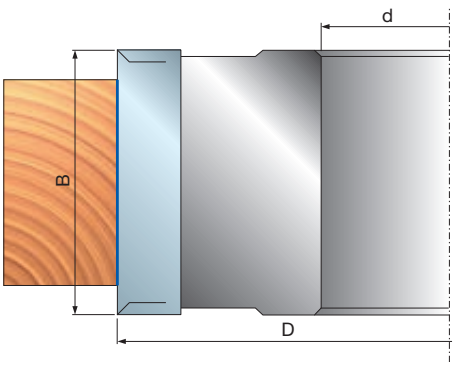

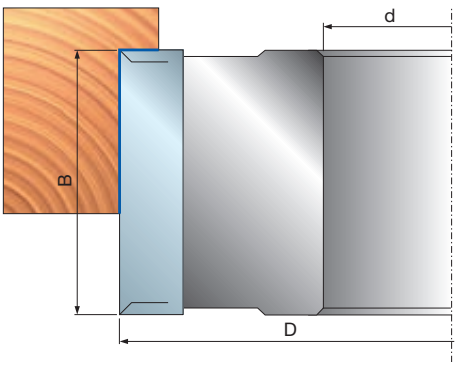



T193M

带有转位刀片的边槽搭口面盘铣刀



手动进料

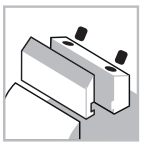
夹紧系统


合金刀体


软木


硬木


平刨加工


修边加工

Shear Angle TECHNOLOGY

D 毫米	B 毫米	d 毫米	Z	V	最高转速 转速	锐无敌代码	商品编号
125	50	30	4	2	10.300	**T193M BA3**	F03FC20606
125	50	32	4	2	10.300	**T193M BC3**	F03F668306
140	50	50	4	2	9.600	**T193M BD3**	F03FC25545

机器:
单轴铣和手动进料机床。

材料:
软木和硬木。

应用:
刨削和修边。

技术信息:
适用于刨削和修边的可转位刀片式刀具，带交变面角。
- 刀具带有可装配倒角刀块、圆弧倒角刀块和铣槽刀块 (不包含) 的刀槽。
- 轻质铝合金刀体。
- 不可进行扩孔加工。

	配件	尺寸 毫米	锐无敌代码	商品编号
	刀片	50 x 12 x 1,5	**CG08MFA310**	F03FH02907
	楔块	15 x 46 x 8	**CN09M AP9**	F03FC01290
	螺母	15 x 13,3 x M10	**VT20M MA9**	F03FC20670
	螺丝	M10 x 22	**VT19M MA9**	F03FA04496
	清根刀片	14 x 14 x 2	**RG01MAA310**	F03FH03034
	螺丝	M5 x 8	**VT05M AA9**	F03FA04444
	调节环	16 x 11,9 x 2,6	**VT18M AG9**	F03FC20660
	螺丝	M6 x 10	**2622M CB9**	F03FA07455
	艾伦内六角扳手	5	**CB03M EA9**	F03FA00169
	艾伦内六角扳手	4	**CB03M BA9**	F03FA00163
	内六角扳手	T20	**CB03M CC9**	F03FA00167

可装配于刀槽的配件 (需单独订购):

	刀块	尺寸 毫米	锐无敌代码	商品编号
	多功能倒角刀块	15	**IG25MD15302**	F03FC24169
	多功能倒角刀块	16	**IG25MD16302**	F03FC24170
	多功能倒角刀块	18	**IG25MD18302**	F03FC24171
	螺丝	M6 x 10	**2622M CB9**	F03FA07455
	刀片	26 x 16 x 5 45°	**IG61MSBA305**	F03FH03027
	刀片	26 x 16 x 5 R=1,5	**IG62MSAB305**	F03FH03031
	刀片	26 x 16 x 5 R=2	**IG62MSAC305**	F03FH03032
	刀片	26 x 16 x 5 R=3	**IG62MSAE305**	F03FH03033
	螺丝	M6 x 14,5	**VT16M AA9**	F03FA04476
	铣槽刀块	25 x 45 x 5 Z1	**SR11MDBD301**	F03FC24206
	螺丝	M5 x 8	**VT05M AA9**	F03FA04444

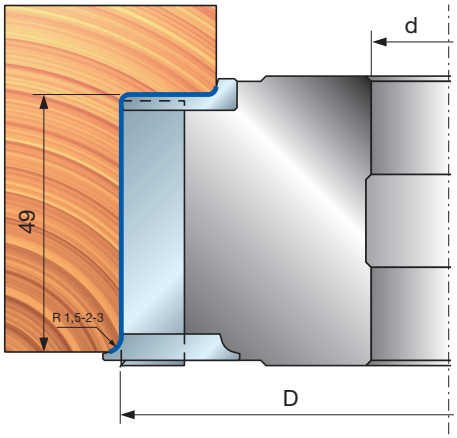

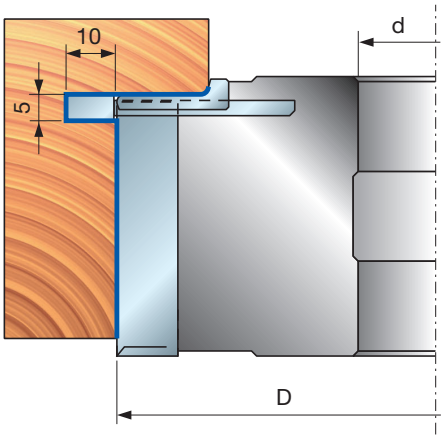

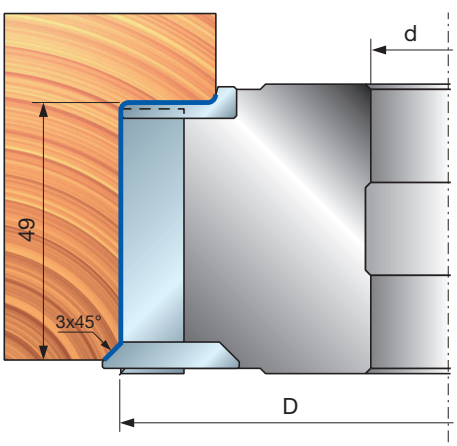

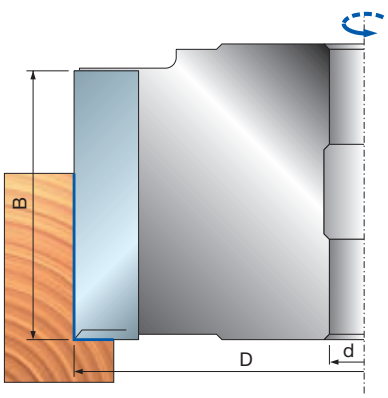

T198M

带有转位刀片的多用途边槽盘铣刀套装



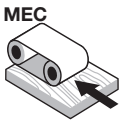

自动进料

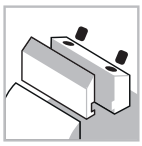

夹紧系统



钢制刀体



软木



硬木



平刨加工



修边加工

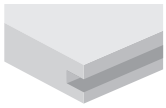

铣槽加工

Shear Angle TECHNOLOGY

机器:
铣床，全自动直通式进料设备。

材料:
软木和硬木。

应用:
刨削、修边和铣槽。

技术信息:
带交变面角的可转位刀片式刀具套装。
- 刀具带有可装配倒角刀块、圆弧倒角刀块和铣槽刀块 (不包含) 的刀槽。
- 钢制刀体。
- 不可进行扩孔加工。

D 毫米	B-B1 毫米	d 毫米	Z	V	最高转速 转速	锐无敌代码	商品编号
140	20,5-39	30	2+2	2+2	9.600	**T198M FA3**	F03FC22428
140	20,5-39	32	2+2	2+2	9.600	**T198M FD3**	F03FC24270
140	20,5-39	35	2+2	2+2	9.600	**T198M FB3**	F03FC20612
140	20,5-39	40	2+2	2+2	9.600	**T198M FC3**	F03FC20613
140	30,4-59	30	2+2	2+2	9.600	**T198M GA3**	F03FC22590
140	30,4-59	32	2+2	2+2	9.600	**T198M GD3**	F03FC24271
140	30,4-59	35	2+2	2+2	9.600	**T198M GB3**	F03FC20614
140	30,4-59	40	2+2	2+2	9.600	**T198M GC3**	F03FC20615

	配件	尺寸 毫米	锐无敌代码	商品编号
	清根刀片	14 x 14 x 2	**RG01MAA310**	F03FH03034
	螺母	15 x 13,3 x M10	**VT20M NA9**	F03FC20671
	螺丝	M10 x 22	**VT19M MA9**	F03FA04496
	螺丝	M6 x 14,5	**VT16M AA9**	F03FA04476
	螺丝	M5 x 8	**VT05M AA9**	F03FA04444
	艾伦内六角扳手	5	**CB03M EA9**	F03FA00169
	内六角扳手	T20	**CB03M CC9**	F03FA00167
FA3	垫片套装	50 x 20 x 30	**AN13M BA9**	F03FC22427
FB3	垫片套装	55 x 20 x 35	**AN13M BB9**	F03FC00543
FC3	垫片套装	60 x 20 x 40	**AN13M CB9**	F03FC00545
FD3	垫片套装	52 x 21,1 x 32	**AN13M BE9**	F03FC24531
FA3	刀片	20 x 12 x 1,5	**CG08MDA310**	F03FH02905
FB3	楔块	15 x 16 x 8	**CN09MD A09**	F03FC01306
FC3	楔块	15 x 16 x 8	**CN09MS A09**	F03FC01331
FD3				
GA3	垫片套装	50 x 30 x 30	**AN13M BD9**	F03FC22591
GB3	垫片套装	55 x 30 x 35	**AN13M BC9**	F03FC00544
GC3	垫片套装	60 x 30 x 40	**AN13M CC9**	F03FC00546
GD3	垫片套装	52 x 31,1 x 32	**AN13M BF9**	F03FC24532
GA3	刀片	30 x 12 x 1,5	**CG08MEA310**	F03FH02906
GB3	楔块	15 x 26 x 8	**CN09MD AD9**	F03FC01300
GC3	楔块	15 x 26 x 8	**CN09MS AD9**	F03FC01326
GD3				

可装配于刀槽的配件 (需单独订购):

	刀块	尺寸 毫米	锐无敌代码	商品编号
	铣槽刀块	40 x 16 x 4	**IG04MDAA305**	F03FH03409
	铣槽刀块	40 x 16 x 4	**IG04MSAA305**	F03FH02994
	螺丝	M6 x 14,5	**VT16M AA9**	F03FA04476
	刀片	26 x 16 x 5 45°	**IG61MDBA305**	F03FH03026
	刀片	26 x 16 x 5 45°	**IG61MSBA305**	F03FH03027
	刀片	26 x 16 x 5 R=1,5	**IG62MDAB305**	F03FH03028
	刀片	26 x 16 x 5 R=2	**IG62MDAC305**	F03FH03029
	刀片	26 x 16 x 5 R=3	**IG62MDAE305**	F03FH03030
	刀片	26 x 16 x 5 R=1,5	**IG62MSAB305**	F03FH03031
	刀片	26 x 16 x 5 R=2	**IG62MSAC305**	F03FH03032
	刀片	26 x 16 x 5 R=3	**IG62MSAE305**	F03FH03033
	螺丝	M6 x 14,5	**VT16M AA9**	F03FA04476

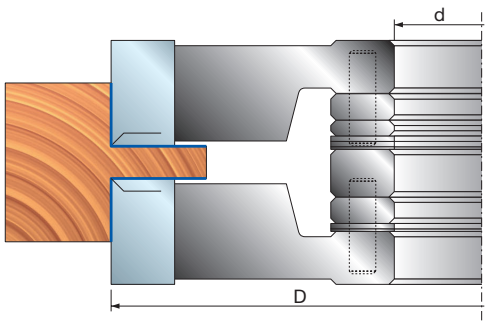

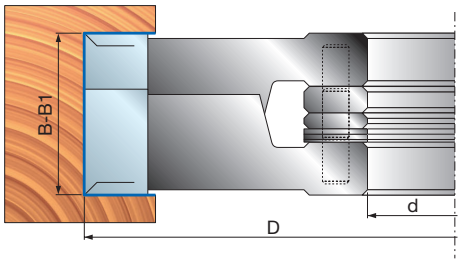

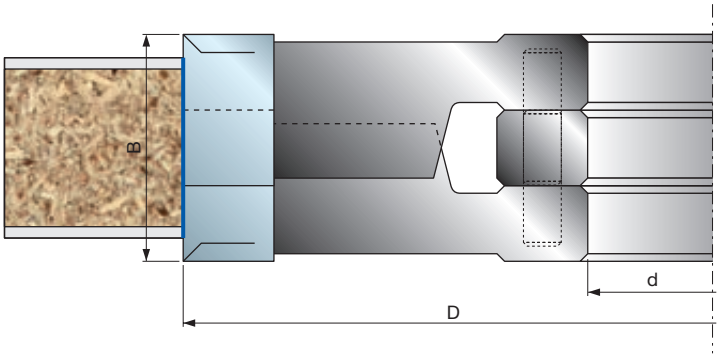
B
d
D

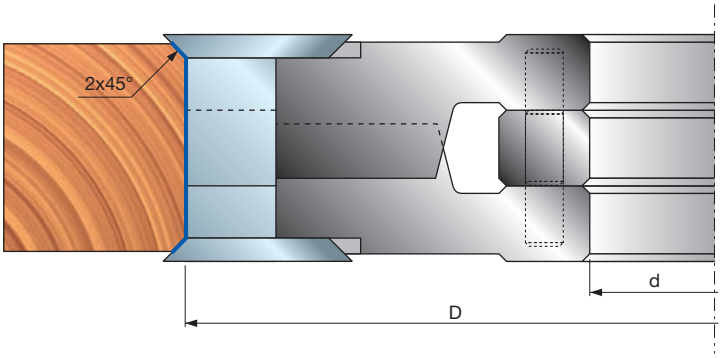
2x45°
d
D

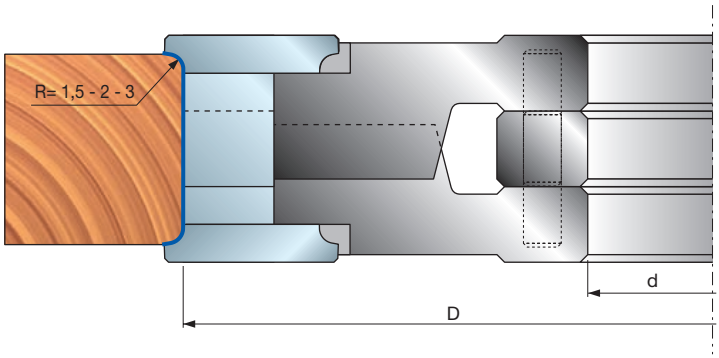
R= 1,5 - 2 - 3
d
D

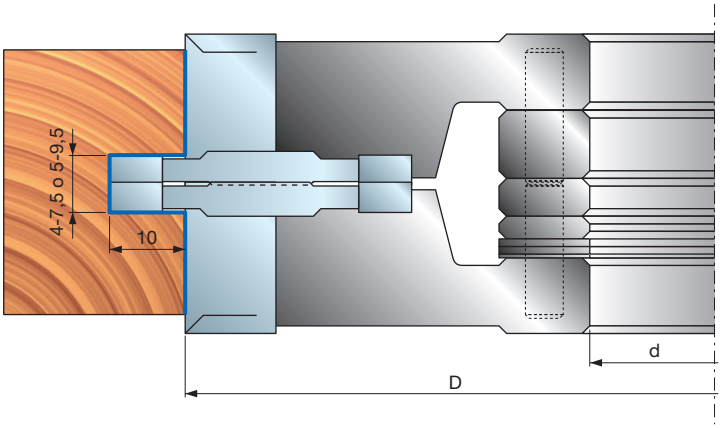
4-7,5 o 5-9,5
10
d
D

T199M

带有转位刀片的多用途边槽盘铣刀套装



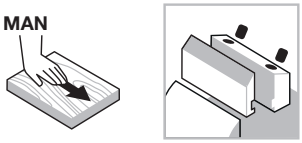

手动进料

夹紧系统



钢制刀体



软木



硬木



平刨加工



修边加工

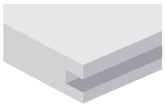

铣槽加工

Shear Angle TECHNOLOGY

机器：
铣床，全自动直通式进料设备。

材料：
软木和硬木。

应用：
刨削、修边和铣槽。

技术信息：
带交变面角的可转位刀片式刀具套装。
- 刀具带有可装配倒角刀块、圆弧倒角刀块和铣槽刀块 (不包含) 的刀槽。
- 钢制刀体。
- 不可进行扩孔加工。

D 毫米	B-B1 毫米	d 毫米	Z	V	最高转速 转速	锐无敌代码	商品编号
140	30,4-59	30	2+2	2+2	9.600	**T199M GA3**	F03FC20624
140	30,4-59	32	2+2	2+2	9.600	**T199M GD3**	F03FC24474
140	30,4-59	35	2+2	2+2	9.600	**T199M GB3**	F03FC20625
140	30,4-59	40	2+2	2+2	9.600	**T199M GC3**	F03FC20626
140	30,4-59	50	2+2	2+2	9.600	**T199M GE3**	F03FC25267

	配件	尺寸 毫米	锐无敌代码	商品编号
	刀片	30 x 12 x 1,5	**CG08MEA310**	F03FH02906
	楔块	12,3 x 26 x 8	**CN01MD GA9**	F03FC01263
	楔块	12,3 x 26 x 8	**CN01MS GA9**	F03FC01266
	螺丝	M5 x 8	**VT05M AA9**	F03FA04444
	清根刀片	14 x 14 x 2	**RG01MAA310**	F03FH03034
	螺丝	M8 x 16	**VT03M AA9**	F03FA04435
	艾伦内六角扳手	4	**CB03M BA9**	F03FA00163
	艾伦内六角扳手	5	**CB03M EA9**	F03FA00169
	内六角扳手	T20	**CB03M CC9**	F03FA00167
GA3	垫片套装	50 x 30 x 30	**AN03M AC9**	F03FC00446
GB3	垫片套装	55 x 30 x 35	**AN03M BC9**	F03FC00456
GC3	垫片套装	60 x 30 x 40	**AN03M CC9**	F03FC00467
GD3	垫片套装	52 x 30 x 32	**AN03M DC9**	F03FC00475

10 个一组的垫片套装： 厚度：0.1 - 0.2 - 0.3 - 0.5 - 1 - 2 - 3 - 6 - 8 - 10 毫米

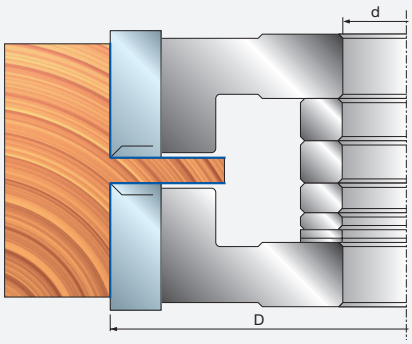

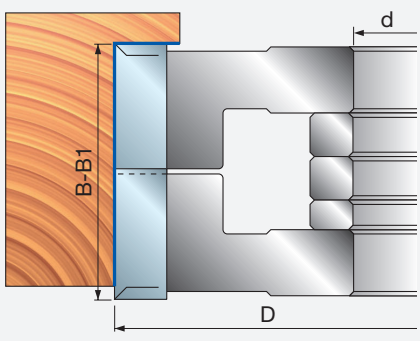

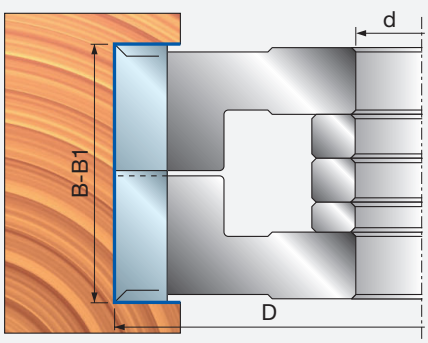

TP48M 适用于门套的 ISOprofil 铣刀



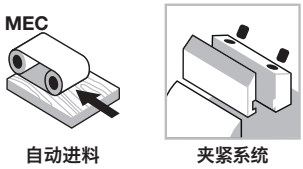

自动进料

夹紧系统



钢制刀体



软木



硬木



修边加工

刀具适用于门套实木侧柱板的台阶面加工。

D 毫米	B 毫米	d 毫米	Z	最高转速 转速	锐无敌代码	商品编号
176	23,5	35	2	8.000	**TP48M AB3**	F03F664005
176	23,5	50	2	8.000	**TP48M AD3**	F03FC25547

	配件	尺寸 毫米	锐无敌代码	商品编号
	刀片	24 x 24 x 3	**CP48MAA301**	F03FC24310
	定位板	22 x 1,7 x 6,5	**VT18M GA9**	F03FA04488
	螺丝	M5 x 8	**VT05M AA9**	F03FA04444
	螺丝	M10 x 16	**2616M EE9**	F03FA07426
	楔块	28 x 9,5 x 8	**CN03M BB9**	F03FA00585
	螺丝	M8 x 22	**VT19M BB9**	F03FA04493
	艾伦内六角扳手	4	**CB03M BA9**	F03FA00163
	艾伦内六角扳手	5	**CB03M EA9**	F03FA00169
	内六角扳手	T9	**CB03M CA9**	F03FA00165

可装配于刀槽的配件 (需单独订购):

	配件	尺寸 毫米	锐无敌代码	商品编号
	圆弧倒角刀块	22 x 16 x 5 R=1,5	**IG52MAB305**	F03FH03023
	圆弧倒角刀块	22 x 16 x 5 R=2	**IG52MAC305**	F03FH03024
	圆弧倒角刀块	22 x 16 x 5 R=3	**IG52MAE305**	F03FH03025
	平面倒角刀块	22 x 16 x 5 45°	**IG51MBA305**	F03FH03022
	刀块垫片	13,6 x 0,1 x 7	**ST07M 019**	F03FA13619
	铣槽刀块	40 x 16 x 3	**IG04MDAC305**	F03FH02992
	适用于 IG51-IG52 的螺丝	M6 x 13	**VT16M AE9**	F03FC20658
	适用于 IG04MD 的螺丝	M6 x 14,5	**VT16M AA9**	F03FA04476

ISOprofil TECHNOLOGY

Performance System TECHNOLOGY

Shear Angle TECHNOLOGY

机器:
铣床，全自动直通式进料设备。

材料:
软木和硬木。

应用:
修边加工。

技术信息:
用于门框开槽的高性能刀具，前面角设计能够保证获得理想的阶梯面，切削深度可达 65 毫米。
- 圆弧倒角和平面倒角刀块可提供各种阶梯拐角解决方案。
- 钢制刀体。
- 不可进行扩孔加工。
- 刀块需单独订购。



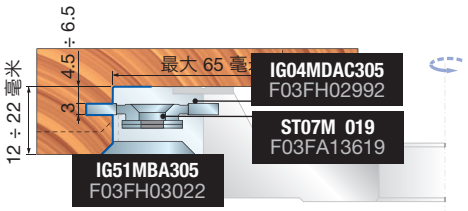

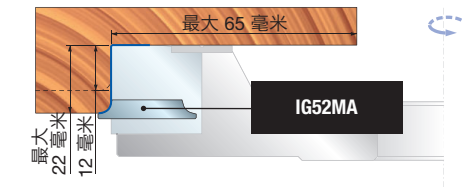

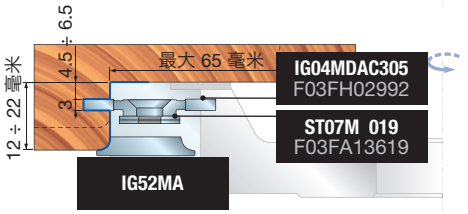

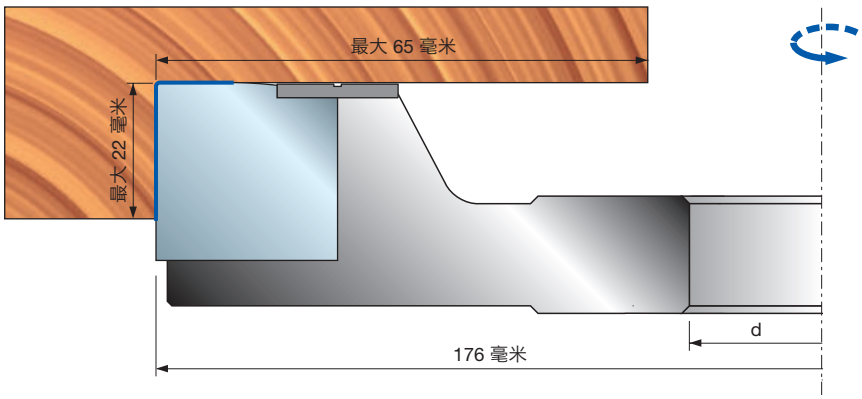

指接加工



TW23M - TW20M 指接铣刀



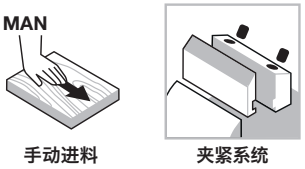

手动进料

夹紧系统


合金刀体


软木


硬木

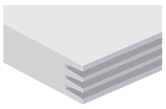
指接加工

Performance System TECHNOLOGY

机器:
单轴铣和手动进料机床。

材料:
软木和硬木。

应用:
指接加工。

技术信息:
用于顺纹加工短工件的高性能刀具。
- 两种不同形状的刀片安装在刀具上，能够实现接近 90° 边缘的理想指接加工。
- 最大切割厚度可达 62.5 毫米。
- 轻质铝合金刀体。
- 不可进行扩孔加工。

D 毫米	B 毫米	d 毫米	Z	最高转速 转速	锐无敌代码	商品编号
140	70	30	4	9.600	**TW20M BA3**	F03FC22727
140	70	32	4	9.600	**TW20M BG3**	F03F676528
140	70	35	4	9.600	**TW20M BF3**	F03FC20564
140	70	50	4	9.600	**TW20M BD3**	F03FC25548
140	70	30	2	9.600	**TW23M BE3**	F03FC24404
140	70	32	2	9.600	**TW23M BG3**	F03F668303
140	70	35	2	9.600	**TW23M BF3**	F03FC20567
140	70	50	2	9.600	**TW23M BD3**	F03FC25549

	配件	尺寸 毫米	锐无敌代码	商品编号
	刀片	70 x 25 x 3	**CW20MABA301**	F03FC24124
	刀片	70 x 25 x 3	**CW20MBBA301**	F03FC24125
	楔块	68 x 19 x 8	**CN11M C660A**	F03FC01354
	螺丝	M10 x 18	**VT03M CC9**	F03FA04438
	螺丝	M5 x 8	**VT05M AA9**	F03FA04444
	定位板	22 x 1,7 x 6,5	**VT18M GB9**	F03FA04489
	艾伦内六角扳手	5	**CB03M EA9**	F03FA00169
TW20M BA3 TW23M BE3	垫片	50 x 2,5 x 30	**AN20M AI9**	F03FC00552
TW20M BF3 TW23M BF3	垫片	55 x 2,5 x 35	**AN20M BI9**	F03FC00553
TW20M BG3 TW23M BG3	垫片	52 x 2,5 x 32	**AN20M EI9**	F03FC24411

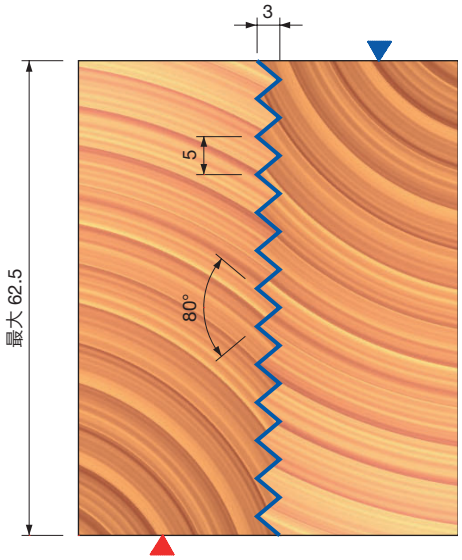

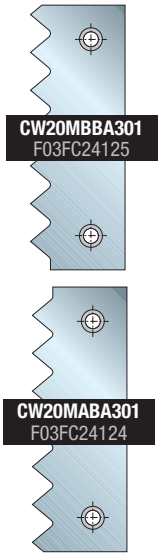

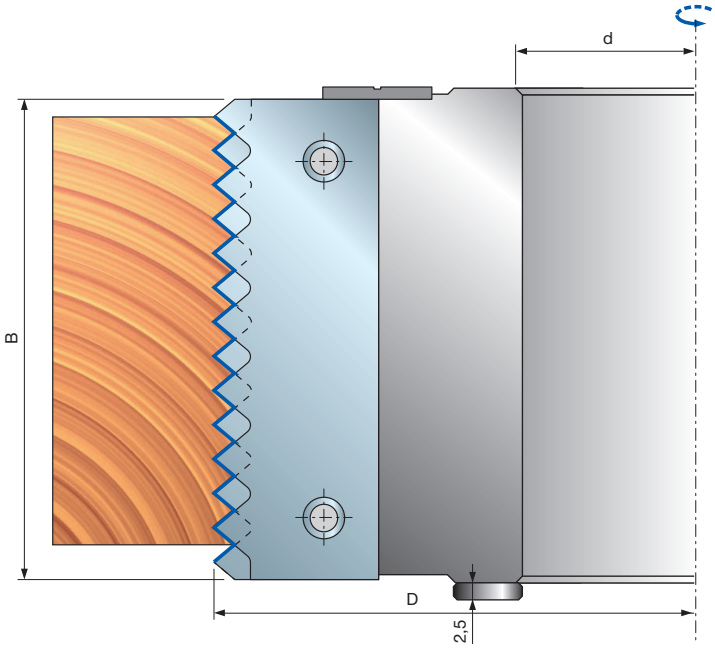

TW22M 指接铣刀





手动进料

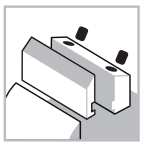
夹紧系统


合金刀体


软木


硬木

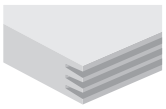
指接加工

Performance System TECHNOLOGY

机器:
单轴铣和手动进料机床。

材料:
软木和硬木。

应用:
指接加工。

技术信息:
用于顺纹加工短工件的高性能刀具。
- 两种不同形状的刀片安装在刀具上，能够实现接近 90° 边缘的理想指接加工。
- 最大切割厚度可达 70 毫米。
- 轻质铝合金刀体。
- 不可进行扩孔加工。

D 毫米	B 毫米	d 毫米	Z	V	最高转速 转速	锐无敌代码	商品编号
140	80	30	4	-	9.600	**TW22M BA3**	F03FC23047
140	80	32	4	-	9.600	**TW22M BG3**	F03FC24406
140	80	35	4	-	9.600	**TW22M BB3**	F03FC20566
140	80	50	4	2	9.600	**TW22M BD3**	F03FC24941

	配件	尺寸 毫米	锐无敌代码	商品编号
	刀片	80 x 29 x 3	**CW22MAAA301**	F03FC24126
	刀片	80 x 29 x 3	**CW22MBAA301**	F03FC24127
	楔块	76 x 24 x 8	**CN13M AG9**	F03FC01388
	螺丝	M10 x 18	**VT03M CC9**	F03FA04438
	螺丝	M5 x 8	**VT05M AA9**	F03FA04444
	定位板	22 x 1,7 x 6,5	**VT18M GB9**	F03FA04489
	艾伦内六角扳手	5	**CB03M EA9**	F03FA00169
TW22M BA3	垫片	50 x 2,5 x 30	**AN20M AI9**	F03FC00552
TW22M BG3	垫片	52 x 2,5 x 32	**AN20M EI9**	F03FC24411
TW22M BB3	垫片	55 x 2,5 x 35	**AN20M BI9**	F03FC00553

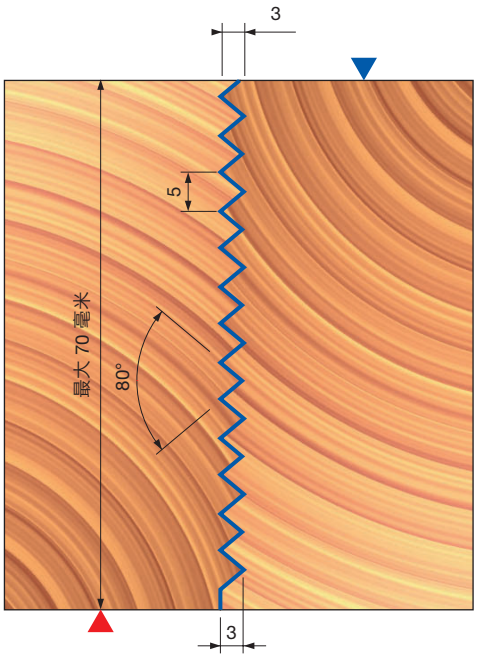

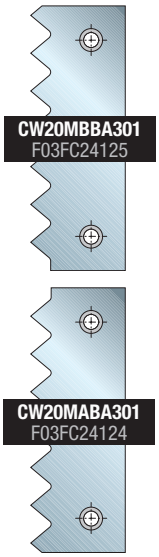

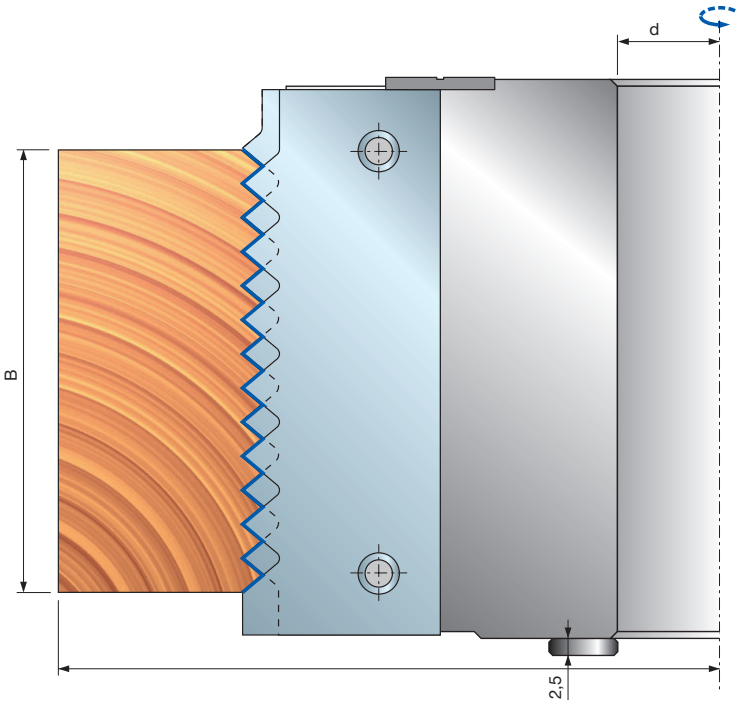

应用示例

图 1 廓形

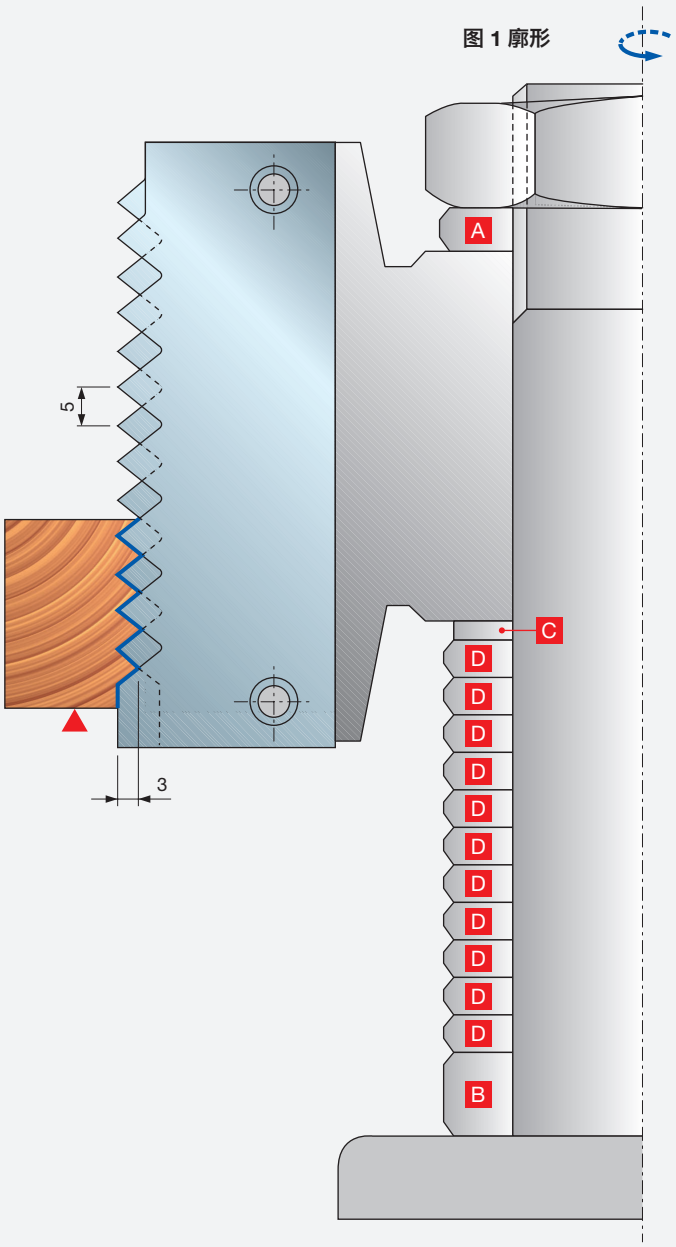

图 2 榫形

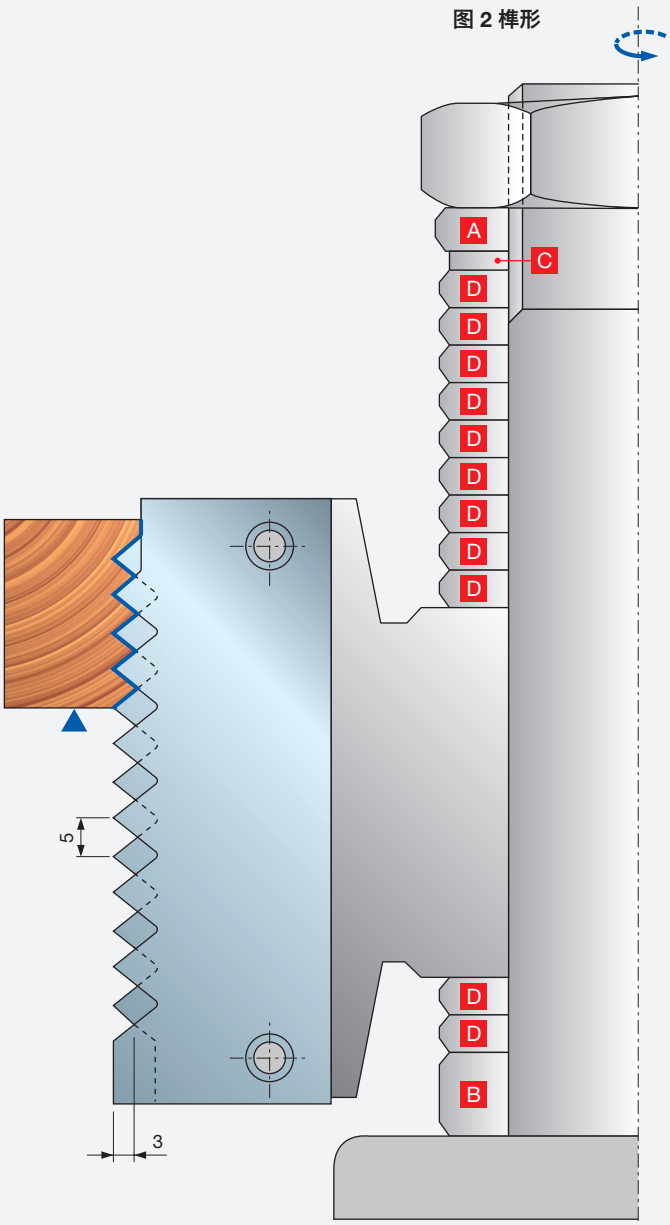

1: 要制作该廓形，将垫片 “C” 和 “D” 全部插入图 1 所示的刀具下方。
2: 要制作反廓形，拆下垫片 “C” 和未使用齿数数量相当的垫片 “D”，将其置于图 2 所示的刀具上方。在上述示例中，有 9 个锯齿未使用 (图 1)，因此，将 9 个垫片 “D” 与垫片 “C” 一同拆下，并置于刀具 (图 2) 的上方。

- 垫片 “A-B”：随机床提供。
- 垫片 “C”：2.5 毫米厚，是齿距的 1/2，用于刀具的精确定位，以加工反廓形。
- 垫片 “D”：5 毫米厚 (与齿距相等)，根据需要提供；代码：**AN04M BB9**。

TW01M 指接铣刀



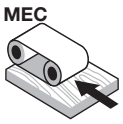

自动进料

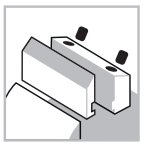
夹紧系统


钢制刀体


软木


硬木

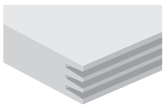
指接加工

Performance System TECHNOLOGY

机器:
铣床，全自动直通式进料设备。

材料:
软木和硬木。

应用:
指接加工。

技术信息:
高性能刀具，可使用同一刀体生产不同的指接廓形。
- 可通过指拧螺旋机构调节指接类型 (紧、正常、松)。
- 用于顺纹和横纹加工短工件的刀具。
- 产品不包含刀片和支撑板。
- 钢制刀体。
- 不可进行扩孔加工。

D 毫米	B 毫米	d 毫米	Z	最高转速 转速	锐无敌代码	商品编号
150	55	35	4	9.600	**TW01M AB3**	F03FC20555

	配件	尺寸 毫米	锐无敌代码	商品编号
	楔块	53 x 19 x 8,5	**CN11M C510A**	F03FC24405
	螺丝	M10 x 18	**VT03M CC9**	F03FA04438
	螺丝	M5 x 8	**VT08M AC9**	F03FC20652
	定位板	22 x 1,7 x 6,5	**VT18M GB9**	F03FA04489
	螺丝	M5 x 8	**VT05M AA9**	F03FA04444
	螺丝	M4 x 6	**2602M CE9**	F03FA07349
	螺丝	M3 x 8	**2607M AB9**	F03F010001
	艾伦内六角扳手	5	**CB03M EA9**	F03FA00169

订购示例

产品	商品编号	尺寸 毫米	数量 件数
TW01M AB3	F03FC20555	150 x 55 x 35 Z4	**1**
CW10MAA301	F03FC24120	55 x 29 x 3	**4**
SD02M AB9	F03FC18894	55 x 27 x 5,5	**4**

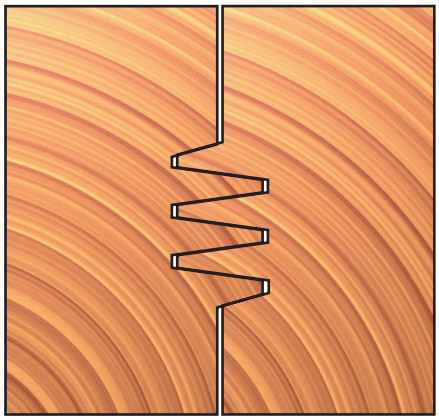

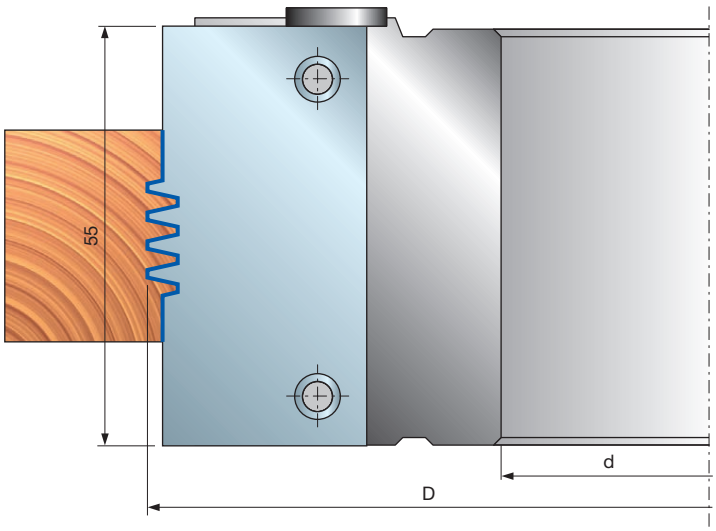

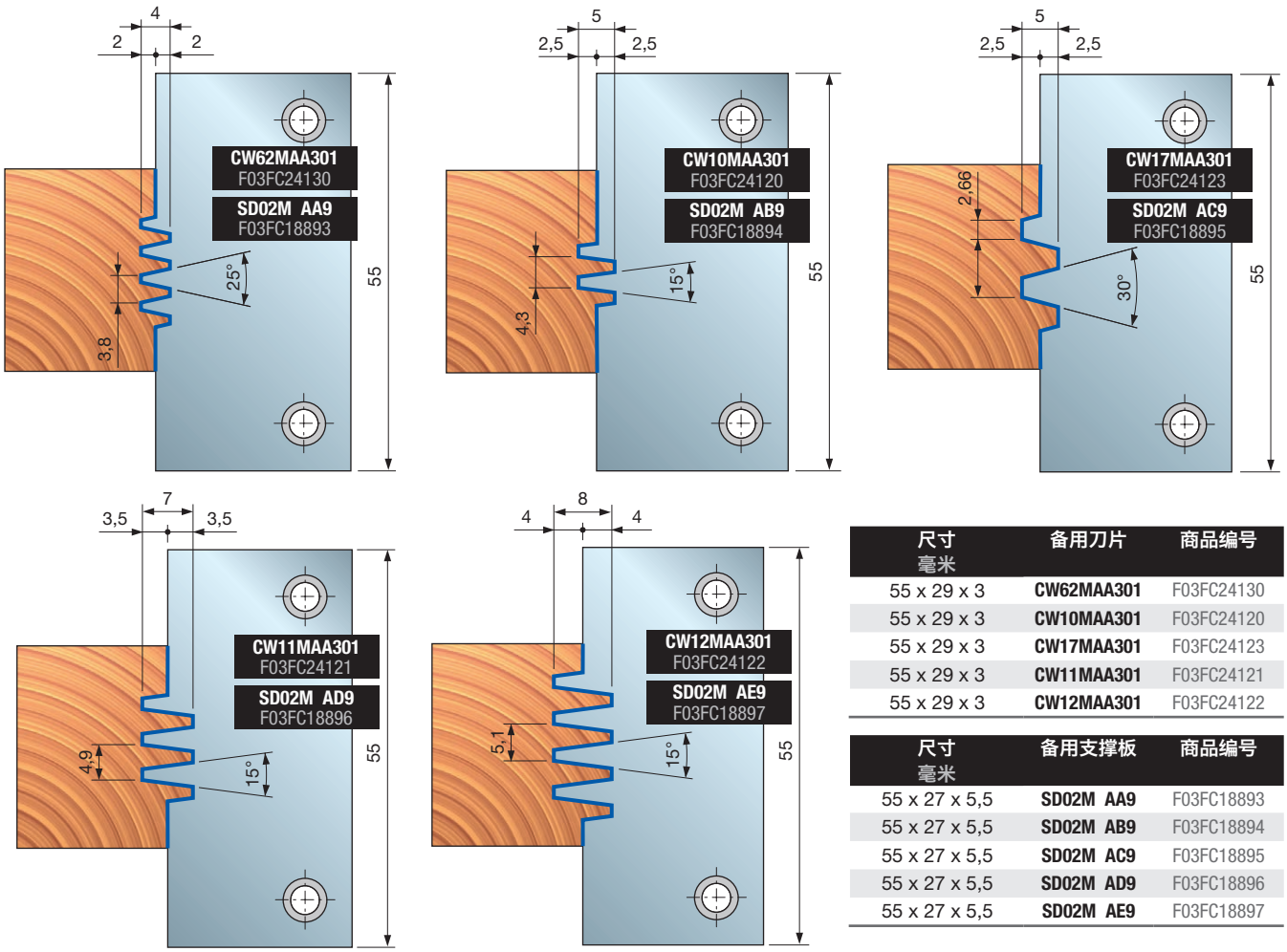

尺寸 毫米	备用刀片	商品编号
55 x 29 x 3	**CW62MAA301**	F03FC24130
55 x 29 x 3	**CW10MAA301**	F03FC24120
55 x 29 x 3	**CW17MAA301**	F03FC24123
55 x 29 x 3	**CW11MAA301**	F03FC24121
55 x 29 x 3	**CW12MAA301**	F03FC24122

尺寸 毫米	备用支撑板	商品编号
55 x 27 x 5,5	**SD02M AA9**	F03FC18893
55 x 27 x 5,5	**SD02M AB9**	F03FC18894
55 x 27 x 5,5	**SD02M AC9**	F03FC18895
55 x 27 x 5,5	**SD02M AD9**	F03FC18896
55 x 27 x 5,5	**SD02M AE9**	F03FC18897

调整示例:

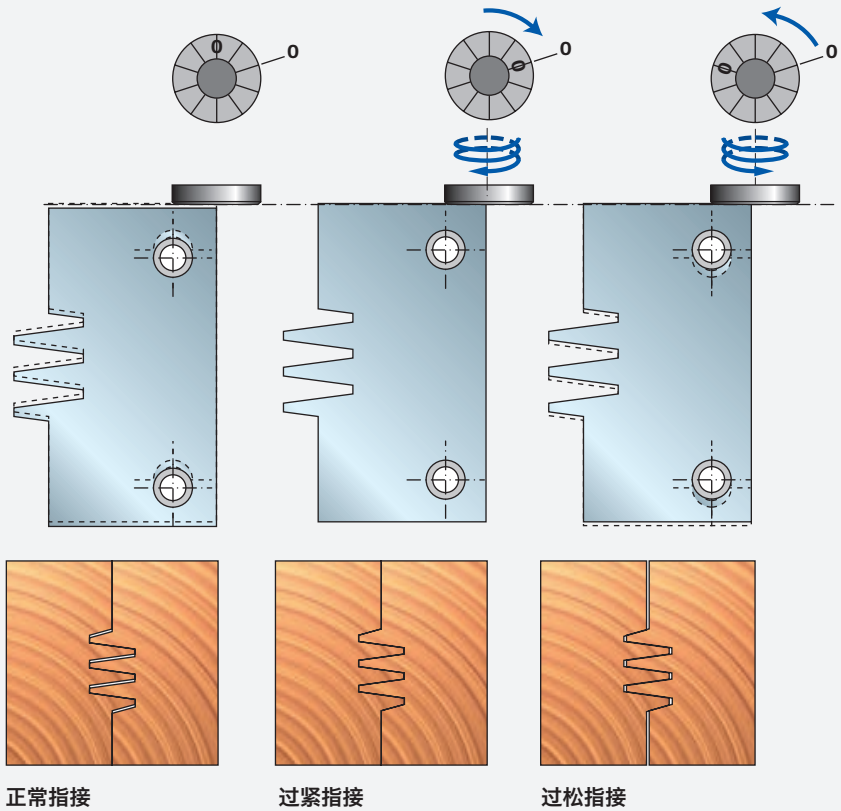

TW24M 可调节指接铣刀套装



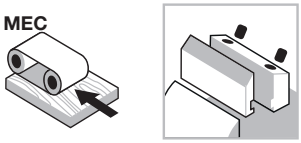

自动进料

夹紧系统



钢制刀体



软木



硬木

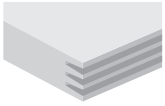

指接加工

Performance System TECHNOLOGY

机器:
铣床，全自动直通式进料设备。

材料:
软木和硬木。

应用:
指接加工。

技术信息:
用于顺纹和横纹加工短工件的可调刀具。
- 可调节范围在厚度为 40 - 70 毫米的木料。
- 铣刀随附可刃磨式硬质合金刀片和垫片。
- 钢制刀体。
- 不可进行扩孔加工。

D 毫米	B 毫米	d 毫米	Z	最高转速 转速	锐无敌代码	商品编号
150	-	30	2	9.000	**TW24M AA3**	F03FC24412
150	-	32	2	9.000	**TW24M AE3**	F03FC24413
150	-	35	2	9.000	**TW24M AB3**	F03FC20568
150	-	40	2	9.000	**TW24M AC3**	F03FC20569

	配件	尺寸 毫米	锐无敌代码	商品编号
	用于刀体 “A”	45 x 30 x 3	**CW24MAAA301**	F03FC24128
	用于刀体 “B”	45 x 30 x 3	**CW24MBAA301**	F03FC24129
	螺丝	M5 x 7 x 16	**VT08M AE9**	F03FA04457
	螺丝	M6 x 7 x 18	**VT08M AG9**	F03FC20653
	楔块	41 x 17 x 8	**CN11M B410A**	F03FC01352
	螺丝	M10 x 18	**VT03M CC9**	F03FA04438
	螺丝	M4 x 6	**2602M CE9**	F03FA07349
	艾伦内六角扳手	5	**CB03M EA9**	F03FA00169
	艾伦内六角扳手	2	**2619M BA9**	F03FA07431
AA3	垫片套装	50 x 5,8 x 30	**AN04M AC9**	F03FC00500
AB3	垫片套装	55 x 5,8 x 35	**AN04M BC9**	F03FC00502
AC3	垫片套装	60 x 5,8 x 40	**AN04M CC9**	F03FC00503
AE3	垫片套装	82 x 5,8 x 32	**AN04M EC9**	F03FC24414

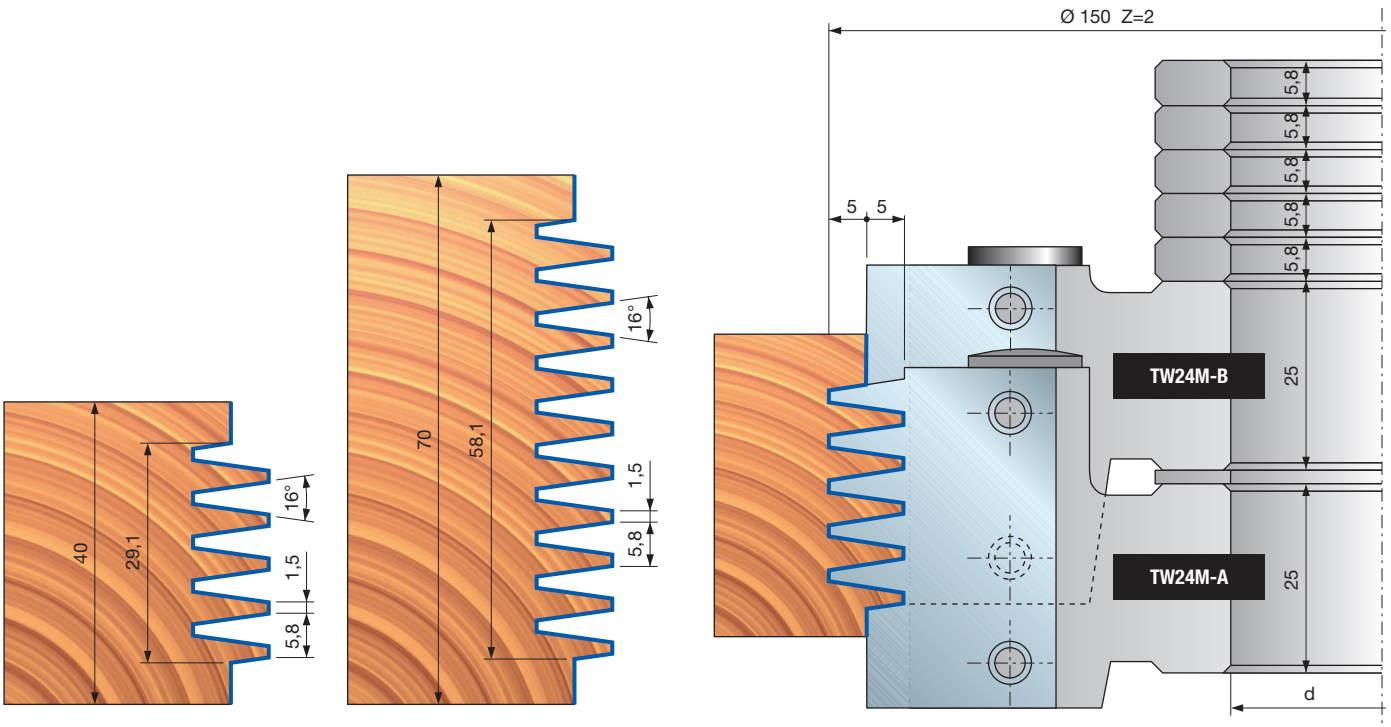

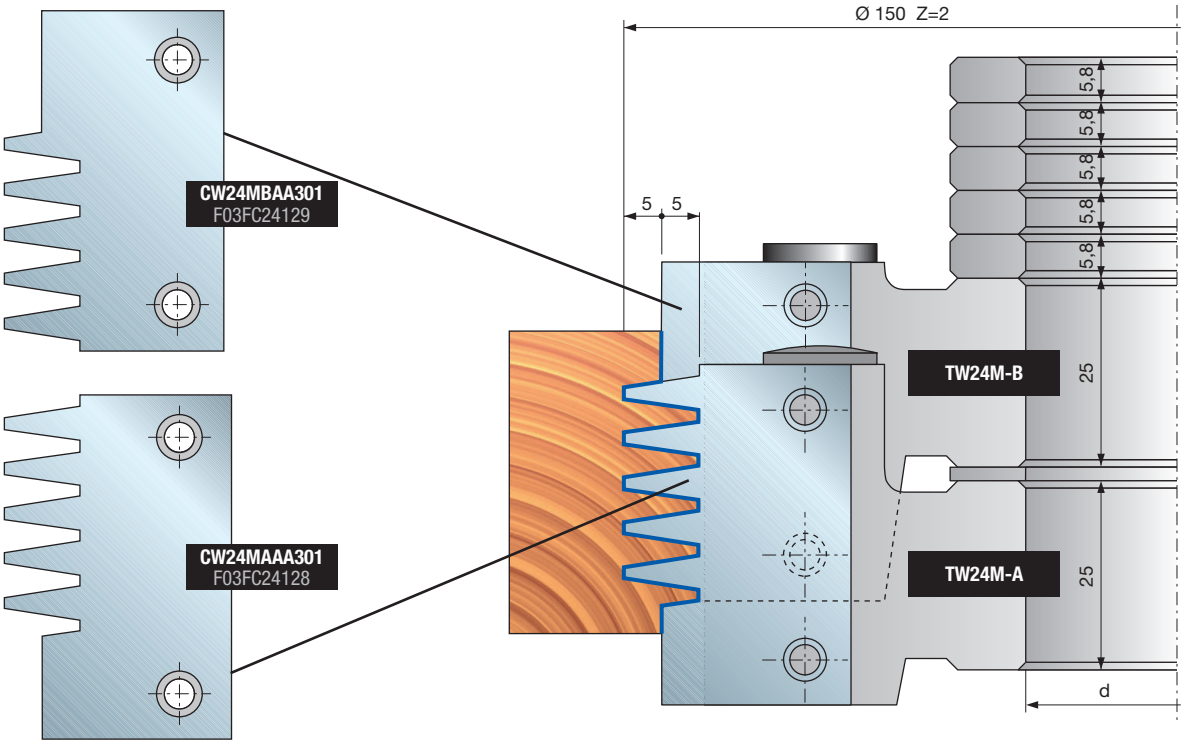

调整示例：

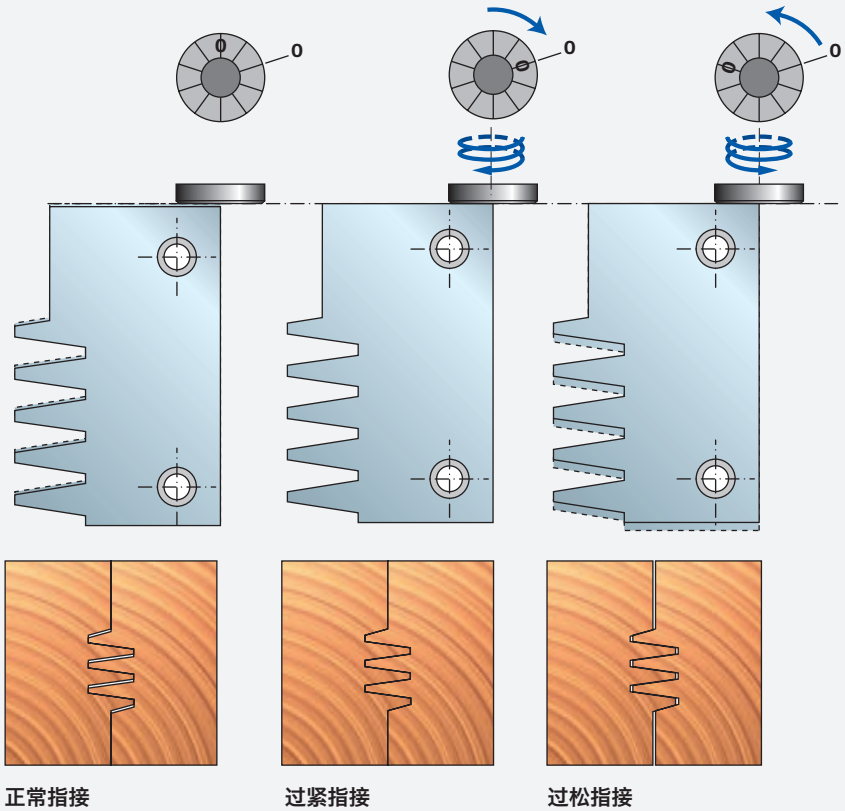

请遵循以下说明：

- 旋转调节螺钉前，必须先拧松夹紧螺钉。
- 顺时针旋转调节螺钉，螺钉的松紧度逐渐增大 (调节螺钉上的一个凹槽相当于旋转 1/10 毫米)。
- 该刀具的最佳校准值是 0:0 (调节螺钉与刀体上的值均为 “0”)。该校准值会导致过紧指接。
- 逆时针旋转调节螺钉，以拧松指接。

铣槽加工



FI22M 焊接式挖补刀具





手动进料


焊接式刀具


钢制刀体


软木


硬木

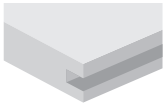
铣槽加工

机器:
木工开槽机。

材料:
软木和硬木。

应用:
铣槽。

技术信息:
刀具采用焊接式设计，带有不粘贴涂层。
- 用于修补木材上的树脂槽、裂痕、受损边缘及其他木材瑕疵。
- 钢制刀体。
- 不可进行扩孔加工。

D 毫米	B 毫米	d 毫米	Z	最高转速 转速	锐无敌代码	商品编号
100	8	22	2+2	13.300	**FI22M AB3**	F03FS00680

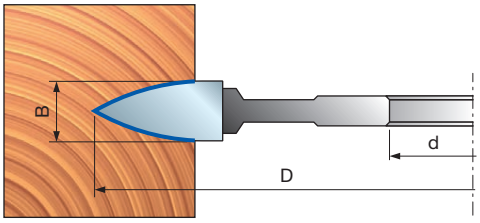

MINISPOT 商标由 LAMELLO AG 持有

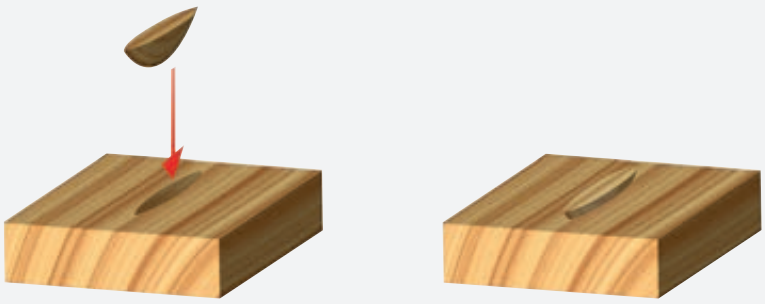



FI02M 焊接式圆饼结合槽铣刀



手动进料


焊接式刀具


钢制刀体


软木


硬木


刨花板


贴面刨花板


中密度板


贴面中密度板

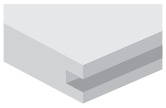
铣槽加工

Anti-kickback TECHNOLOGY

D 毫米	B 毫米	d 毫米	Z	最高转速 转速	锐无敌代码	商品编号
100	3,95	22	6	23.000	**FI02M BX3**	F03FS00656

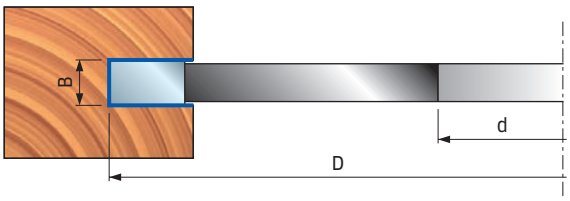

机器:
木工开槽机。

材料:
软木、硬木和木基板材。

应用:
铣槽。

技术信息:
用于角接接头的焊接式刀具，采用防反弹技术。
- 对软木及硬木 (横截或顺切)、刨花板、贴面板和中密度板进行高品质铣槽加工。
- 钢制刀体。
- 不可进行扩孔加工。

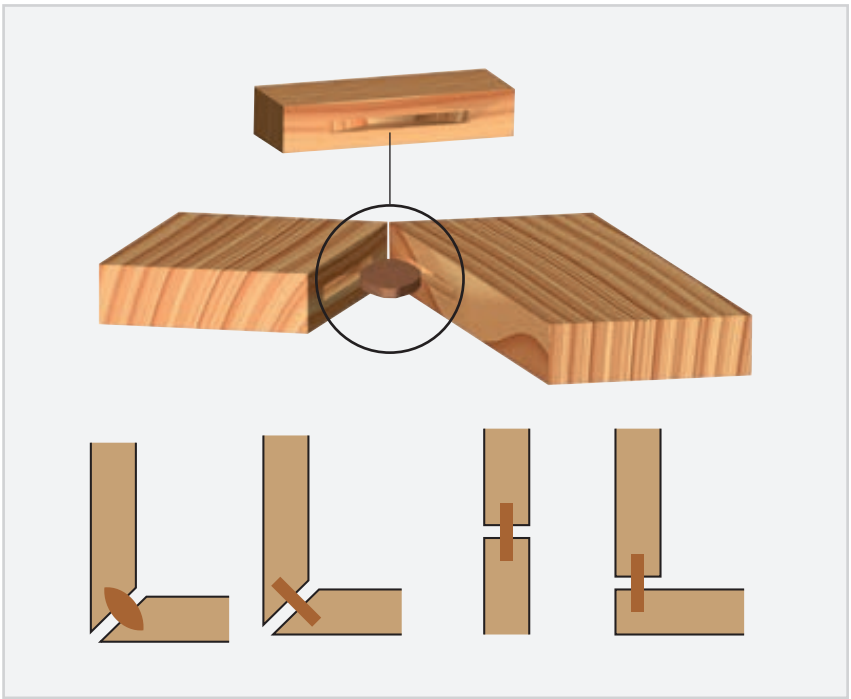

FI02M

带有清根设计的焊接式圆饼结合铣槽刀





手动进料



焊接式刀具



钢制刀体



软木



硬木



刨花板



贴面刨花板



中密度板



贴面中密度板

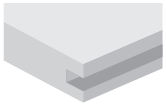

铣槽加工

Anti-kickback TECHNOLOGY

D 毫米	B 毫米	d 毫米	Z	V	最高转速 转速	锐无敌代码	商品编号
100	4	22	2	4	13.300	**FI02M BZ3**	F03FS00658

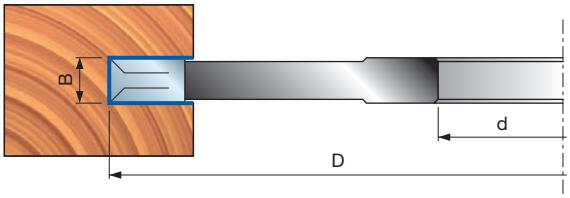

机器:
木工开槽机。

材料:
软木、硬木和木基板材。

应用:
铣槽。

技术信息:
用于交接接头的焊接式刀具。
- 对软木及硬木 (横截或顺切)、刨花板、贴面板和中密度板进行高品质铣槽加工。
- 钢制刀体。
- 不可进行扩孔加工。

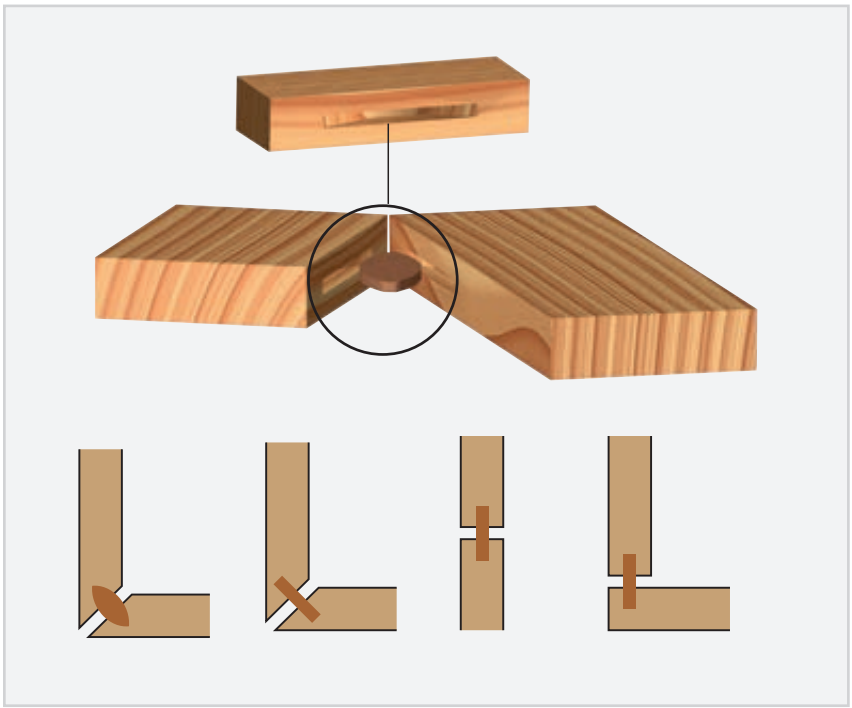

FI02M 焊接式铣槽刀



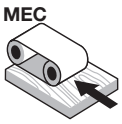

自动进料


焊接式刀具


钢制刀体


软木


硬木


刨花板


贴面刨花板


中密度板


贴面中密度板

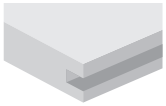
铣槽加工

机器：
铣床，全自动直通式进料设备。

材料：
软木、硬木和木基板材。

应用：
铣槽。

技术信息：
焊接式铣槽刀具，对加工软木及硬木 (横截或顺切)、刨花板、贴面板和中密度板进行高品质铣槽加工。
- 钢制刀体。
- 不可进行扩孔加工。

D 毫米	B 毫米	d 毫米	Z	最高转速 转速	锐无敌代码	商品编号
120	4	35	6	12.000	**FI02M CD3**	F03FS00659
120	6	35	6	12.000	**FI02M CI3**	F03FS00660
140	4	35	6	10.000	**FI02M FE3**	F03FS00661
140	6	35	6	10.000	**FI02M FN3**	F03FS00662
140	8	35	6	10.000	**FI02M FS3**	F03FS00663
140	10	35	6	10.000	**FI02M FY3**	F03FS00664
140	12	35	6	10.000	**FI02M GB3**	F03FC07393
140	14	35	6	10.000	**FI02M GF3**	F03FC07400
140	16	35	6	10.000	**FI02M GK3**	F03FC07406
140	18	35	6	10.000	**FI02M GN3**	F03FC07409
140	20	35	6	10.000	**FI02M GP3**	F03FC07413

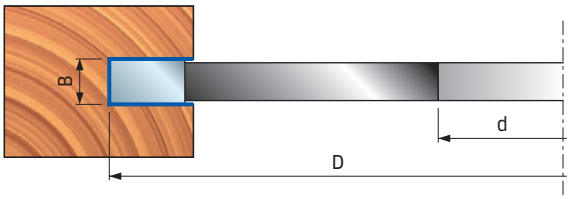

FI05M 焊接式铣槽刀



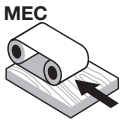

自动进料


焊接式刀具


钢制刀体


软木


硬木


刨花板


贴面刨花板


中密度板


贴面中密度板

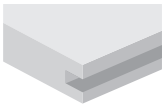
铣槽加工

机器：
铣床，全自动直通式进料设备。

材料：
硬木、软木和木质复合材料。

应用：
铣槽。

技术信息：
焊接式铣槽刀具，对加工软木及硬木 (横截或顺切)、刨花板、贴面板和中密度板进行高品质铣槽加工。
- 钢制刀体。
- 不可进行扩孔加工。

D 毫米	B 毫米	d 毫米	Z	V	最高转速 转速	锐无敌代码	商品编号
140	4	35	3	3 + 3	10.000	**FI05M EB3**	F03FC07525
140	6	35	3	3 + 3	10.000	**FI05M EH3**	F03FC07533
140	8	35	3	3 + 3	10.000	**FI05M EN3**	F03FC07539
140	10	35	3	3 + 3	10.000	**FI05M ER3**	F03FC07545

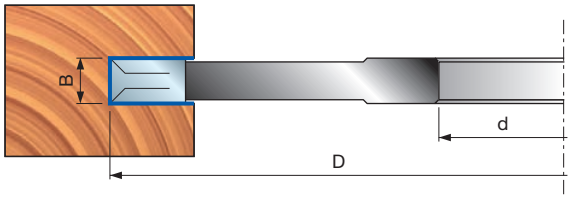

FI14M 焊接式铣槽刀



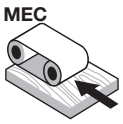

自动进料


焊接式刀具


钢制刀体


软木


硬木


刨花板


贴面刨花板


中密度板


贴面中密度板

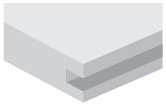
铣槽加工

Silver I.C.E. COATING

机器：
铣床，全自动直通式进料设备。

材料：
硬木、软木和木质复合材料。

应用：
铣槽。

技术信息：
焊接式铣槽刀具，对加工软木及硬木 (横截或顺切)、刨花板、贴面板和中密度板进行高品质铣槽加工。
- 钢制刀体。

D 毫米	B 毫米	d 毫米	Z	最高转速 转速	锐无敌代码	商品编号
150	1,5	30 (50)	18	14.500	**FI14M AA3**	F03FS00665
150	2	30 (50)	18	14.500	**FI14M AE3**	F03FS00667
150	2,5	30 (50)	18	14.500	**FI14M AH3**	F03FS00668
150	3	30 (50)	18	14.500	**FI14M AM3**	F03FS00669
150	4	30 (50)	18	14.500	**FI14M AR3**	F03FS00670
150	5	30 (50)	18	14.500	**FI14M AZ3**	F03FS00673
180	3	30 (50)	24	11.500	**FI14M DA3**	F03FS00677
180	4	30 (50)	24	11.500	**FI14M DC3**	F03FS00678

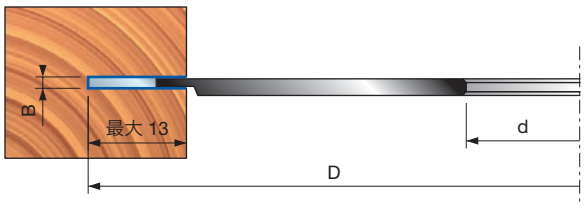

FI14M AA3
F03FS00665

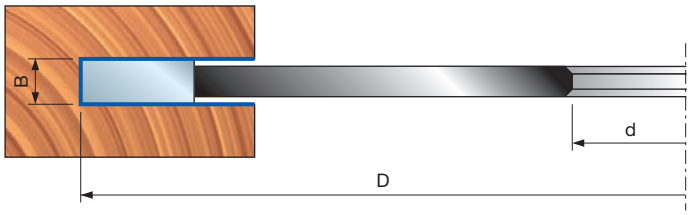



FI07M 带清根设计的可调铣槽刀

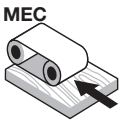

自动进料


焊接式刀具


钢制刀体


软木


硬木


刨花板


贴面刨花板


中密度板


贴面中密度板

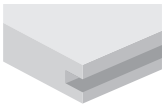
铣槽加工

机器：
铣床，全自动直通式进料设备。

材料：
硬木、软木和木质复合材料。

应用：
铣槽。

技术信息：
焊接式刀具，对加工软木及硬木 (横截或顺切)、刨花板、贴面板和中密度板进行高品质可调铣槽加工。
- 可使用垫片调节。
- 钢制刀体。
- 不可进行扩孔加工。

D 毫米	B-B1 毫米	d 毫米	Z	V	最高转速 转速	锐无敌代码	商品编号
150	3 - 5,5	35	2+2	2+2	9.000	**FI07M AB3**	F03FC07629
150	4 - 7,5	35	2+2	2+2	9.000	**FI07M AE3**	F03FC07634
150	7,5 - 14,5	35	2+2	2+2	9.000	**FI07M AL3**	F03FC07643
160	10 - 19,5	35	2+2	2+2	9.000	**FI07M BB3**	F03FC07655

切割深度

L 毫米	D 毫米
27	150
32	160

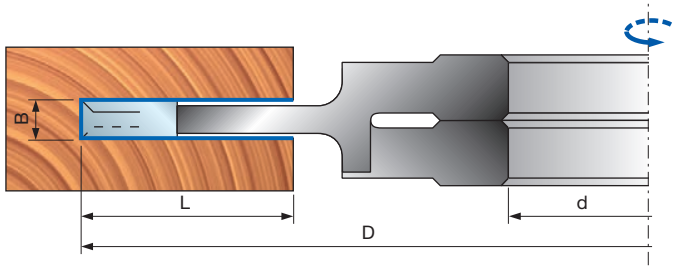



GL207M 装饰护墙板铣槽套装



手动进料


焊接式刀具


钢制刀体


软木


硬木


刨花板


贴面刨花板


中密度板


贴面中密度板

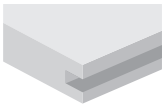
铣槽加工

Silver I.C.E. COATING

D 毫米	B-B1 毫米	d 毫米	Z	最高转速 转速	锐无敌代码	商品编号
207,1	6-22	30	34	8.500	**GL20701M**	F03FS09237

机器:
单轴铣和手动进料机床。

材料:
硬木、软木和木质复合材料。

应用:
铣槽。

技术信息:
刀具套装含 2 个刀片、5 个碎屑器，以及一套可对铣槽厚度进行精调的垫片套装 (图 1)。
• 钢制刀体。

由 16 种不同的元素组件构成，可实现 6 - 22 毫米划槽厚度 (7 毫米除外)。
元素组件中的榫销可防止组件发生旋转 (图 2)。

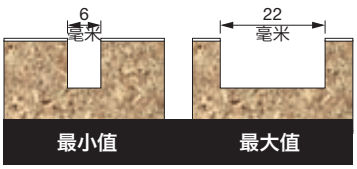

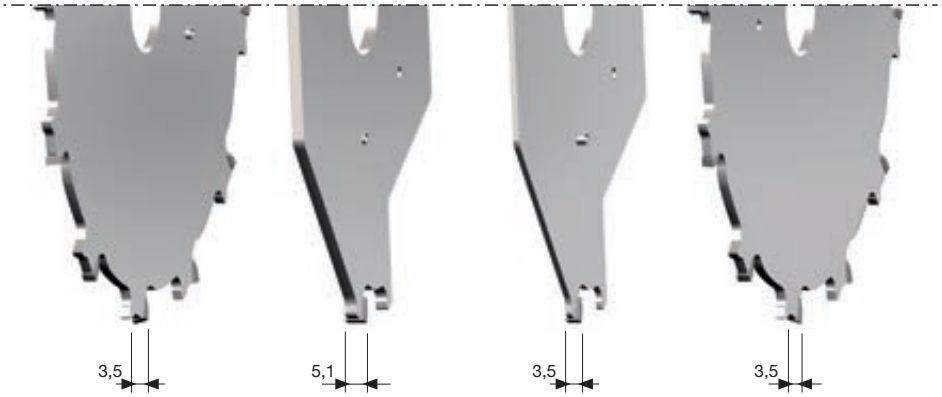

图 1



图 2

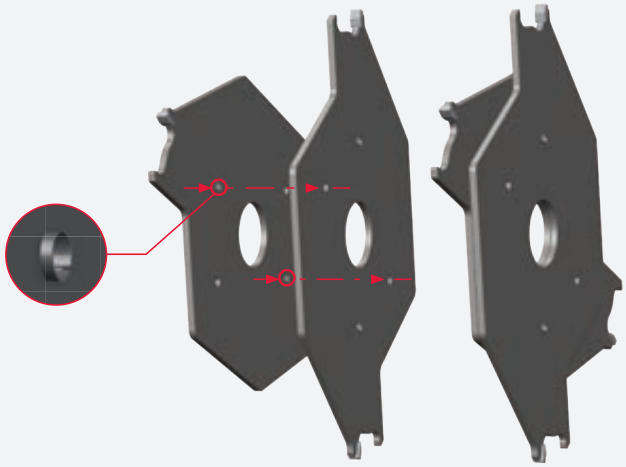



TG13M 圆饼结合槽铣刀



手动进料

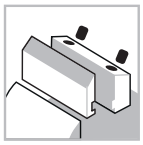
夹紧系统


钢制刀体


软木


硬木


刨花板


贴面刨花板


中密度板


贴面中密度板

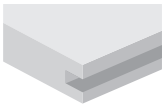
铣槽加工

机器:
木工开槽机。

材料:
硬木、软木和木质复合材料。

应用:
铣槽。

技术信息:
用于角接接头的可换刀片式铣刀。
- 适用于软木及硬木 (横截或顺切)、刨花板、贴面板和中密度板。
- 钢制刀体。
- 不可进行扩孔加工。

D 毫米	B 毫米	d 毫米	Z	V	最高转速 转速	锐无敌代码	商品编号
100	4	22	4	4	10.500	**TG13M AA3**	F03FC20271

	配件	尺寸 毫米	锐无敌代码	商品编号
	刀片	18 x 1,9 x 18	**CG03MAA310**	F03FH02876
	螺纹环	11,6 x 1,5 x 4	**VT18M BA9**	F03FA04483
	清根刀片	14 x 14 x 2	**RG01MAA310**	F03FH03034
	螺纹环	9,4 x 1,7 x 4	**VT18M DA9**	F03FA04487
	螺丝	M4 x 3,2	**VT05M BB9**	F03FA04447
	内六角扳手	T9	**CB03M CA9**	F03FA00165

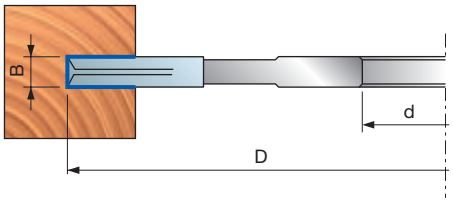

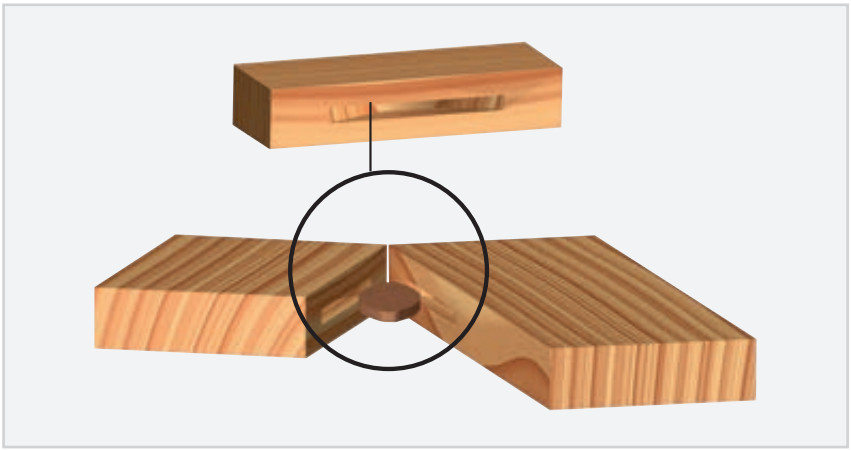

TG11M 可调节铣槽刀套装



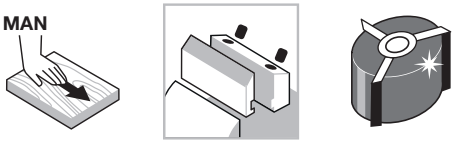

手动进料 | 夹紧系统 | 钢制刀体

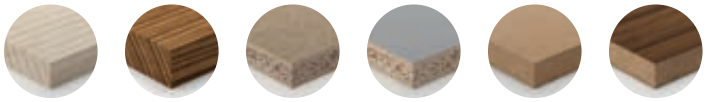

软木 | 硬木 | 刨花板 | 贴面刨花板 | 中密度板 | 贴面中密度板

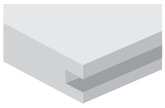

铣槽加工

机器:
单轴铣和手动进料机床。

材料:
硬木、软木和木质复合材料。

应用:
铣槽。

技术信息:
带有转位刀片和刀块的可调槽铣刀套装。
- 钢制刀体。
- 不可进行扩孔加工。

切割深度

L 毫米	D 毫米
30	160
40	200

备用垫片套装

尺寸 毫米	代码	商品编号
50 x 8 x 30	AN03M AH9	F03FC00451
50 x 4 x 30	AN03M AF9	F03FC00449
50 x 12 x 30	AN03M AI9	F03FC00452
52 x 8 x 32	AN03M GF9	F03FC24529
52 x 4 x 32	AN03M GE9	F03FC24528
52 x 12 x 32	AN03M GG9	F03FC24530
55 x 8 x 35	AN03M BH9	F03FC00461
55 x 4 x 35	AN03M BF9	F03FC00459
55 x 12 x 35	AN03M BI9	F03FC00462
60 x 8 x 40	AN11M CH9	F03FC00532
60 x 4 x 40	AN11M CF9	F03FC00531
60 x 12 x 40	AN11M CI9	F03FC00533

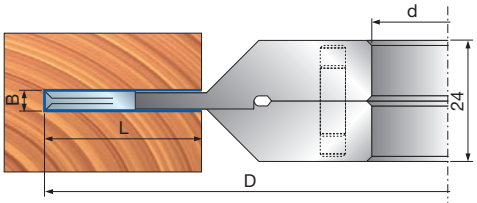

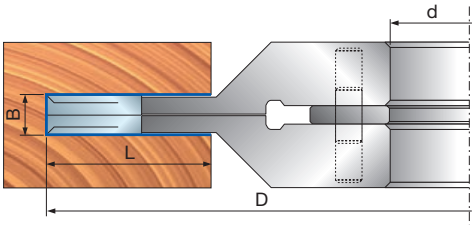

D 毫米	B-B1 毫米	d 毫米	Z	V	最高转速 转速	锐无敌代码	商品编号
160	4 - 7,5	30	4+4	2+2	8.300	TG11M AA3	F03FC20228
160	4 - 7,5	32	4+4	2+2	8.300	TG11M AE3	F03FC24417
160	4 - 7,5	35	4+4	2+2	8.300	TG11M AB3	F03FC20229
160	4 - 7,5	40	4+4	2+2	8.300	TG11M AC3	F03FC20230
160	4 - 7,5	50	4+4	2+2	8.300	TG11M AD3	F03FC20231
160	8 - 15,5	30	2+2	2+2	8.300	TG11M DA3	F03FC20232
160	8 - 15,5	32	2+2	2+2	8.300	TG11M DE3	F03FC24418
160	8 - 15,5	35	2+2	2+2	8.300	TG11M DB3	F03FC20233
160	8 - 15,5	40	2+2	2+2	8.300	TG11M DC3	F03FC20234
160	8 - 15,5	50	2+2	2+2	8.300	TG11M DD3	F03FC23206
160	12,5 - 24	30	2+2	2+2	8.300	TG11M TA3	F03FC20237
160	12,5 - 24	32	2+2	2+2	8.300	TG11M TE3	F03FC24419
160	12,5 - 24	35	2+2	2+2	8.300	TG11M TB3	F03FC20238
160	12,5 - 24	40	2+2	2+2	8.300	TG11M TC3	F03FC20239
160	12,5 - 24	50	2+2	2+2	8.300	TG11M TD3	F03FC23207
200	4 - 7,5	32	4+4	2+2	6.600	TG11M FE3	F03FC24420
200	4 - 7,5	35	4+4	2+2	6.600	TG11M FB3	F03FC20235
200	8 - 15,5	35	2+2	2+2	7.000	TG11M HB3	F03FC20236
200	12,5 - 24	35	2+2	2+2	7.000	TG11M VB3	F03FC20240
200	12,5 - 24	50	2+2	2+2	7.000	TG11M VD3	F03FC25050

	配件	尺寸 毫米	锐无敌代码	商品编号
AA3 - AB3 - AC3 AD3 - AE3 - FB3 - FE3	刀片	18 x 1,9 x 18	CG03MAA310	F03FH02876
	清根刀片	14 x 14 x 2	RG01MAA310	F03FH03034
	螺丝	M4 x 3,2	VT05M BB9	F03FA04447
	螺纹环	11,6 x 1,5 x 4	VT18M BA9	F03FA04483
	螺纹环	9,4 x 1,7 x 4	VT18M DA9	F03FA04487
	内六角扳手	T9	CB03M CA9	F03FA00165
DA3 - DB3 - DC3 DD3 - DE3 - HB3	刀片	7,6 x 12 x 1,5	CG08MAA310	F03FH02902
	楔块	15 x 7,2 x 8	CN09M DA9	F03FC01295
	清根刀片	14 x 14 x 2	RG01MAA310	F03FH03034
	螺丝	M5 x 6	VT05M AC9	F03FA04446
	螺丝	M5 x 16	VT03M BB9	F03FA04437
	螺丝	M5 x 9,5	VT08M AH9	F03FC20654
	艾伦内六角扳手	2,5	2619M CA9	F03FA07432
	内六角扳手	T20	CB03M CC9	F03FA00167
TA3 - TB3 - TC3 - TD3 - TE3 - VB3 - VD3	刀片	12 x 12 x 1,5	CG08MBA310	F03FH02903
	楔块	15 x 10 x 8	CN09M AA9	F03FC01280
	清根刀片	14 x 14 x 2	RG01MAA310	F03FH03034
	螺丝	M5 x 8	VT05M AA9	F03FA04444
	螺丝	M6 x 22	VT19M AB9	F03FA04491
	螺母	10 x 11,5 x 6	VT20M AA9	F03FA04497
	艾伦内六角扳手	3	CB03M AA9	F03FA00162
	内六角扳手	T20	CB03M CC9	F03FA00167

TG18MG 可调节铣槽刀套装



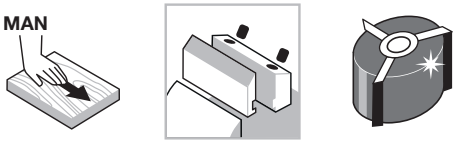

手动进料　夹紧系统　钢制刀体

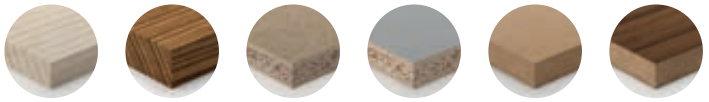

软木　硬木　刨花板　贴面刨花板　中密度板　贴面中密度板

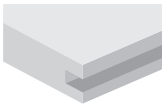

铣槽加工

机器:
单轴铣和手动进料机床。

材料:
硬木、软木和木质复合材料。

应用:
铣槽。

技术信息:
带有转位刀片和刀块的可调槽铣刀套装。
- 钢制刀体。
- 不可进行扩孔加工。

D 毫米	B-B1 毫米	d 毫米	V	最高转速 转速	锐无敌代码	商品编号
160	4-15	30	2+2	8.500	**TG18MG AA3**	F03FC24546
160	4-15	32	2+2	8.500	**TG18MG AE3**	F03FC24549
160	4-15	35	2+2	8.500	**TG18MG AB3**	F03FC24547
160	4-15	40	2+2	8.500	**TG18MG AC3**	F03FC24548
160	4-15	50	2+2	8.500	**TG18MG AD3**	F03FC25051
160	8-23	30	2+2	8.500	**TG18MG DA3**	F03FC24550
160	8-23	32	2+2	8.500	**TG18MG DE3**	F03FC24553
160	8-23	35	2+2	8.500	**TG18MG DB3**	F03FC24551
160	8-23	40	2+2	8.500	**TG18MG DC3**	F03FC24552
160	8-23	50	2+2	8.500	**TG18MG DD3**	F03FC25052
160	12,5-31,5	30	2+2	8.500	**TG18MG TA3**	F03FC24554
160	12,5-31,5	32	2+2	8.500	**TG18MG TE3**	F03FC24557
160	12,5-31,5	35	2+2	8.500	**TG18MG TB3**	F03FC24555
160	12,5-31,5	40	2+2	8.500	**TG18MG TC3**	F03FC24556
160	12,5-31,5	50	2+2	8.500	**TG18MG TD3**	F03FC25053

	配件	尺寸 毫米	锐无敌代码	商品编号
	刀片	7,6 x 12 x 1,5	**CG08MAA310**	F03FH02902
	楔块	15 x 7,2 x 8	**CN09M DA9**	F03FC01295
	螺丝	M5 x 16	**VT03M BB9**	F03FA04437
	清根刀片	14 x 14 x 2	**RG01MAA310**	F03FH03034
	螺丝	M5 x 9,5	**VT08M AH9**	F03FC20654
AA3 - AB3 AC3 - AE3	刀片	18 x 1,9 x 18	**CG03MAA310**	F03FH02876
	螺丝	M4 x 3,2	**VT05M BB9**	F03FA04447
	螺纹环	11,6 x 1,5 x 4	**VT18M BA9**	F03FA04483
	螺纹环	9,4 x 1,7 x 4	**VT18M DA9**	F03FA04487
	内六角扳手	T9	**CB03M CA9**	F03FA00165
DA3 - DB3 DC3 - DE3	螺丝	M5 x 8	**VT05M AA9**	F03FA04444
	内六角扳手	T20	**CB03M CC9**	F03FA00167
TA3 - TB3 TC3 - TE3	刀片	12 x 12 x 1,5	**CG08MBA310**	F03FH02903
	楔块	15 x 10 x 8	**CN09M AA9**	F03FC01280
	螺丝	M5 x 8	**VT05M AA9**	F03FA04444
	螺丝	M6 x 22	**VT19M AB9**	F03FA04491
	螺母	10 x 11,5 x 6	**VT20M AA9**	F03FA04497
	艾伦内六角扳手	3	**CB03M AA9**	F03FA00162
	内六角扳手	T20	**CB03M CC9**	F03FA00167

TG18MG 可调节铣槽刀套装

	配件	尺寸 毫米	锐无敌代码	商品编号
	垫片套装	50 x 7,6 x 30	**AN03M AN9**	F03FC24566
	垫片套装	52 x 7,6 x 32	**AN03M GH9**	F03FC24569
	垫片套装	55 x 7,6 x 35	**AN03M BQ9**	F03FC24567
	垫片套装	55 x 7,6 x 40	**AN11M CL9**	F03FC24568
	垫片套装	50 x 11,6 x 30	**AN03M AO9**	F03FC24570
	垫片套装	52 x 11,6 x 32	**AN03M GI9**	F03FC24573
	垫片套装	55 x 11,6 x 35	**AN03M BR9**	F03FC24571
	垫片套装	55 x 11,6 x 40	**AN11M CM9**	F03FC24572
	垫片套装	50 x 15,6 x 30	**AN03M AP9**	F03FC24574
	垫片套装	52 x 15,6 x 32	**AN03M GL9**	F03FC24577
	垫片套装	55 x 15,6 x 35	**AN03M BS9**	F03FC24575
	垫片套装	55 x 15,6 x 40	**AN11M CN9**	F03FC24576

廓形示例

TG18MG
AA3 - AE3 - AB3 - AC3

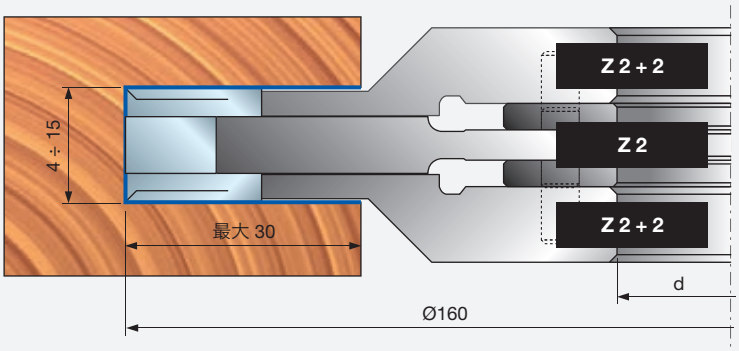

TG18MG
DA3 - DE3 - DB3 - DC3

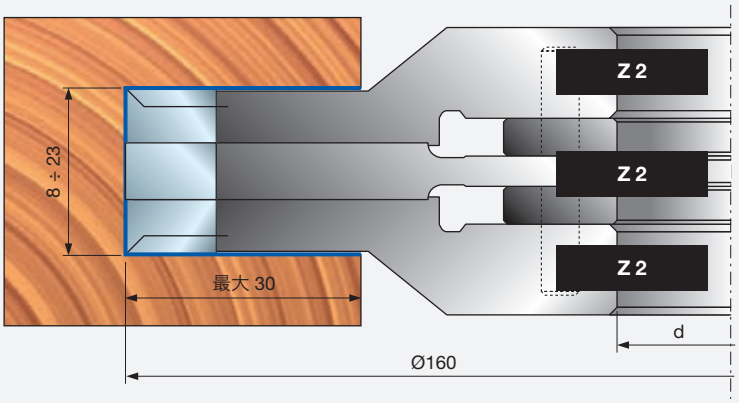

TG18MG
TA3 - TE3 - TB3 - TC3

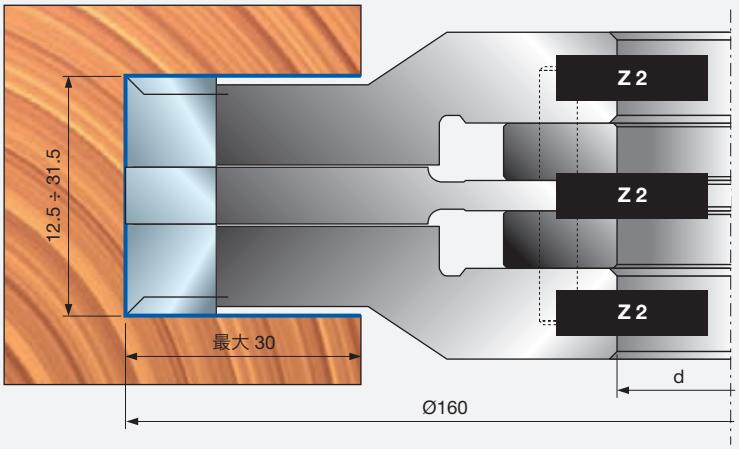

廓形加工





T135M - TG35M 带转位刀片的后成型盘铣刀套装

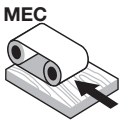

自动进料

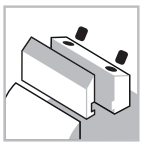
夹紧系统


钢制刀体


软木


硬木


刨花板


贴面刨花板


中密度板


贴面中密度板

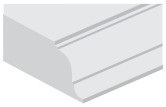
廓形加工

机器:
铣床，全自动直通式进料设备。

材料:
硬木、软木和木质复合材料。

应用:
廓形加工。

技术信息:
配备转位刀片，适用于加工硬木、三聚氰胺贴面板、胶合板、双贴面板材和中密度板。
- 加工工件的厚度和廓形可调。
- 钢制刀体。
- 不可进行扩孔加工。
- 不含成型刀片。
- 垫片系列 (产品 AN03M CC9 - 需单独订购)，厚度如下:
  0.1 - 0.2 - 0.3 - 0.5 - 1 - 2 - 3 - 6 - 8 - 10 毫米。

用于圆弧倒角加工的刀片

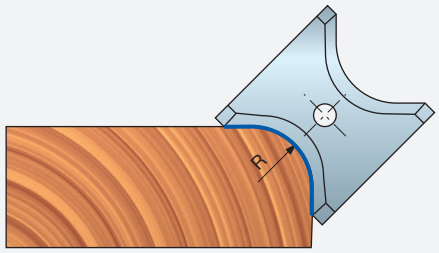

用于斜切加工的刀片

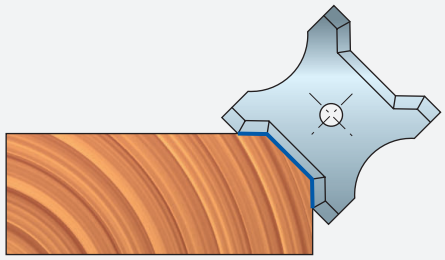

用于铣削加工的 T135M

D 毫米	B 毫米	d 毫米	Z	最高转速 转速	锐无敌代码	商品编号
125	30	40	3	10.300	**T135M AC3**	F03FC20580
125	50	40	3	10.300	**T135M BC3**	F03FC20581

	配件	尺寸 毫米	锐无敌代码	商品编号
	螺丝	M10 x 22	**VT19M MA9**	F03FA04496
	螺母	15 x 13,3 x M10	**VT20M MA9**	F03FC20670
	艾伦内六角扳手	5	**CB03M EA9**	F03FA00169
AC3	刀片	30 x 12 x 1,5	**CG08MEA310**	F03FH02906
AC3	楔块	15 x 26 x 8	**CN09M AD9**	F03FC01283
BC3	刀片	50 x 12 x 1,5	**CG08MFA310**	F03FH02907
BC3	楔块	15 x 46 x 8	**CN09M AP9**	F03FC01290

用于圆弧倒角加工的 TG35MD - TG35MS

D 毫米	B 毫米	d 毫米	Z	最高转速 转速	锐无敌代码	商品编号
140	13	40	3	10.300	**TG35MD EC3**	F03FC20280
148,6	20	40	3	10.300	**TG35MD CC3**	F03FC20278
156,2	26	40	3	10.300	**TG35MD DC3**	F03FC20279
140	13	40	3	10.300	**TG35MS EC3**	F03FC20283
148,6	20	40	3	10.300	**TG35MS CC3**	F03FC20281
156,2	26	40	3	10.300	**TG35MS DC3**	F03FC20282

	配件	尺寸 毫米	锐无敌代码	商品编号
EC3	楔块	12 x 11 x 8	**CN21M AC9**	F03FC01408
EC3	螺丝	M6 x 22	**VT19M AB9**	F03FA04491
EC3	螺母	10 x 11,5 x 6	**VT20M AA9**	F03FA04497
EC3	艾伦内六角扳手	3	**CB03M AA9**	F03FA00162
CC3	楔块	18 x 18 x 8	**CN21M AA9**	F03FC01406
CC3	螺丝	M10 x 22	**VT19M MA9**	F03FA04496
CC3	螺母	15 x 13,3 x M10	**VT20M MA9**	F03FC20670
CC3	艾伦内六角扳手	5	**CB03M EA9**	F03FA00169
CC3	螺丝	M5 x 7 x 16	**VT08M AE9**	F03FA04457
DC3	楔块	18 x 24 x 8	**CN21M AB9**	F03FC01407
DC3	螺丝	M10 x 22	**VT19M MA9**	F03FA04496
DC3	螺母	15 x 13,3 x M10	**VT20M MA9**	F03FC20670
DC3	艾伦内六角扳手	5	**CB03M EA9**	F03FA00169
DC3	螺丝	M5 x 7 x 16	**VT08M AE9**	F03FA04457

T135M - TG35M 带转位刀片的后成型盘铣刀套装

TG35MD EC3
TG35MS EC3

S 毫米	
T135M AC3	T135M BC3
4÷30	24÷50

备用刀片

尺寸 毫米	半径 毫米	锐无敌代码	商品编号
13 x 16 x 2	45°	**CG50MCE305**	F03FC23920
13 x 16 x 2	1	**CG50MCD305**	F03FC23919
13 x 16 x 2	2	**CG50MCA305**	F03FC23916
13 x 16 x 2	3	**CG50MCB305**	F03FC23917
13 x 16 x 2	4	**CG50MCC305**	F03FC23918

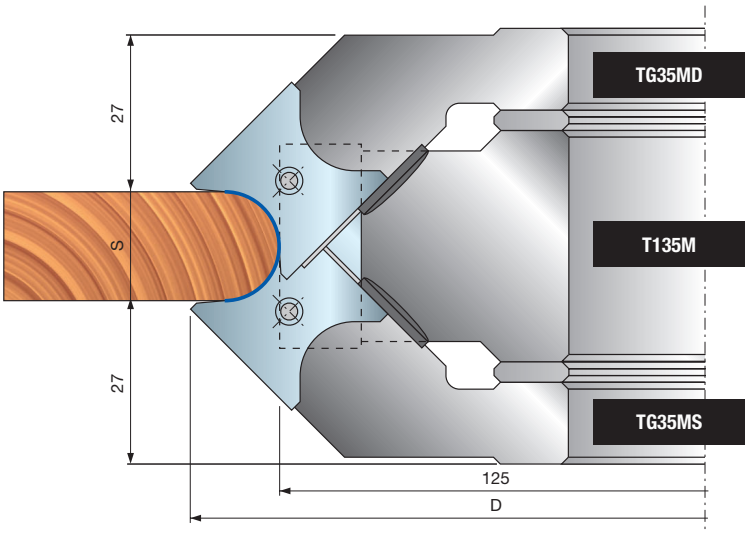

TG35MD CC3
TG35MS CC3

S 毫米	
T135M AC3	T135M BC3
10÷40	30÷60

备用刀片

尺寸 毫米	半径 毫米	锐无敌代码	商品编号
20 x 21 x 2	45°	**CG50MAE305**	F03FC23910
20 x 21 x 2	5	**CG50MAA305**	F03FC23906
20 x 21 x 2	6	**CG50MAB305**	F03FC23907
20 x 21 x 2	7	**CG50MAC305**	F03FC23908
20 x 21 x 2	8	**CG50MAD305**	F03FC23909

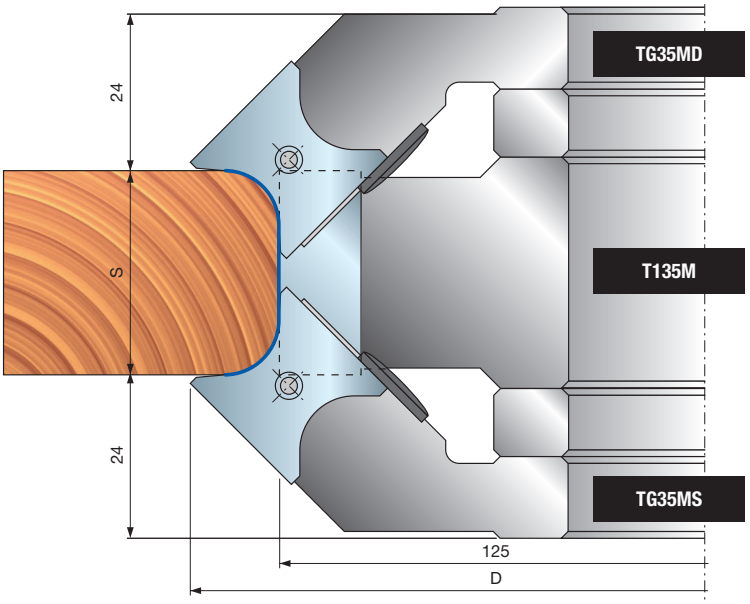

TG35MD DC3
TG35MS DC3

S 毫米	
T135M AC3	T135M BC3
18÷48	36÷68

备用刀片

尺寸 毫米	半径 毫米	锐无敌代码	商品编号
26 x 24 x 2	45°	**CG50MBE305**	F03FC23915
26 x 24 x 2	9	**CG50MBA305**	F03FC23911
26 x 24 x 2	10	**CG50MBB305**	F03FC23912
26 x 24 x 2	11	**CG50MBC305**	F03FC23913
26 x 24 x 2	12	**CG50MBD305**	F03FC23914

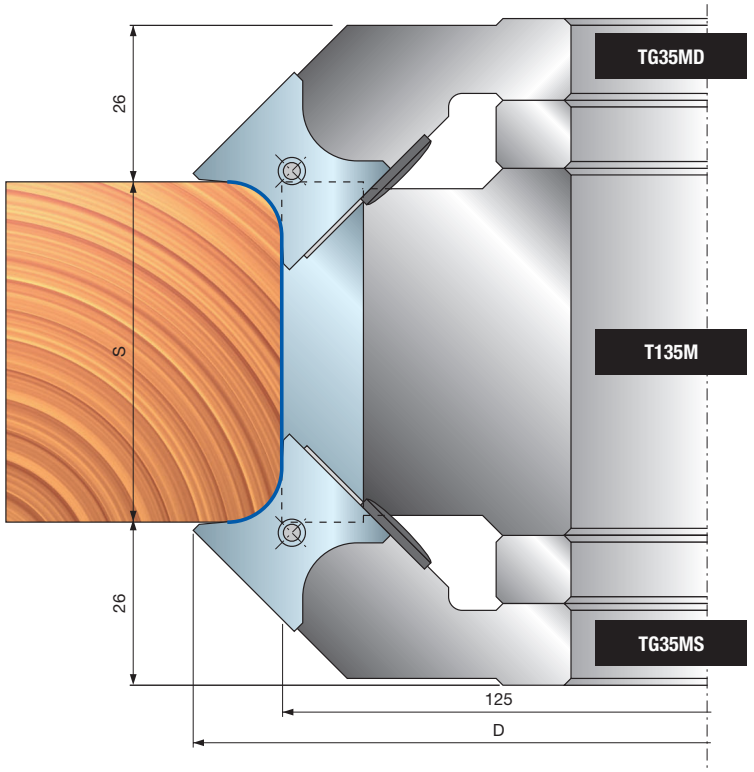

TP22M 多圆弧盘铣刀





手动进料

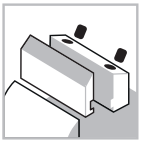
夹紧系统


合金刀体


软木


硬木

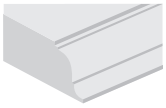
廓形加工

Performance System TECHNOLOGY

机器:
单轴铣和手动进料机床。

材料:
软木和硬木。

应用:
廓形加工。

技术信息:
适用于加工多圆弧廓形的高性能刀具。
- 含刀片。
- 轻质铝合金刀体。
- 不可进行扩孔加工。

D 毫米	B 毫米	d 毫米	Z	半径 毫米	最高转速 转速	锐无敌代码	商品编号
142	35	30	2	5 - 5,5 - 6	9.000	**TP22M MA3**	F03F668939
142	35	32	2	5 - 5,5 - 6	9.000	**TP22M MB3**	F03F668633
142	35	40	2	5 - 5,5 - 6	9.000	**TP22M MC3**	F03FC20480

	配件	尺寸 毫米	锐无敌代码	商品编号
	螺丝	M5 x 8	**VT05M AA9**	F03FA04444
	定位板	22 x 1,7 x 6,5	**VT18M GA9**	F03FA04488
	螺丝	M10 x 18	**VT03M CC9**	F03FA04438
	艾伦内六角扳手	5	**CB03M EA9**	F03FA00169
	楔块	33 x 23 x 8,5	**CN13M CI9A**	F03FC23042
	刀片	35 x 24 x 3 R5	**CP22MM05001**	F03FC23952
	刀片	35 x 24 x 3 R5,5	**CP22MM05501**	F03FC23953
	刀片	35 x 24 x 3 R6	**CP22MM06001**	F03FC23954

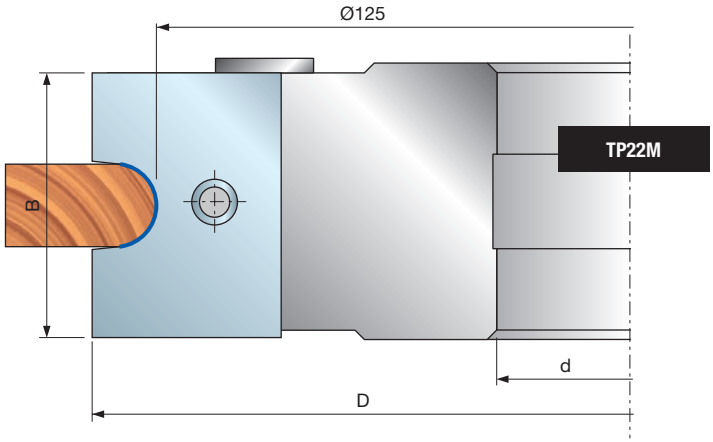

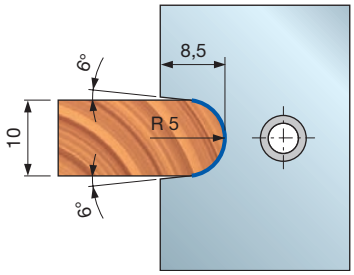

CP22MM05001
F03FC23952

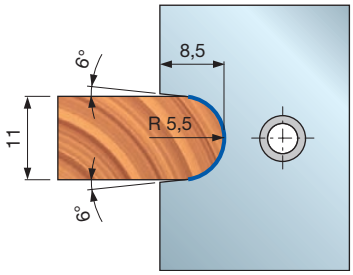

CP22MM05501
F03FC23953

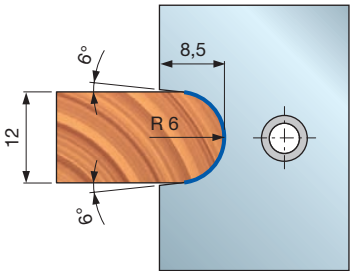

CP22MM06001
F03FC23954



TP22M 多圆弧盘铣刀



手动进料

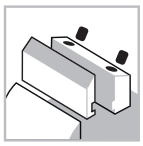
夹紧系统


合金刀体


软木


硬木

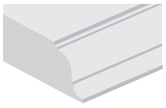
廓形加工

Performance System TECHNOLOGY

机器:
单轴铣和手动进料机床。

材料:
软木和硬木。

应用:
廓形加工。

技术信息:
适用于加工多圆弧廓形的高性能刀具。
- 含刀片。
- 轻质铝合金刀体。
- 不可进行扩孔加工。

D 毫米	B 毫米	d 毫米	Z	半径 毫米	最高转速 转速	锐无敌代码	商品编号
124	45	30	2	8-9-10-11	10.300	**TP22M LA3**	F03F668938
124	45	32	2	8-9-10-11	10.300	**TP22M LC3**	F03F668632
124	45	35	2	8-9-10-11	10.300	**TP22M LB3**	F03FC20479

	配件	尺寸 毫米	锐无敌代码	商品编号
	螺丝	M5 x 8	**VT05M AA9**	F03FA04444
	定位板	22 x 1,7 x 6,5	**VT18M GB9**	F03FA04489
	螺丝	M10 x 18	**VT03M CC9**	F03FA04438
	艾伦内六角扳手	5	**CB03M EA9**	F03FA00169
	楔块	43 x 28 x 8,5	**CN13M CH9A**	F03FC24449
	刀片	45 x 29 x 3 R8	**CP22ML08001**	F03FC23948
	刀片	45 x 29 x 3 R9	**CP22ML09001**	F03FC23949
	刀片	45 x 29 x 3 R10	**CP22ML10001**	F03FC23950
	刀片	45 x 29 x 3 R11	**CP22ML11001**	F03FC23951

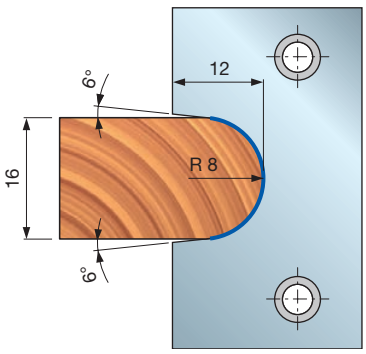

CP22ML08001
F03FC23948

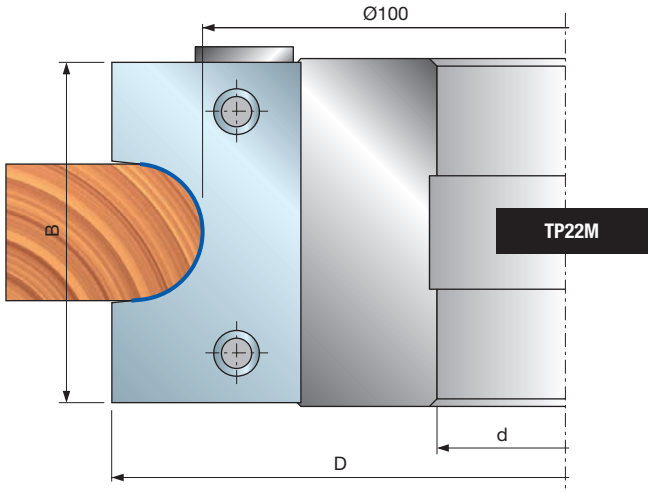

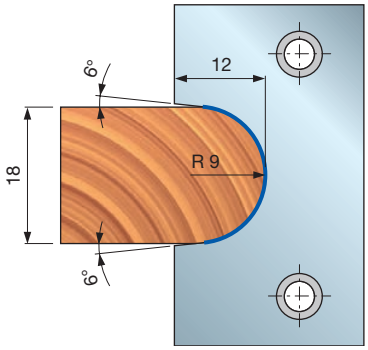

CP22ML09001
F03FC23949

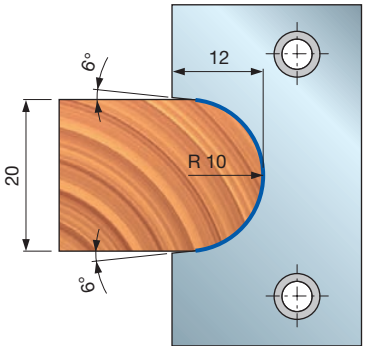

CP22ML10001
F03FC23950

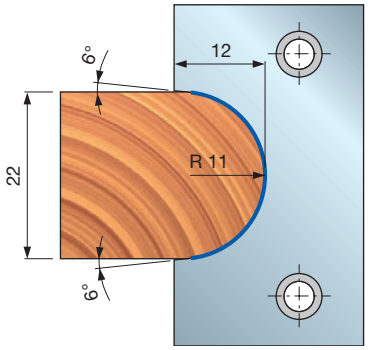

CP22ML11001
F03FC23951

TP23M 多圆弧盘铣刀



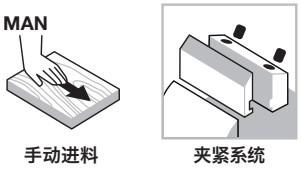

手动进料

夹紧系统


合金刀体


软木


硬木

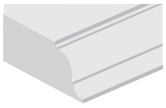
廓形加工

Performance System TECHNOLOGY

机器:
单轴铣和手动进料机床。

材料:
软木和硬木。

应用:
廓形加工。

技术信息:
适用于加工多圆弧廓形的高性能刀具。
- 含刀片。
- 轻质铝合金刀体。
- 不可进行扩孔加工。

D 毫米	B 毫米	d 毫米	Z	半径 毫米	最高转速 转速	锐无敌代码	商品编号
120	12	30	2	6-8	9.500	**TP23M AA3**	F03FC24450
120	12	32	2	6-8	9.500	**TP23M AC3**	F03FC24451
120	12	35	2	6-8	9.500	**TP23M AB3**	F03FC20481

	配件	尺寸 毫米	锐无敌代码	商品编号
	刀片	12 x 24 x 3,5 R6	**CP23MA06001**	F03FC23955
	刀片	16 x 24 x 3,5 R8	**CP23MA08001**	F03FC23956
	螺丝	M6 x 10	**2622M CB9**	F03FA07455
	螺丝	M5 x 8	**VT05M AA9**	F03FA04444
	定位板	20 x 11,6 x 2,2	**VT18M AQ9**	F03FC21917
	艾伦内六角扳手	4	**CB03M BA9**	F03FA00163

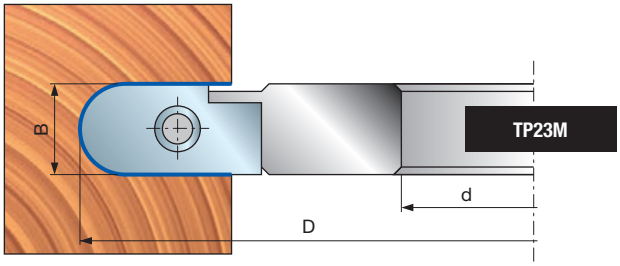

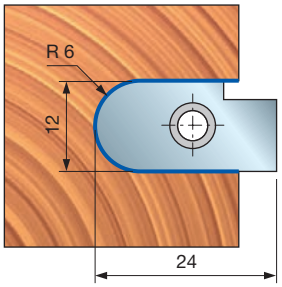

CP23MA06001
F03FC23955

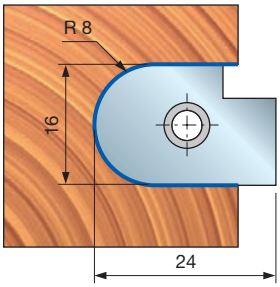

CP23MA08001
F03FC23956

TP31M 多圆弧盘铣刀



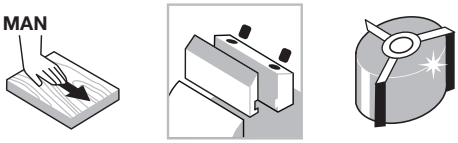

手动进料

夹紧系统

合金刀体



软木



硬木

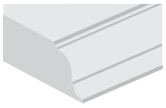

廓形加工

Performance System TECHNOLOGY

机器:
单轴铣和手动进料机床。

材料:
软木和硬木。

应用:
廓形加工。

技术信息:
适用于加工多圆弧廓形的高性能刀具。
- 含刀片。
- 轻质铝合金刀体。
- 不可进行扩孔加工。

D 毫米	B 毫米	d 毫米	Z	半径 毫米	最高转速 转速	锐无敌代码	商品编号
150	24	30	2	8-10	9.000	**TP31M AA3**	F03FC22683
150	24	32	2	8-10	9.000	**TP31M AC3**	F03FC24558
150	24	35	2	8-10	9.000	**TP31M AB3**	F03FC20482

	配件	尺寸 毫米	锐无敌代码	商品编号
	刀片	24 x 30 x 3 R8	**CP31MA08001**	F03FC23978
	刀片	24 x 30 x 3 R10	**CP31MA10001**	F03FC23979
	楔块	18 x 17 x 8	**CN11M B180A**	F03FC23171
	螺丝	M10 x 18	**VT03M CC9**	F03FA04438
	定位板	22 x 1,7 x 6,5	**VT18M GB9**	F03FA04489
	螺丝	M5 x 8	**VT05M AA9**	F03FA04444
	艾伦内六角扳手	5	**CB03M EA9**	F03FA00169

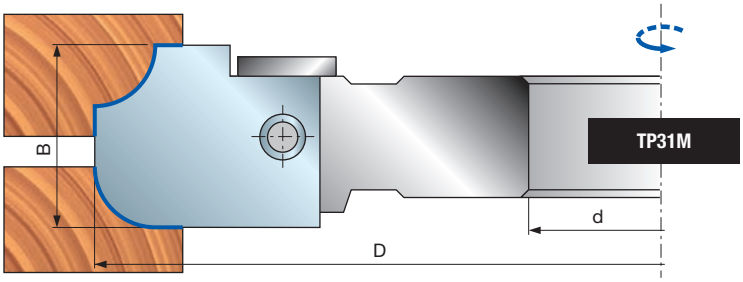

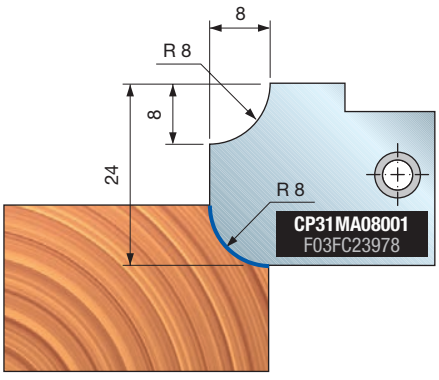

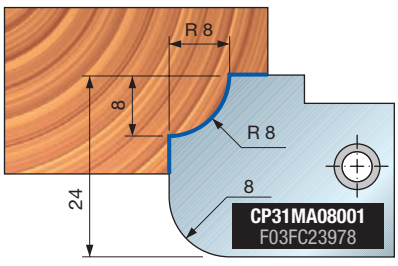

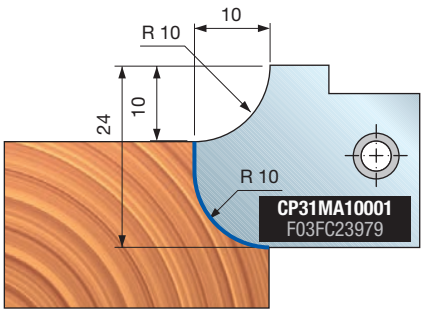

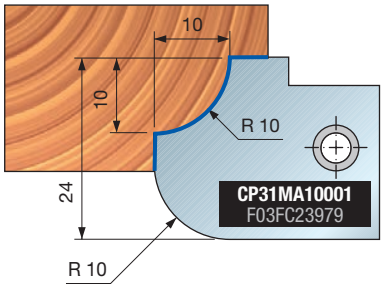

TP31M 多圆弧盘铣刀



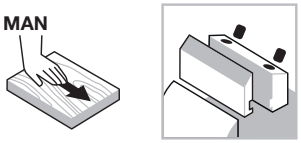

手动进料

夹紧系统



合金刀体



软木



硬木

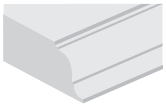

廓形加工

Performance System TECHNOLOGY

机器:
单轴铣和手动进料机床。

材料:
软木和硬木。

应用:
廓形加工。

技术信息:
适用于加工多圆弧廓形的高性能刀具。
- 含刀片。
- 轻质铝合金刀体。
- 不可进行扩孔加工。

D 毫米	B 毫米	d 毫米	Z	半径 毫米	最高转速 转速	锐无敌代码	商品编号
150	34	30	2	10-12	9.000	**TP31M EA3**	F03F668940
150	34	32	2	10-12	9.000	**TP31M EC3**	F03F668636
150	34	35	2	10-12	9.000	**TP31M EB3**	F03FC20484

	配件	尺寸 毫米	锐无敌代码	商品编号
	刀片	34 x 34 x 3 R10	**CP31MB10001**	F03FC23980
	刀片	34 x 34 x 3 R12	**CP31MB12001**	F03FC23981
	楔块	32 x 32 x 8,5	**CN13M CF9A**	F03FC01393
	螺丝	M10 x 18	**VT03M CC9**	F03FA04438
	定位板	22 x 1,7 x 6,5	**VT18M GB9**	F03FA04489
	螺丝	M5 x 8	**VT05M AA9**	F03FA04444
	艾伦内六角扳手	5	**CB03M EA9**	F03FA00169

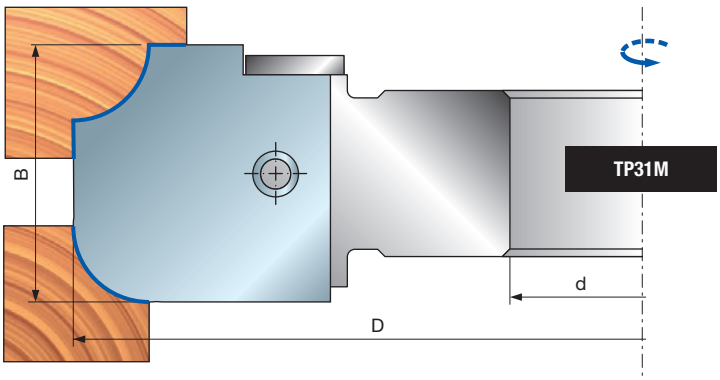

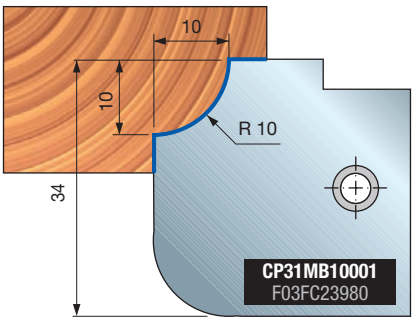

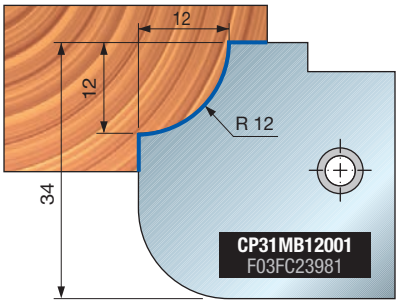

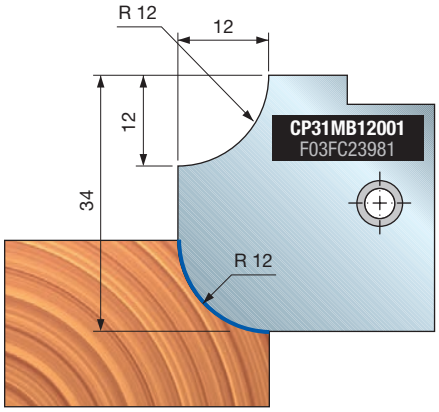

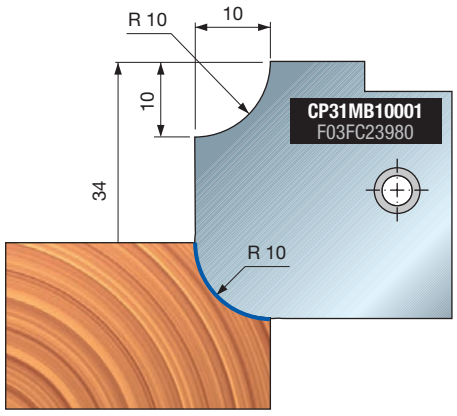

TP31M 多圆弧盘铣刀



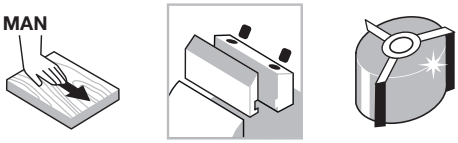

手动进料

夹紧系统

合金刀体



软木



硬木

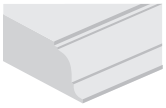

廓形加工

Performance System TECHNOLOGY

机器:
单轴铣和手动进料机床。

材料:
软木和硬木。

应用:
廓形加工。

技术信息:
适用于加工多圆弧廓形的高性能刀具。
- 含刀片。
- 轻质铝合金刀体。
- 不可进行扩孔加工。

D 毫米	B 毫米	d 毫米	Z	半径 毫米	最高转速 转速	锐无敌代码	商品编号
150	34	30	2	15	9.000	**TP31M FA3**	F03F668941
150	34	32	2	15	9.000	**TP31M FC3**	F03F668637
150	34	35	2	15	9.000	**TP31M FB3**	F03FC20485

	配件	尺寸 毫米	锐无敌代码	商品编号
	刀片	34 x 34 x 3 R15	**CP31MB15001**	F03FC23982
	楔块	32 x 32 x 8,5	**CN13M CF9A**	F03FC01393
	螺丝	M10 x 18	**VT03M CC9**	F03FA04438
	定位板	22 x 1,7 x 6,5	**VT18M GB9**	F03FA04489
	螺丝	M5 x 8	**VT05M AA9**	F03FA04444
	艾伦内六角扳手	5	**CB03M EA9**	F03FA00169

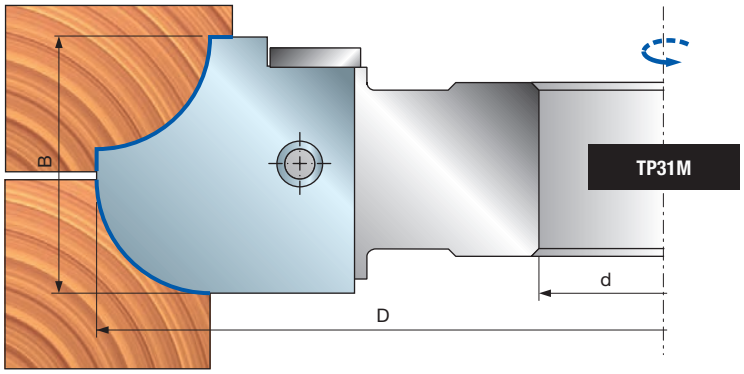

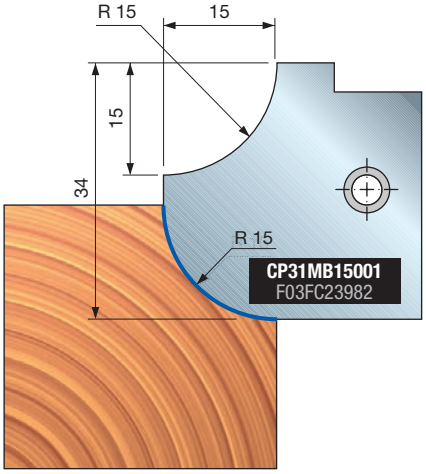

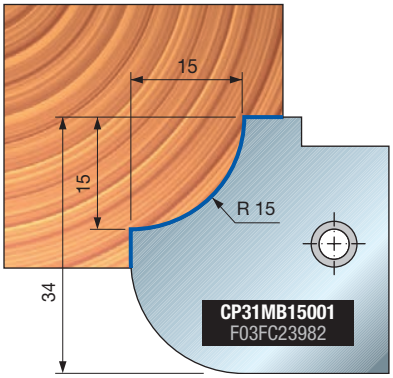

TP31M 多圆弧盘铣刀



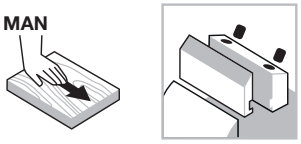

手动进料

夹紧系统



合金刀体



软木



硬木

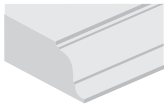

廓形加工

Performance System TECHNOLOGY

机器:
单轴铣和手动进料机床。

材料:
软木和硬木。

应用:
廓形加工。

技术信息:
适用于加工多圆弧廓形的高性能刀具。
- 含刀片。
- 轻质铝合金刀体。
- 不可进行扩孔加工。

D 毫米	B 毫米	d 毫米	Z	半径 毫米	最高转速 转速	锐无敌代码	商品编号
160	40	30	2	8-10-12	8.500	**TP31M GA3**	F03F668942
160	40	32	2	8-10-12	8.500	**TP31M GC3**	F03F668638
160	40	35	2	8-10-12	8.500	**TP31M GB3**	F03FC20486

	配件	尺寸 毫米	锐无敌代码	商品编号
	刀片	40 x 40 x 3 R8	**CP31MC08001**	F03FC23983
	刀片	40 x 40 x 3 R10	**CP31MC10001**	F03FC23984
	刀片	40 x 40 x 3 R12	**CP31MC12001**	F03FC23985
	螺丝	M10 x 18	**VT03M CC9**	F03FA04438
	定位板	22 x 1,7 x 6,5	**VT18M GA9**	F03FA04488
	螺丝	M5 x 8	**VT05M AA9**	F03FA04444
	艾伦内六角扳手	5	**CB03M EA9**	F03FA00169

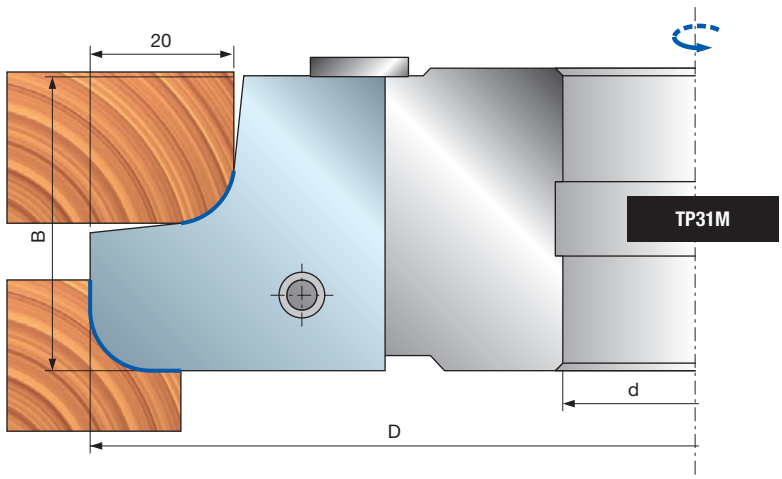

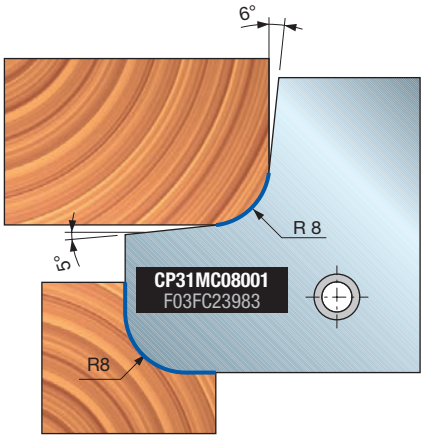

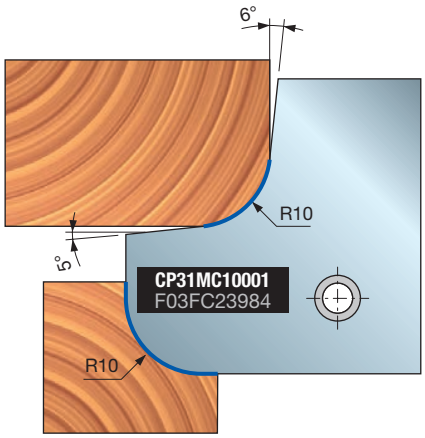

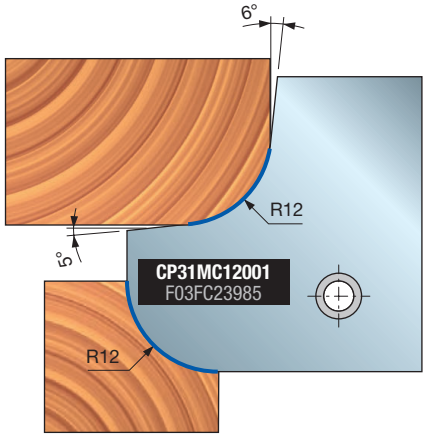

TP31M 多圆弧盘铣刀



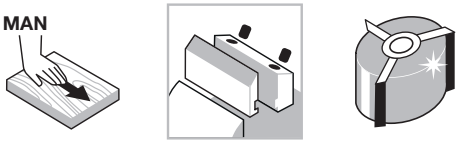

手动进料

夹紧系统

合金刀体



软木



硬木

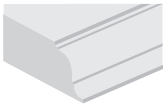

廓形加工

Performance System TECHNOLOGY

机器:
单轴铣和手动进料机床。

材料:
软木和硬木。

应用:
廓形加工。

技术信息:
适用于加工多圆弧廓形的高性能刀具。
- 含刀片。
- 轻质铝合金刀体。
- 不可进行扩孔加工。

D 毫米	B 毫米	d 毫米	Z	半径 毫米	最高转速 转速	锐无敌代码	商品编号
160	40	30	2	12-15-17,5	8.500	**TP31M HA3**	F03F668943
160	40	32	2	12-15-17,5	8.500	**TP31M HC3**	F03F668639
160	40	35	2	12-15-17,5	8.500	**TP31M HB3**	F03FC20487

	配件	尺寸 毫米	锐无敌代码	商品编号
	刀片	40 x 40 x 3 R12	**CP31MC12001**	F03FC23985
	刀片	40 x 40 x 3 R15	**CP31MC15001**	F03FC23986
	刀片	40 x 40 x 3 R17,5	**CP31MC17501**	F03FC23987
	螺丝	M10 x 18	**VT03M CC9**	F03FA04438
	定位板	22 x 1,7 x 6,5	**VT18M GA9**	F03FA04488
	螺丝	M5 x 8	**VT05M AA9**	F03FA04444
	艾伦内六角扳手	5	**CB03M EA9**	F03FA00169

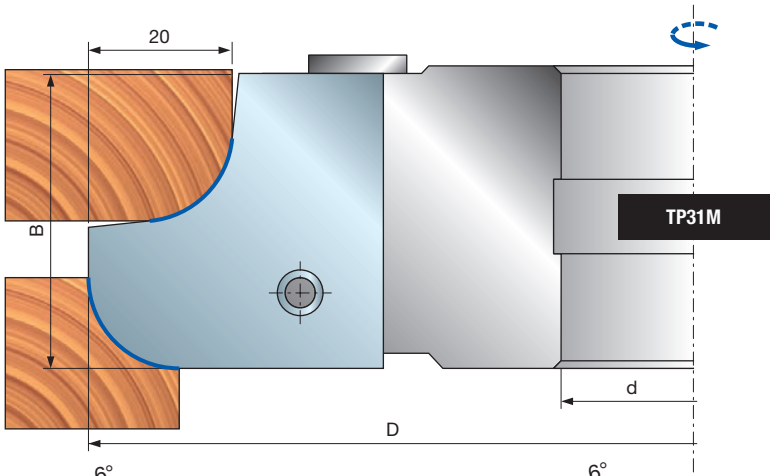

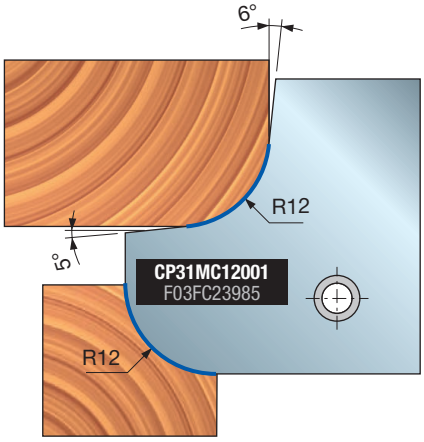

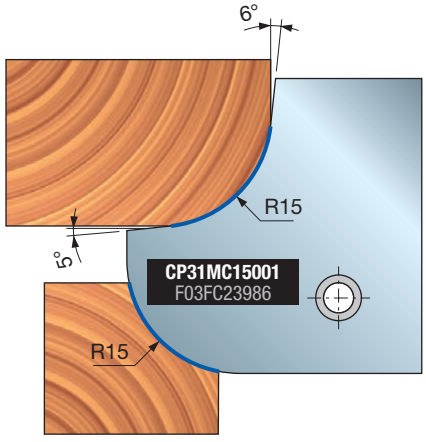

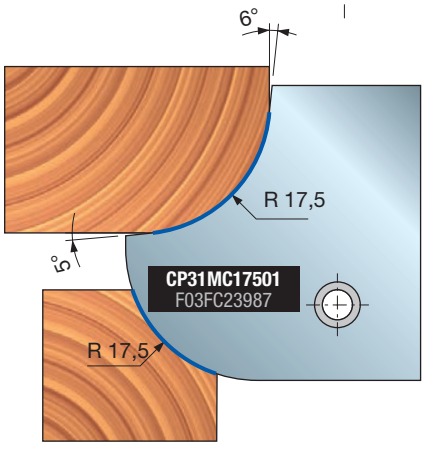

TP31M - TP31MS 多圆弧盘铣刀





手动进料

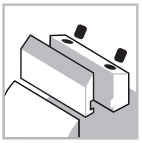
夹紧系统


合金刀体


软木


硬木

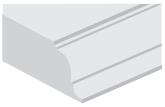
廓形加工

Performance System TECHNOLOGY

机器:
单轴铣和手动进料机床。

材料:
软木和硬木。

应用:
廓形加工。

技术信息:
适用于加工多圆弧廓形的高性能刀具。
- 含刀片。
- 左向刀具和右向刀具可组合为 1 套。
- 轻质铝合金刀体。
- 不可进行扩孔加工。

D 毫米	B 毫米	d 毫米	Z	半径 毫米	最高转速 转速	锐无敌代码	商品编号
193,1	55	30	2	17,5-20-22,5-25	7.000	**TP31M DA3**	F03F668634
193,1	55	32	2	17,5-20-22,5-25	7.000	**TP31M DC3**	F03F668635
193,1	55	35	2	17,5-20-22,5-25	7.000	**TP31M DB3**	F03FC20483
193,1	55	30	2	17,5-20-22,5-25	7.000	**TP31MS DA3**	F03F668640
193,1	55	32	2	17,5-20-22,5-25	7.000	**TP31MS DC3**	F03F668641
193,1	55	35	2	17,5-20-22,5-25	7.000	**TP31MS DB3**	F03FC20488

	配件	尺寸 毫米	锐无敌代码	商品编号
	刀片	55 x 29 x 3 R17,5	**CP31MD17501**	F03FC23988
	刀片	55 x 29 x 3 R20	**CP31MD20001**	F03FC23989
	刀片	55 x 29 x 3 R22,5	**CP31MD22501**	F03FC23990
	刀片	55 x 29 x 3 R25	**CP31MD25001**	F03FC23991
	楔块	51 x 19 x 8	**CN11M C510**	F03FC23658
	螺丝	M5 x 7 x 16	**VT08M AE9**	F03FA04457
	螺丝	M10 x 25	**2602M FI9**	F03FA07353
	艾伦内六角扳手	5	**CB03M EA9**	F03FA00169

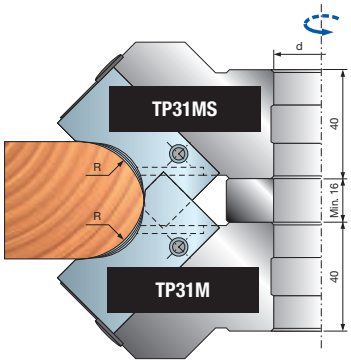

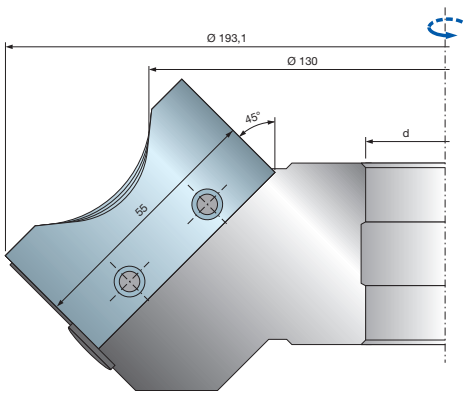

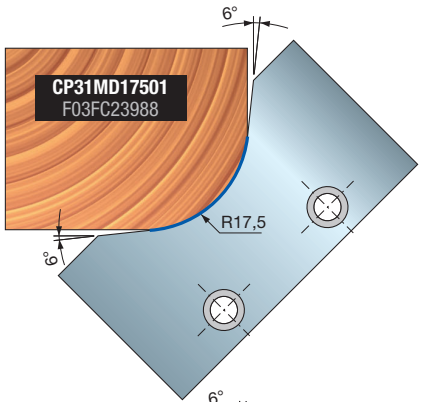

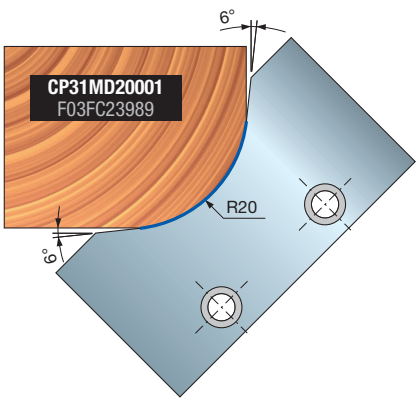

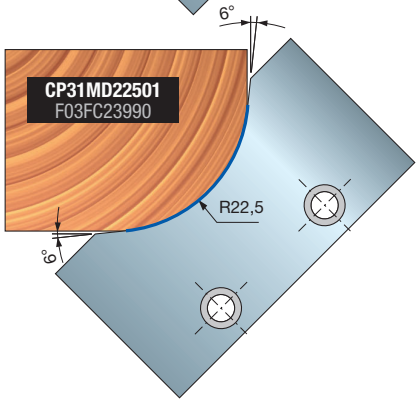

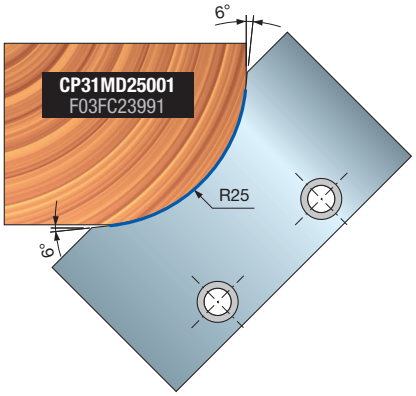

TP40M 多用途花形盘铣刀





手动进料

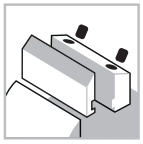
夹紧系统


钢制刀体


软木


硬木

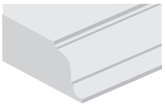
廓形加工

Performance System TECHNOLOGY

D 毫米	B 毫米	d 毫米	Z	最高转速 转速	锐无敌代码	商品编号
160	55	35	2	8.000	**TP40M AB3**	F03FC20493
160	55	50	2	8.000	**TP40M AD3**	F03FC24314

	配件	尺寸 毫米	锐无敌代码	商品编号
	刀片	55 x 39 x 3	**CP40MAA301**	F03FC24002
	楔块	51 x 35 x 8	**CN13M AH9**	F03FC23048
	螺丝	M10 x 18	**VT03M CC9**	F03FA04438
	螺丝	M5 x 7 x 16	**VT08M AE9**	F03FA04457
	艾伦内六角扳手	5	**CB03M EA9**	F03FA00169

机器:
单轴铣和手动进料机床。

材料:
软木和硬木。

应用:
廓形加工。

技术信息:
带高性能刀片的多廓形刀具。
- 钢制刀体。
- 不可进行扩孔加工。

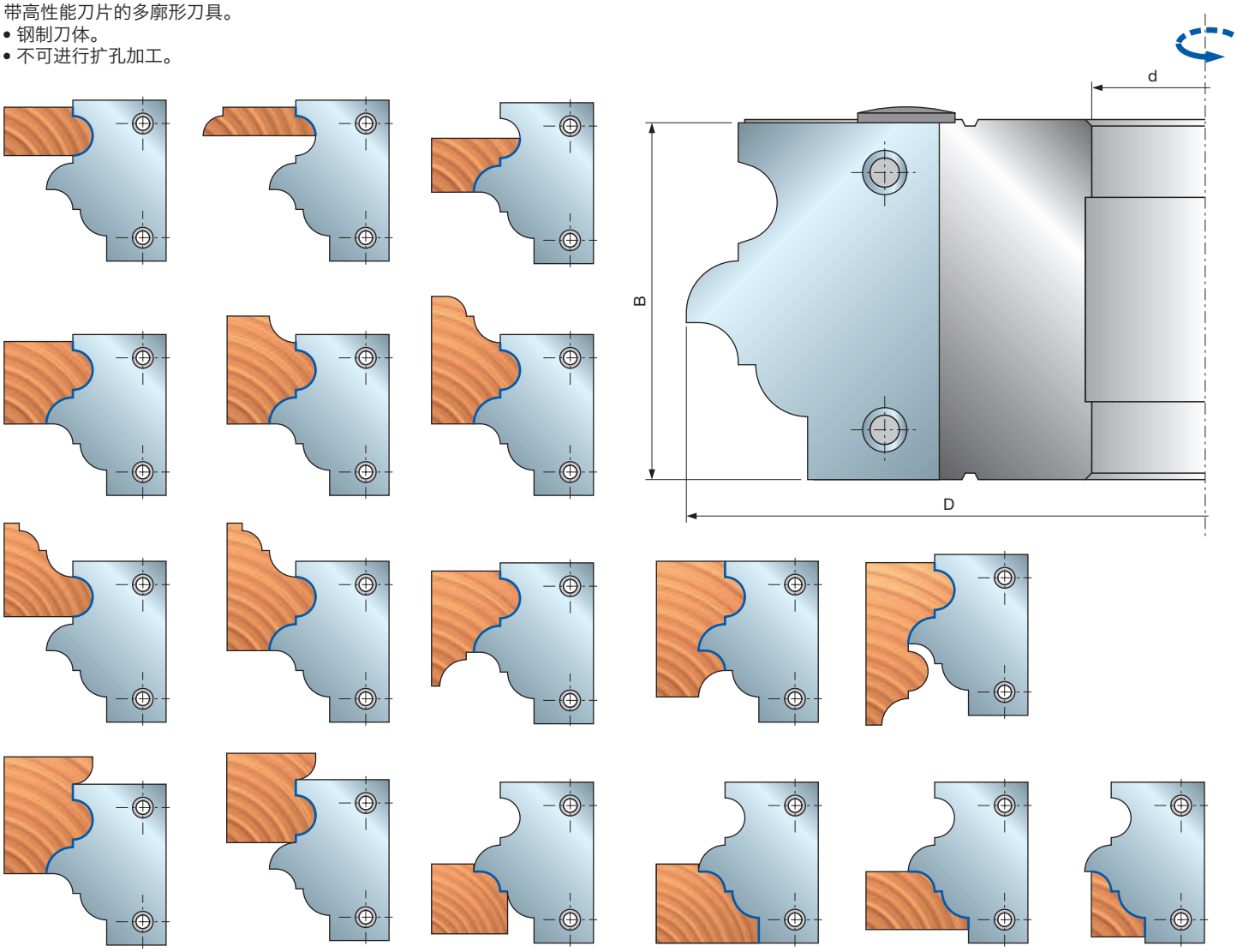

TP44M 地板和橱柜门多用途花形盘铣刀



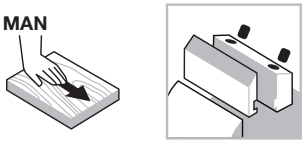

手动进料

夹紧系统



合金刀体



软木



硬木

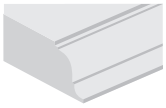

廓形加工

Performance System TECHNOLOGY

机器:
单轴铣和手动进料机床。

材料:
软木和硬木。

应用:
廓形加工。

技术信息:
带高性能刀片的多廓形刀具，用于板材的开槽、开榫、地板开榫和橱柜门加工。

- 主要用于对软木、硬木及热带木的廓形加工，切割效果极佳。
- 刀具适用于加工 20-22 毫米厚的橱柜门产品，13-17 毫米和 20-22 毫米厚的地板，26 或 33 毫米厚的百叶窗产品。
- 成型刀片可以根据需要进行调换，不会影响刀具的最小加工直径。
- 该产品随附刀片。
- 轻质铝合金刀体。
- 不可进行扩孔加工。

D 毫米	B 毫米	d 毫米	Z	最高转速 转速	锐无敌代码	商品编号
160	55	30	2	8.500	**TP44M AA3**	F03F668643
160	55	32	2	8.500	**TP44M AC3**	F03F668644
160	55	35	2	8.500	**TP44M AB3**	F03FC20502
160	55	50	2	8.500	**TP44M AD3**	F03FC25268

	配件	尺寸 毫米	锐无敌代码	商品编号
	楔块	38 x 51 x 8	**CN13M CE9A**	F03FC24964
	螺丝	M5 x 8	**VT05M AA9**	F03FA04444
	定位板	22 x 1,7 x 6,5	**VT18M GA9**	F03FA04488
	螺丝	M10 x 18	**VT03M CC9**	F03FA04438
	艾伦内六角扳手	5	**CB03M EA9**	F03FA00169

廓形	备用刀片	尺寸 毫米	锐无敌代码	商品编号
1	刀片	55 x 40 x 3	**CP44MAA301**	F03FC24012
2	刀片	55 x 40 x 3	**CP44MBA301**	F03FC24013

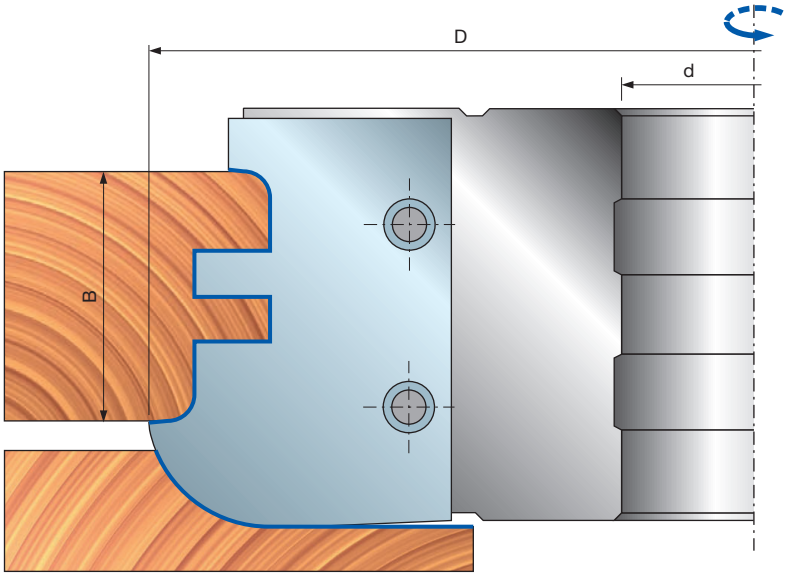

廓形 1



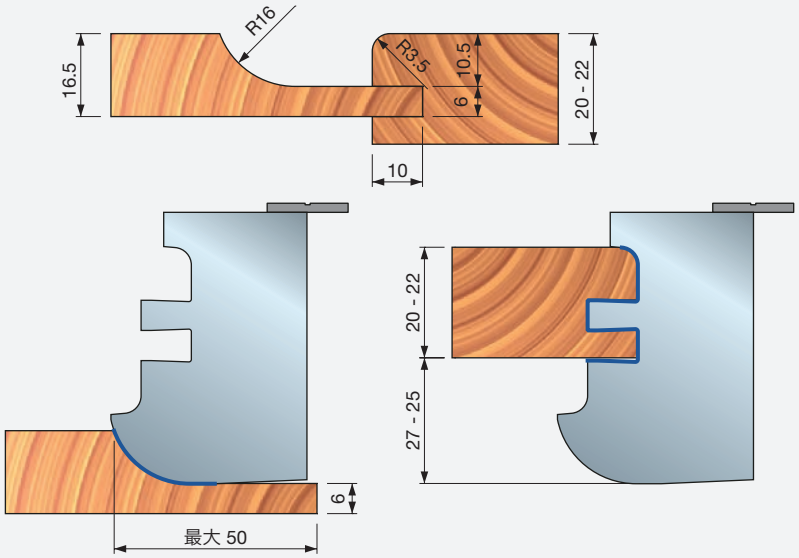
R16
16.5
R3.5
10.5
6
20 - 22
10
20 - 22
27 - 25
6
最大 50

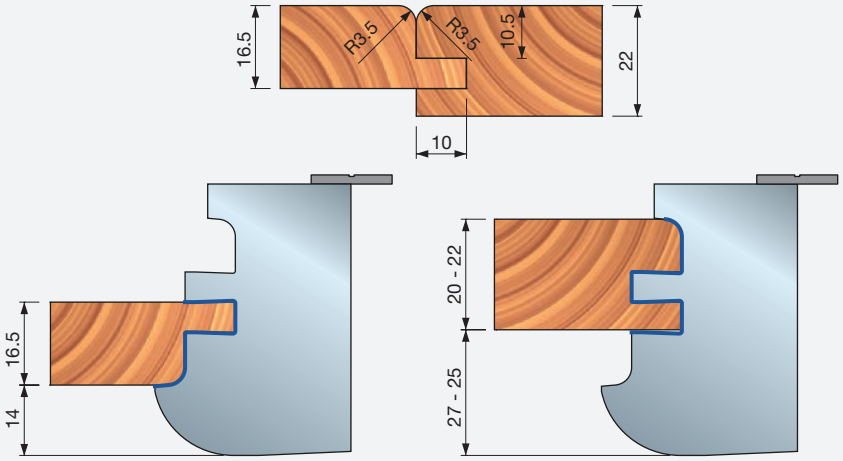
16.5
R3.5
R3.5
10.5
22
10
16.5
14
20 - 22
27 - 25



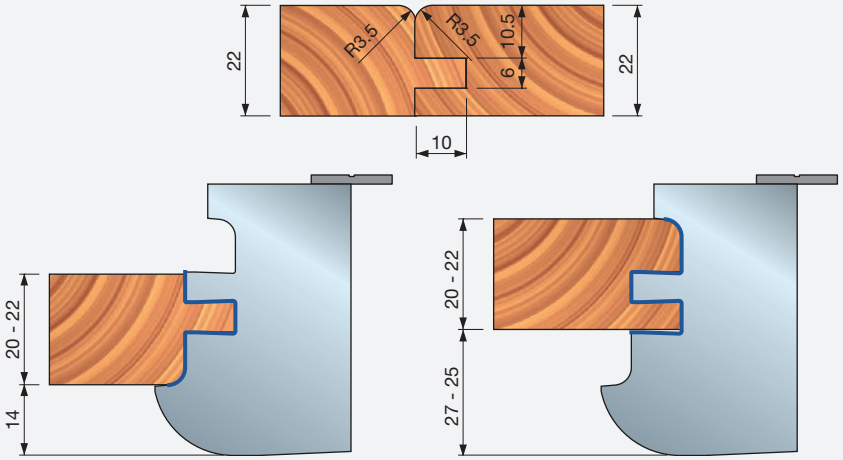
22
R3.5
R3.5
10.5
6
22
10
20 - 22
14
20 - 22
27 - 25

廓形 2



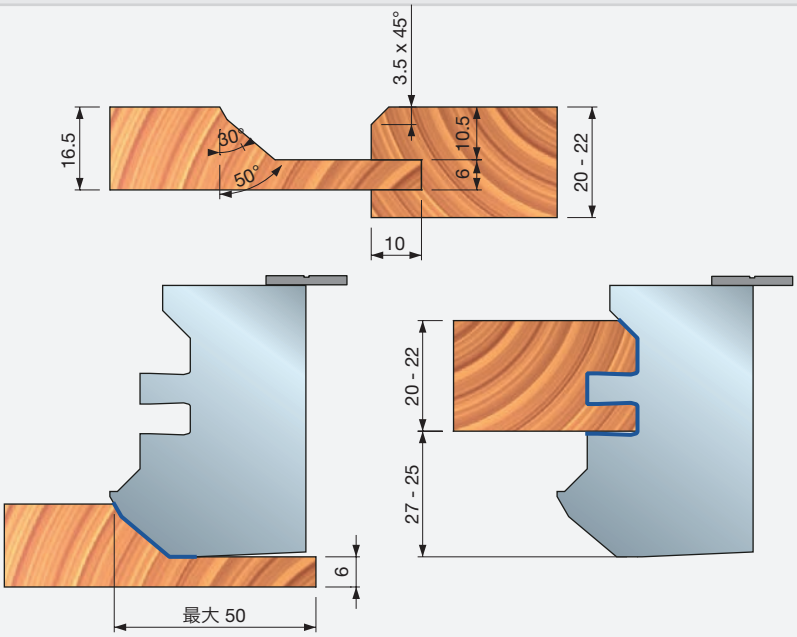
3.5 x 45°
16.5
30°
50°
10.5
6
20 - 22
10
20 - 22
27 - 25
6
最大 50

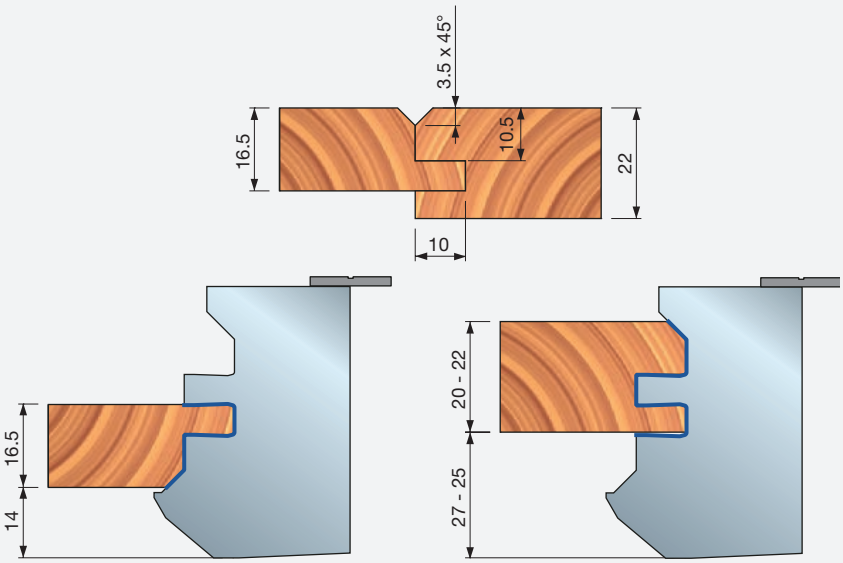
3.5 x 45°
16.5
10.5
22
10
16.5
14
20 - 22
27 - 25



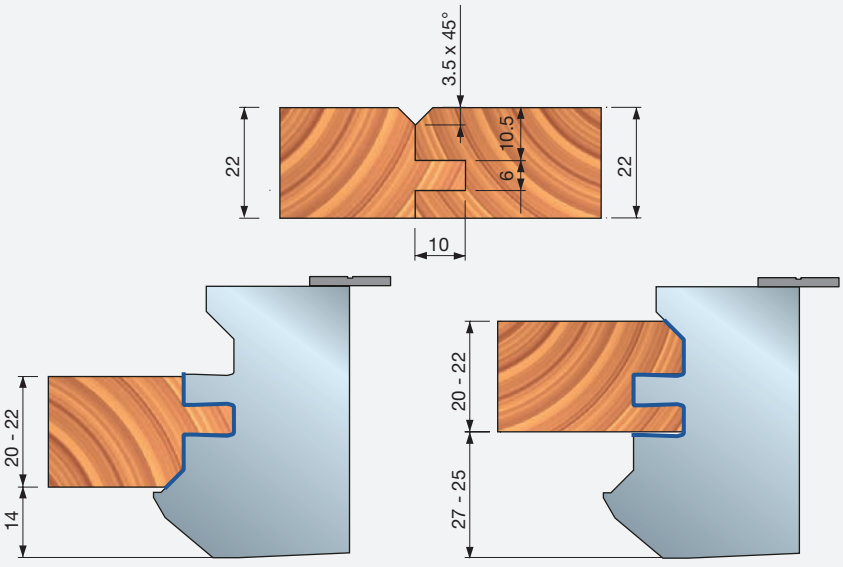
3.5 x 45°
22
10.5
6
22
10
20 - 22
14
20 - 22
27 - 25



TP32M 适用于橱柜门的铣刀套装



手动进料

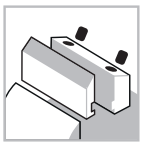
夹紧系统


钢制刀体


软木


硬木

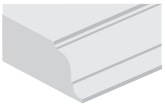
廓形加工

机器:
单轴铣和手动进料机床。

材料:
软木和硬木。

应用:
廓形加工。

技术信息:
高性能刀具套装，适用于橱柜门加工。木材厚度可调范围 22-24 毫米。

- 同一套刀具 (使用不同的 “0” 位) 即可完成廓形和反廓形的加工。
- 铣刀套装含用于刀具 B 的刀片以及在手动进料机床上作业所必需的法兰。
- 不含用于刀具 A 的成型刀片和铣槽刀块，需单独订购。
- 钢制刀体。
- 不可进行扩孔加工。

D 毫米	B 毫米	d 毫米	Z	最高转速 转速	锐无敌代码	商品编号
159	-	30	2+2	8.500	**TP32M AA3**	F03FC24452
159	-	35	2+2	8.500	**TP32M AB3**	F03FC20489

	配件	尺寸 毫米	锐无敌代码	商品编号
AA2 - AA3	楔块	43 x 19 x 8,5	**CN11M C410A**	F03FC23536
AA2 - AA3	铣槽刀块	34 x 6 x 16	**SR06MAB302**	F03FC24191
AA2 - AA3	螺丝	M10 x 18	**VT03M CC9**	F03FA04438
AA2 - AA3	螺丝	M5 x 8	**VT05M AA9**	F03FA04444
AA2 - AA3	螺丝	M6 x 13	**VT16M AE9**	F03FC20658
AA2 - AA3	定位板	22 x 1,7 x 6,5	**VT18M GB9**	F03FA04489
AA2 - AA3	楔块	16 x 17 x 8	**CN11M B160A**	F03FC24539
AA2 - AA3	艾伦内六角扳手	5	**CB03M EA9**	F03FA00169
AA2 - AA3	艾伦内六角扳手	4	**CB03M BA9**	F03FA00163
AD2 - AD3	上法兰	159 x 12 x 30	**FX32M AA9**	F03FC24578
AD2 - AD3	下法兰	159 x 24 x 30	**FX32M BA9**	F03FC24579
AD2 - AD3	上法兰	159 x 12 x 35	**FX32M AB9**	F03FC15078
AD2 - AD3	下法兰	159 x 24 x 35	**FX32M BB9**	F03FC15079

加工凹槽

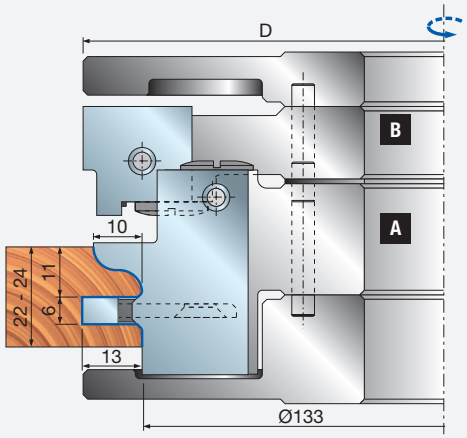

加工边槽

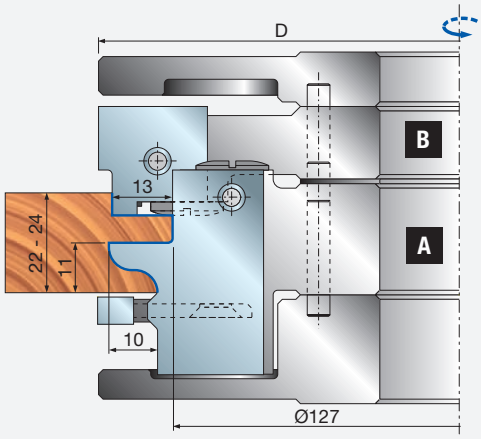

	备用刀片	尺寸 毫米	锐无敌代码	商品编号
	刀片	45 x 34 x 3	**CP32MAA301**	F03FC23992
	刀片	45 x 34 x 3	**CP32MBA301**	F03FC23993
	刀片	45 x 34 x 3	**CP32MCA301**	F03FC23994
	刀片	45 x 34 x 3	**CP32MDA301**	F03FC23995
	刀片	45 x 34 x 3	**CP32MEA301**	F03FC23996
	刀片	45 x 34 x 3	**CP32MFA301**	F03FC23997
	刀片	45 x 34 x 3	**CP32MGA301**	F03FC23998
	刀片	45 x 34 x 3	**CP32MHA301**	F03FC23999
	刀片	45 x 34 x 3	**CP32MIA301**	F03FC24000
	刀片	24 x 24 x 3	**CP32MLA301**	F03FC24001

CP32M 适用于 TP32M AA3 - TP32M AB3 的刀片

加工凹槽

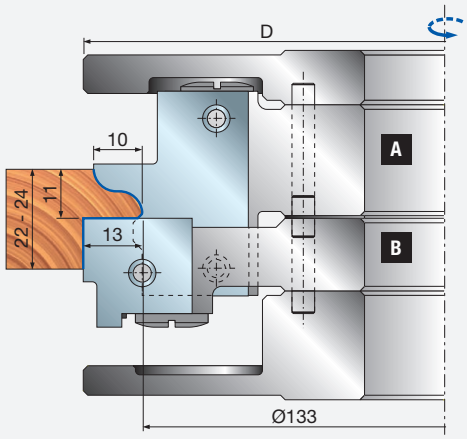

加工边槽

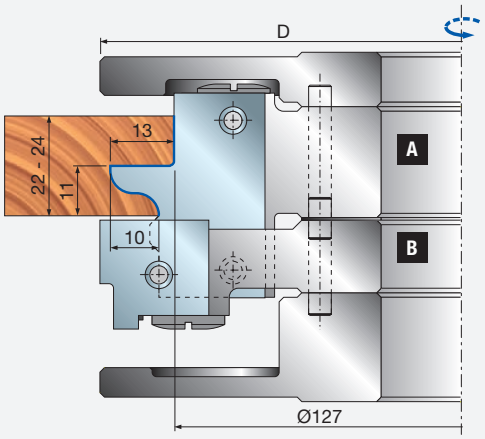

所示廓形的订购示例

件数	尺寸 毫米	锐无敌代码	商品编号
1	159 x 30	**TP32M AA3**	F03FC24452
2	45 x 34 x 3	**CP32MAA301**	F03FC23992

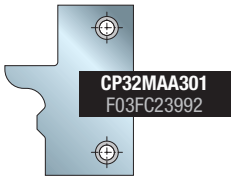

适用于 TP32M - A 的刀片 需单独购买



适用于 TP32M - B 的刀块

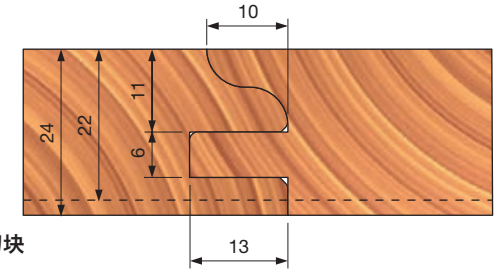

所示廓形的订购示例

件数	尺寸 毫米	锐无敌代码	商品编号
1	159 x 30	**TP32M AA3**	F03FC24452
2	45 x 34 x 3	**CP32MAA301**	F03FC23992

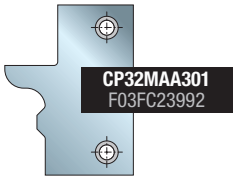

适用于 TP32M - A 的刀片 需单独购买

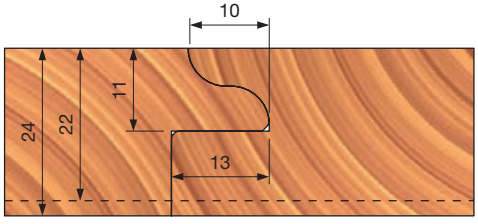

所示廓形的订购示例

件数	尺寸 毫米	锐无敌代码	商品编号
1	159 x 30	**TP32M AA3**	F03FC24452
2	45 x 34 x 3	**CP32MBA301**	F03FC23993

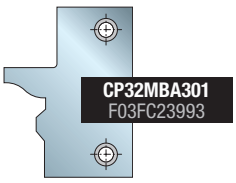

适用于 TP32M - A 的刀片 需单独购买



适用于 TP32M - B 的刀块

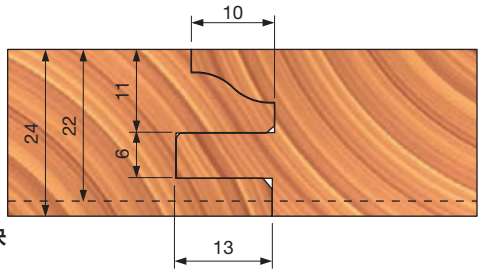

所示廓形的订购示例

件数	尺寸 毫米	锐无敌代码	商品编号
1	159 x 30	**TP32M AA3**	F03FC24452
2	45 x 34 x 3	**CP32MBA301**	F03FC23993

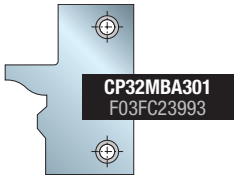

适用于
TP32M - A 的刀片
需单独购买

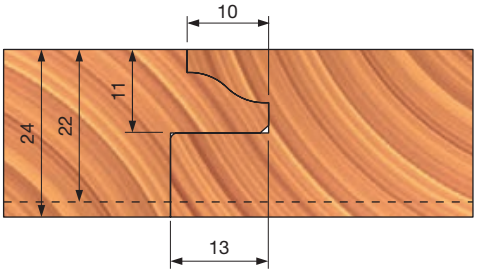

所示廓形的订购示例

件数	尺寸 毫米	锐无敌代码	商品编号
1	159 x 30	**TP32M AA3**	F03FC24452
2	45 x 34 x 3	**CP32MCA301**	F03FC23994
2	45 x 34 x 3	**CP32MDA301**	F03FC23995

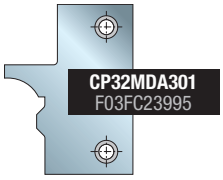

适用于
TP32M - A 的刀片
需单独购买

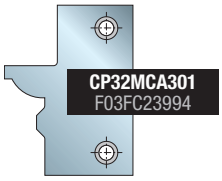

适用于
TP32M - A 的刀片
需单独购买





适用于
TP32M - B 的刀块

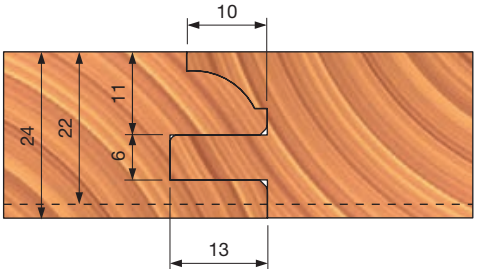

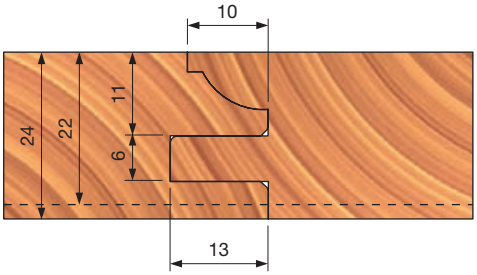

所示廓形的订购示例

件数	尺寸 毫米	锐无敌代码	商品编号
1	159 x 30	**TP32M AA3**	F03FC24452
2	45 x 34 x 3	**CP32MCA301**	F03FC23994
2	45 x 34 x 3	**CP32MDA301**	F03FC23995

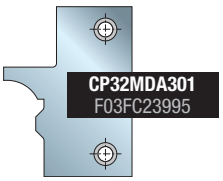

适用于
TP32M - A 的刀片
需单独购买



适用于
TP32M - A 的刀片
需单独购买

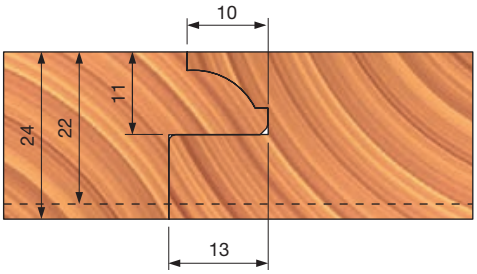

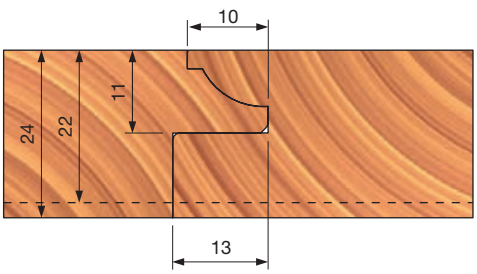

所示廓形的订购示例

件数	尺寸 毫米	锐无敌代码	商品编号
1	159 x 30	**TP32M AA3**	F03FC24452
2	45 x 34 x 3	**CP32MEA301**	F03FC23996
2	45 x 34 x 3	**CP32MFA301**	F03FC23997



CP32MEA301
F03FC23996

适用于
TP32M - A 的刀片
需单独购买

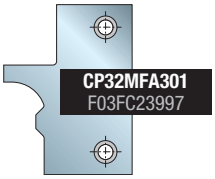

CP32MFA301
F03FC23997

适用于
TP32M - A 的刀片
需单独购买



SR06MAB302
F03FC24191

适用于
TP32M - B 的刀块

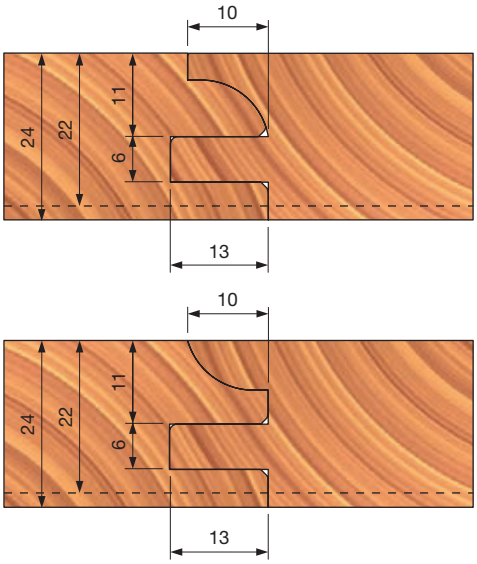

所示廓形的订购示例

件数	尺寸 毫米	锐无敌代码	商品编号
1	159 x 30	**TP32M AA3**	F03FC24452
2	45 x 34 x 3	**CP32MEA301**	F03FC23996
2	45 x 34 x 3	**CP32MFA301**	F03FC23997



CP32MEA301
F03FC23996

适用于
TP32M - A 的刀片
需单独购买

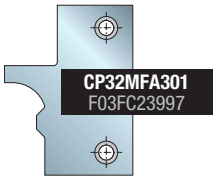

CP32MFA301
F03FC23997

适用于
TP32M - A 的刀片
需单独购买

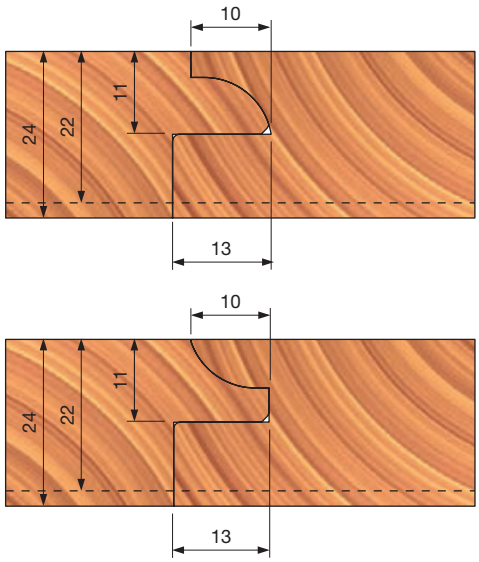

所示廓形的订购示例

件数	尺寸 毫米	锐无敌代码	商品编号
1	159 x 30	**TP32M AA3**	F03FC24452
2	45 x 34 x 3	**CP32MGA301**	F03FC23998
2	45 x 34 x 3	**CP32MHA301**	F03FC23999

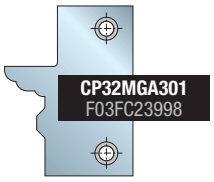

CP32MGA301
F03FC23998

适用于
TP32M - A 的刀片
需单独购买

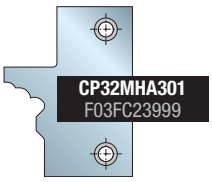

CP32MHA301
F03FC23999

适用于
TP32M - A 的刀片
需单独购买



SR06MAB302
F03FC24191

适用于
TP32M - B 的刀块

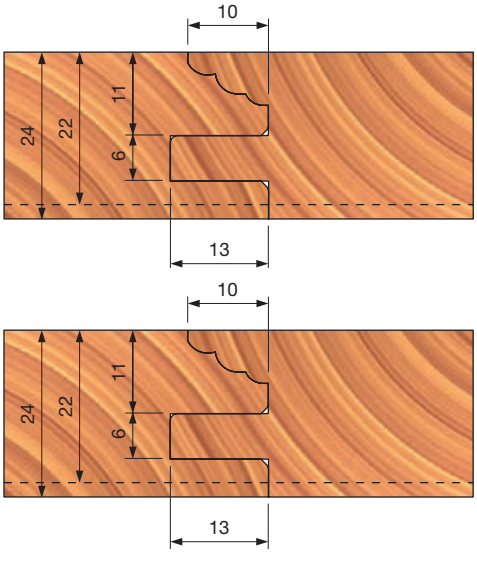

所示廓形的订购示例

件数	尺寸 毫米	锐无敌代码	商品编号
1	159 x 30	**TP32M AA3**	F03FC24452
2	45 x 34 x 3	**CP32MGA301**	F03FC23998
2	45 x 34 x 3	**CP32MHA301**	F03FC23999

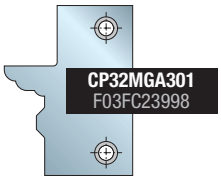

适用于
TP32M - A 的刀片
需单独购买

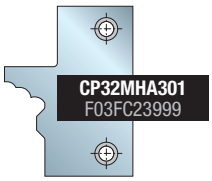

适用于
TP32M - A 的刀片
需单独购买

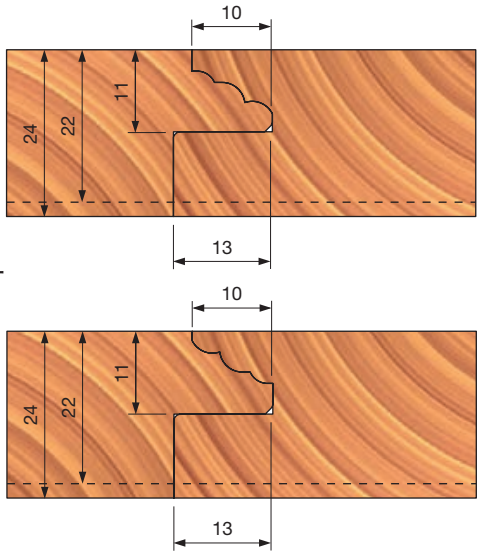

所示廓形的订购示例

件数	尺寸 毫米	锐无敌代码	商品编号
1	159 x 30	**TP32M AA3**	F03FC24452
2	45 x 34 x 3	**CP32MIA301**	F03FC24000

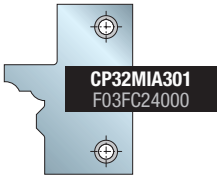

适用于
TP32M - A 的刀片
需单独购买



适用于
TP32M - B 的刀块

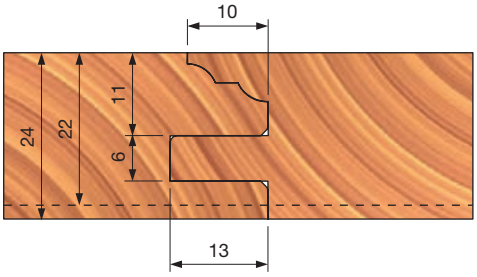

所示廓形的订购示例

件数	尺寸 毫米	锐无敌代码	商品编号
1	159 x 30	**TP32M AA3**	F03FC24452
2	45 x 34 x 3	**CP32MIA301**	F03FC24000

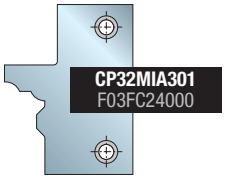

适用于
TP32M - A 的刀片
需单独购买

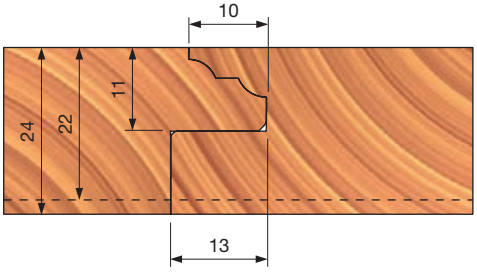

TPSEM 适用于橱柜门的铣刀套装





手动进料

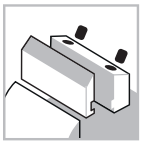
夹紧系统


钢制刀体


软木


硬木

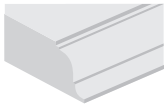
廓形加工

Performance System TECHNOLOGY

机器:
单轴铣和手动进料机床。

材料:
软木和硬木。

应用:
廓形加工。

技术信息:
高性能刀具套装，适用于橱柜门加工。木材厚度可调范围 22 - 30 毫米。

- 同一套刀具 (使用不同的 “0” 位) 即可完成廓形和反廓形的加工。
- 铣刀套装含用于刀具 B 的刀片以及在手动进料机床上作业所必需的法兰。
- 钢制刀体。
- 不可进行扩孔加工。

* 不含用于刀具 A 的成型刀片和铣槽刀块，需单独订购。

D 毫米	B 毫米	d 毫米	最高转速 转速	锐无敌代码	商品编号
160	-	30	8.500	**TPSEM22GA3**	F03FC23021
160	-	32	8.500	**TPSEM22GC3**	F03FC24432
160	-	35	8.500	**TPSEM22GB3**	F03FC20476
160	-	30	8.500	**TPSEM30GA3**	F03FC23024
160	-	32	8.500	**TPSEM30GC3**	F03FC24433
160	-	35	8.500	**TPSEM30GB3**	F03FC20477

适用于 TPSEM 套装的刀具

	D 毫米	B 毫米	d 毫米	Z	V	锐无敌代码	商品编号
22GA3	135	-	30	2		**TPSEM DA3**	F03FC22726
	152	-	30	2	4	**TPSEM CA3**	F03FC22725
	160	-	30	2	4	**TPSEM AA3***	F03FC22723
22GB3	138	-	35	2		**TPSEM DB3**	F03FC20475
	152	-	35	2	4	**TPSEM CB3**	F03FC20474
	160	-	35	2	4	**TPSEM AB3***	F03FC20472
22GC3	138	-	32	2		**TPSEM DC3**	F03FC24431
	152	-	32	2	4	**TPSEM CC3**	F03FC24430
	160	-	32	2	4	**TPSEM AC3***	F03FC24428
30GA3	135	-	30	2		**TPSEM DA3**	F03FC22726
	152	-	30	2	4	**TPSEM CA3**	F03FC22725
	160	-	30	2	4	**TPSEM BA3***	F03FC22724
30GB3	138	-	35	2		**TPSEM DB3**	F03FC20475
	152	-	35	2	4	**TPSEM CB3**	F03FC20474
	160	-	35	2	4	**TPSEM BB3***	F03FC20473
30GC3	138	-	32	2		**TPSEM DC3**	F03FC24431
	152	-	32	2	4	**TPSEM CC3**	F03FC24430
	160	-	32	2	4	**TPSEM BC3***	F03FC24429

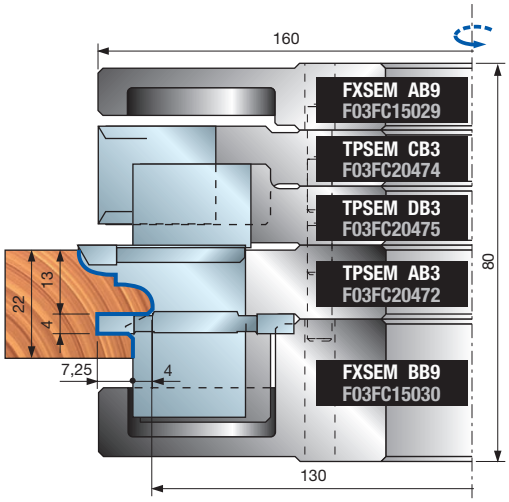

适用于 TPSEM 套装的刀片

	备用刀片	尺寸 毫米	锐无敌代码	商品编号
	刀片	35 x 34 x 3	**CPSEMAB301**	F03FC23924
	刀片	35 x 34 x 3	**CPSEMAC301**	F03FC23925
	刀片	35 x 34 x 3	**CPSEMAD301**	F03FC23926
	刀片	35 x 34 x 3	**CPSEMAE301**	F03FC23927
	刀片	35 x 34 x 3	**CPSEMAF301**	F03FC23928
	刀片	35 x 34 x 3	**CPSEMAG301**	F03FC23929
	刀片	35 x 34 x 3	**CPSEMBB301**	F03FC23930
	刀片	35 x 34 x 3	**CPSEMBC301**	F03FC23931
	刀片	35 x 34 x 3	**CPSEMBD301**	F03FC23932
	刀片	35 x 34 x 3	**CPSEMBE301**	F03FC23933
	刀片	35 x 34 x 3	**CPSEMBF301**	F03FC23934
	刀片	35 x 34 x 3	**CPSEMBG301**	F03FC23935
	刀片	20 x 24 x 3	**CPSEMCA301**	F03FC23936
	刀片	17 x 24 x 3	**CPSEMDA301**	F03FC23937

TPSEM 适用于橱柜门的铣刀套装

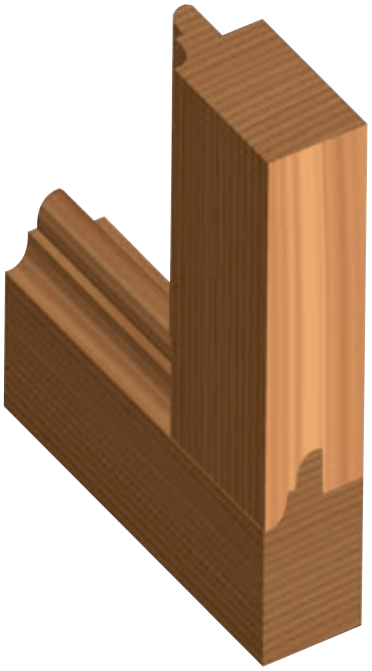

适用于套装 TPSEM22 - TPSEM30 的配件

	配件	尺寸 毫米	锐无敌代码	商品编号
AA3-AB3-AC3	防反弹装置	30,8 x 7 x 24,5	ID04MSAA901	F03FC24137
	铣槽刀块	40 x 16 x 4	IG04MSAA305	F03FH02994
	清根刀块	34 x 4 x 16	SR06MDAL302	F03FC24196
	螺丝	M10 x 18	VT03M CC9	F03FA04438
	螺丝	M5 x 8	VT05M AA9	F03FA04444
	适用于 ID04M 的螺丝	M4 x 12	VT05M DA9	F03FC20647
	螺丝	M6 x 14,5	VT16M AA9	F03FA04476
	螺丝	M6 x 13	VT16M AE9	F03FC20658
	定位板	20 x 11,6 x 2,2	VT18M AS9	F03FC20665
BA3-BB3-BC3	防反弹装置	30,8 x 8 x 24,5	ID04MSAD901	F03FC24140
	铣槽刀块	40 x 16 x 6	IG04MSAD305	F03FH02997
	清根刀块	34 x 4 x 16	SR06MDAL302	F03FC24196
	螺丝	M10 x 18	VT03M CC9	F03FA04438
	螺丝	M5 x 8	VT05M AA9	F03FA04444
	适用于 ID04M 的螺丝	M4 x 12	VT05M DA9	F03FC20647
	螺丝	M6 x 15,5	VT16M AD9	F03FC20657
	螺丝	M6 x 13	VT16M AE9	F03FC20658
	定位板	20 x 11,6 x 2,2	VT18M AS9	F03FC20665
CA3-CB3-CC3	楔块	16 x 17 x 8	CN11M B160A	F03FC24539
	刀片	20 x 24 x 3	CPSEMCA301	F03FC23936
	清根刀片	22,86 x 2,5	RG02MAA305	F03FH03041
	螺丝	M10 x 18	VT03M CC9	F03FA04438
	螺丝	M5 x 8	VT05M AA9	F03FA04444
DA3-DB3-DC3	楔块	16 x 17 x 8	CN11M B130A	F03FC01348
	刀片	17 x 24 x 3	CPSEMDA301	F03FC23937
	螺丝	M10 x 18	VT03M CC9	F03FA04438
	螺丝	M5 x 8	VT05M AA9	F03FA04444
	定位板	20 x 11,6 x 2,2	VT18M AR9	F03FC20664

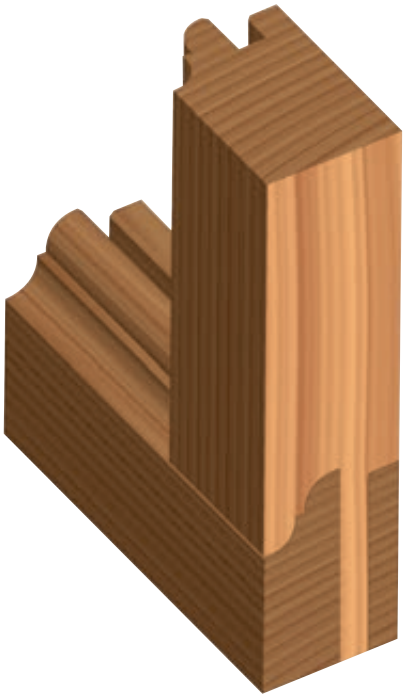

适用于套装 TPSEM22 - TPSEM30 的配件

	配件	尺寸 毫米	锐无敌代码	商品编号
	内六角扳手	T20	CB03M CC9	F03FA00167
	艾伦内六角扳手	4	CB03M BA9	F03FA00163
	艾伦内六角扳手	5	CB03M EA9	F03FA00169
22GA3	垫片套装	50 x 6,7 x 30	AN03M BM9	F03FC23022
	上法兰	152 x 13,6 x 30	FXSEM AA9	F03FC23019
	下法兰	152 x 28 x 30	FXSEM BA9	F03FC23020
22GB3	垫片套装	55 x 6,7 x 35	AN03M BK9	F03FC00463
	上法兰	152 x 13,6 x 35	FXSEM AB9	F03FC15029
	下法兰	152 x 28 x 35	FXSEM BB9	F03FC15030
22GC3	垫片套装	52 x 6,7 x 32	AN03M BO9	F03FC24434
	上法兰	152 x 13,6 x 32	FXSEM AC9	F03FC24436
	下法兰	152 x 28 x 32	FXSEM BC9	F03FC24437
30GA3	垫片套装	50 x 7,7 x 30	AN03M BN9	F03FC23023
	上法兰	152 x 13,6 x 30	FXSEM AA9	F03FC23019
	下法兰	152 x 28 x 30	FXSEM BA9	F03FC23020
30GB3	垫片套装	55 x 7,7 x 35	AN03M BL9	F03FC00464
	上法兰	152 x 13,6 x 35	FXSEM AB9	F03FC15029
	下法兰	152 x 28 x 35	FXSEM BB9	F03FC15030
30GC3	垫片套装	52 x 7,7 x 32	AN03M BP9	F03FC24435
	上法兰	152 x 13,6 x 32	FXSEM AC9	F03FC24436
	下法兰	152 x 28 x 32	FXSEM BC9	F03FC24437

CPSEM TPSEM AA3 - AB3 - AC3 适用刀片 (木料厚度：22 毫米)

加工凹槽

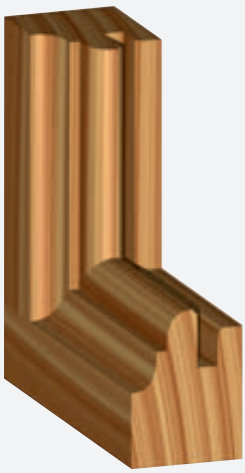

廓形

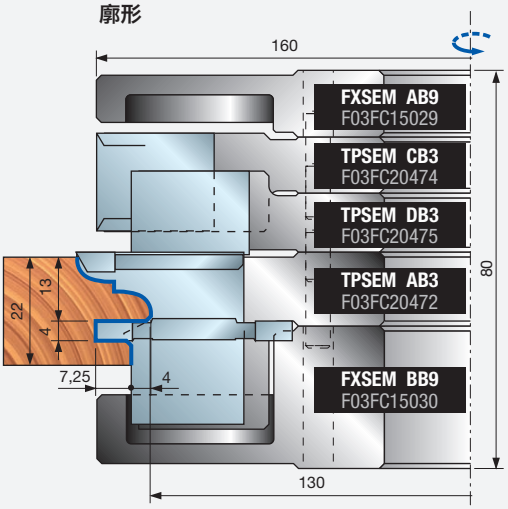

榫形

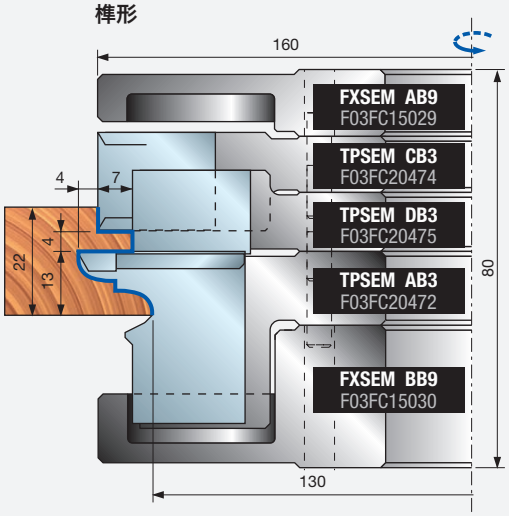

加工边槽

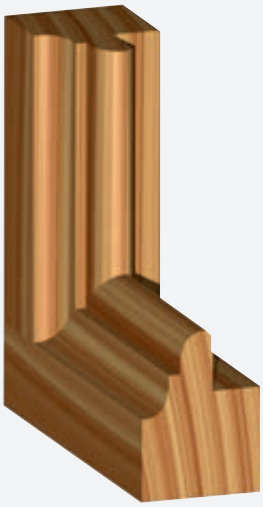

廓形

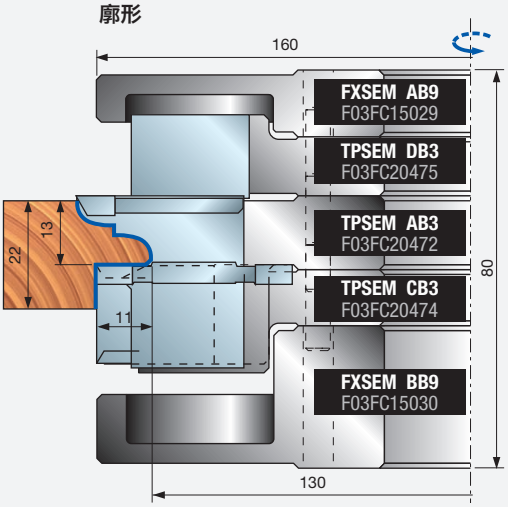

榫形

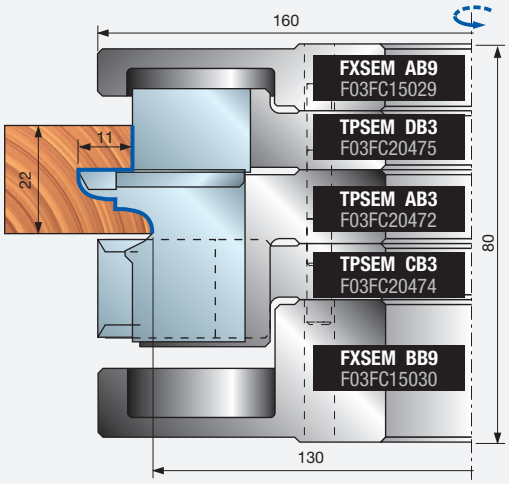

所示廓形的订购示例

件数	尺寸 毫米	锐无敌代码	商品编号
1	160 x 35	**TPSEM22GB3**	F03FC20476
2	35 x 34 x 3	**CPSEMAB301**	F03FC23924

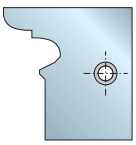

CPSEMAB301
F03FC23924

适用于 TPSEM AA3 - AB3 - AC3

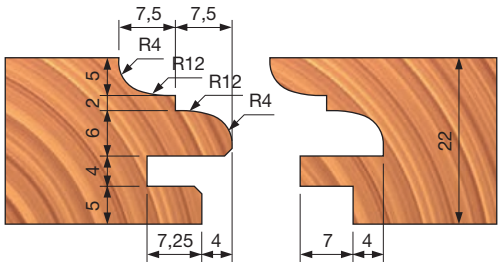

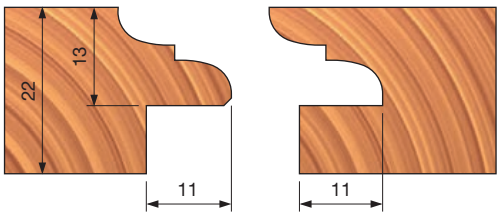

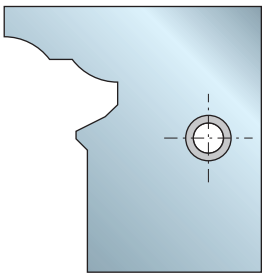

CPSEMAC301
F03FC23925

适用于 TPSEM
AA3 - AB3 - AC3

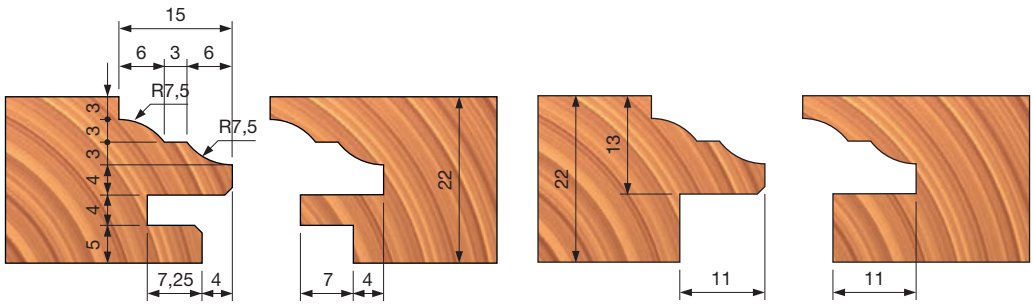

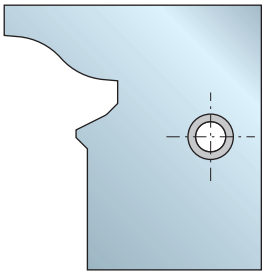

CPSEMAD301
F03FC23926

适用于 TPSEM
AA3 - AB3 - AC3

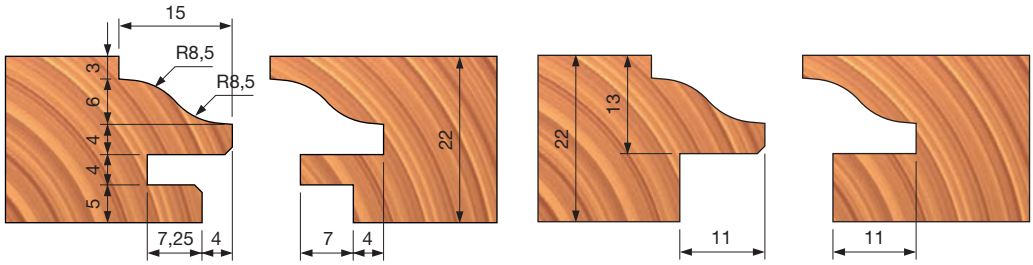

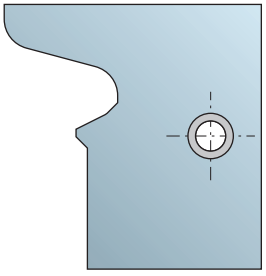

CPSEMAG301
F03FC23929

适用于 TPSEM
AA3 - AB3 - AC3

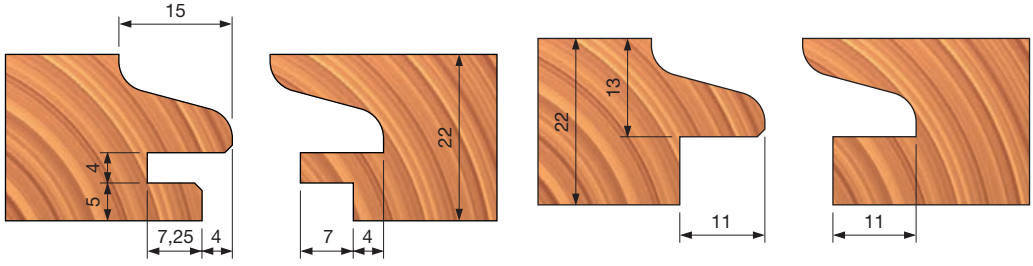

加工凹槽



廓形

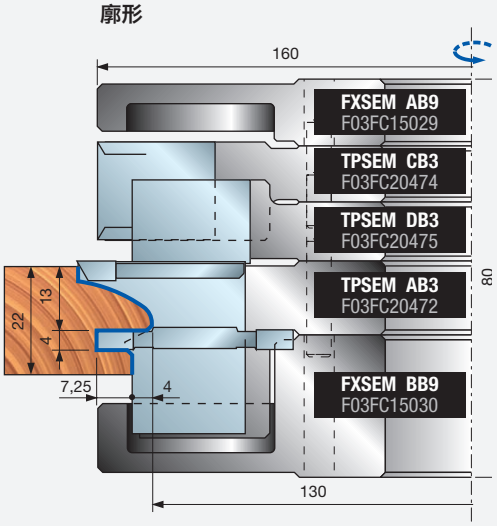

榫形

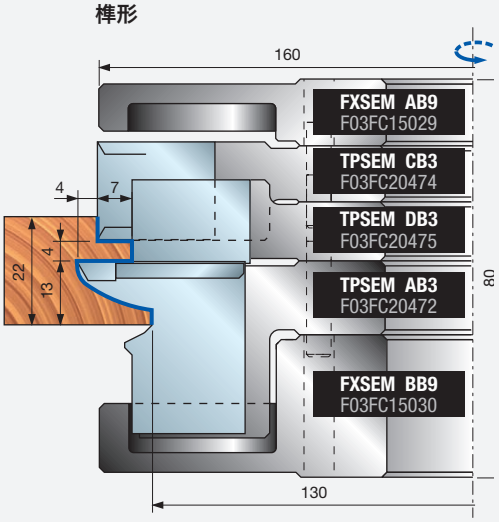

加工边槽



廓形

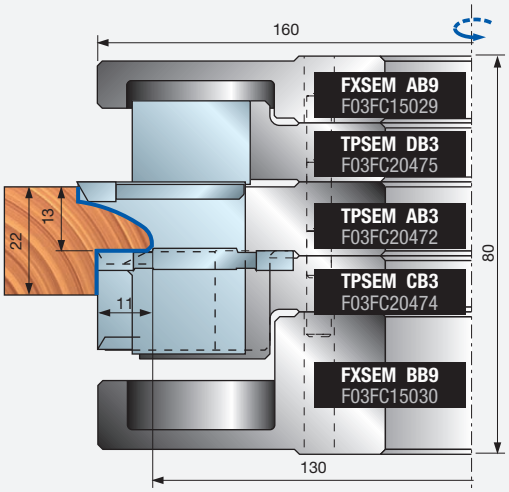

榫形

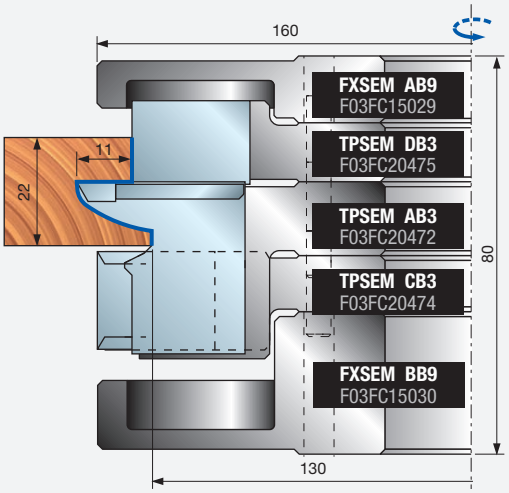

所示廓形的订购示例

件数	尺寸 毫米	锐无敌代码	商品编号
1	160 x 35	**TPSEM22GB3**	F03FC20476
2	35 x 34 x 3	**CPSEMAE301**	F03FC23927
2	35 x 34 x 3	**CPSEMAF301**	F03FC23928

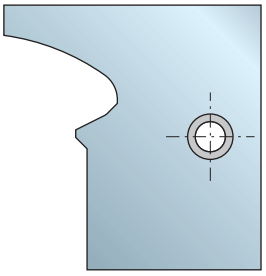

CPSEMAF301
F03FC23928

适用于 TPSEM
AA3 - AB3 - AC3

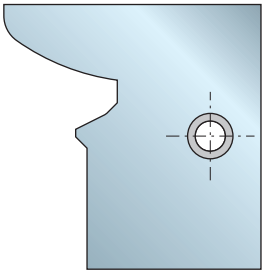

CPSEMAE301
F03FC23927

适用于 TPSEM
AA3 - AB3 - AC3

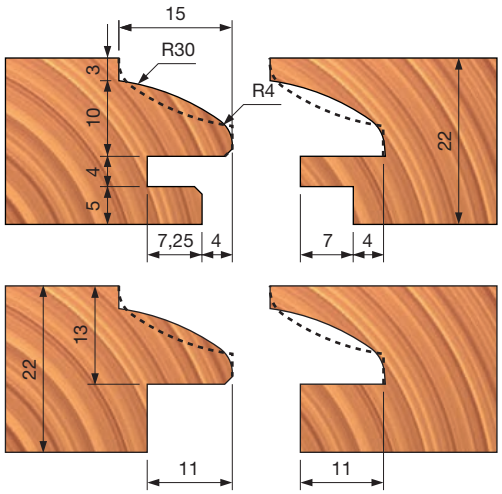

加工凹槽



廓形

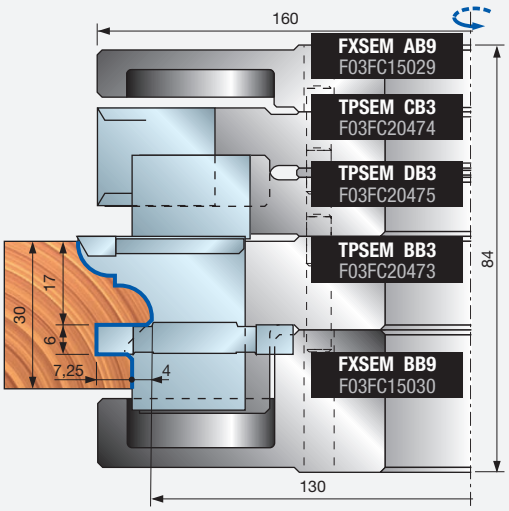

榫形

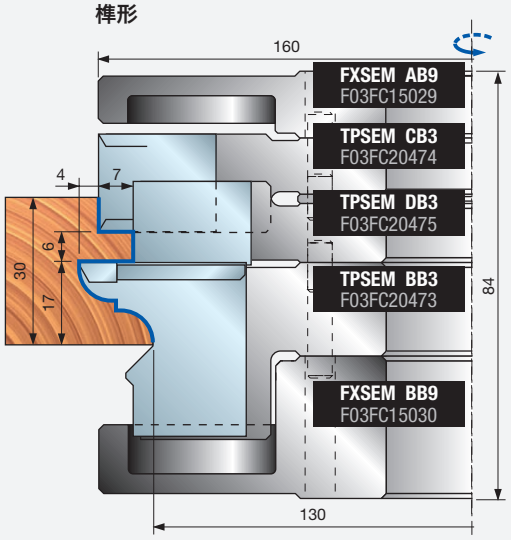

加工边槽



廓形

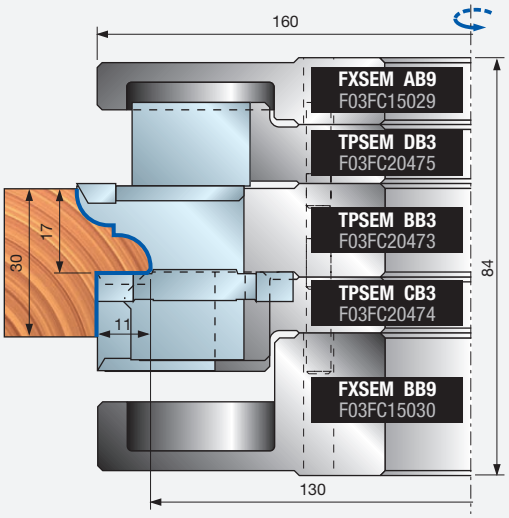

榫形

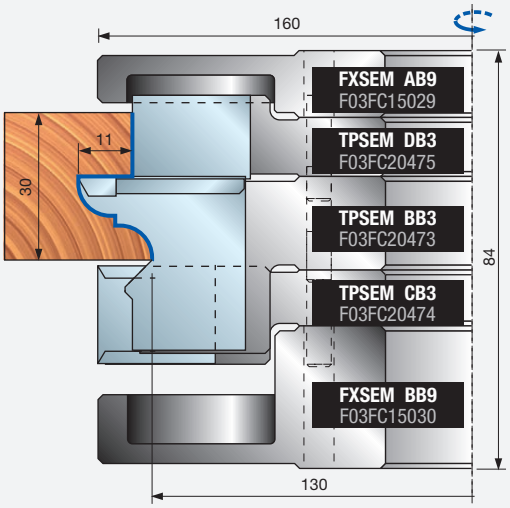

所示廓形的订购示例

件数	尺寸 毫米	锐无敌代码	商品编号
1	160 x 35	**TPSEM30GB3**	F03FC20477
2	35 x 34 x 3	**CPSEMBB301**	F03FC23930

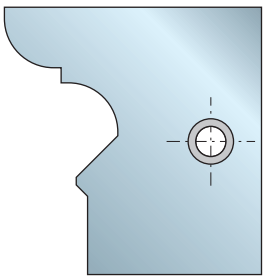

CPSEMBB301
F03FC23930

适用于 TPSEM
BA3 - BB3 - BC3

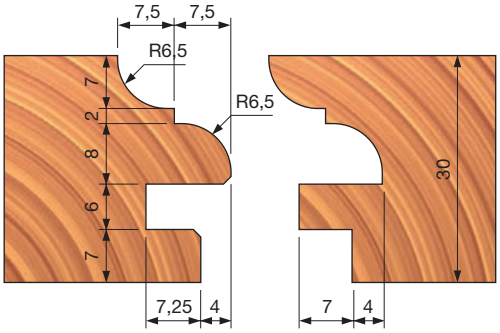

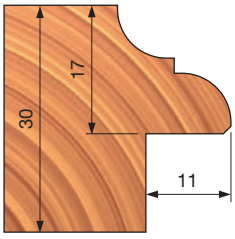

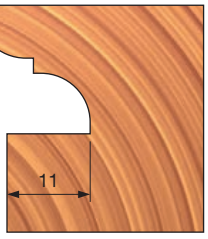

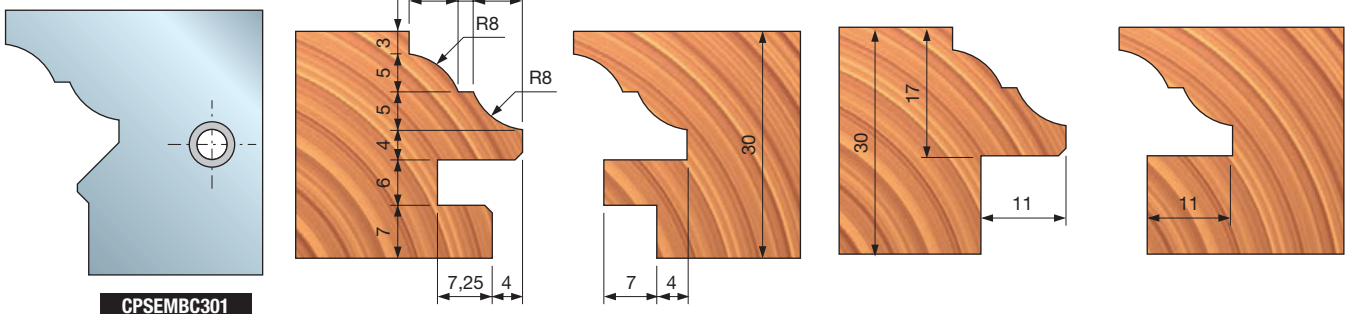

CPSEMBC301
F03FC23931

适用于 TPSEM
BA3 - BB3 - BC3

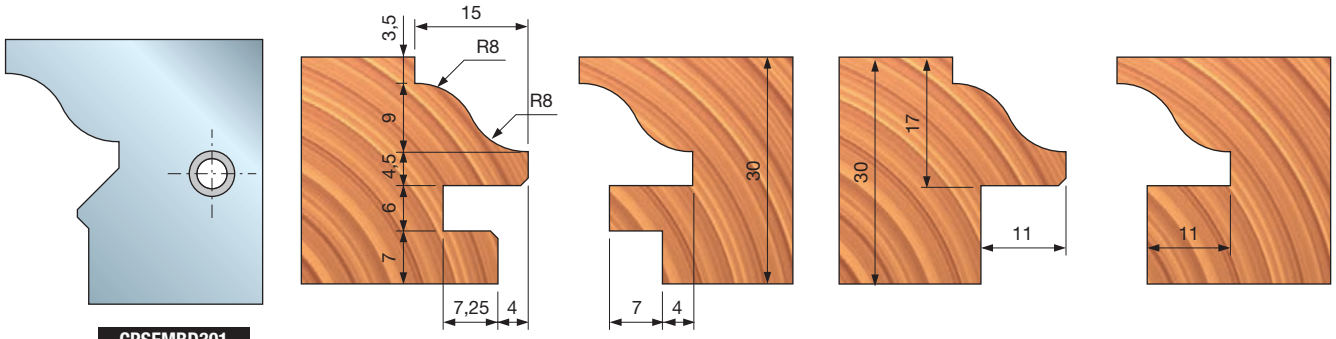

CPSEMBD301
F03FC23932

适用于 TPSEM
BA3 - BB3 - BC3

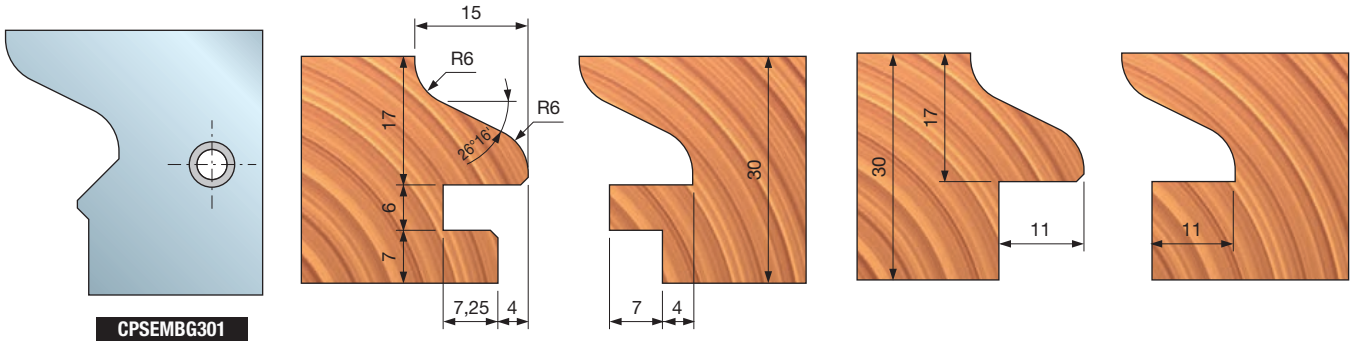

CPSEMBG301
F03FC23935

适用于 TPSEM
BA3 - BB3 - BC3

加工凹槽



廓形

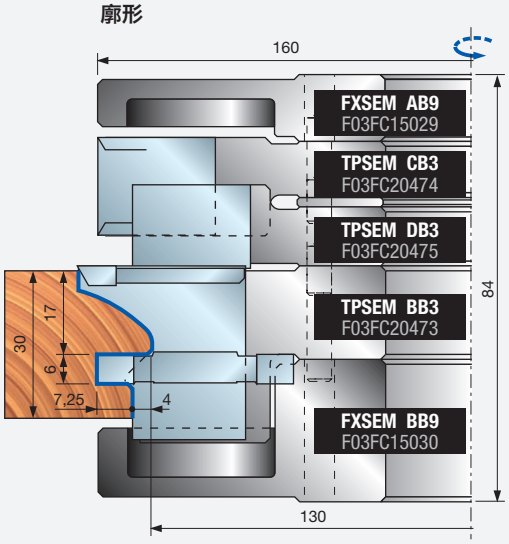

榫形

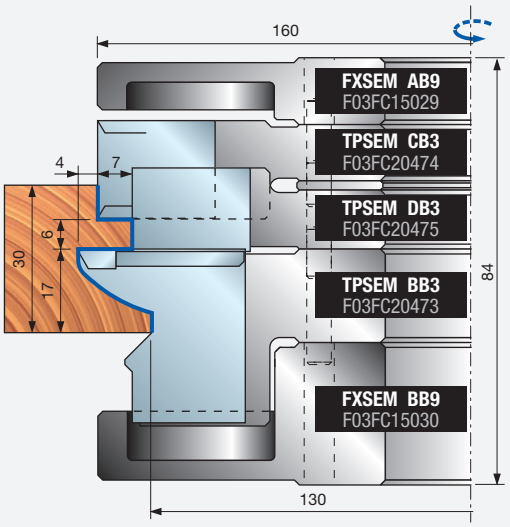

加工边槽



廓形

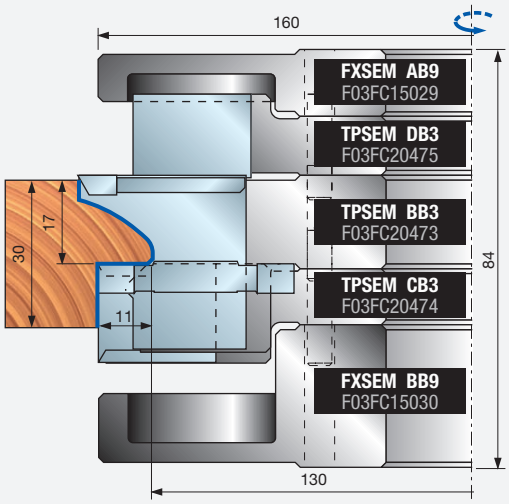

榫形

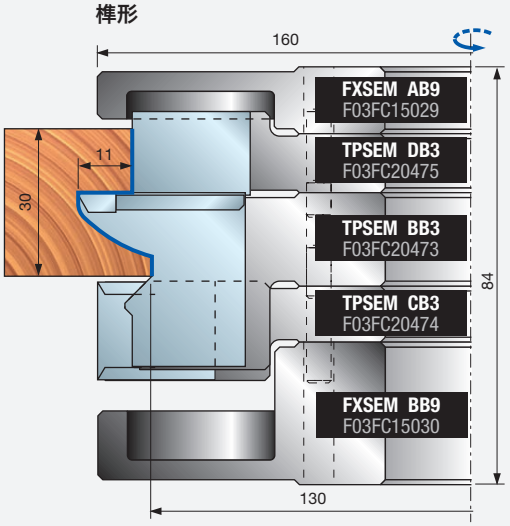

所示廓形的订购示例

件数	尺寸 毫米	锐无敌代码	商品编号
1	160 x 35	**TPSEM30GB3**	F03FC20477
2	35 x 34 x 3	**CPSEMBE301**	F03FC23933
2	35 x 34 x 3	**CPSEMBF301**	F03FC23934

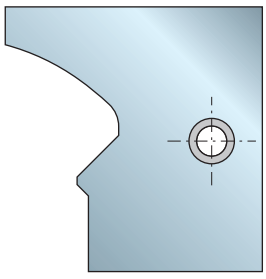

CPSEMBF301
F03FC23934

适用于 TPSEM
BA3 - BB3 - BC3

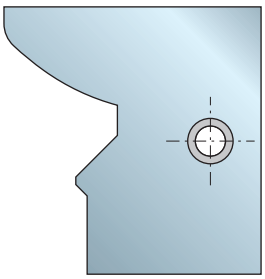

CPSEMBE301
F03FC23933

适用于 TPSEM
BA3 - BB3 - BC3

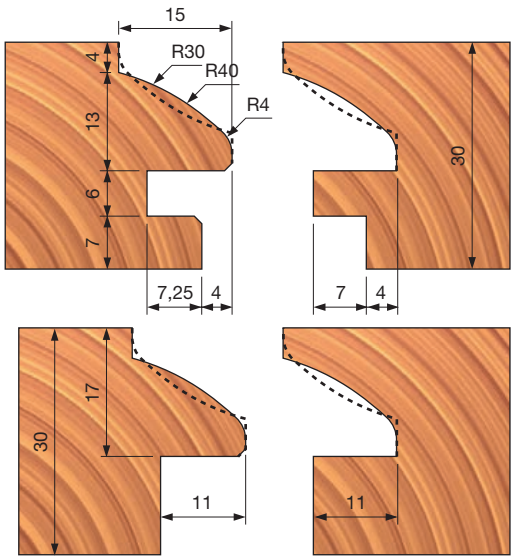

TP42M 木门花形铣刀





手动进料

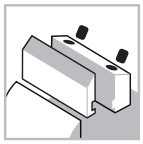
夹紧系统


合金刀体


软木


硬木

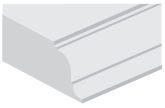
廓形加工

机器:
单轴铣和手动进料机床。

材料:
软木和硬木。

应用:
廓形加工。

技术信息:
适用于木门加工的高性能刀具套装。
- 主要用于对软木、硬木及热带木的廓形加工，切割效果极佳。
- 采用精确的调整刀具的加工高度，并通过 2 个步骤的加工操作可生产厚度为 44-52 毫米厚的木门产品。
- 成型刀片可以根据需要进行调换，不会影响刀具的最小加工直径。
- 该产品不包含刀片。
- 轻质铝合金刀体。
- 不可进行扩孔加工。

D 毫米	B 毫米	d 毫米	Z	V	最高转速 转速	锐无敌代码	商品编号
180	27	32	2	4	8.000	**TP42M AC3**	F03F676527
180	27	35	2	4	8.000	**TP42M AB3**	F03FC20494

	配件	尺寸 毫米	锐无敌代码	商品编号
	螺丝	M5 x 8	**VT05M AA9**	F03FA04444
	定位板	22 x 1,7 x 6,5	**VT18M GA9**	F03FA04488
	楔块	21 x 19 x 8	**CN13M AS9A**	F03FC24221
	螺丝	M10 x 18	**VT03M CC9**	F03FA04438
	清根刀块	40 x 16 x 4	**IG05MDAA305**	F03FH02998
	螺丝	M6 x 13	**VT16M AE9**	F03FC20658
	铣槽刀块	34 x 8 x 16	**SR06MAM301**	F03FC24192
	螺丝	M6 x 11,5	**VT16M AB9**	F03FA04477
	艾伦内六角扳手	4	**CB03M BA9**	F03FA00163
	艾伦内六角扳手	5	**CB03M EA9**	F03FA00169

廓形	备用刀片	尺寸 毫米	锐无敌代码	商品编号
1	刀片	24 x 34 x 3	**CP42MAA301**	F03FC24003
2	刀片	24 x 34 x 3	**CP42MBA301**	F03FC24004
3	刀片	24 x 34 x 3	**CP42MCA301**	F03FC24005

廓形 1

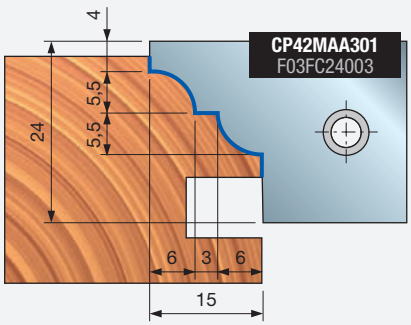

廓形 2

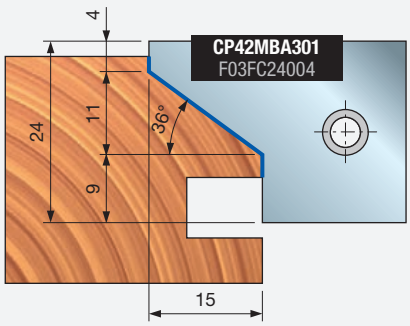

廓形 3

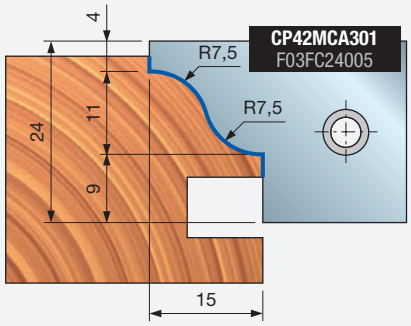

1 门框制榫

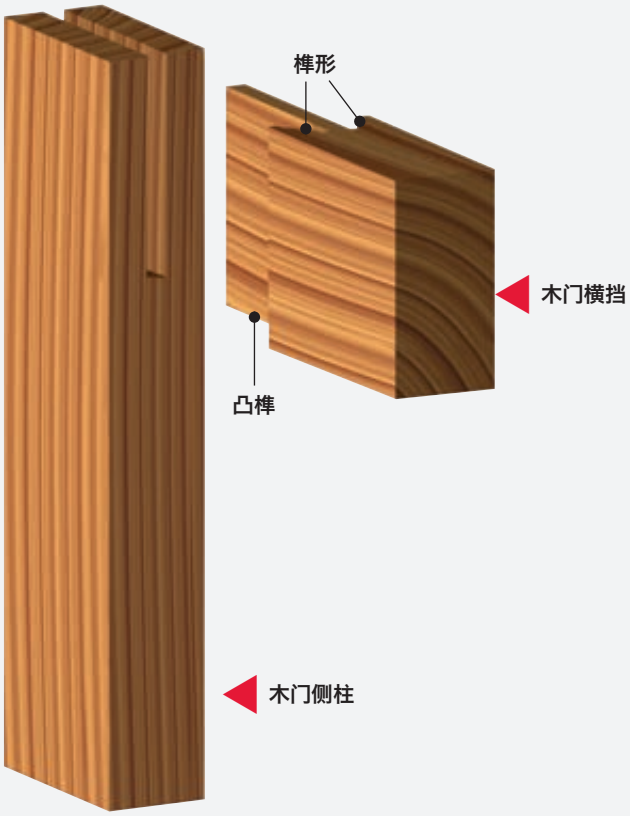

A 门厚度 毫米	B 凸榫厚度 毫米
44	8
46	10
50	14
52	16

1 步

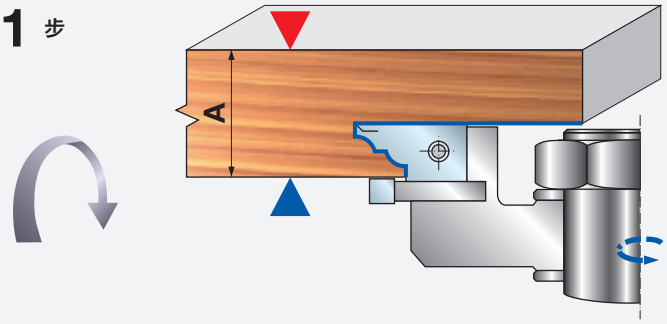

2 步

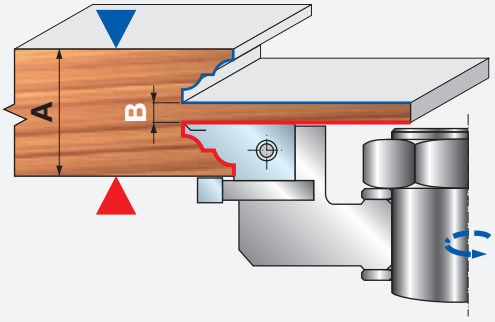

2 门框内型

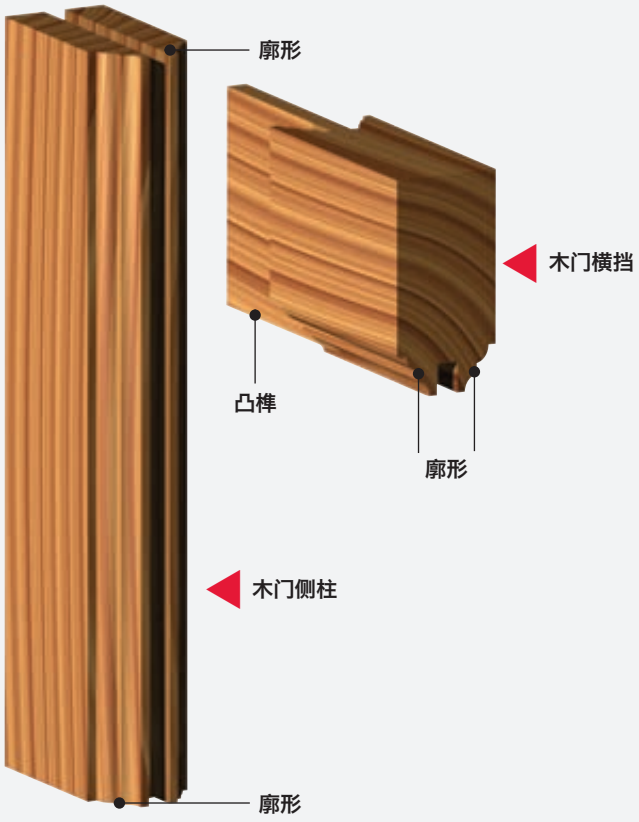

A 门厚度 毫米	C 凹槽厚度 毫米
44	8
46	10
50	14
52	16

1 步

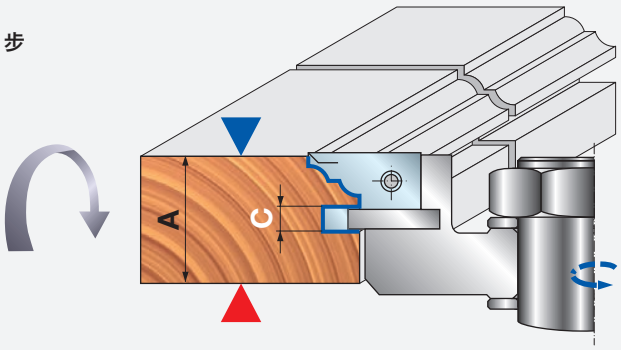

2 步

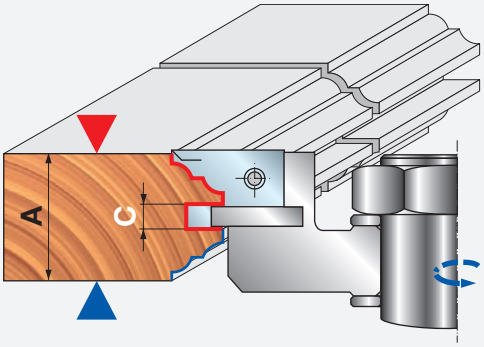

TP46MAN

多廓形木门铣刀套装 (38 - 40 毫米)





手动进料

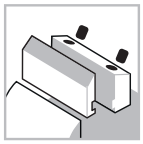
夹紧系统


合金刀体


软木


硬木

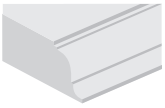
廓形加工

ISOprofil TECHNOLOGY

Performance System TECHNOLOGY

机器:
铣床，全自动直通式进料设备。

材料:
软木和硬木。

应用:
廓形加工。

技术信息:
适用于木门加工的高性能刀具套装。木材可调厚度 38 - 40 毫米。

- 同一套刀具 (相同的 “0” 位) 即可完成廓形和反廓形的加工。
- 铣刀套装含刀片。
- 轻质铝合金刀体。
- 不可进行扩孔加工。

适用于手动进料的 TP46MAN 套装

廓形	D 毫米	B 毫米	d 毫米	Z	最高转速 转速	锐无敌代码	商品编号
1	174	78	30	2	7.500	TP46MAN001	F03FC20510
2	174	78	30	2	7.500	TP46MAN002	F03FC20511
3	174	78	30	2	7.500	TP46MAN003	F03FC20512
4	174	78	30	2	7.500	TP46MAN004	F03FC20513
5	174	78	30	2	7.500	TP46MAN005	F03FC20514
6	174	78	30	2	7.500	TP46MAN006	F03FC20515
7	174	78	30	2	7.500	TP46MAN007	F03FC20516
8	174	78	30	2	7.500	TP46MAN008	F03FC20517
1	174	78	32	2	7.500	TP46MAN321	F03FC24458
2	174	78	32	2	7.500	TP46MAN322	F03FC24459
3	174	78	32	2	7.500	TP46MAN323	F03FC24460
4	174	78	32	2	7.500	TP46MAN324	F03FC24461
5	174	78	32	2	7.500	TP46MAN325	F03FC24462
6	174	78	32	2	7.500	TP46MAN326	F03FC24463
7	174	78	32	2	7.500	TP46MAN327	F03FC24464
8	174	78	32	2	7.500	TP46MAN328	F03FC24465

适用于 TP46MAN 套装的法兰

D 毫米	S 毫米	d 毫米	锐无敌代码	商品编号
174	18	30	TP46M AA3	F03FC20506
174	18	30	TP46M AD3	F03FC20509
174	18	32	TP46M AE3	F03FC24454
174	18	32	TP46M AH3	F03FC24457

适用于 TP46M 套装的铣刀

D 毫米	B 毫米	d 毫米	Z	最高转速 转速	锐无敌代码	商品编号
174	31,5	30	2	8.300	TP46M AB3	F03FC20507
174	31,5	30	2	8.300	TP46M AC3	F03FC20508
174	31,5	32	2	8.300	TP46M AF3	F03FC24455
174	31,5	32	2	8.300	TP46M AG3	F03FC24456

请参见第 408-409 页的配件信息。

廓形示例

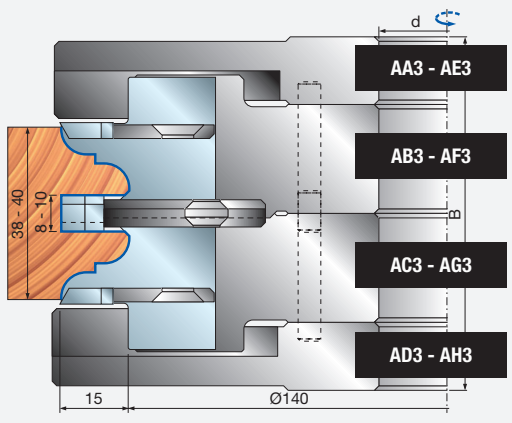

榫形示例

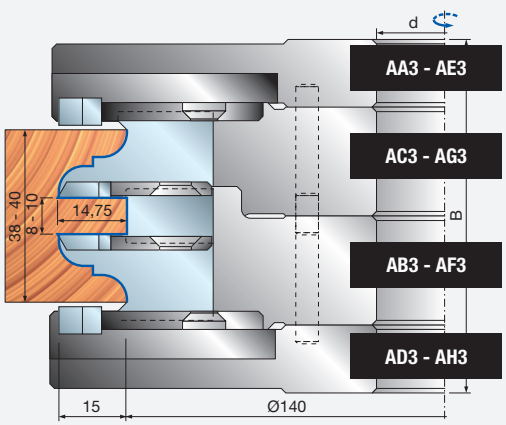

CP46M

适用于铣刀 TP46M AB3、AC3、AF3、AG3 的刀片

廓形 1

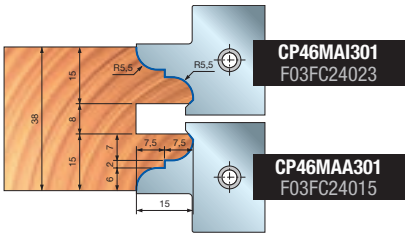

廓形 2

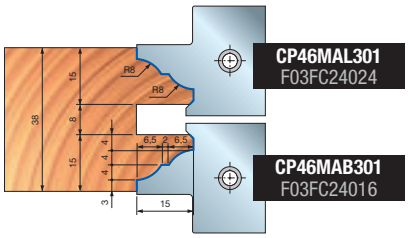

廓形 3

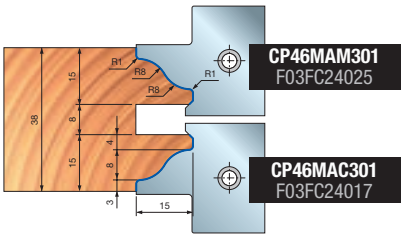

榫形 1

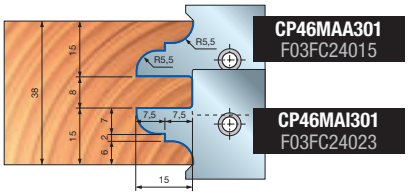

榫形 2

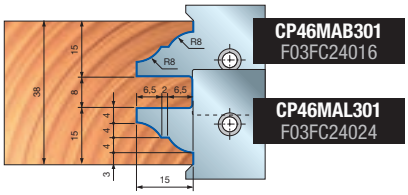

榫形 3

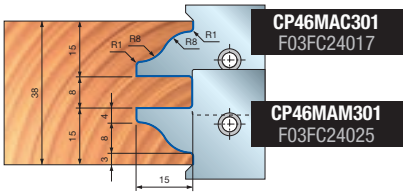

廓形 4

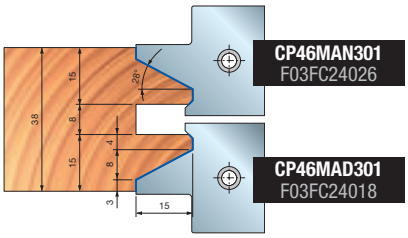

廓形 5

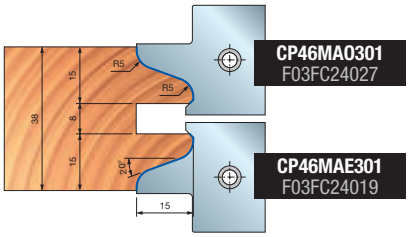

廓形 6

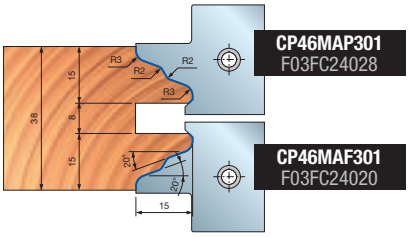

榫形 4

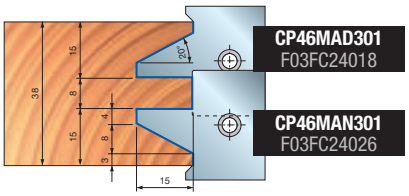

榫形 5

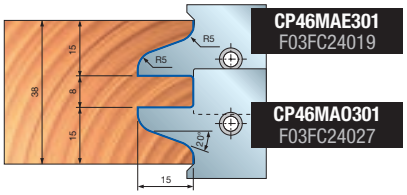

榫形 6

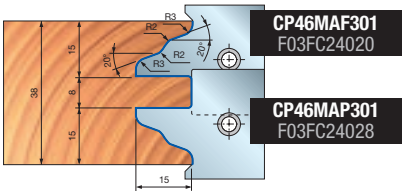

廓形 7

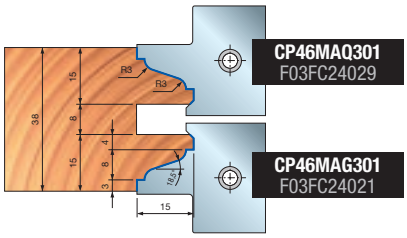

廓形 8

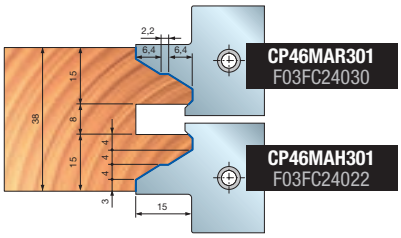

榫形 7

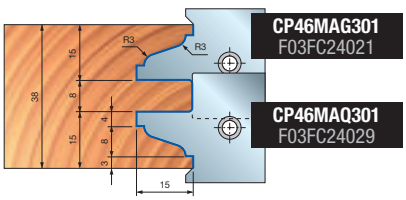

榫形 8

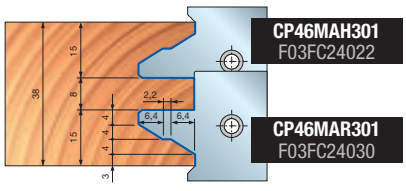

TP46MEC

多廓形木门铣刀套装 (38 - 40 毫米)



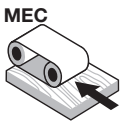

自动进料

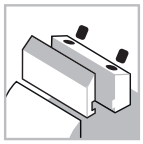

夹紧系统



合金刀体



软木



硬木

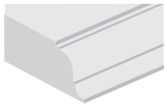

廓形加工

ISOprofil TECHNOLOGY

机器:
铣床，全自动直通式进料设备。

材料:
软木和硬木。

应用:
廓形加工。

技术信息:
适用于木门加工的高性能刀具套装。木材可调厚度 38 - 40 毫米。

- 同一套刀具 (相同的 “0” 位) 即可完成廓形和反廓形的加工。
- 铣刀套装含刀片。
- 轻质铝合金刀体。
- 不可进行扩孔加工。

廓形	D 毫米	B 毫米	d 毫米	最高转速 转速	锐无敌代码	商品编号
1	170	48	30	7.500	TP46MEC001	F03FC20518
2	170	48	30	7.500	TP46MEC002	F03FC20519
3	170	48	30	7.500	TP46MEC003	F03FC20520
4	170	48	30	7.500	TP46MEC004	F03FC20521
5	170	48	30	7.500	TP46MEC005	F03FC20522
6	170	48	30	7.500	TP46MEC006	F03FC20523
7	170	48	30	7.500	TP46MEC007	F03FC20524
8	170	48	30	7.500	TP46MEC008	F03FC20525
1	170	48	32	7.500	TP46MEC321	F03FC24466
2	170	48	32	7.500	TP46MEC322	F03FC24467
3	170	48	32	7.500	TP46MEC323	F03FC24468
4	170	48	32	7.500	TP46MEC324	F03FC24469
5	170	48	32	7.500	TP46MEC325	F03FC24470
6	170	48	32	7.500	TP46MEC326	F03FC24471
7	170	48	32	7.500	TP46MEC327	F03FC24472
8	170	48	32	7.500	TP46MEC328	F03FC24473

廓形示例

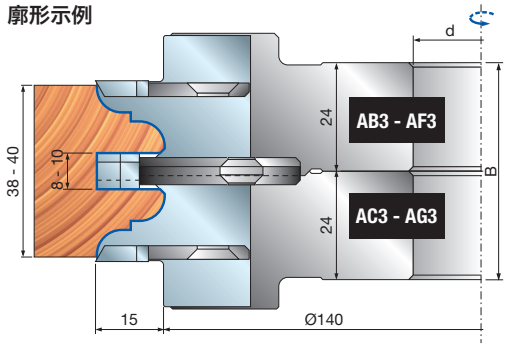

榫形示例

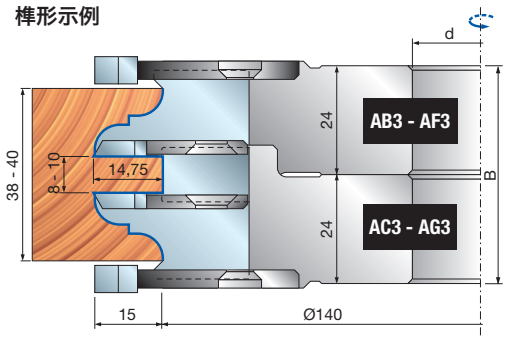

15° 交叉斜齿 (图 2)

	配件	尺寸 毫米	锐无敌代码	商品编号
	垫片	50 x 2 x 30	AN01MA0209	F03FC00035
	垫片	52 x 2 x 32	AN01MX0209	F03FC24489
	艾伦内六角扳手	4	CB03M BA9	F03FA00163
	艾伦内六角扳手	5	CB03M EA9	F03FA00169
AB3 - AF3	楔块	28 x 34,5 x 8	CN46M 001	F03FC01438
AB3 - AF3	清根刀块	34 x 3,5 x 16	SR06MDBA302	F03FC24197
AB3 - AF3	铣槽刀块	25 x 45 x 6 Z1	SR11MSBE301	F03FC24212
AB3 - AF3	螺丝	M5 x 8	VT05M AA9	F03FA04444
AB3 - AF3	螺丝	M6 x 13	VT16M AE9	F03FC20658
AB3 - AF3	定位板	22 x 1,7 x 6,5	VT18M GA9	F03FA04488
AB3 - AF3	螺丝	M10 x 16	2616M EE9	F03FA07426
AC3 - AG3	楔块	28 x 34,5 x 8	CN46M 002	F03FC01439
AC3 - AG3	清根刀块	34 x 3,5 x 16	SR06MSBA302	F03FC24200
AC3 - AG3	铣槽刀块	25 x 45 x 6 Z1	SR11MDBE301	F03FC24207
AC3 - AG3	螺丝	M5 x 8	VT05M AA9	F03FA04444
AC3 - AG3	螺丝	M6 x 11,5	VT16M AB9	F03FA04477
AC3 - AG3	定位板	22 x 1,7 x 6,5	VT18M GA9	F03FA04488
AC3 - AG3	螺丝	M10 x 16	2616M EE9	F03FA07426



TD60M 门套加工铣刀

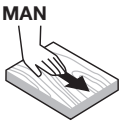

手动进料

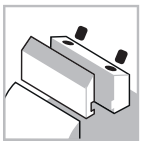
夹紧系统


合金刀体


软木


硬木

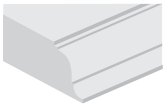
廓形加工

D 毫米	B 毫米	d 毫米	Z	最高转速 转速	锐无敌代码	商品编号
200	55	32	3	7.000	**TD60M AC3**	F03F668631
200	55	35	3	7.000	**TD60M AB3**	F03FC20222

	配件	尺寸 毫米	锐无敌代码	商品编号
	刀片	55 x 35 x 3	**CT60MAA301**	F03FC24114
	楔块	50 x 23 x 8	**CN60M AA9**	F03FC01446
	螺丝	M10 x 25	**2602M FI9**	F03FA07353
	螺丝	M8 x 10 x 22	**VT08M AD9**	F03FA04456
	艾伦内六角扳手	5	**CB03M EA9**	F03FA00169

Performance System TECHNOLOGY

机器:
单轴铣和手动进料机床。

材料:
软木和硬木。

应用:
廓形加工。

技术信息:
刀具带有成型刀片，用于加工门套及门套廓形。
- 特别适合于硬木及热带木上加工圆弧廓形的门套。
- 轻质铝合金刀体。
- 不可进行扩孔加工。

门套示例

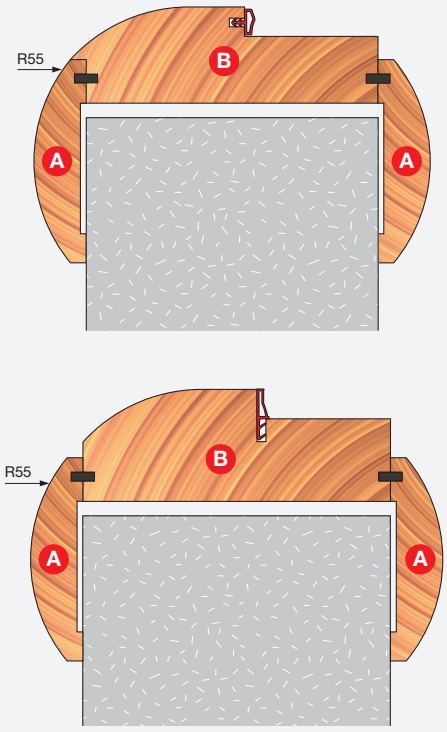

步骤 1

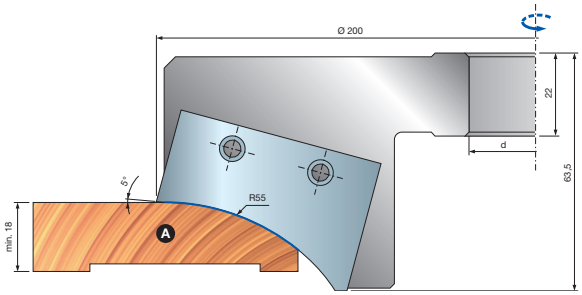

步骤 2

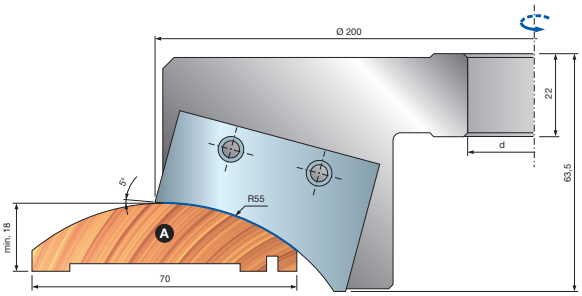

门套廓形示例

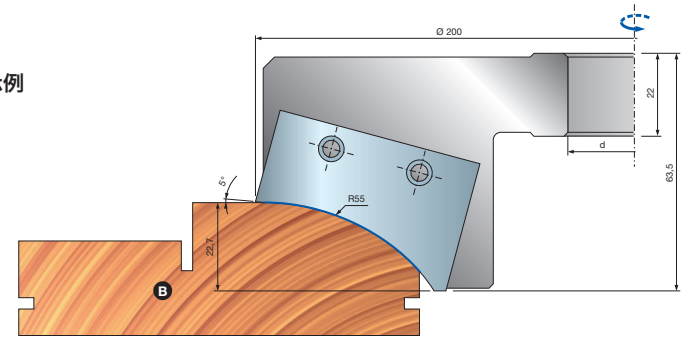

TD61M 门套加工铣刀套装



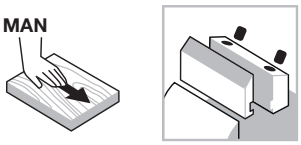

手动进料

夹紧系统


合金刀体


软木


硬木

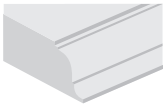
廓形加工

Performance System TECHNOLOGY

机器:
单轴铣和手动进料机床。

材料:
软木和硬木。

应用:
廓形加工。

技术信息:
适用于门套的多廓形刀具套装。
- 轻质铝合金刀体。
- 不可进行扩孔加工。
- 高性能刀片需单独订购。

D 毫米	B 毫米	d 毫米	Z	最高转速 转速	锐无敌代码	商品编号
194	59	30	2	7.000	**TD61M AA3**	F03FC20223
140	25	30	2	8.800	**TD61M AB3**	F03FC20224

		配件	尺寸 毫米	锐无敌代码	商品编号
AA3		螺丝	M10 x 18	**VT03M CC9**	F03FA04438
		螺丝	M8 x 10 x 22	**VT08M AD9**	F03FA04456
		艾伦内六角扳手	5	**CB03M EA9**	F03FA00169
AB3		刀片	24 x 12 x 1,5	**CG08MOA310**	F03FH02911
		楔块	15 x 20 x 8	**CN09MD AK9**	F03FC01304
		螺母	15 x 13,3 x M10	**VT20M MA9**	F03FC20670
		螺丝	M10 x 22	**VT19M MA9**	F03FA04496
		铣槽刀块	25 x 45 x 4 Z1	**SR11MDBC301**	F03FC24205
		螺丝	M5 x 8	**VT05M AA9**	F03FA04444
		圆弧倒角刀块	26 x 16 x 5 R3	**IG62MSAE305**	F03FH03033
		适用于 IG62MS 的螺丝	M6 x 14,5	**VT16M AA9**	F03FA04476
		艾伦内六角扳手	4	**CB03M BA9**	F03FA00163
		内六角扳手	T20	**CB03M CC9**	F03FA00167

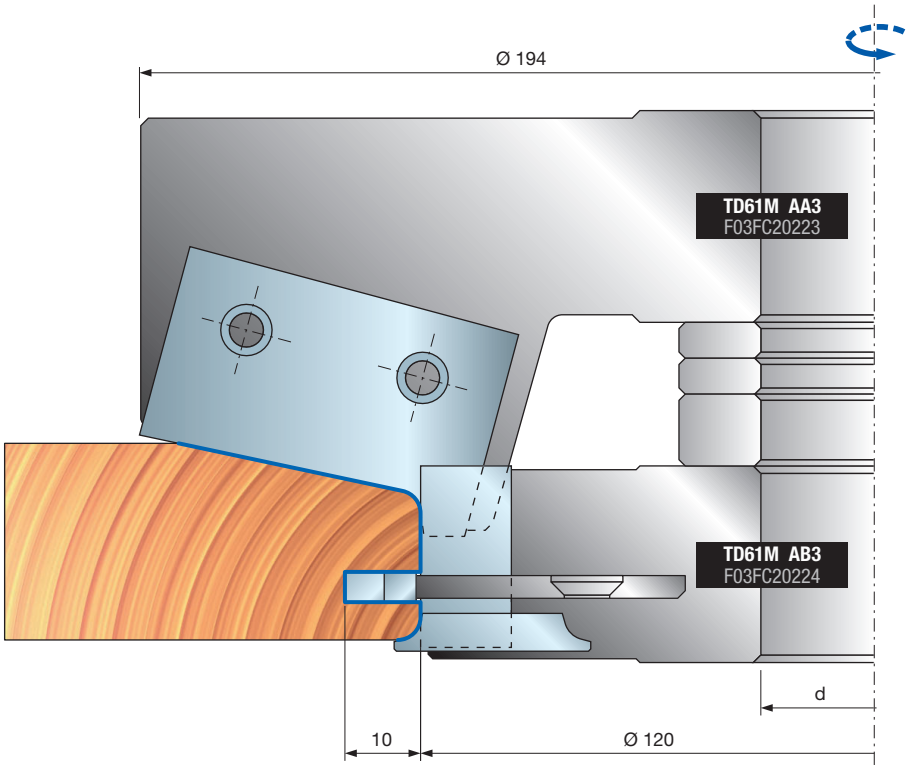

CT61M 适用于铣刀 TD61M AA3 的刀片

尺寸 毫米	备用刀片	商品编号
45 x 30 x 3	**CT61MAA301**	F03FC24115
45 x 30 x 3	**CT61MAB301**	F03FC24116
45 x 30 x 3	**CT61MAC301**	F03FC24117
45 x 30 x 3	**CT61MAD301**	F03FC24118
45 x 30 x 3	**CT61MAE301**	F03FC24119

可使用铣刀 TD61M AA3 和 TD61M AB3 进行廓形加工

CT61MAA301
F03FC24115

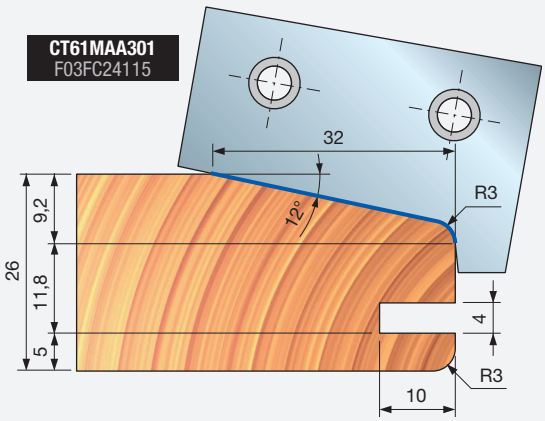

CT61MAB301
F03FC24116

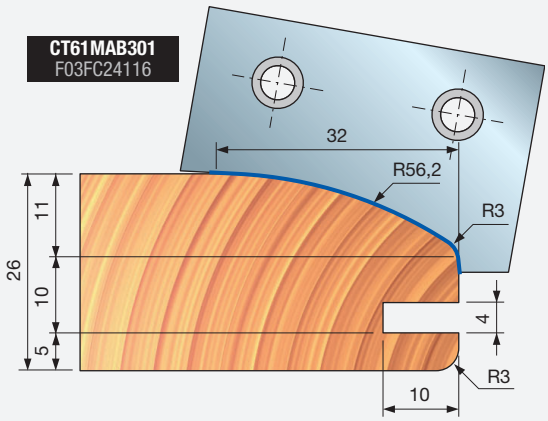

CT61MAC301
F03FC24117

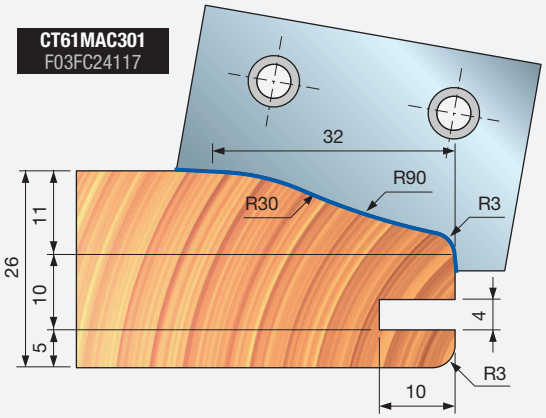

CT61MAD301
F03FC24118

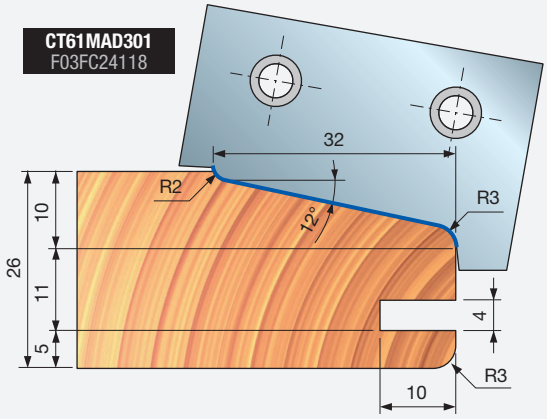

CT61MAE301
F03FC24119

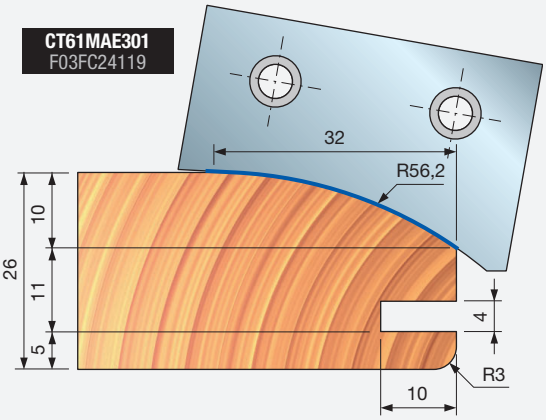

TD21M 芯板铣刀





手动进料

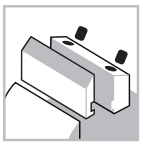
夹紧系统


合金刀体


软木


硬木

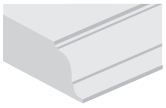
廓形加工

Performance System TECHNOLOGY

机器:
单轴铣和手动进料机床。

材料:
软木和硬木。

应用:
廓形加工。

技术信息:
高性能芯板刀可提供 5 种不同的廓形。
- 轻质铝合金刀体。
- 不可进行扩孔加工。
- 刀片需单独订购。

D 毫米	B 毫米	d 毫米	Z	最高转速 转速	锐无敌代码	商品编号
140	-	30	2	9.600	**TD21M HA3**	F03FC24421
140	-	32	2	9.600	**TD21M HC3**	F03FC24422
140	-	35	2	9.600	**TD21M HB3**	F03FC23145

	配件	尺寸 毫米	锐无敌代码	商品编号
	螺丝	M6 x 10	**2622M CB9**	F03FA07455
	螺丝	M6 x 12	**2607M 006**	F03FA07456
	垫圈	14 x 2 x 6	**VT18M AL9**	F03FC20662
	定位板	33 x 3 x 16	**VT18M AI9**	F03FC20661
	艾伦内六角扳手	4	**CB03M BA9**	F03FA00163

成型刀片

廓形	备用刀片	尺寸 毫米	锐无敌代码	商品编号
1	刀片	41 x 22 x 3,5	**CT21MAA302**	F03FC24031
2	刀片	41 x 22 x 3,5	**CT21MBA302**	F03FC24032
3	刀片	41 x 22 x 3,5	**CT21MCA302**	F03FC24033
4	刀片	41 x 22 x 3,5	**CT21MDA302**	F03FC24034
5	刀片	41 x 22 x 3,5	**CT21MEA302**	F03FC24035

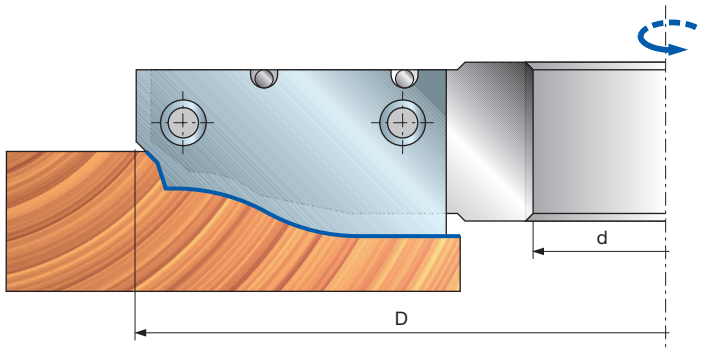

廓形示例

廓形 1

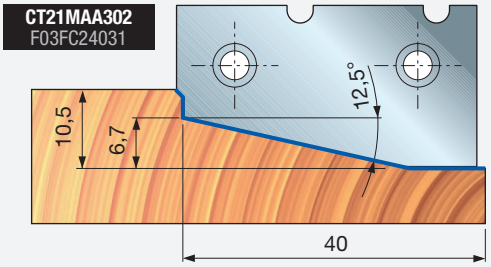

廓形 2

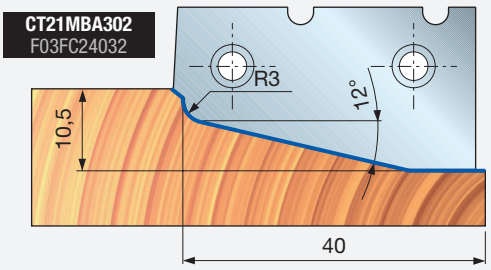

廓形 3

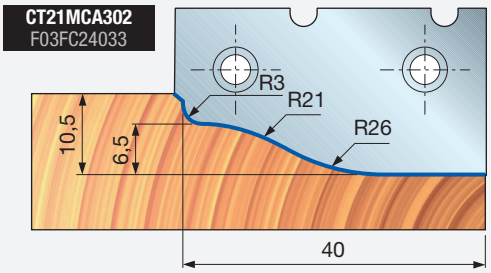

廓形 4

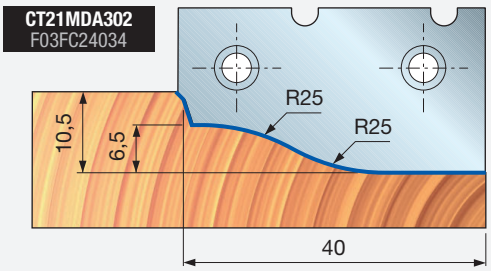

廓形 5

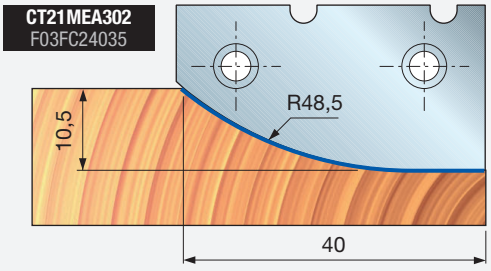

TD51M 适用于软木和硬木的芯板铣刀



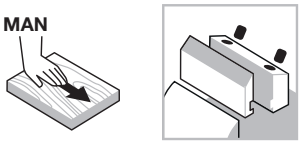

手动进料

夹紧系统



合金刀体



软木



硬木

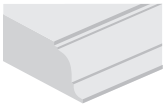

廓形加工

Performance System TECHNOLOGY

机器:
单轴铣和手动进料机床。

材料:
软木和硬木。

应用:
廓形加工。

技术信息:
高性能芯板刀可提供 5 种不同的廓形，适用于软木和硬木加工。

- 刀具可以进行顺切和逆切加工，2 齿切削刃参与工作，根据切削刃角度的不同可以分别加工软木和硬木，以获得良好的切割效果。
- 根据所加工材料的不同，选用不同刀位的刀片进行加工。
- 刀片需对称安装。
- 尽管加工软木和硬木的刀片尺寸不同，但是最终的产品尺寸是一致的。
- 该产品不包含刀片。
- 轻质铝合金刀体。
- 不可进行扩孔加工。

D 毫米	B 毫米	d 毫米	Z	最高转速 转速	锐无敌代码	商品编号
180	-	30	2+2	7.500	**TD51M AA3**	F03FC20209
180	-	32	2+2	7.500	**TD51M AC3**	F03FC24423
180	-	35	2+2	7.500	**TD51M AB3**	F03FC20210
180	-	50	2+2	7.500	**TD51M AD3**	F03FC20211

	配件	尺寸 毫米	锐无敌代码	商品编号
	垫圈	14 x 2 x 6	**VT18M AL9**	F03FC20662
	螺丝	M6 x 12	**2607M 006**	F03FA07456
	内六角扳手	4	**CB03M BB9**	F03FA00164

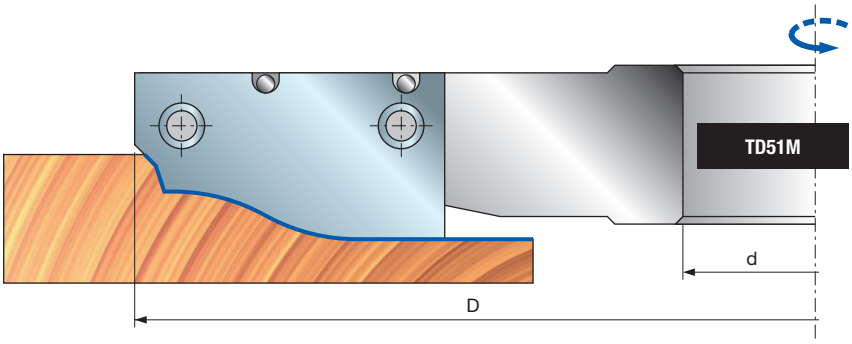

1 刀片



2 刀片

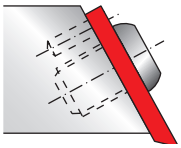

2 刀片



1 刀片

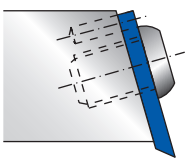

适用于软木的 2 个刀片

	廓形	尺寸 毫米	锐无敌代码	商品编号
	1	41 x 28 x 3,5	**CT51MAA302**	F03FC24036
	2	41 x 28 x 3,5	**CT51MBA302**	F03FC24037
	3	41 x 28 x 3,5	**CT51MCA302**	F03FC24038
	4	41 x 28 x 3,5	**CT51MDA302**	F03FC24039
	5	41 x 28 x 3,5	**CT51MEA302**	F03FC24040

适用于硬木的 2 个刀片

	廓形	尺寸 毫米	锐无敌代码	商品编号
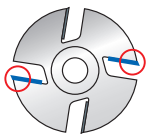	1	41 x 22 x 3,5	**CT21MAA302**	F03FC24031
	2	41 x 22 x 3,5	**CT21MBA302**	F03FC24032
	3	41 x 22 x 3,5	**CT21MCA302**	F03FC24033
	4	41 x 22 x 3,5	**CT21MDA302**	F03FC24034
	5	41 x 22 x 3,5	**CT21MEA302**	F03FC24035

廓形示例

廓形 1

CT51MAA302
F03FC24036

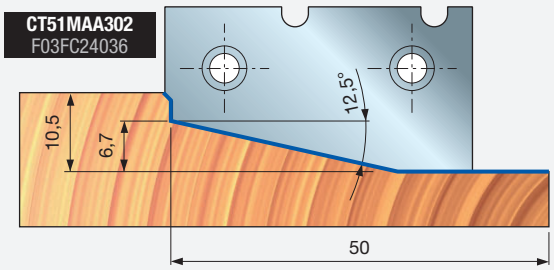

廓形 2

CT51MBA302
F03FC24037

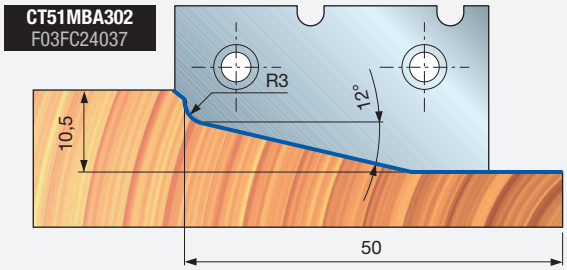

廓形 3

CT51MCA302
F03FC24038

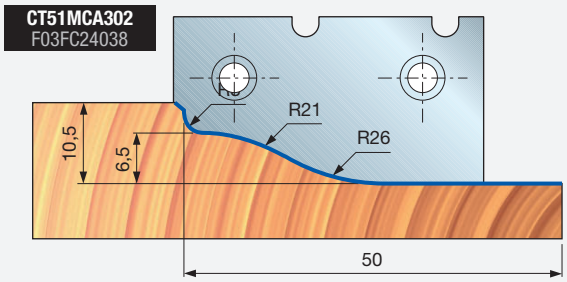

廓形 4

CT51MDA302
F03FC24039

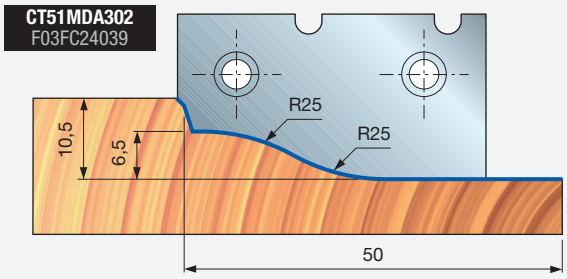

廓形 5

CT51MEA302
F03FC24040

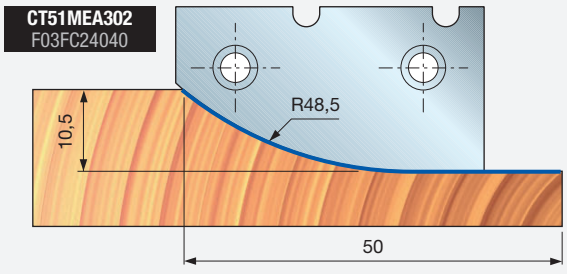

TD52M
TD52MD
适用于软木和硬木的芯板铣刀



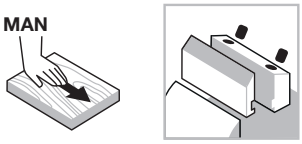

手动进料

夹紧系统


合金刀体


软木


硬木

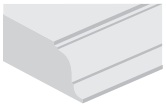
廓形加工

Performance System TECHNOLOGY

机器：
单轴铣和手动进料机床。

材料：
软木和硬木。

应用：
廓形加工。

技术信息：
高性能芯板刀可提供 5 种不同的廓形，适用于软木和硬木加工。

- 刀具可以进行顺切和逆切加工，2 齿切削刃参与工作，根据切削刃角度的不同可以分别加工软木和硬木，以获得良好的加工效果。
- 根据所加工材料的不同，选用不同刀位的刀片进行加工。
- 刀片需对称安装。
- 尽管加工软木和硬木的刀片尺寸不同，但是最终的产品尺寸是一致的。
- 该产品不包含刀片。
- 轻质铝合金刀体。清洁时，请勿使用含氢氧化钠的产品。
- 不可进行扩孔加工。

产品随附刀片

D 毫米	B 毫米	d 毫米	Z	最高转速 转速	锐无敌代码	商品编号
200	25	30	2+2	7.000	**TD52M CA3**	F03FC24424
200	25	30	2+2	7.000	**TD52MD CA3**	F03FC24426
200	25	32	2+2	7.000	**TD52M CC3**	F03FC24425
200	25	32	2+2	7.000	**TD52MD CC3**	F03FC24427
200	25	35	2+2	7.000	**TD52M CB3**	F03FC20212
200	25	35	2+2	7.000	**TD52MD CB3**	F03FC20214

产品不随附刀片

D 毫米	B 毫米	d 毫米	Z	最高转速 转速	锐无敌代码	商品编号
200	25	30	2+2	7.000	**TD52M HA3**	F03F668623
200	25	30	2+2	7.000	**TD52MD HA3**	F03F668625
200	25	32	2+2	7.000	**TD52M HC3**	F03F668624
200	25	32	2+2	7.000	**TD52MD HC3**	F03F668626
200	25	35	2+2	7.000	**TD52M HB3**	F03FC20213
200	25	35	2+2	7.000	**TD52MD HB3**	F03FC20215

	配件	尺寸 毫米	锐无敌代码	商品编号
	垫圈	14 x 2 x 6	**VT18M AL9**	F03FC20662
	螺丝	M6 x 12	**2607M 006**	F03FA07456
	内六角扳手	4	**CB03M BB9**	F03FA00164

适用于软木的 2 个刀片

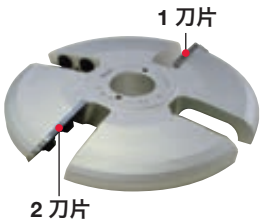

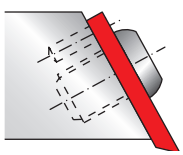

	廓形	尺寸 毫米	锐无敌代码	商品编号
刀片	2	55 x 30 x 3,5	**CT52MTB301**	F03FC24057
			CT52MDTB301	F03FC24052
	3	55 x 30 x 3,5	**CT52MTC301**	F03FC24058
			CT52MDTC301	F03FC24053
	4	55 x 30 x 3,5	**CT52MTD301**	F03FC24059
			CT52MDTD301	F03FC24054
刀片	5	55 x 30 x 3,5	**CT52MTE301**	F03FC24060
			CT52MDTE301	F03FC24055

适用于硬木的 2 个刀片



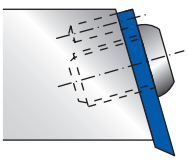

	廓形	尺寸 毫米	锐无敌代码	商品编号
刀片	2	55 x 25 x 3,5	**CT52MDB301**	F03FC24042
			CT52MDDB301	F03FC24045
	3	55 x 25 x 3,5	**CT52MDC301**	F03FC24043
			CT52MDDC301	F03FC24046
	4	55 x 25 x 3,5	**CT52MDD301**	F03FC24049
			CT52MDDD301	F03FC24047
刀片	5	55 x 25 x 3,5	**CT52MDE301**	F03FC24050
			CT52MDDE301	F03FC24048

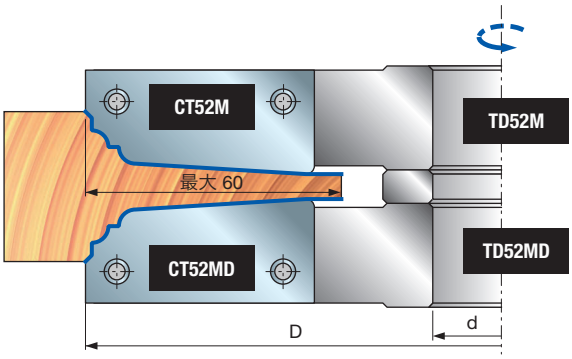

廓形示例

廓形 2

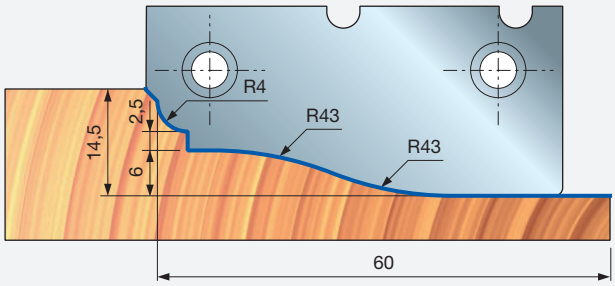

廓形 3

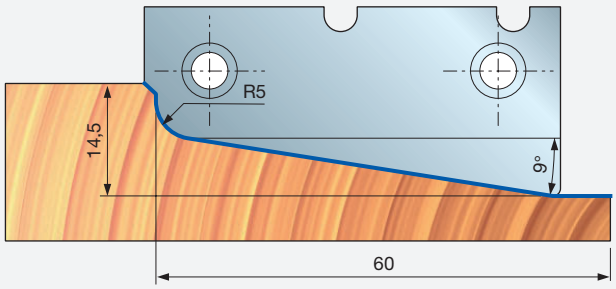

廓形 4

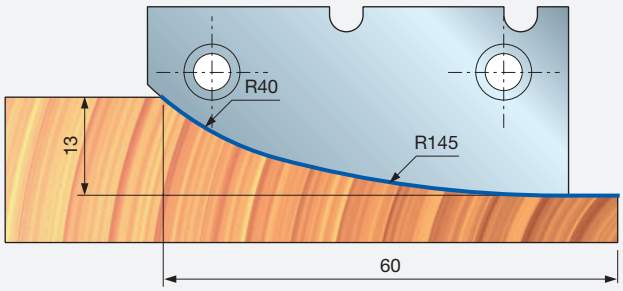

廓形 5

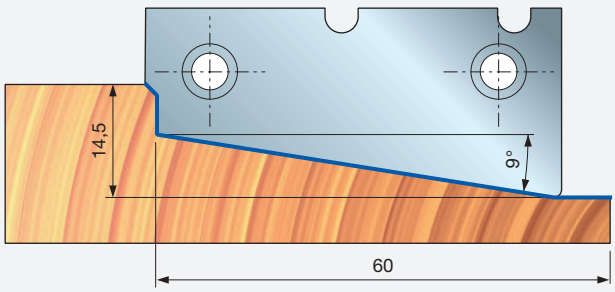

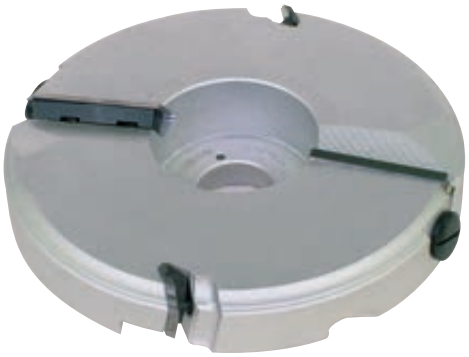

TD55MD
TD55MS

芯板铣刀



手动进料

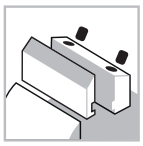
夹紧系统


合金刀体


软木


硬木

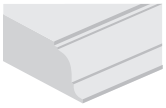
廓形加工

Performance System TECHNOLOGY

机器:
单轴铣和手动进料机床。

材料:
软木和硬木。

应用:
廓形加工。

技术信息:
高性能芯板刀可提供 5 种不同的廓形。
- 采用 Z 2+2 设计的刀具可以完美的加工最大 65 毫米深度的廓形。
- 芯板刀可以根据应用采用左旋或右旋加工，也可以组合在一起实现廓形的一步到位。
- 可安装 4 种类型的标准刀片，用于加工 4 种不同的廓形 (见图纸)。
- 得益于刀具特殊的几何形状，该产品尤其适合进行深度切削。
- 产品不包含刀片。
- 轻质铝合金刀体。清洁时，请勿使用含氢氧化钠的产品。
- 不可进行扩孔加工。

D 毫米	B 毫米	d 毫米	Z	最高转速 转速	锐无敌代码	商品编号
210	-	30	2+2	6.500	**TD55MD BA3**	F03F668627
210	-	32	2+2	6.500	**TD55MD BC3**	F03F668628
210	-	35	2+2	6.500	**TD55MD BB3**	F03FC20217
210	-	30	2+2	6.500	**TD55MS BA3**	F03F668629
210	-	32	2+2	6.500	**TD55MS BC3**	F03F668630
210	-	35	2+2	6.500	**TD55MS BB3**	F03FC20219

	配件	尺寸 毫米	锐无敌代码	商品编号
	螺丝	M10 x 25	**2602M FI9**	F03FA07353
	螺丝	M8 x 10 x 22	**VT08M AD9**	F03FA04456
	螺丝	M5 x 7 x 16	**VT08M AE9**	F03FA04457
	艾伦内六角扳手	5	**CB03M EC9**	F03FA00171
TD55MD	楔块 A	21 x 23 x 8	**CN55MD AA9A**	F03FC24544
TD55MD	楔块 B	61 x 18 x 8	**CN55MD BA9**	F03FC01441
TD55MS	楔块 A	21 x 23 x 8	**CN55MS AA9A**	F03FC24545
TD55MS	楔块 B	61 x 18 x 8	**CN55MS BA9**	F03FC01443

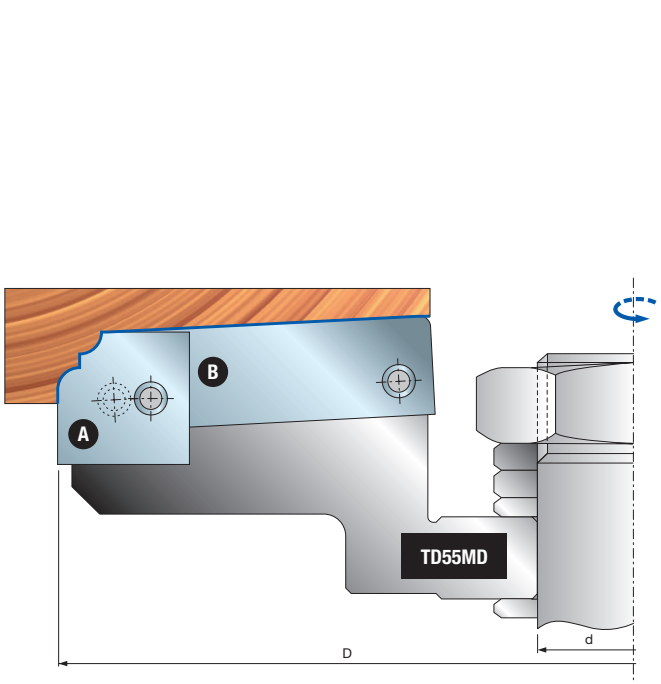

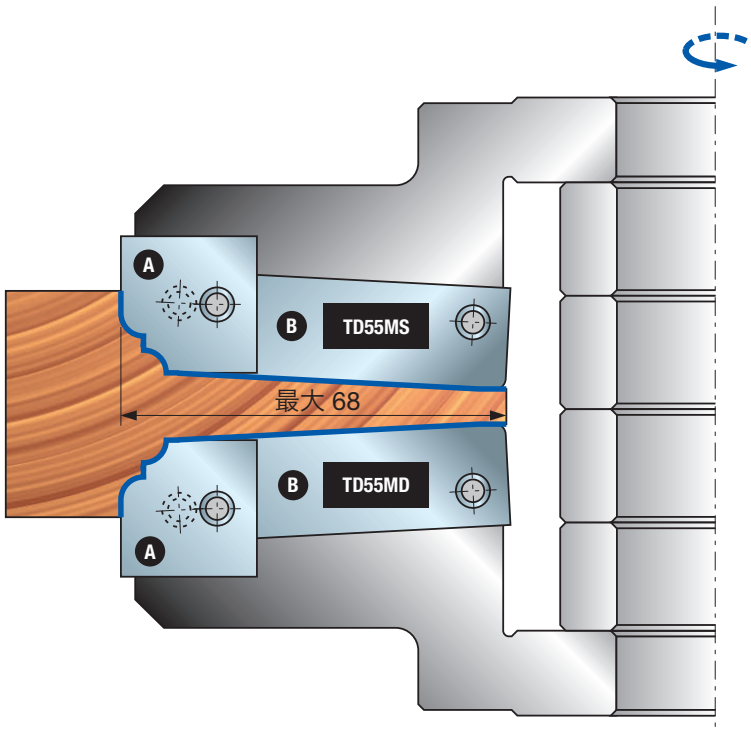

TD55MD
TD55MS

廓形示例

适用于 TD55MD 的刀片

廓形	备用刀片	尺寸 毫米	锐无敌代码	商品编号
1	刀片 **A**	23 x 24 x 3	**CT55MDAA301**	F03FC24078
	刀片 **B**	65 x 20 x 3	**CT55MDBA301**	F03FC24087
2	刀片 **A**	23 x 24 x 3	**CT55MDAB301**	F03FC24079
	刀片 **B**	65 x 20 x 3	**CT55MDBB301**	F03FC24088
3	刀片 **A**	23 x 24 x 3	**CT55MDAC301**	F03FC24080
	刀片 **B**	65 x 20 x 3	**CT55MDBC301**	F03FC24089
4	刀片 **A**	23 x 24 x 3	**CT55MDAE301**	F03FC24082
	刀片 **B**	65 x 20 x 3	**CT55MDBE301**	F03FC24091

适用于 TD55MS 的刀片

廓形	备用刀片	尺寸 毫米	锐无敌代码	商品编号
1	刀片 **A**	23 x 24 x 3	**CT55MSAA301**	F03FC24096
	刀片 **B**	65 x 20 x 3	**CT55MSBA301**	F03FC24105
2	刀片 **A**	23 x 24 x 3	**CT55MSAB301**	F03FC24097
	刀片 **B**	65 x 20 x 3	**CT55MSBB301**	F03FC24106
3	刀片 **A**	23 x 24 x 3	**CT55MSAC301**	F03FC24098
	刀片 **B**	65 x 20 x 3	**CT55MSBC301**	F03FC24107
4	刀片 **A**	23 x 24 x 3	**CT55MSAE301**	F03FC24100
	刀片 **B**	65 x 20 x 3	**CT55MSBE301**	F03FC24109

廓形示例

廓形 1

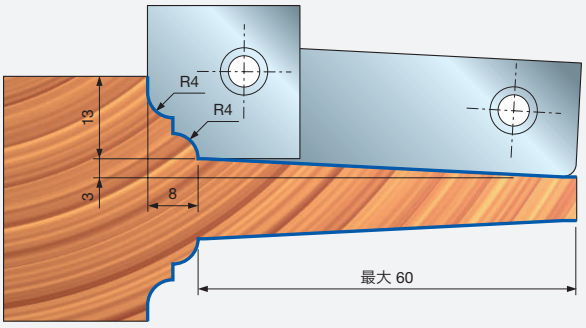

廓形 2

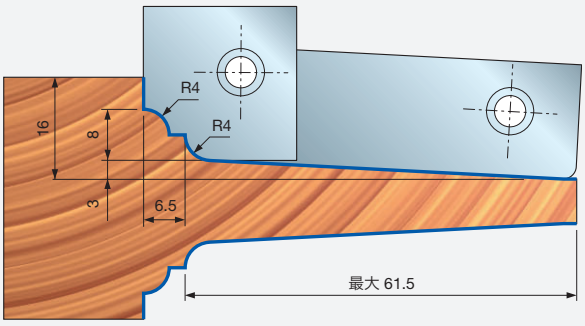

廓形 3

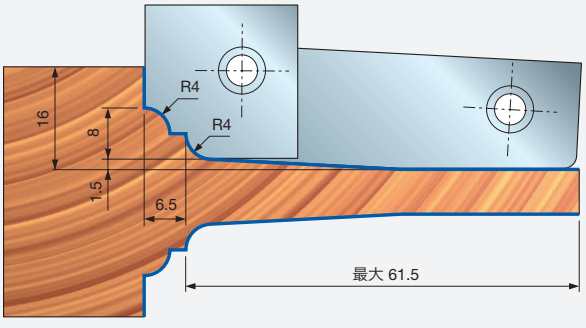

廓形 4

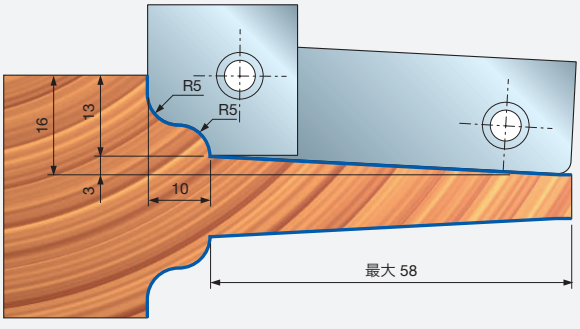



TD55MD
TD55MS

芯板铣刀



手动进料

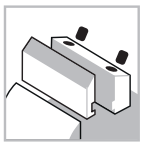
夹紧系统


合金刀体


软木


硬木

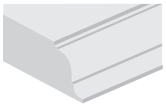
廓形加工

Performance System TECHNOLOGY

机器:
单轴铣和手动进料机床。

材料:
软木和硬木。

应用:
廓形加工。

技术信息:
高性能芯板刀可提供 4 种不同的廓形。
- 采用 Z 2+2 设计的刀具可以完美的加工最大 65 毫米深度的廓形。
- 芯板刀可以根据应用采用左旋或右旋加工，也可以组合在一起实现廓形的一步到位。
- 可安装 4 种类型的标准刀片，用于加工 4 种不同的廓形 (见图纸)。
- 得益于刀具特殊的几何形状，该产品尤其适合进行深度切削。
- 产品不包含刀片。
- 轻质铝合金刀体。
- 不可进行扩孔加工。

D 毫米	B 毫米	d 毫米	Z	最高转速 转速	锐无敌代码	商品编号
210	-	30	2+2	6.500	**TD55MD CA3**	F03F668934
210	-	32	2+2	6.500	**TD55MD CC3**	F03F668935
210	-	35	2+2	6.500	**TD55MD CB3**	F03FC20218
210	-	30	2+2	6.500	**TD55MS CA3**	F03F668936
210	-	32	2+2	6.500	**TD55MS CC3**	F03F668937
210	-	35	2+2	6.500	**TD55MS CB3**	F03FC20220

	配件	尺寸 毫米	锐无敌代码	商品编号
	螺丝	M10 x 25	**2602M FI9**	F03FA07353
	螺丝	M8 x 10 x 22	**VT08M AD9**	F03FA04456
	螺丝	M5 x 7 x 16	**VT08M AE9**	F03FA04457
	艾伦内六角扳手	5	**CB03M EC9**	F03FA00171
TD55MD	楔块 A	21 x 23 x 8	**CN55MD AA9A**	F03FC24544
TD55MD	楔块 B	61 x 18 x 8	**CN55MD BA9**	F03FC01441
TD55MS	楔块 A	21 x 23 x 8	**CN55MS AA9A**	F03FC24545
TD55MS	楔块 B	61 x 18 x 8	**CN55MS BA9**	F03FC01443

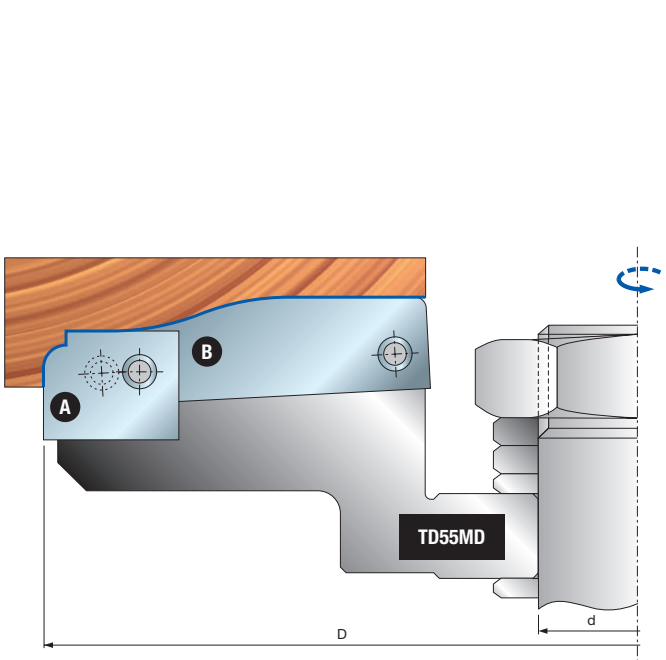

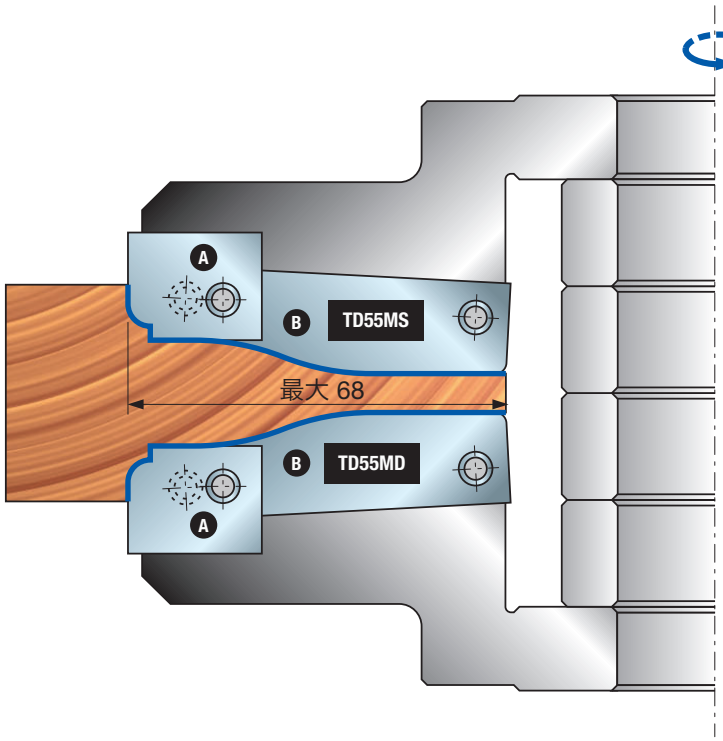

TD55MD
TD55MS

廓形示例

适用于 TD55MD 的刀片

廓形	备用刀片	尺寸 毫米	锐无敌代码	商品编号
1	刀片 **A**	20 x 24 x 3	**CT55MDAD301**	F03FC24081
	刀片 **B**	65 x 20 x 3	**CT55MDBD301**	F03FC24090
2	刀片 **A**	20 x 24 x 3	**CT55MDAG301**	F03FC24084
	刀片 **B**	65 x 20 x 3	**CT55MDBG301**	F03FC24093
3	刀片 **A**	20 x 24 x 3	**CT55MDAH301**	F03FC24085
	刀片 **B**	65 x 20 x 3	**CT55MDBH301**	F03FC24094
4	刀片 **A**	20 x 24 x 3	**CT55MDAI301**	F03FC24086
	刀片 **B**	65 x 20 x 3	**CT55MDBI301**	F03FC24095

适用于 TD55MS 的刀片

廓形	备用刀片	尺寸 毫米	锐无敌代码	商品编号
1	刀片 **A**	20 x 24 x 3	**CT55MSAD301**	F03FC24099
	刀片 **B**	65 x 20 x 3	**CT55MSBD301**	F03FC24108
2	刀片 **A**	20 x 24 x 3	**CT55MSAG301**	F03FC24102
	刀片 **B**	65 x 20 x 3	**CT55MSBG301**	F03FC24111
3	刀片 **A**	20 x 24 x 3	**CT55MSAH301**	F03FC24103
	刀片 **B**	65 x 20 x 3	**CT55MSBH301**	F03FC24112
4	刀片 **A**	20 x 24 x 3	**CT55MSAI301**	F03FC24104
	刀片 **B**	65 x 20 x 3	**CT55MSBI301**	F03FC24113

廓形示例

廓形 1

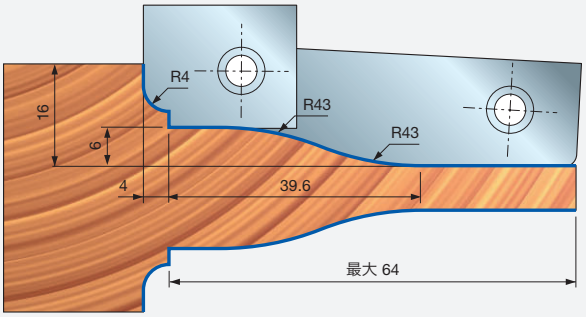

廓形 2

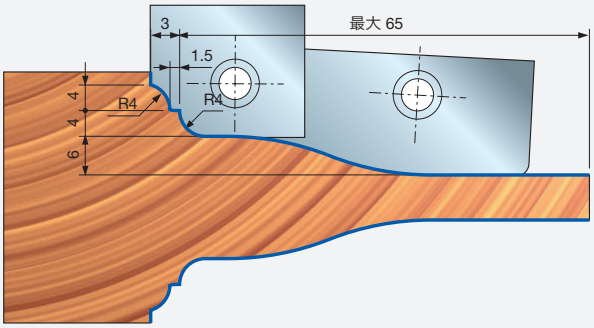

廓形 3

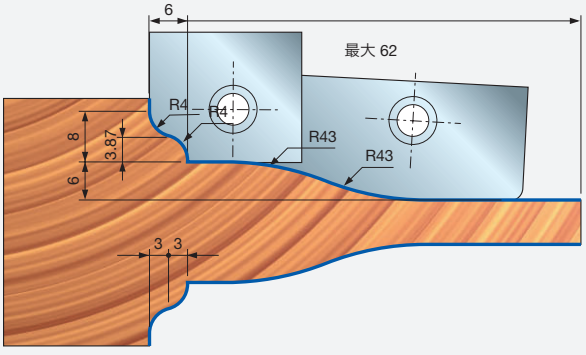

廓形 4

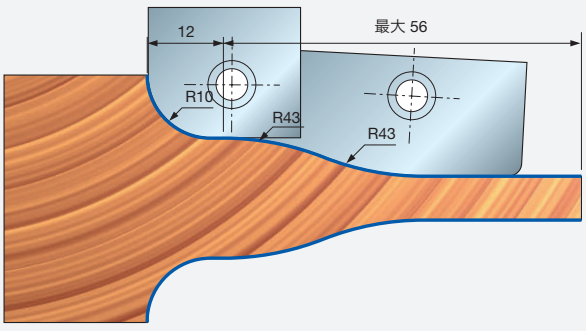

TG79MG 用于拼板和地板的铣刀套装





手动进料

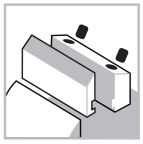
夹紧系统


钢制刀体


软木


硬木

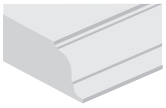
廓形加工

机器：
铣床，全自动直通式进料设备。

材料：
软木和硬木。

应用：
廓形加工。

技术信息：
用于拼板和地板的 Z2 铣刀套装；榫头和榫槽都能加工。
- 该套刀具套装可提供 16 种不同的廓形用以加工 12 到 38 毫米厚度的木材，并随附适配不同机床主轴的轴套。
- 钢制刀体。
- 不可进行扩孔加工。
- 选配刀块需单独订购。

适用于对侧轴的轴套

尺寸 毫米	轴套代码	商品编号
Ø50 x 110 x 30	**BF10MS AA9**	F03FC00661
Ø50 x 110 x 32	**BF10MS AL9**	F03FC24538
Ø50 x 110 x 35	**BF10MS AB9**	F03FC00662
Ø50 x 110 x 40	**BF10MS AC9**	F03FC00663

适用于靠山侧主轴的轴套

尺寸 毫米	轴套代码	商品编号
Ø50 x 110 x 30	**BF10MD AA9**	F03FC00616
Ø50 x 110 x 32	**BF10MD AL9**	F03FC24533
Ø50 x 110 x 35	**BF10MD AB9**	F03FC00617
Ø50 x 110 x 40	**BF10MD AC9**	F03FC00618

廓形	榫头套装	商品编号	榫槽套装	商品编号
1	**TG79MG 002**	F03FC20305	**TG79MG 001**	F03FC20304
2	**TG79MG 003**	F03FC20306	**TG79MG 001**	F03FC20304
3	**TG79MG 006**	F03FC20309	**TG79MG 004**	F03FC20307
4	**TG79MG 025**	F03FC20320	**TG79MG 020**	F03FC20315
5	**TG79MG 007**	F03FC20310	**TG79MG 005**	F03FC20308
6	**TG79MG 026**	F03FC20321	**TG79MG 021**	F03FC20316
7	**TG79MG 027**	F03FC20322	**TG79MG 022**	F03FC20317
8	**TG79MG 028**	F03FC20323	**TG79MG 023**	F03FC20318
9	**TG79MG 029**	F03FC20324	**TG79MG 024**	F03FC20319
10	**TG79MG 010**	F03FC20313	**TG79MG 008**	F03FC20311
11	**TG79MG 035**	F03FC20330	**TG79MG 030**	F03FC20325
12	**TG79MG 011**	F03FC20314	**TG79MG 009**	F03FC20312
13	**TG79MG 036**	F03FC20331	**TG79MG 031**	F03FC20326
14	**TG79MG 037**	F03FC20332	**TG79MG 032**	F03FC20327
15	**TG79MG 038**	F03FC20333	**TG79MG 033**	F03FC20328
16	**TG79MG 039**	F03FC20334	**TG79MG 034**	F03FC20329

铣刀套装 TG79MG 002

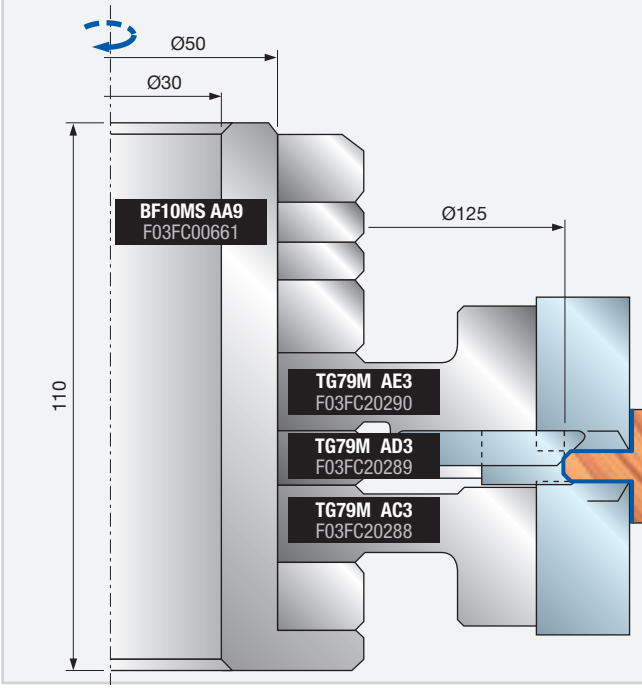

铣刀套装 TG79MG 001

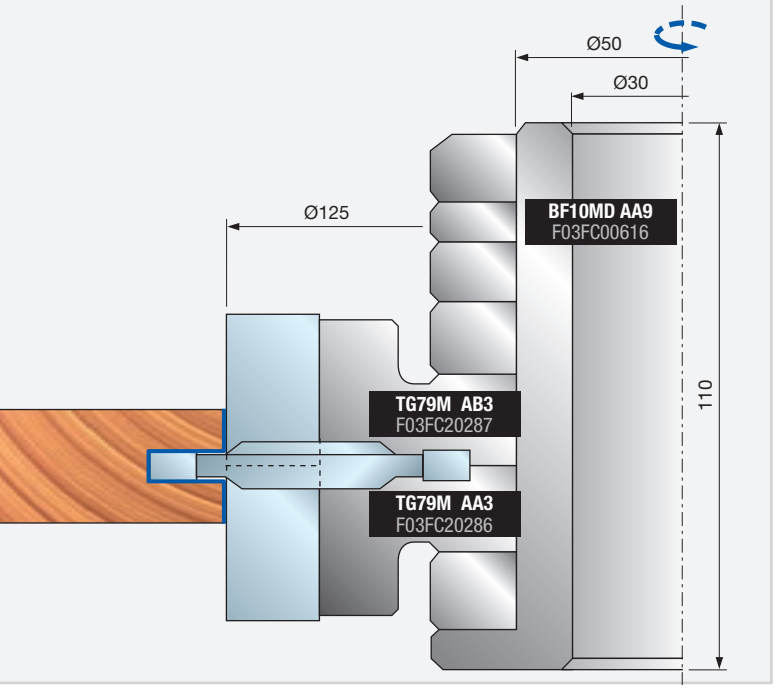

TG79MG 用于拼板和地板的铣刀套装

适用于 TG79MG 套装的刀具

D 毫米	B 毫米	d 毫米	Z	V	最高转速 转速	锐无敌代码	商品编号
125	20	50	2	-	9.000	**TG79M AA3**	F03FC20286
125	20	50	2	-	9.000	**TG79M AB3**	F03FC20287
143	20	50	2	2	9.000	**TG79M AC3**	F03FC20288
128	8	50	2	-	9.000	**TG79M AD3**	F03FC20289
143	20	50	2	2	9.000	**TG79M AE3**	F03FC20290
144	20	50	2	2	9.000	**TG79M AF3**	F03FC20291
125	20	50	-	-	9.000	**TG79M AG3**	F03FC20292
125	20	50	-	-	9.000	**TG79M AI3**	F03FC20294
143	20	50	-	-	9.000	**TG79M AM3**	F03FC20296
143	20	50	-	-	9.000	**TG79M AO3**	F03FC20298

以上代码不随附轴套，应另行订购。

适用于 TG79MG 刀具的配件

	配件	尺寸 毫米	锐无敌代码	商品编号
AA3	刀片	20 x 12 x 1,5	**CG08MDA310**	F03FH02905
	楔块	16	**CN01M DA9**	F03FC01251
	螺丝	M8 x 16	**VT03M AA9**	F03FA04435
	铣槽刀块	40 x 16 x 4	**IG04MDAA305**	F03FH03409
	螺丝	M6 x 14,5	**VT16M AA9**	F03FA04476
AB3	刀片	20 x 12 x 1,5	**CG08MDA310**	F03FH02905
	楔块	16	**CN01M DA9**	F03FC01251
	螺丝	M8 x 16	**VT03M AA9**	F03FA04435
	铣槽刀块	40 x 16 x 4	**IG04MSAA305**	F03FH02994
	螺丝	M6 x 14,5	**VT16M AA9**	F03FA04476
AC3	刀片	20 x 12 x 1,5	**CG08MDA310**	F03FH02905
	楔块	16	**CN01M DA9**	F03FC01251
	螺丝	M8 x 16	**VT03M AA9**	F03FA04435
	清根刀片	22,86 x 2,5	**RG02MAA305**	F03FH03041
	螺丝	M5 x 8	**VT05M AA9**	F03FA04444
AD3	刀片	7,5 x 12 x 1,5	**CG01M0B310**	F03FC23814
	楔块	14 x 7,2 x 8	**CN09M AT9**	F03FC01294
	螺丝	M5 x 19	**VT11M AA9**	F03FA04468
AE3 - AF3	刀片	20 x 12 x 1,5	**CG08MDA310**	F03FH02905
	楔块	16	**CN01M DA9**	F03FC01251
	螺丝	M8 x 16	**VT03M AA9**	F03FA04435
	清根刀片	22,86 x 2,5	**RG02MAA305**	F03FH03041
	螺丝	M5 x 8	**VT05M AA9**	F03FA04444
	平面倒角刀块	22 x 16 x 5 45°	**IG51MBA305**	F03FH03022
	螺丝	M6 x 14,5	**VT16M AA9**	F03FA04476

适用于 TG79MG 刀具的选配刀块

	配件	尺寸 毫米	锐无敌代码	商品编号
AO3	平面倒角刀块	22 x 16 x 5 45°	**IG51MBA305**	F03FH03022
	圆弧倒角刀块	22 x 16 x 5 R=1,5	**IG52MAB305**	F03FH03023
	圆弧倒角刀块	22 x 16 x 5 R=2	**IG52MAC305**	F03FH03024
	圆弧倒角刀块	22 x 16 x 5 R=3	**IG52MAE305**	F03FH03025
AG3 - AI3 - AM3	螺丝	M6 x 14,5	**VT16M AA9**	F03FA04476
	圆弧倒角刀块	25,5 x 16 x 9 R=3	**IG33MAA305**	F03FH03019
	圆弧倒角刀块	25,5 x 16 x 9 R=5	**IG33MAB305**	F03FH03020
	平面倒角刀块	25,5 x 16 x 9 45°	**IG33MAD305**	F03FH03021
	螺丝	M6 x 15,5	**VT16M AD9**	F03FC20657

配件选择示例

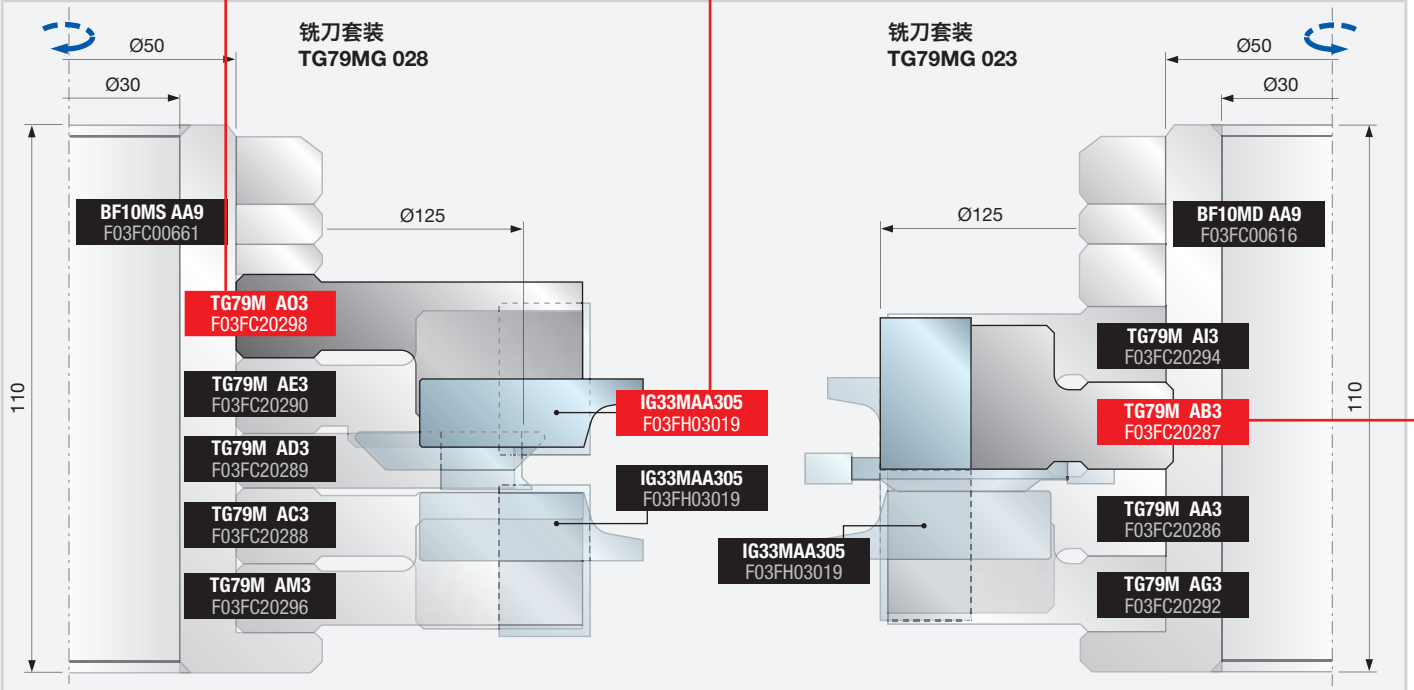

编程示例

廓形 1

铣刀套装
TG79MG 002

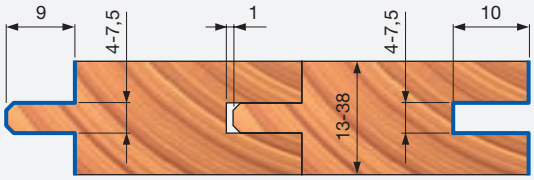

铣刀套装
TG79MG 001

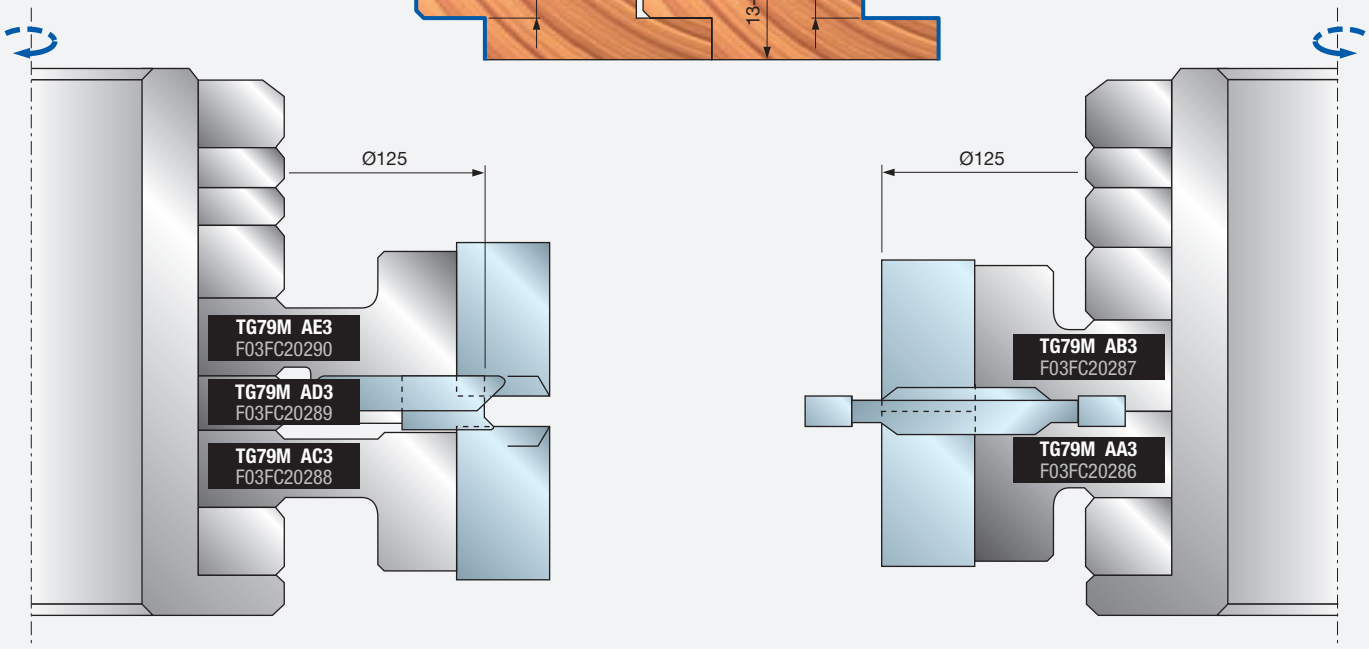

廓形 2

铣刀套装
TG79MG 003

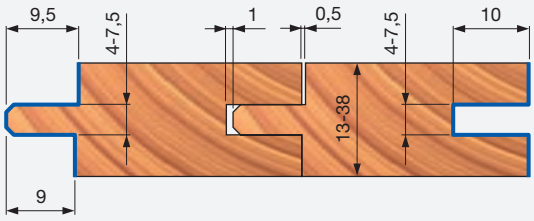

铣刀套装
TG79MG 001

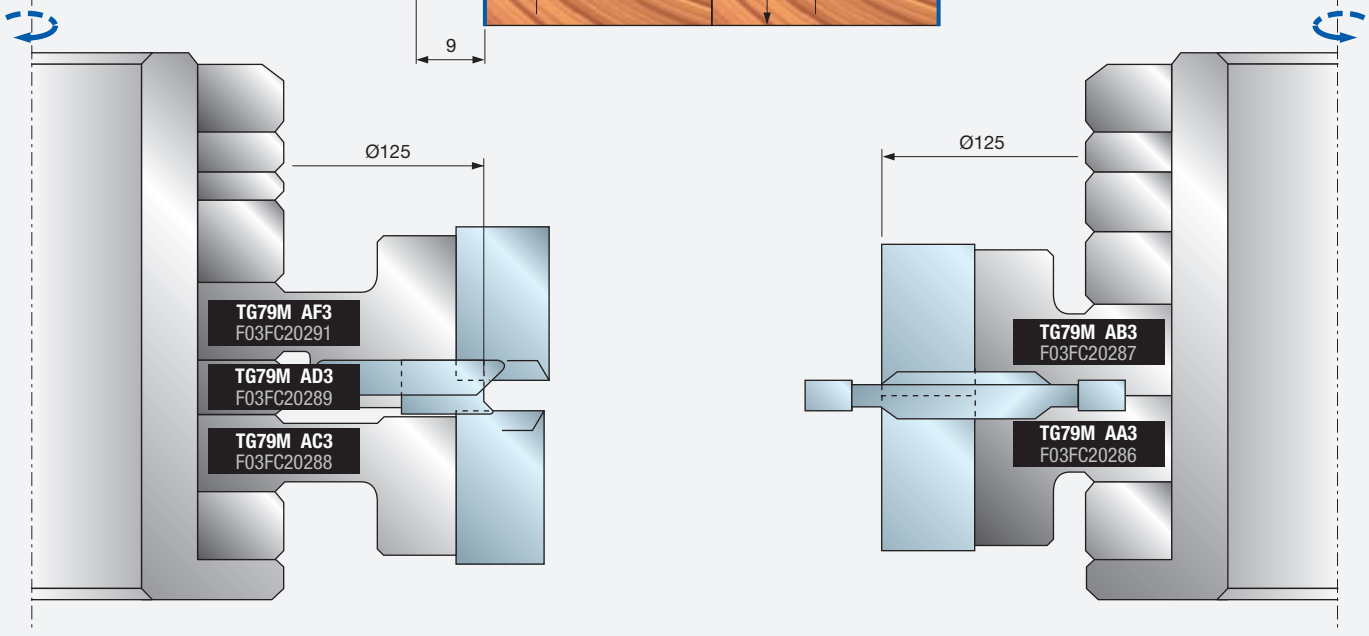

编程示例

廓形 3

铣刀套装
TG79MG 006

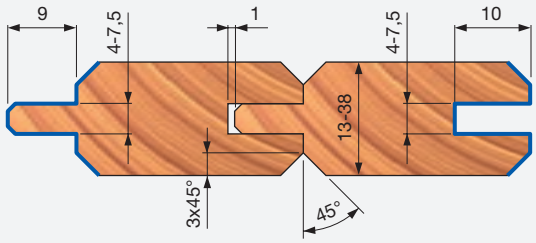

铣刀套装
TG79MG 004

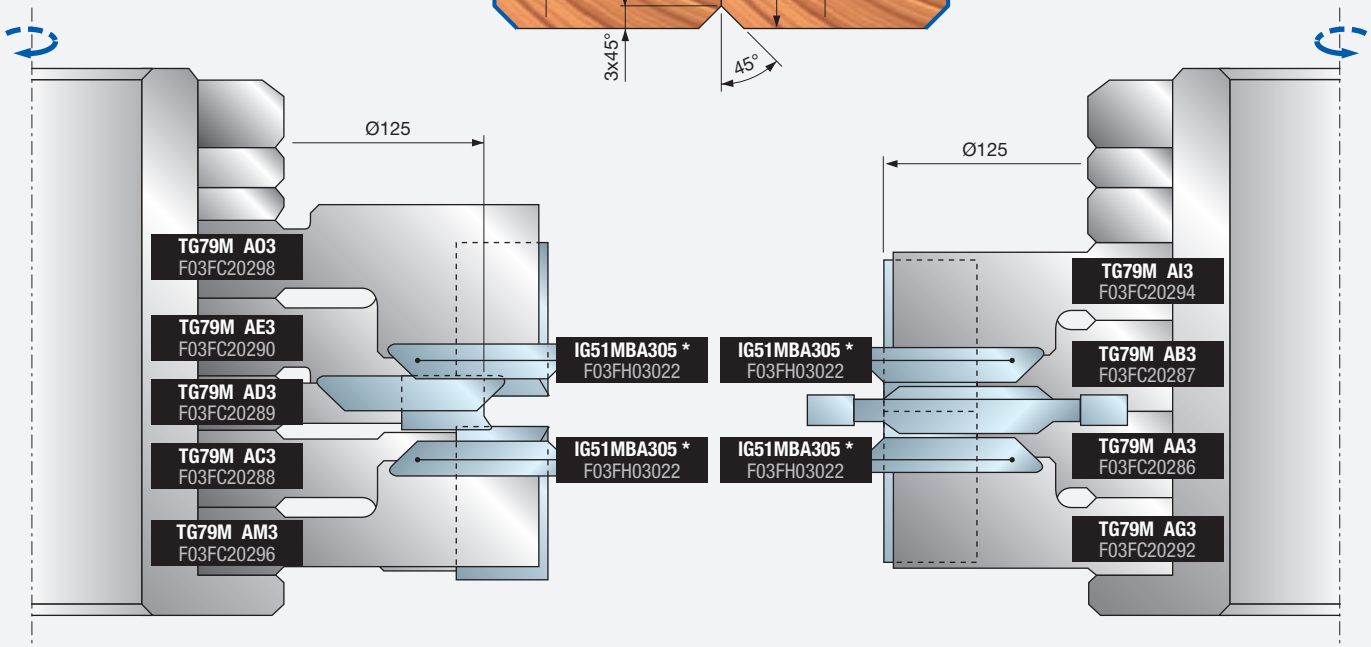

廓形 4

铣刀套装
TG79MG 025

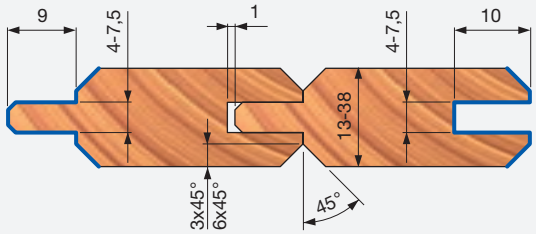

铣刀套装
TG79MG 020

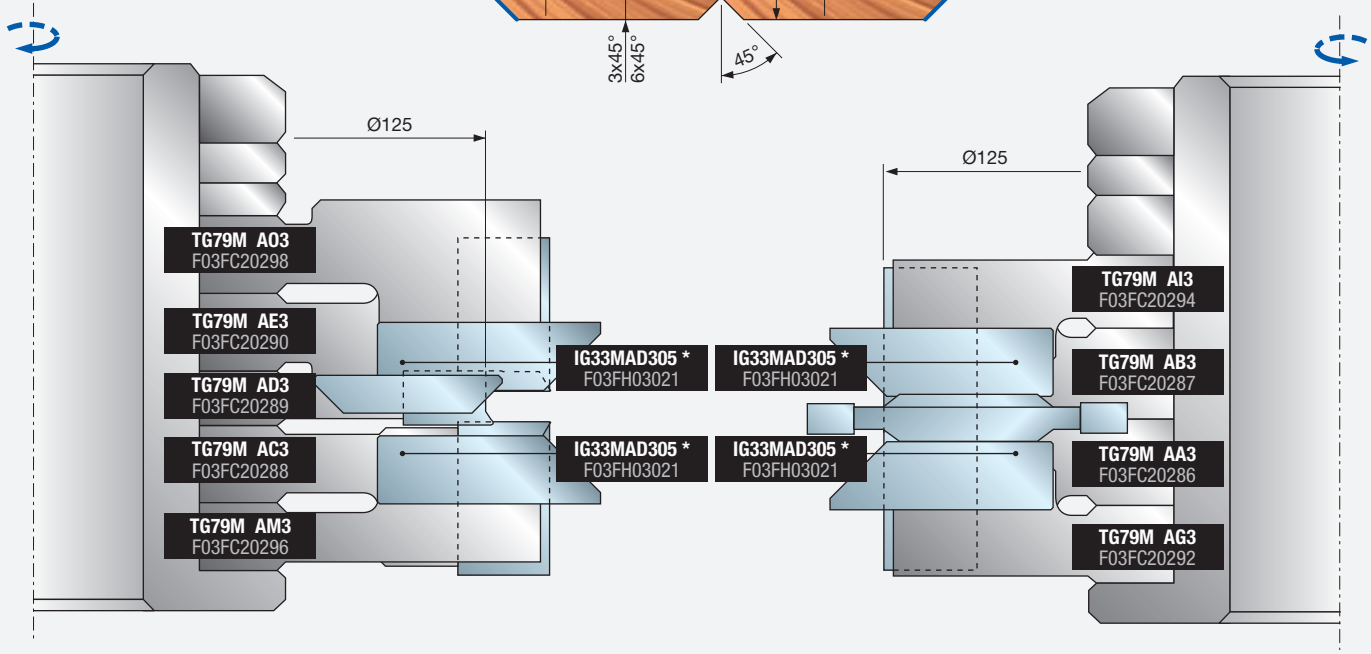

* 刀块需单独购买

编程示例

廓形 5

铣刀套装
TG79MG 007

铣刀套装
TG79MG 005

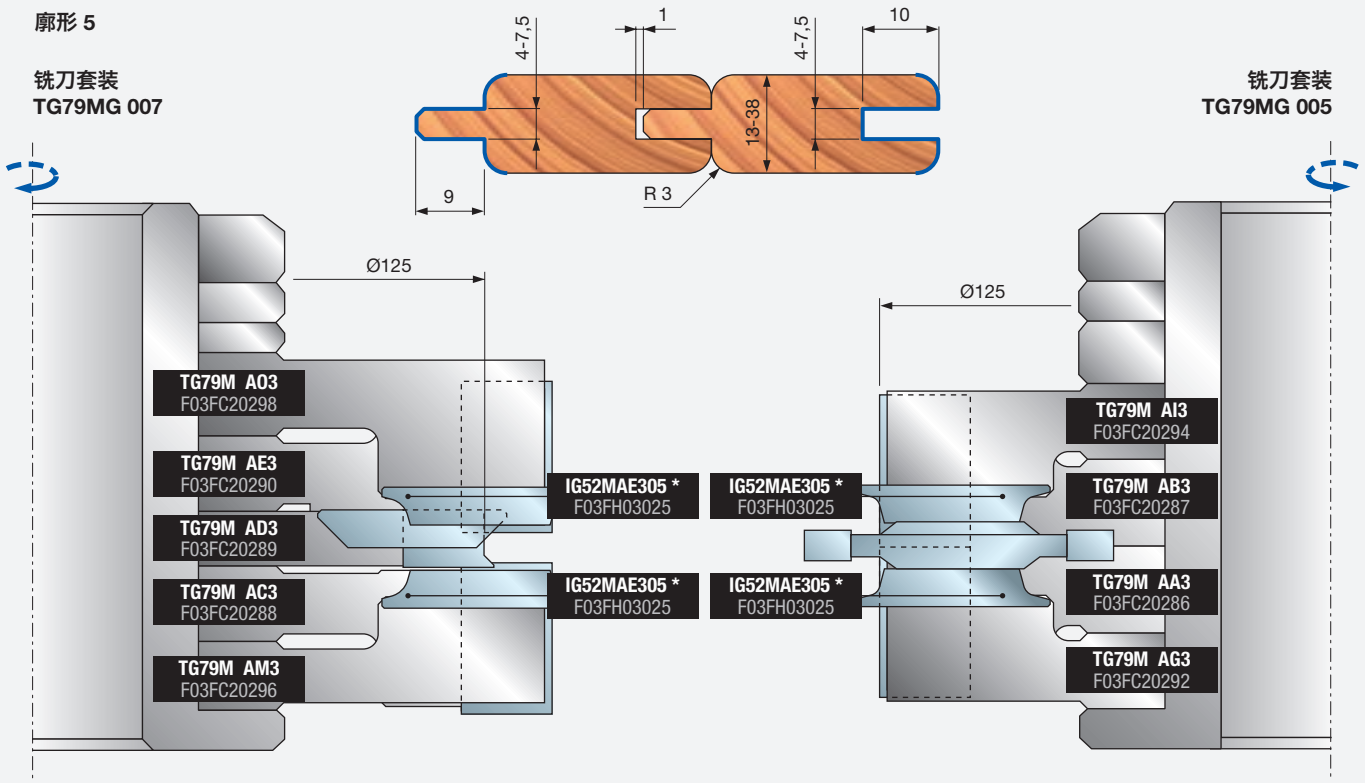

廓形 6

铣刀套装
TG79MG 026

铣刀套装
TG79MG 021

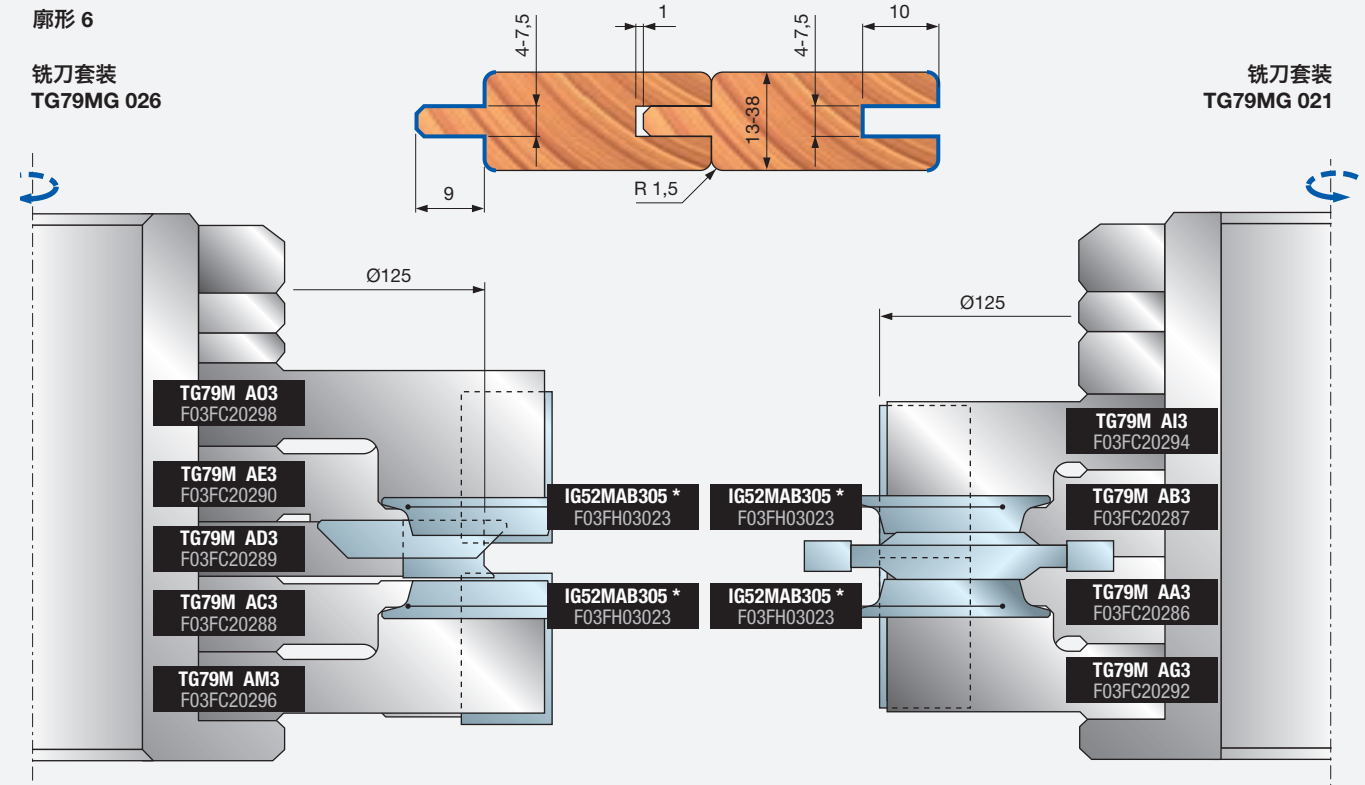

* 刀块需单独购买

编程示例

廓形 7

铣刀套装
TG79MG 027

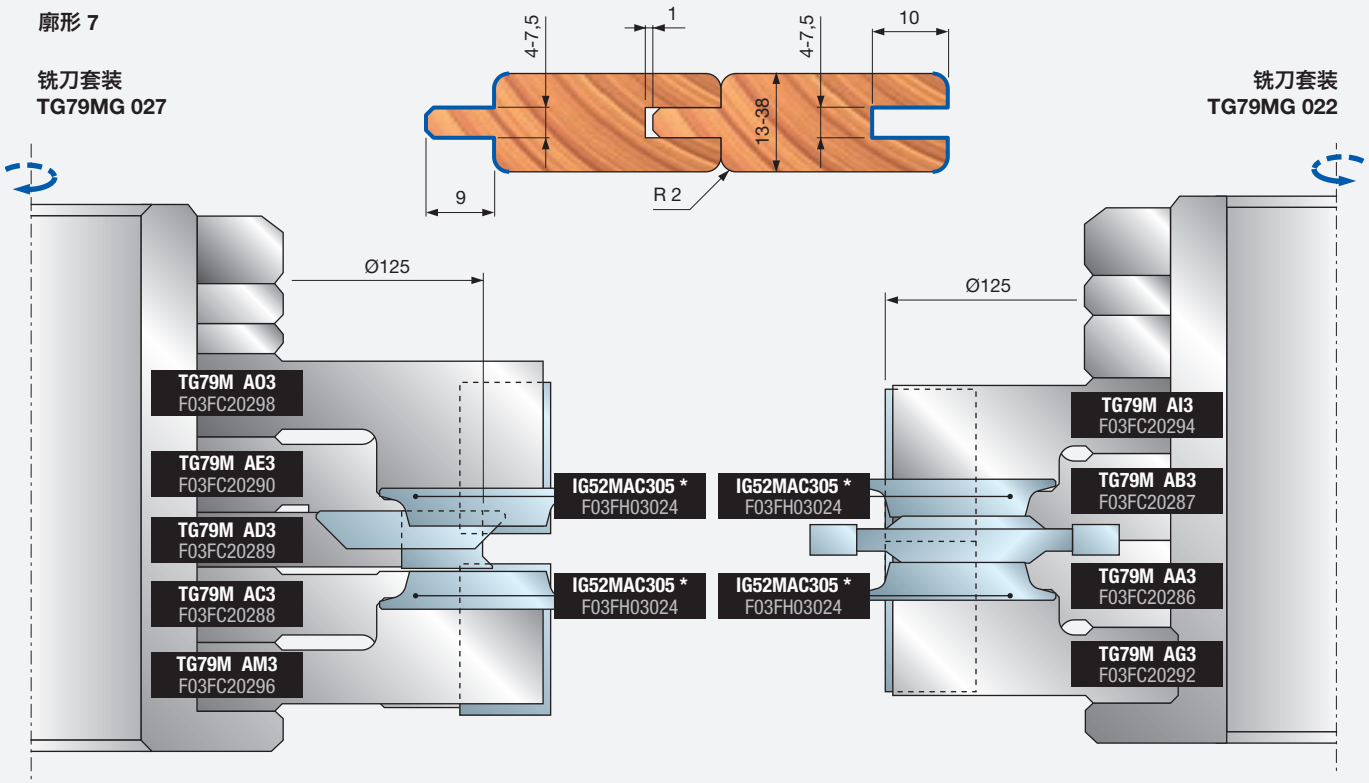

铣刀套装
TG79MG 022

廓形 8

铣刀套装
TG79MG 028

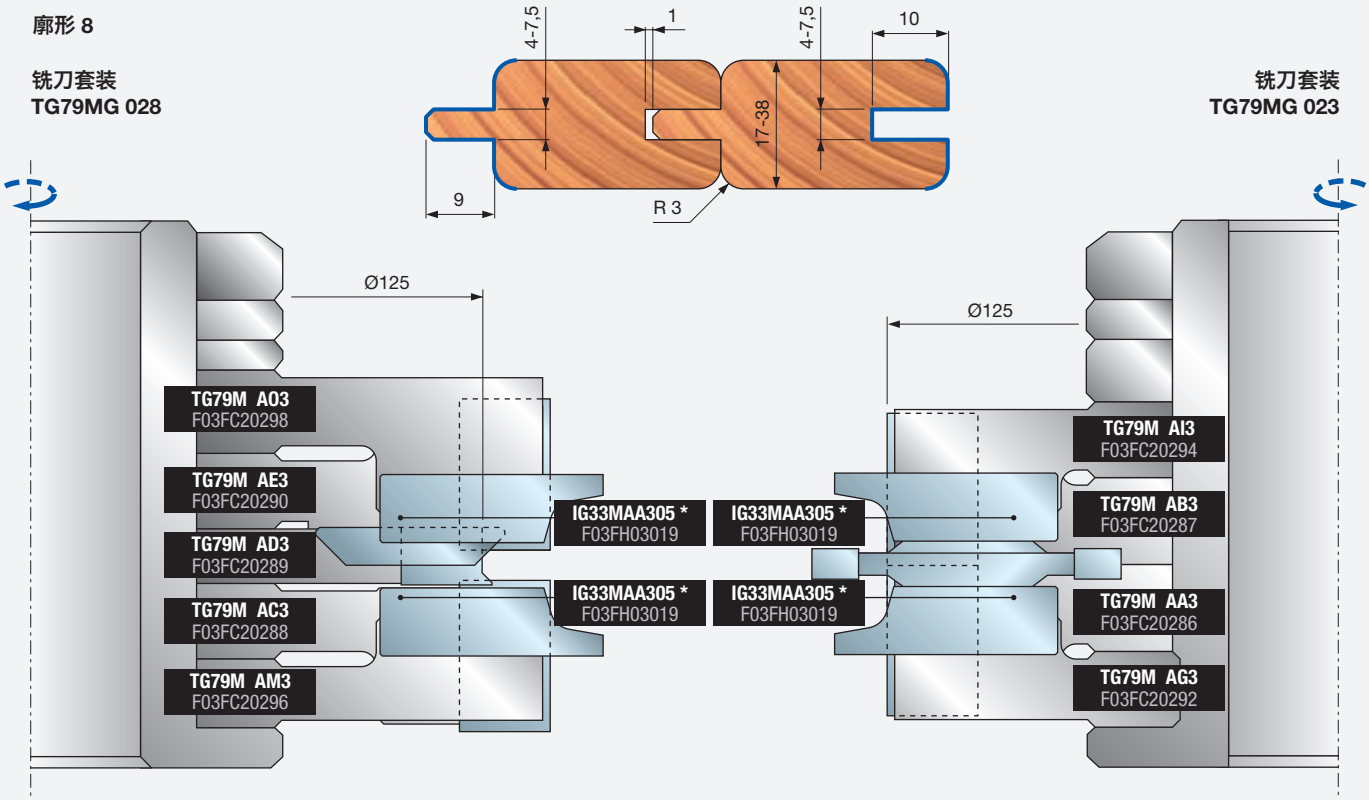

铣刀套装
TG79MG 023

* 刀块需单独购买

编程示例

廓形 9

铣刀套装
TG79MG 029

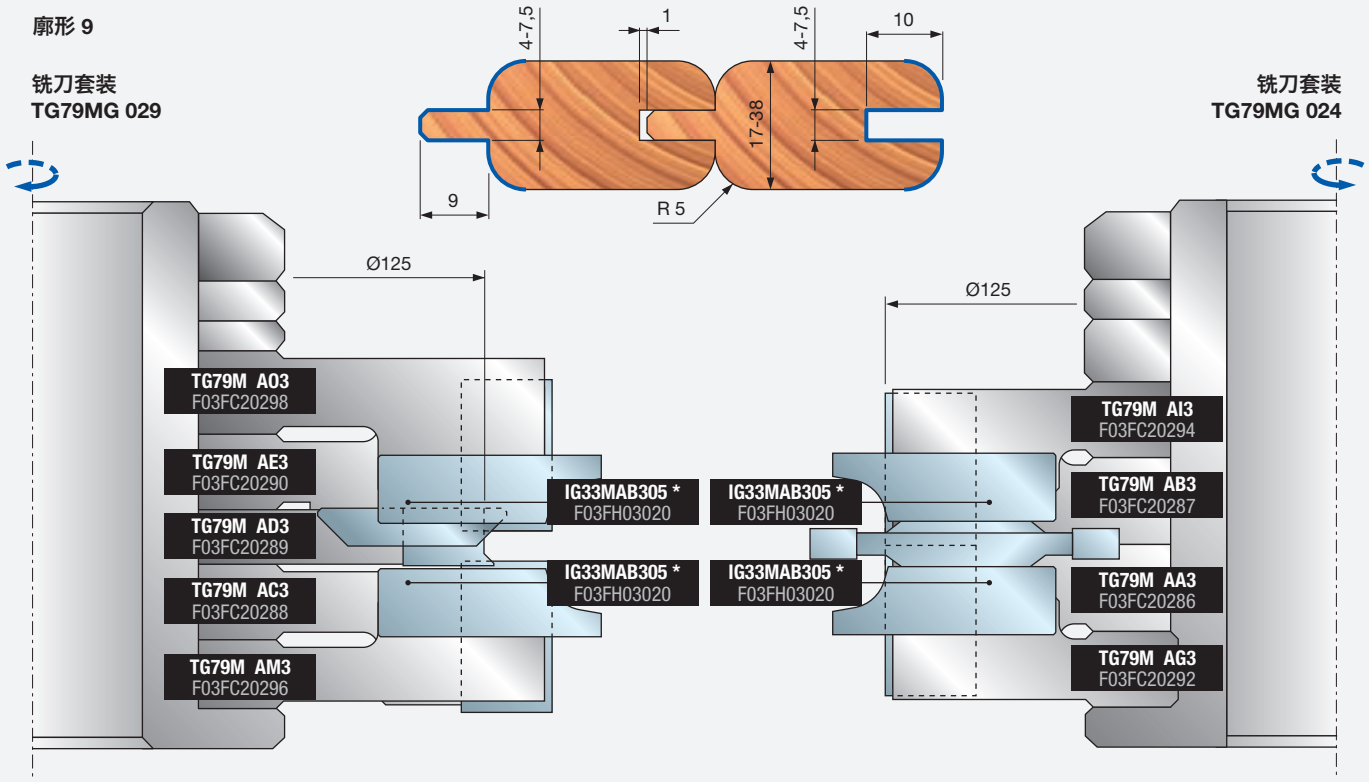

铣刀套装
TG79MG 024

廓形 10

铣刀套装
TG79MG 010

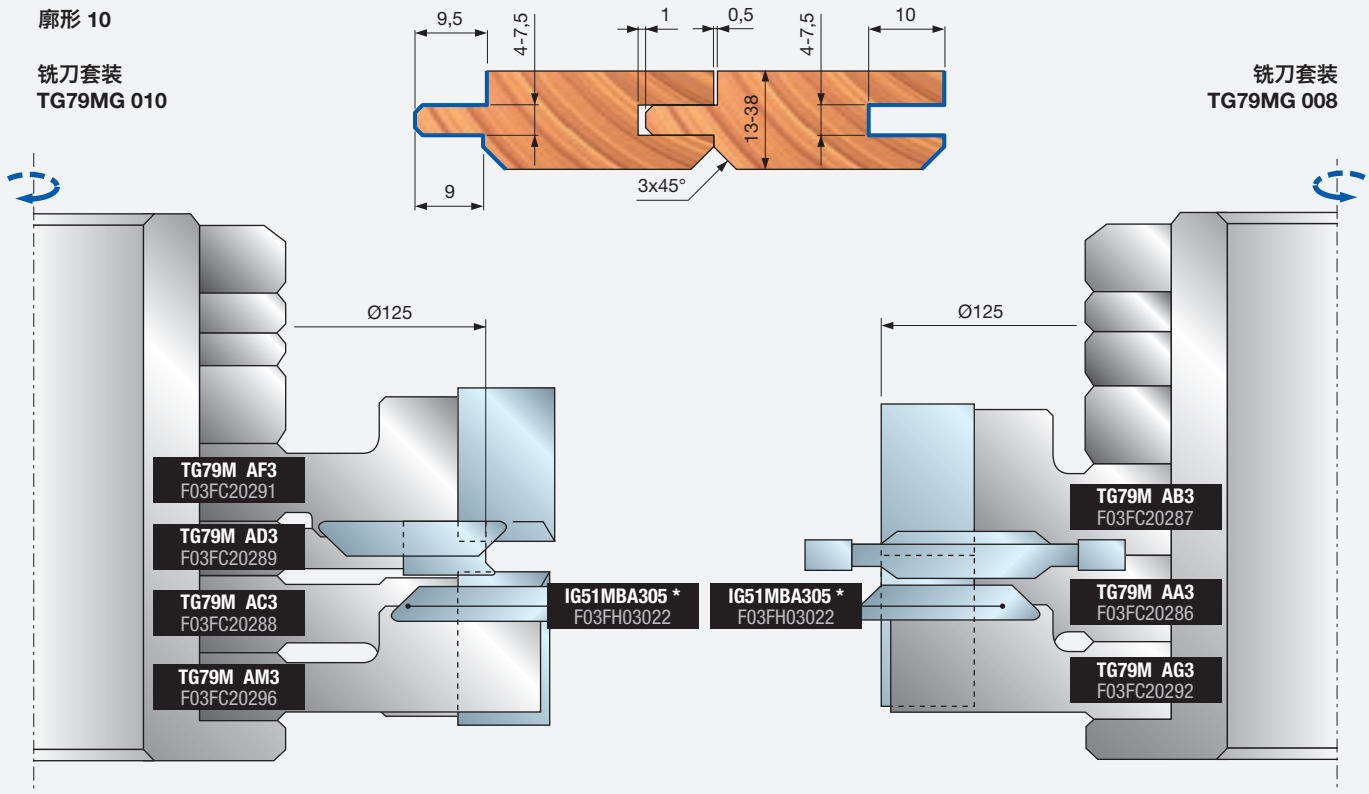

铣刀套装
TG79MG 008

* 刀块需单独购买

编程示例

廓形 11

铣刀套装
TG79MG 035

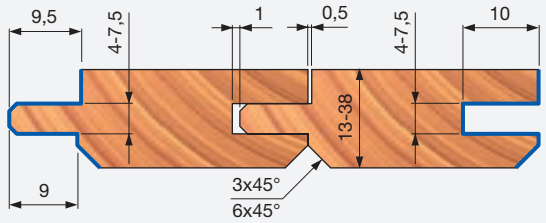

铣刀套装
TG79MG 030

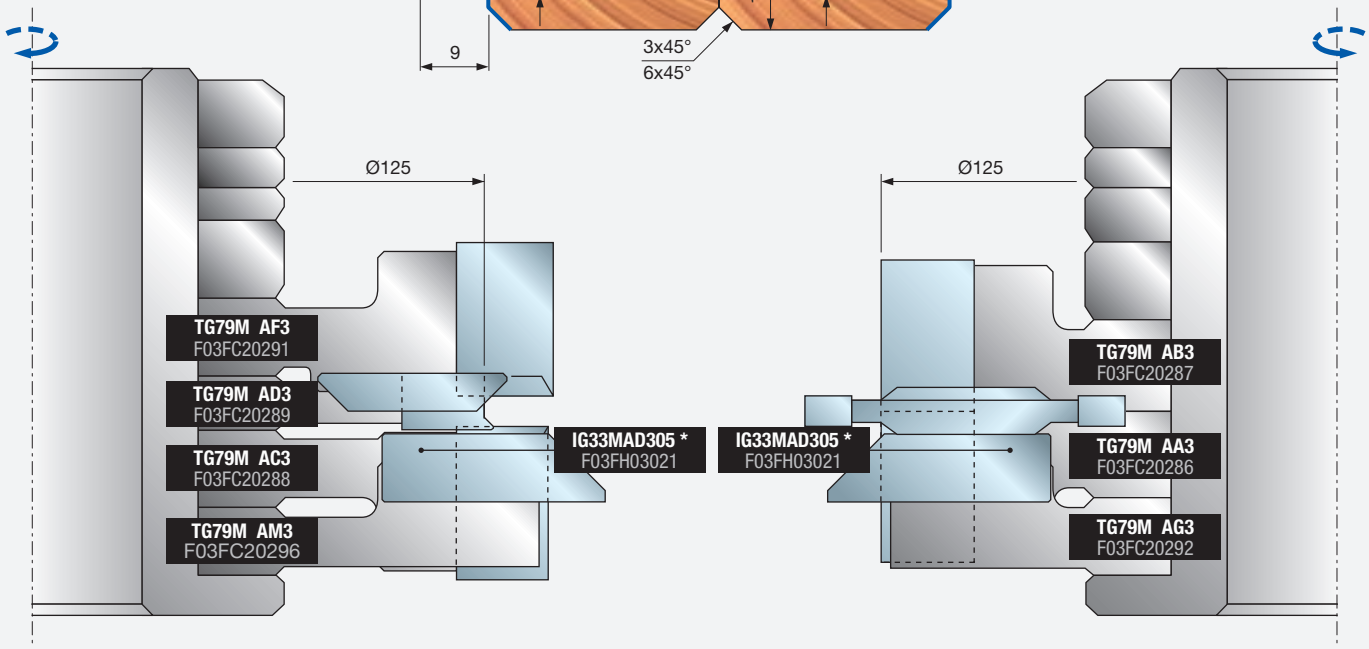

廓形 12

铣刀套装
TG79MG 011

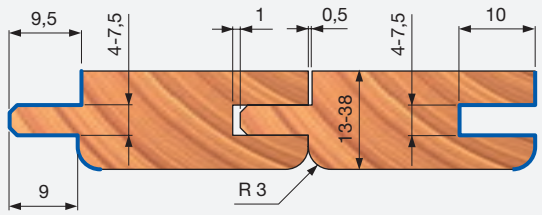

铣刀套装
TG79MG 009

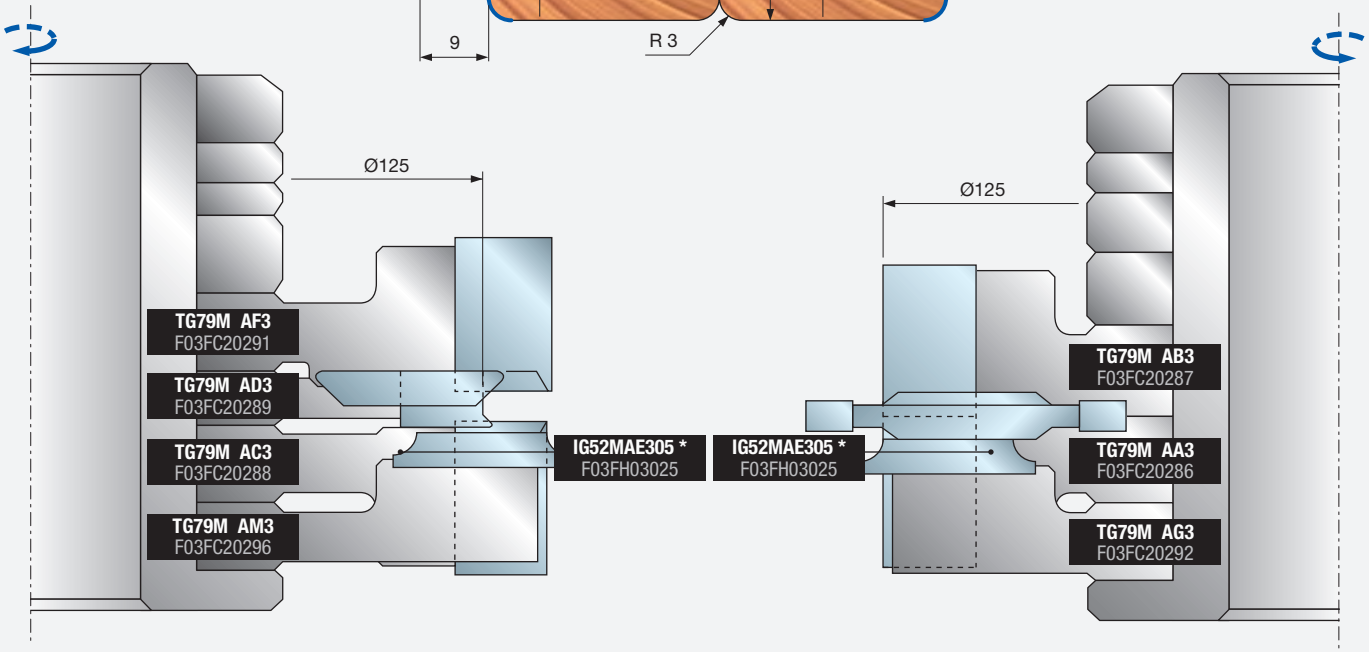

* 刀块需单独购买

编程示例

廓形 13

铣刀套装
TG79MG 036

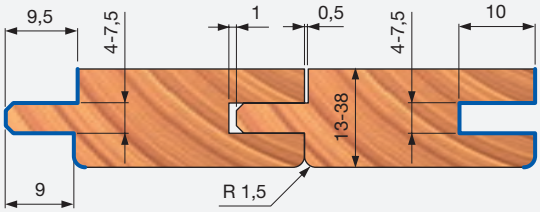

铣刀套装
TG79MG 031

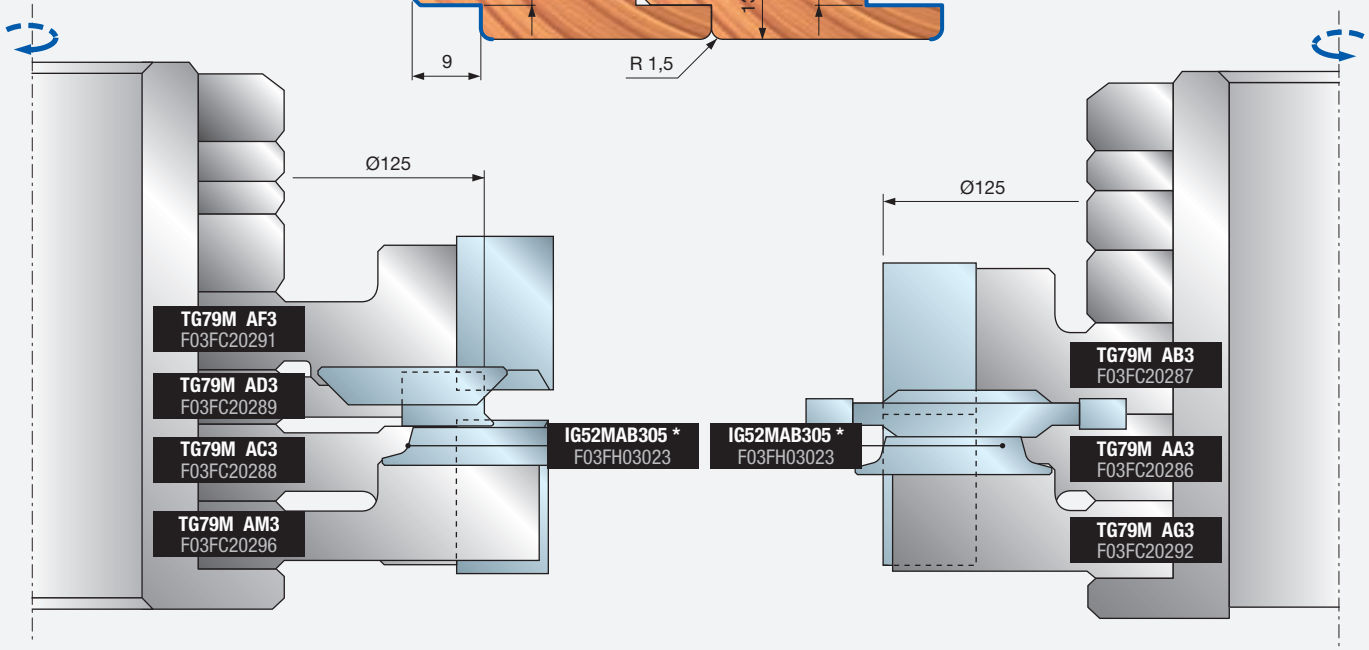

廓形 14

铣刀套装
TG79MG 037

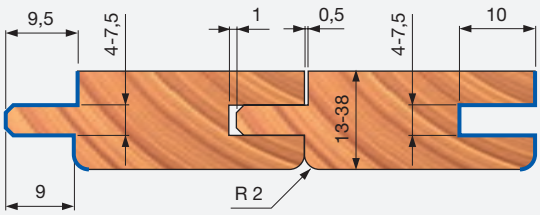

铣刀套装
TG79MG 032

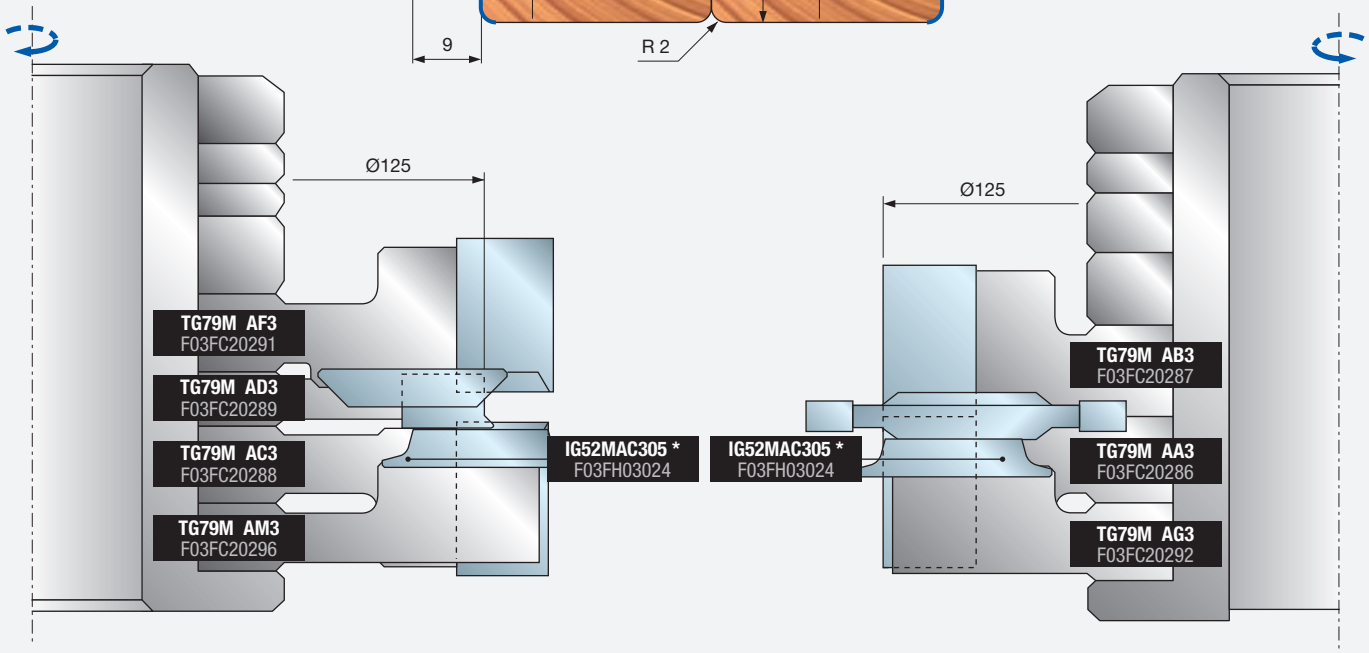

* 刀块需单独购买

编程示例

廓形 15

铣刀套装
TG79MG 038

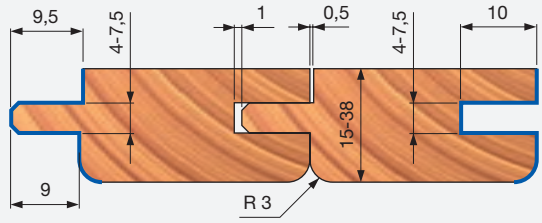

铣刀套装
TG79MG 033

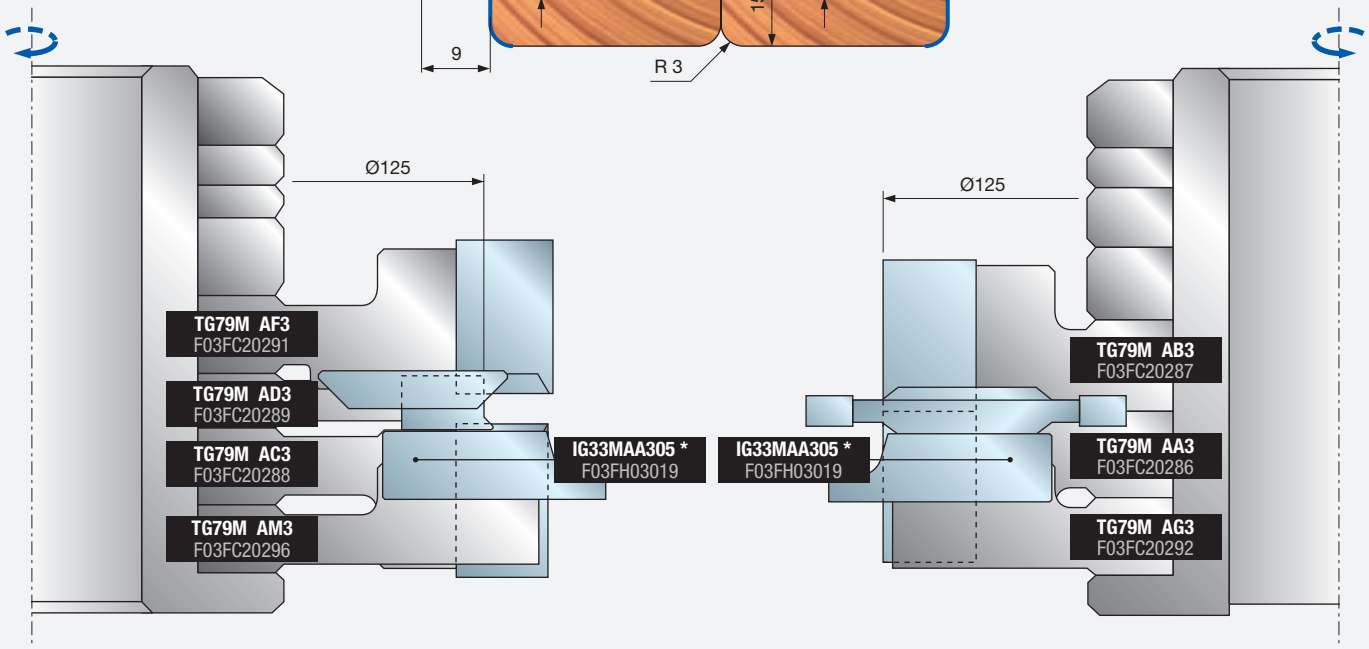

廓形 16

铣刀套装
TG79MG 039

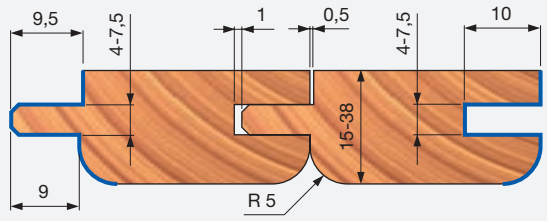

铣刀套装
TG79MG 034

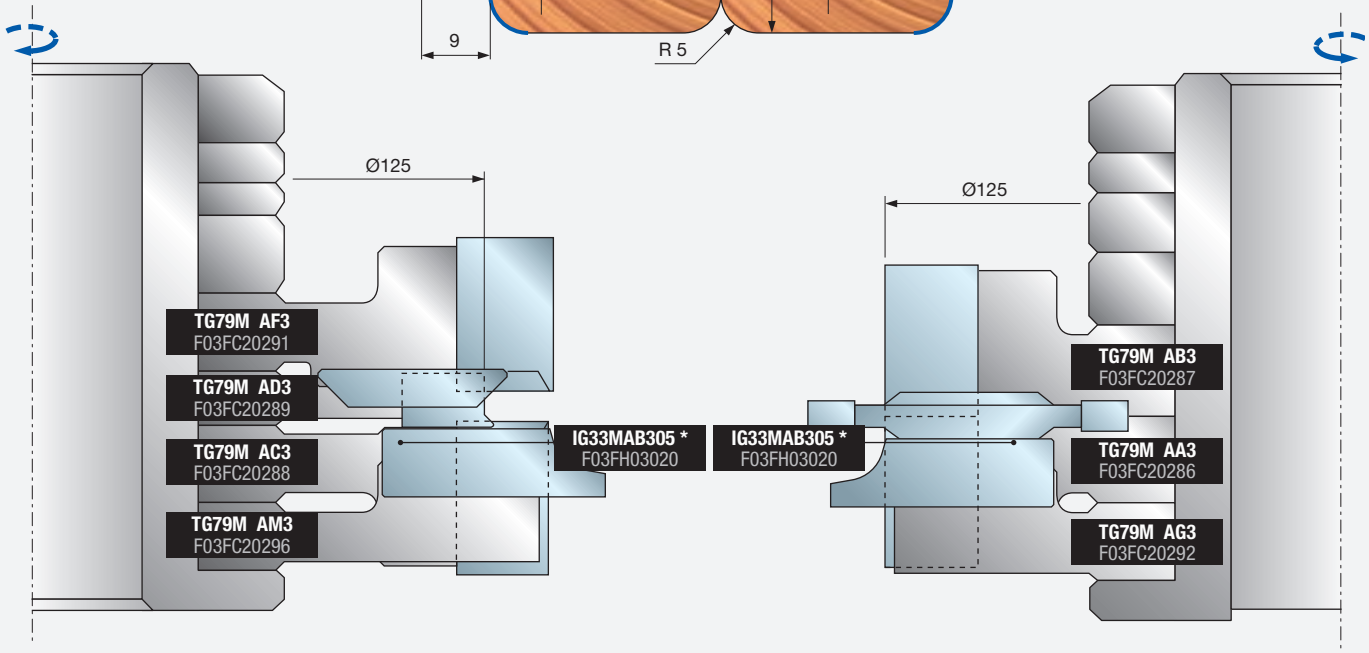

* 刀块需单独购买

TG99MG 用于拼板和地板的铣刀套装



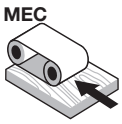

自动进料

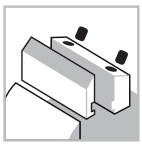
夹紧系统


钢制刀体


软木


硬木

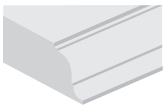
廓形加工

机器：
铣床，全自动直通式进料设备。

材料：
软木和硬木。

应用：
廓形加工。

技术信息：
用于拼板和地板的 Z4 铣刀套装；榫头和榫槽都能加工。
- 该套刀具套装可提供 16 种不同的廓形用以加工 12 到 38 毫米厚度的木材，并随附适配不同机床主轴的轴套。
- 钢制刀体。
- 不可进行扩孔加工。
- 选配刀块需单独订购。

廓形	榫头套装	商品编号	榫槽套装	商品编号
A	TG99MG002	F03FC22132	TG99MG001	F03FC22131
B	TG99MG003	F03FC22133	TG99MG001	F03FC22131
C	TG99MG009	F03FC22140	TG99MG008	F03FC22139
D	TG99MG011	F03FC22142	TG99MG010	F03FC22141
E	TG99MG005	F03FC22135	TG99MG004	F03FC22134
F	TG99MG007	F03FC22137	TG99MG006	F03FC22136
G	TG99MG013	F03FC22145	TG99MG012	F03FC22143
H	TG99MG015	F03FC22146	TG99MG014	F03FC22144

以上代码不随附轴套，应另行订购。

适用于靠山侧主轴的轴套

尺寸 毫米	轴套代码	商品编号
Ø50 x 110 x 30	BF10MD AA9	F03FC00616
Ø50 x 110 x 32	BF10MD AL9	F03FC24533
Ø50 x 110 x 35	BF10MD AB9	F03FC00617
Ø50 x 110 x 40	BF10MD AC9	F03FC00618

适用于对侧轴的轴套

尺寸 毫米	轴套代码	商品编号
Ø50 x 110 x 30	BF10MS AA9	F03FC00661
Ø50 x 110 x 32	BF10MS AL9	F03FC24538
Ø50 x 110 x 35	BF10MS AB9	F03FC00662
Ø50 x 110 x 40	BF10MS AC9	F03FC00663

适用于 TG99MG 套装的刀具

D 毫米	B 毫米	d 毫米	Z	V	最高转速 转速	锐无敌代码	商品编号
125	30	50	4	-	10.300	TG99M EA3	F03FC22120
125	30	50	4	-	10.300	TG99M EB3	F03FC22121
137	30	50	4	2	9.600	TG99M EC3	F03FC22122
137	30	50	4	2	9.600	TG99M ED3	F03FC22123
138	20	50	4	2	9.600	TG99M EE3	F03FC22124
137	12	50	4	-	9.600	TG99M EF3	F03FC22125
125	30	50	4	-	10.300	TG99M EG3	F03FC22126
149	12	50	4	2	9.000	TG99M EH3	F03FC22127
143	20	50	4	2	9.000	TG99M EI3	F03FC22128
142	12	50	4	-	9.000	TG99M EK3	F03FC22129
169	12	50	4	2	8.300	TG99M EL3	F03FC22130

铣刀套装 TG99MG002

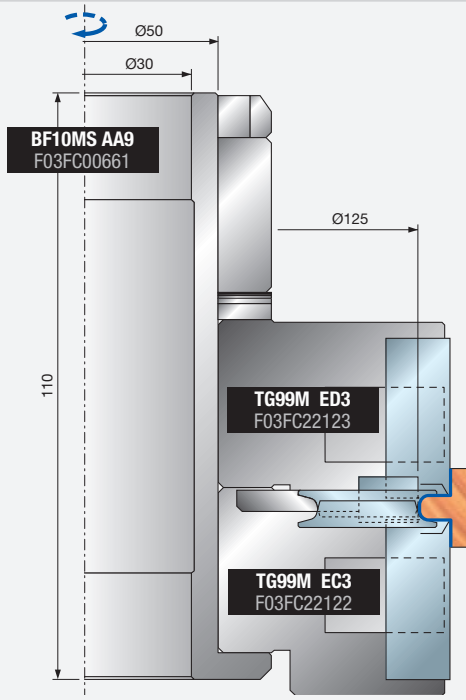

铣刀套装 TG99MG001

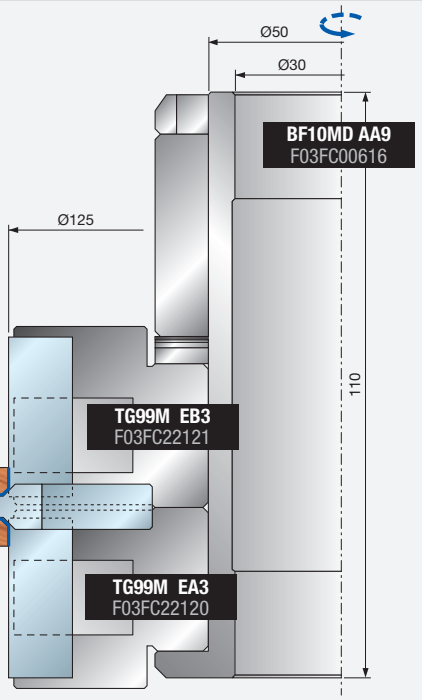

TG99MG 用于拼板和地板的铣刀套装

配件选择表

	配件	尺寸 毫米	锐无敌代码	商品编号	适用于铣刀 TG99M										
					EA3	EB3	EC3	ED3	EE3	EF3	EG3	EH3	EI3	EK3	EL3
	刀片	12 x 12 x 1,5	CG26MBA310	F03FH02937						●		●		●	●
	楔块	15 x 10 x 8	CN09M AA9	F03FC01280						●		●		●	●
	螺母	10 x 11,5 x 6	VT20M AA9	F03FA04497						●		●		●	●
	螺丝	M6 x 22	VT19M AB9	F03FA04491						●		●		●	●
	刀片	20 x 12 x 1,5	CG26MDA310	F03FH02939					●				●		
	楔块	15 x 16 x 8	CN09MD AO9	F03FC01306					●				●		
	螺丝	M10 x 22	VT19M MA9	F03FA04496	●	●	●	●	●		●		●		
	螺母	15 x 13,3 x M10	VT20M MA9	F03FC20670			●	●	●				●		
	刀片	30 x 12 x 1,5	CG26MEA310	F03FH02940	●	●	●	●			●				
	楔块	15 x 26 x 8	CN09MD AD9	F03FC01300	●			●							
	楔块	15 x 26 x 8	CN09MS AD9	F03FC01326		●	●				●				
	螺母	15 x 13,3 x M10	VT20M NA9	F03FC20671	●	●					●				
	螺母	15 x 13,3 x M10	VT20M MA9	F03FC20670			●	●	●				●		
	螺丝	M10 x 22	VT19M MA9	F03FA04496	●	●	●	●	●		●		●		
	楔块	28 x 9,5 x 8	CN03M BB9	F03FA00585	●	●	●	●							
	螺丝	M8 x 22	VT19M BB9	F03FA04493	●	●	●	●							
	楔块	14 x 21,5 x 22	CN03M BA9	F03FA00584	●	●	●	●							
	清根刀片	22,86 x 2,5	RG02MAA305	F03FH03041			●	●	●			●	●		●
	螺丝	M5 x 8	VT05M AA9	F03FA04444			●	●	●			●	●		●
	清根刀块	34 x 9 x 16	SR06MSBB301	F03FC24201			●					●			●
	螺丝	M6 x 13	VT16M AE9	F03FC20658			●					●			●
	斜槽刀块	32,7 x 16 x 8,5	IG16MAA301	F03FC24161	●	●									
	螺丝	M6 x 15,5	VT16M AD9	F03FC20657	●	●									
	铣槽刀块	40 x 16 x 4	IG04MSAA305	F03FH02994							●				
	平面倒角刀块	35 x 4 x 7	IG17MDAA305	F03FC24162						●				●	
	平面倒角刀块	22 x 16 x 5 45°	IG51MBA305	F03FH03022							●				
	圆弧倒角刀块	22 x 16 x 5 R=1,5	IG52MAB305	F03FH03023			●	●	●			●	●		●
	螺丝	M6 x 14,5	VT16M AA9	F03FA04476	●	●									
	内六角扳手	T9	CB03M CA9	F03FA00165	●	●	●	●	●	●	●	●	●	●	●
	艾伦内六角扳手	3	CB03M AA9	F03FA00162	●	●	●	●	●	●	●	●	●	●	●
	艾伦内六角扳手	4	CB03M BA9	F03FA00163	●	●	●	●	●	●	●	●	●	●	●

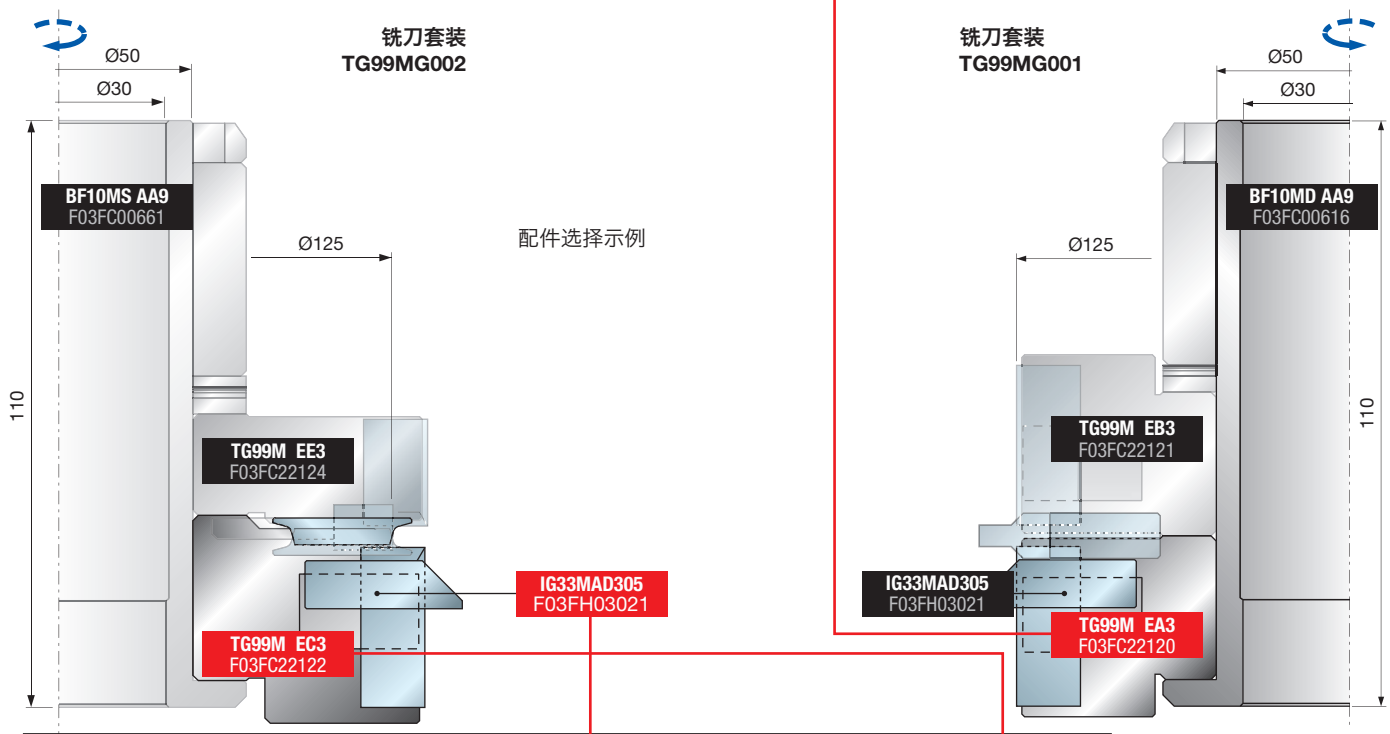

	可选配件	尺寸 毫米	锐无敌代码	商品编号	适用于铣刀 TG99M			
					EA3	EB3	EC3	ED3
	平面倒角刀块	25,5 x 16 x 9 45°	IG33MAD305	F03FH03021	●	●	●	●
	圆弧倒角刀块	25,5 x 16 x 9 R3	IG33MAA305	F03FH03019	●	●	●	●
	圆弧倒角刀块	25,5 x 16 x 9 R5	IG33MAB305	F03FH03020	●	●	●	●
	螺丝	M6x15,5	VT16M AD9	F03FC20657	●	●	●	●

编程示例

廓形 A

铣刀套装
TG99MG002

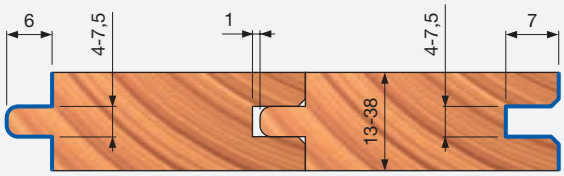

铣刀套装
TG99MG001

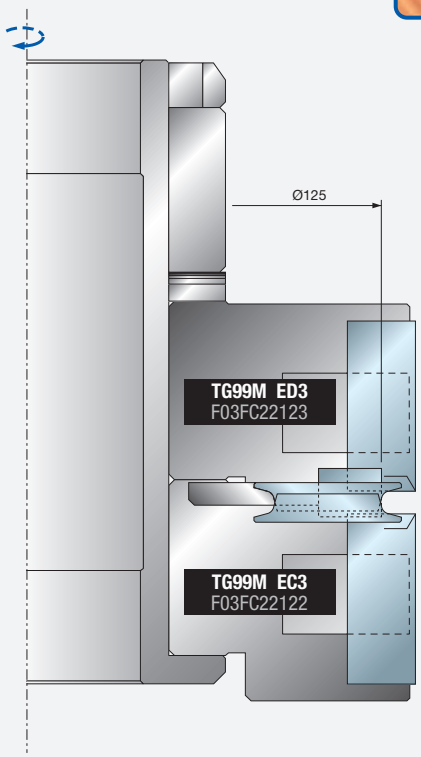

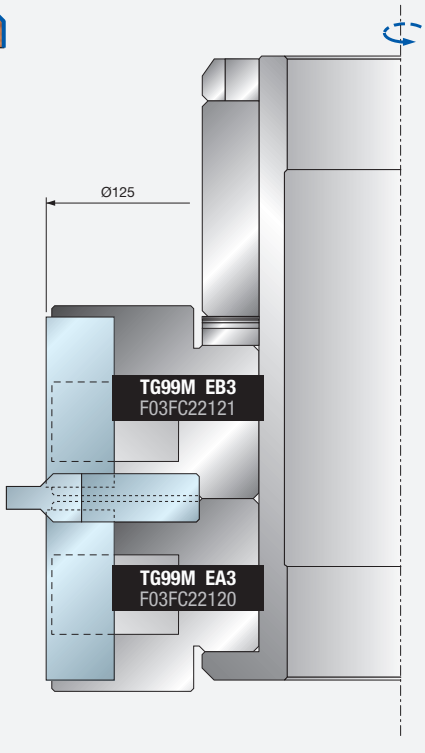

廓形 B

铣刀套装
TG99MG003

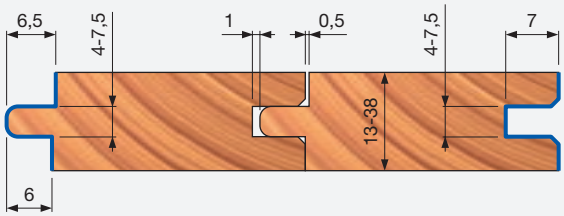

铣刀套装
TG99MG001

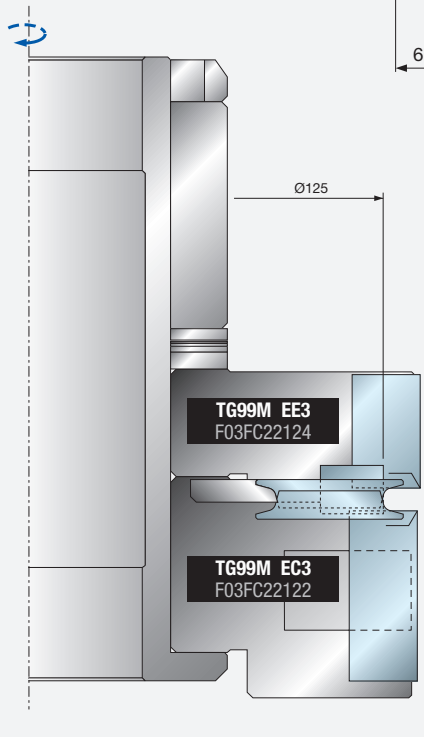

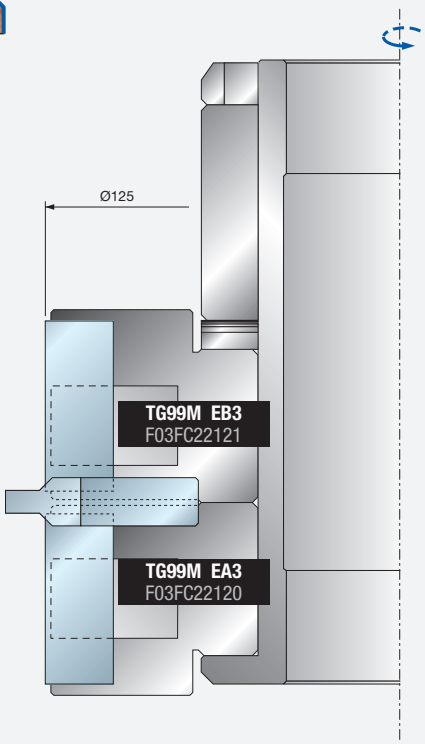

编程示例

廓形 C

铣刀套装
TG99MG009

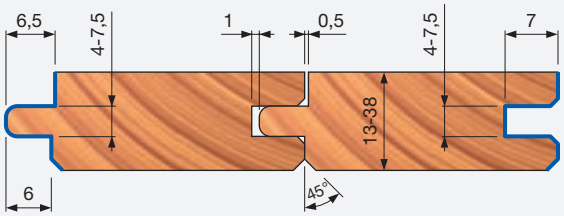

铣刀套装
TG99MG008

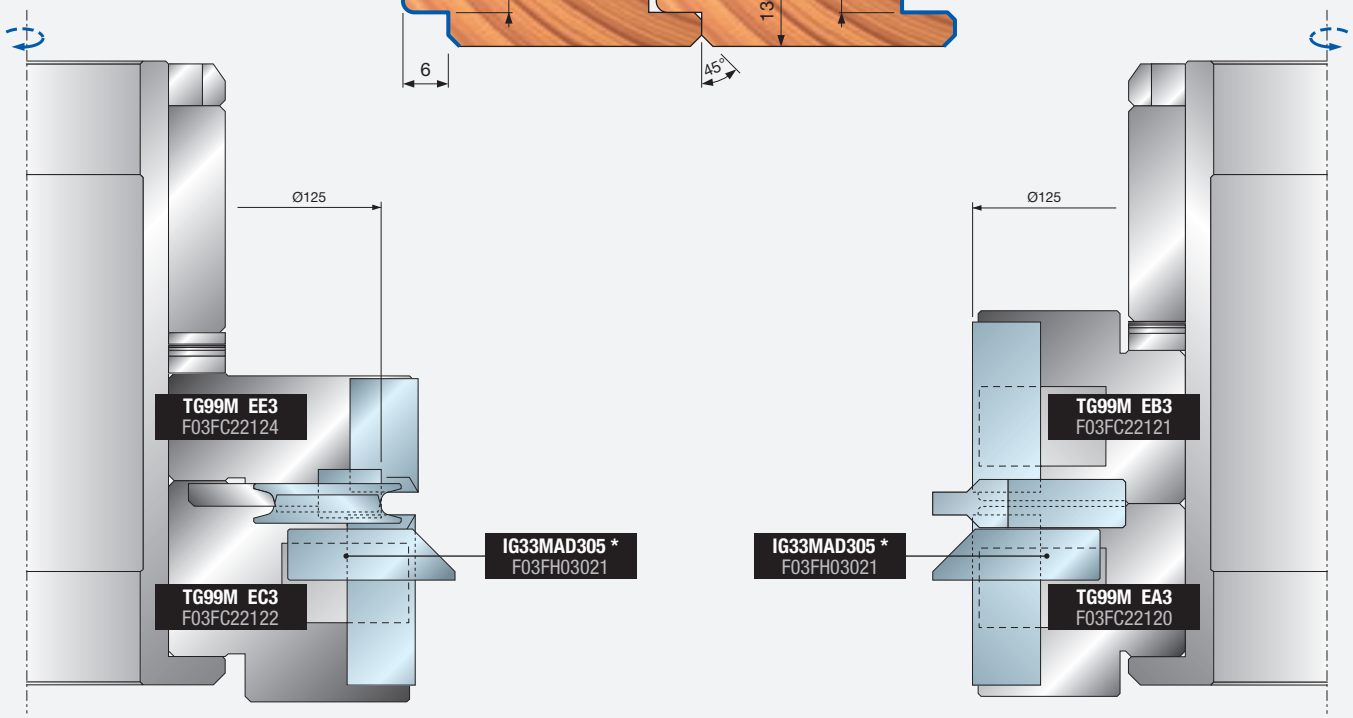

廓形 D

铣刀套装
TG99MG011

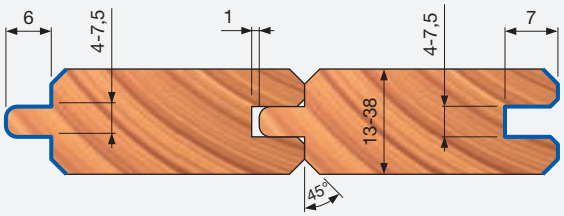

铣刀套装
TG99MG010

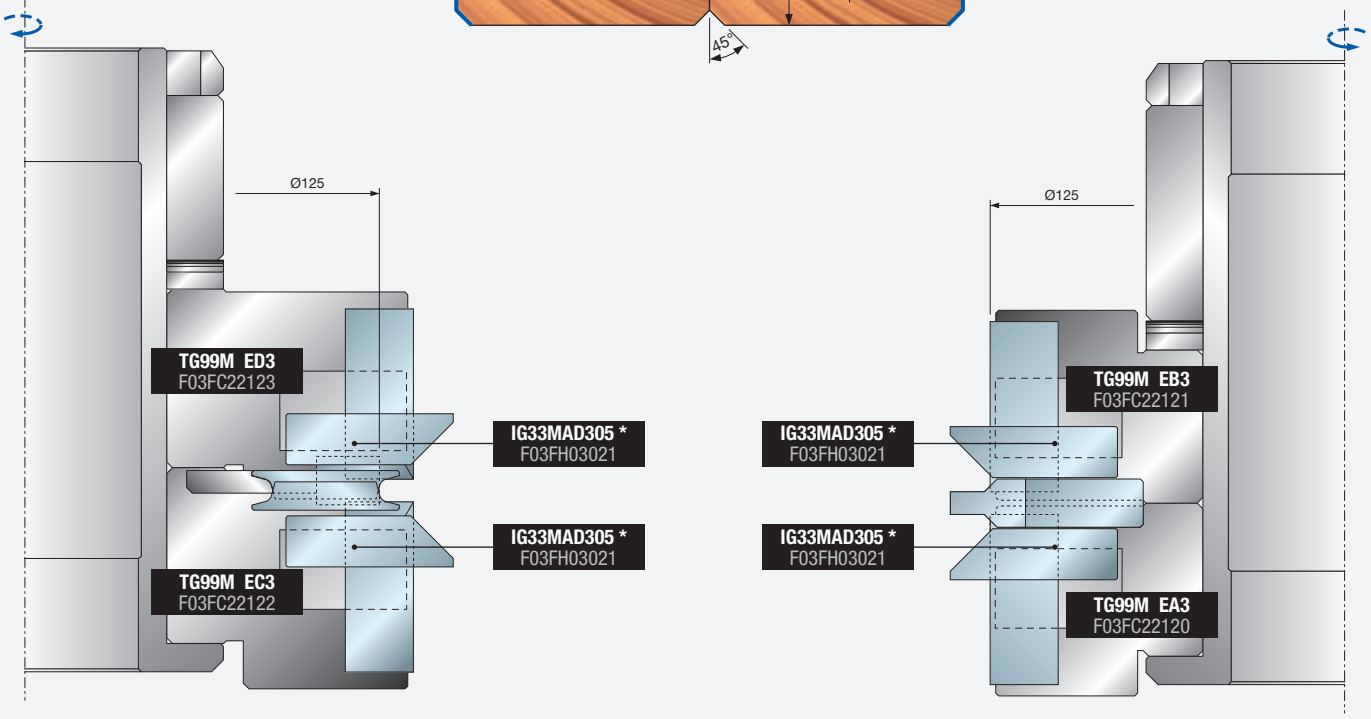

* 刀块需单独购买

编程示例

廓形 E

铣刀套装
TG99MG005

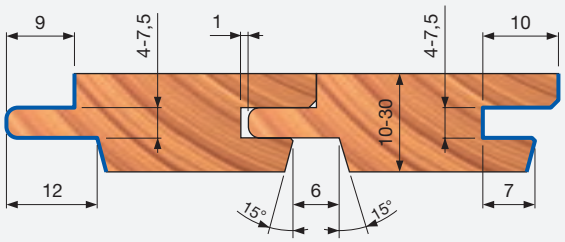

铣刀套装
TG99MG004

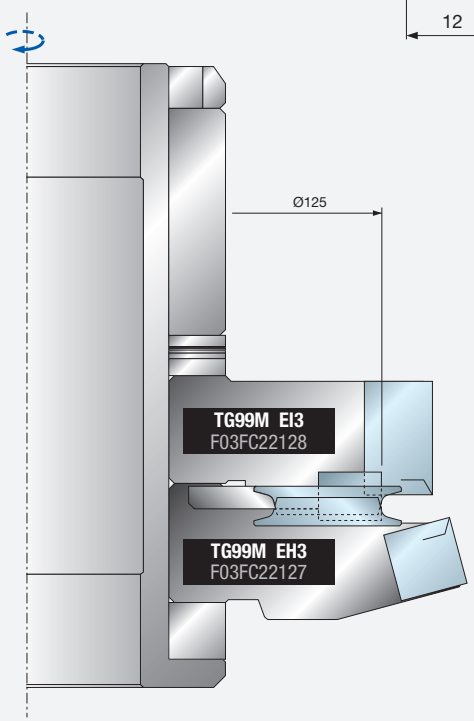

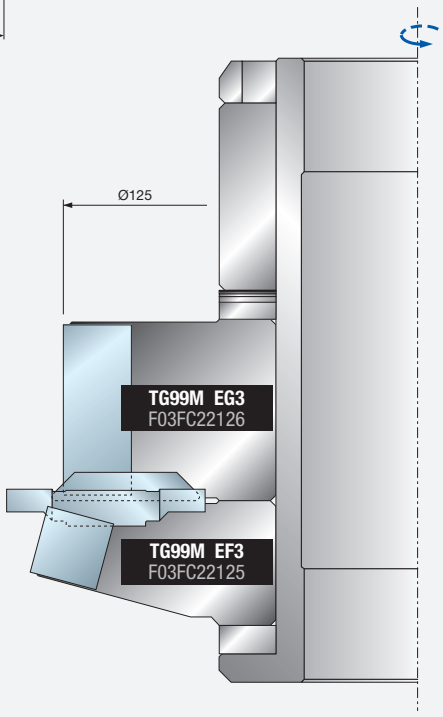

廓形 F

铣刀套装
TG99MG007

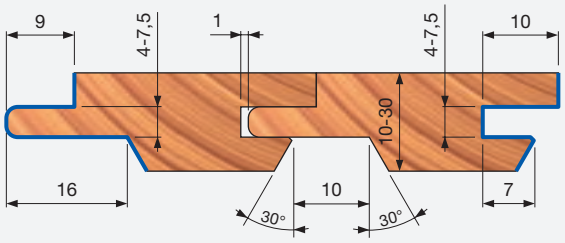

铣刀套装
TG99MG006

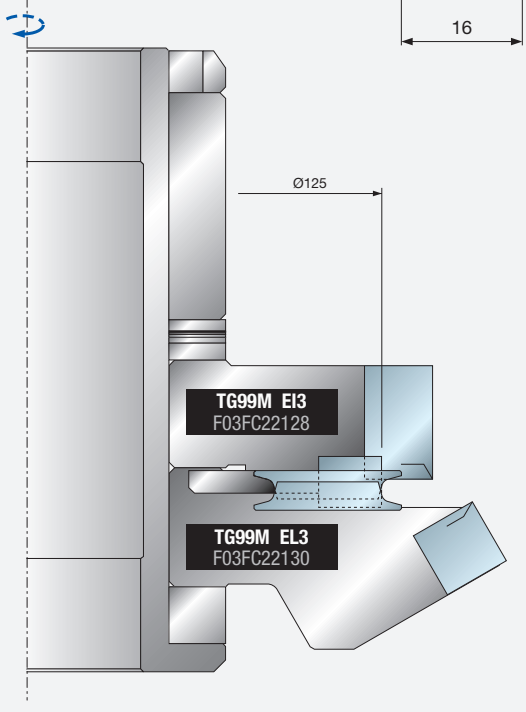

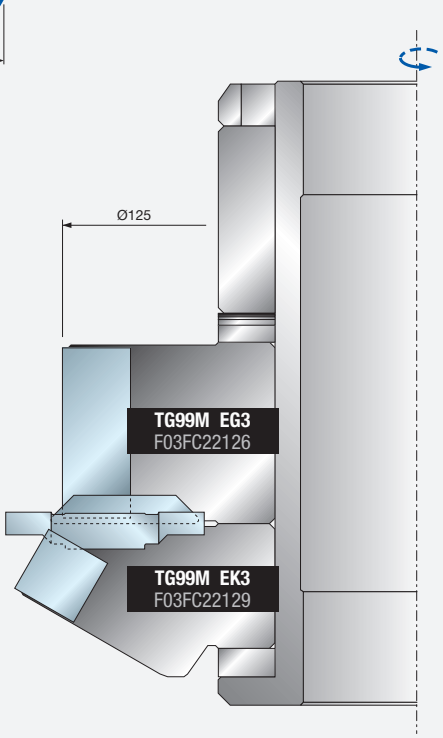

编程示例

廓形 G

铣刀套装
TG99MG013

铣刀套装
TG99MG012

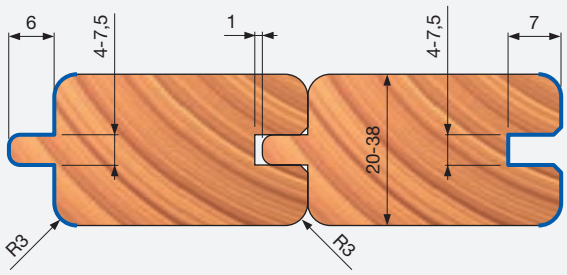

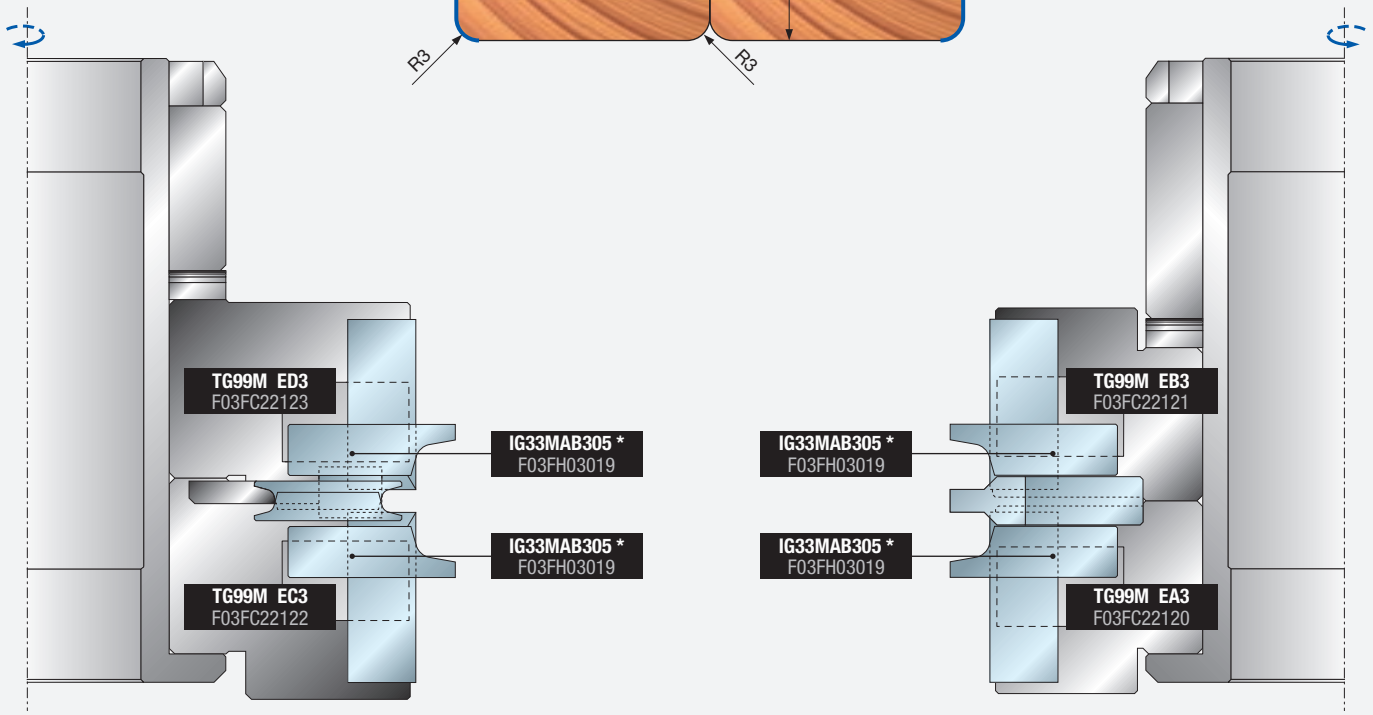

廓形 H

铣刀套装
TG99MG015

铣刀套装
TG99MG014

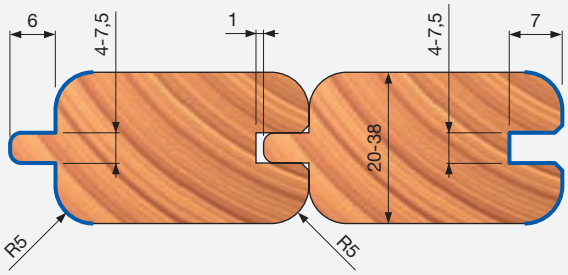

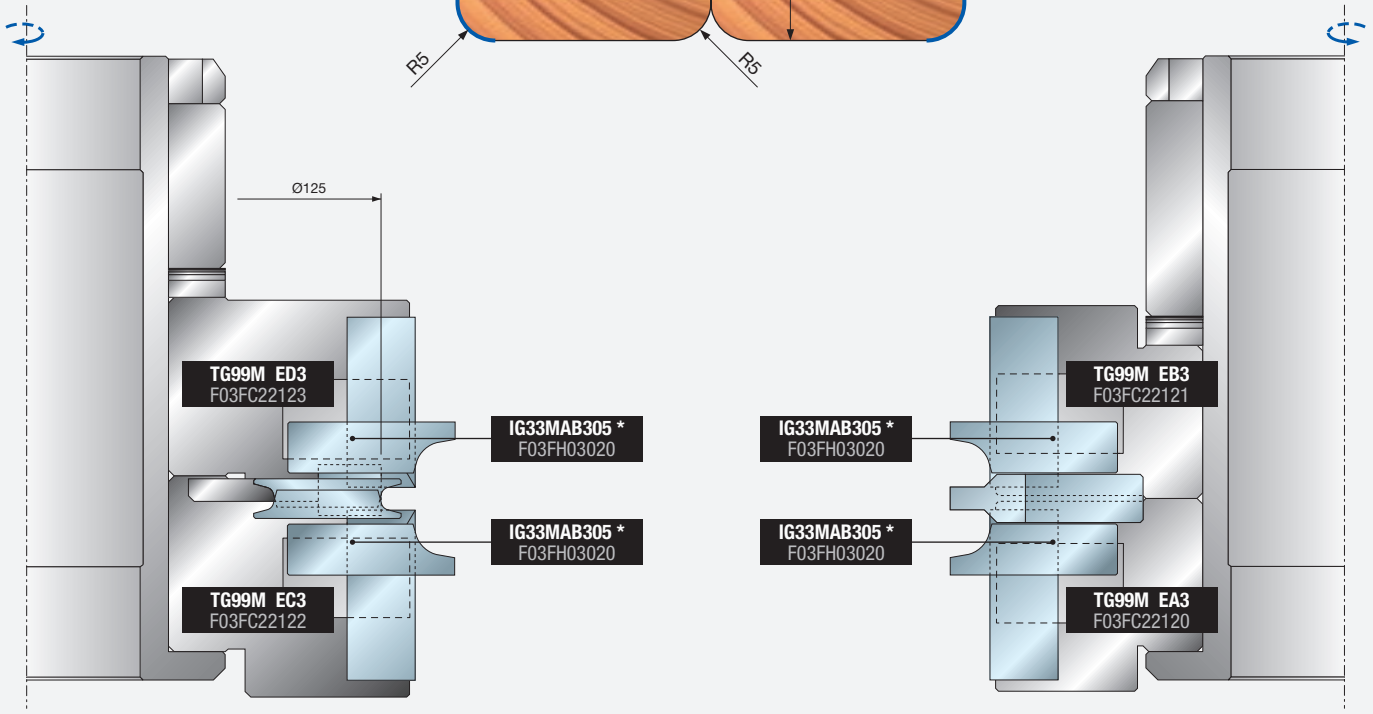

* 刀块需单独购买

安全工作准则

刀具的设计和制造符合欧洲安全标准 EN-847 的规定

刀具

未经培训以及无经验人员，如不了解刀具的使用和操作方法，不得使用刀具。
不得超过刀具上标注的最高转速。
对于锯身存在裂纹的圆锯片，应予以废弃 (不得进行维修)。
不得使用存在明显裂纹的单片式刀具。
清洁夹紧表面，除去尘、脂、油、水。

- 树脂仅可使用不会影响材料机械性能的溶剂从轻合金材料上进行清除。
  刀具和刀体须夹持适当，必须确保刀具在工作过程中不会出现松动的情况。对于配圆柱柄的刀具，在夹紧时，必须确保夹紧装置或锁紧夹头覆盖住最大自由刀柄长度标志，至少应部分覆盖。
- 在装配过程中，必须集中注意力，不要让刀片、刀体和清根刀片碰撞到其他元件。
  紧固螺丝和螺母必须使用专用的扳手等工具拧紧，并且拧至制造商规定的扭矩。不得延长扳手或通过锤击进行紧固。
  夹紧螺丝须按照制造商说明拧紧。如果未予说明，夹紧螺丝须按照从中央到外围的顺序依次拧紧。
  如果符合制造商规范，可在凸缘套中通过使用粘合固定压持等方式使用固定环。
- 仅可根据刀具制造商说明的要求对刀具进行修理和重新研磨。
  在维修和重新研磨后，须确保刀具符合平衡要求。
  在维修过程中，不得更改组合式刀具 (刃齿) 的设计。
- 组合刀具必须由了解设计要求并且知道需要达到的安全水平的合格人员进行修理，即经过培训并且拥有修理经验的人员。
  修理包括使用符合制造商原装零部件规范的配件等项目。
- 保持可确保正确夹紧的公差。
  对于单片式刀具的维修，必须确保维修后刀具切削刃的外径保持一致。
  为避免造成伤害，必须根据制造商指导的说明对刀具进行处理。一般情况下，安全操作需要使用挂钩、专用手柄、框架 (例如对于圆锯片)、盒子、滑车等。穿戴防护手套可提高对于刀具的抓握力，从而进一步降低伤害的风险。
  务必根据设计要求 / 制造商说明对铣刀以及相关部件和圆锯片进行维护和修改。

铣刀和圆锯片仅应由了解设计要求并且知道需要达到的安全水平的合格人员进行维护和修改，即经过培训并且拥有修理经验的人员。
在重新研磨铣刀及圆锯片时，必须遵循切削刃厚度以及切割刃伸出量的最小要求。
组合式刀具和圆锯片刀齿的更换须由拥有刀具使用方面经验或者类似木材及相关材料应用刀具设计经验的人员进行。尤其是圆锯片须由接受过相关培训并且了解钎焊工艺 (特别是钎焊工艺对于刀体和切割材料张力的影响) 的专业人员进行。在去除磨损刀齿以及随后焊接新刀齿时，应确保刀齿正确安装到刀体上并且加工时不会导致刀体达到临界张力。

- 在进行任何维护操作后，标注 MAN 的铣刀必须进一步确认符合手动进给刀具的相关标准要求。
  修改铣刀时，例如扩孔、修改刀柄、更换组合式刀具刀齿以及类似操作等，应确保修改完成后仍然符合刀具平衡的相关标准要求。
  铣削刀具改型以及圆锯片经过换齿后，应按照新刀具的标准进行标注，并且应添加进行维修/更换的公司名称和标志。
  为避免造成伤害，必须根据制造商指导的说明对刀具进行处理。对于重量超过 15 千克的刀具而言，可能需要使用特殊操控设备或附件 (设备取决于制造商针对刀具设计的特性)，以便操控。制造商可针对必要设备的实用性提供建议。

夹紧装置

夹紧装置以及待夹紧刀具上标注的速度应相当。在调节设备速度时，应采用较低的速度。
紧固螺丝和螺母应使用适当的扳手拧紧。
应清洁夹具表面，除去尘、脂、油、水。
夹紧装置和刀具必须根据规定扭矩、压力和待用扳手的要求进行安装和夹紧。
不得延长扳手或通过锤击的方式拧紧或松动扳手。
不得超过最大刀具直径和长度。
刀柄直径必须符合夹紧装置的夹紧范围。
必须符合最小规定夹紧长度的要求。
注意：夹紧刀具的安全性相关数据始终存储在数据媒介中。
修理工作仅应由了解设计、构造和安全要求的合格人员进行，即经过专业培训并拥有经验的人员。
修理工作包括使用符合原装零部件规格要求的配件。

切割刀具齿端速度、直径和转速的技术图表

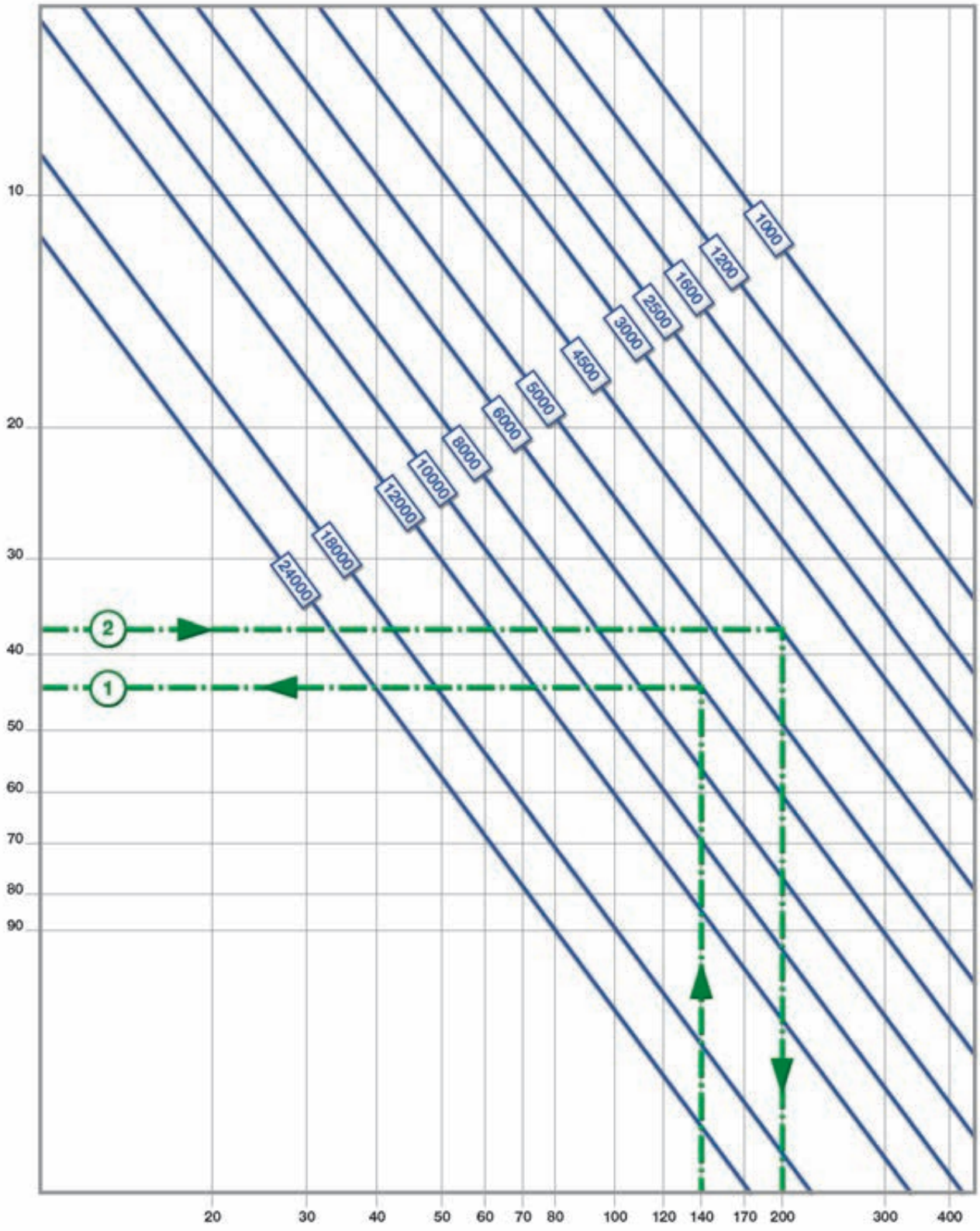

切割刀具齿数、进给速率、转速和加工等级的技术图表

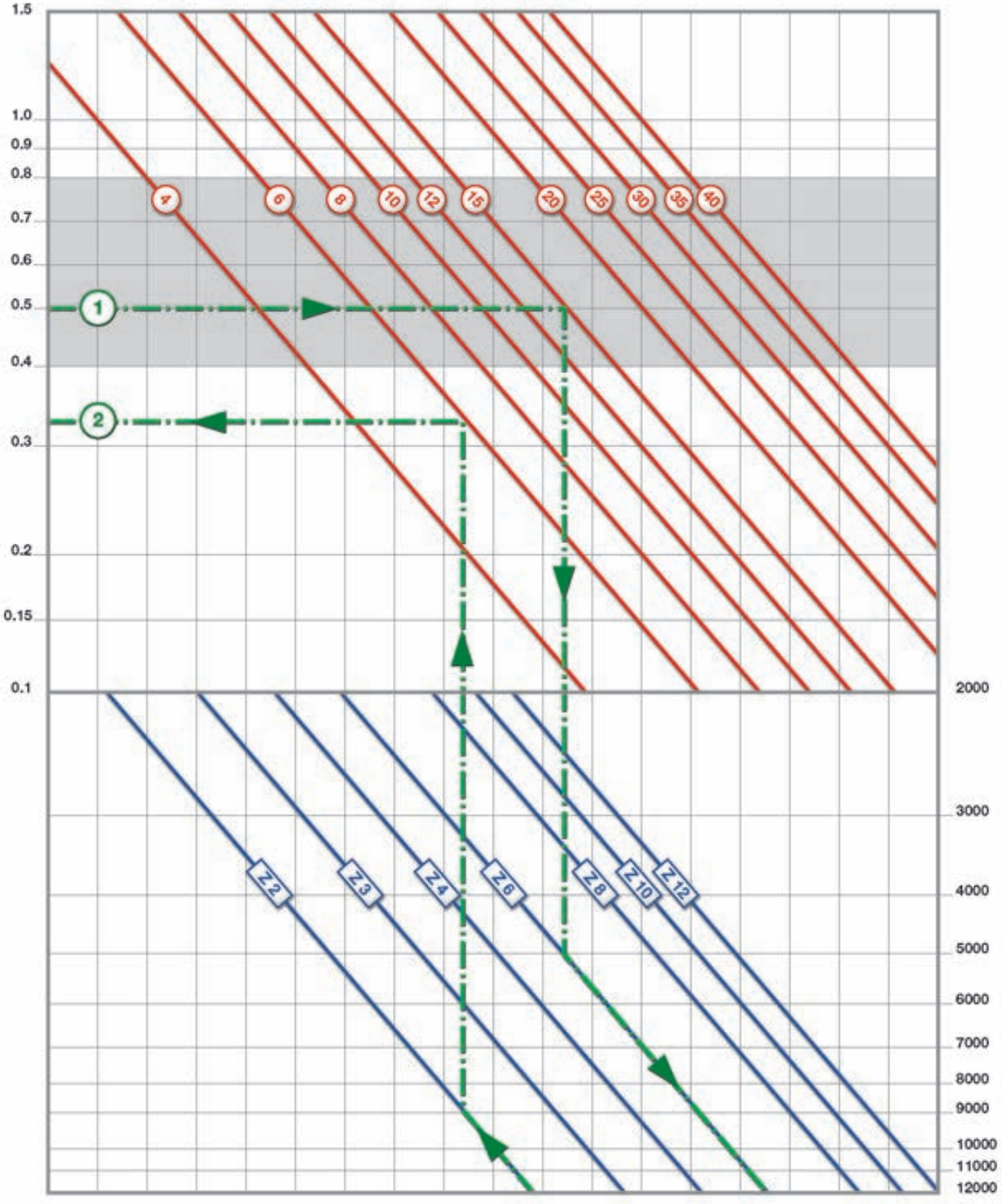

1



技术特点

传统刀头的技术特点

- 锐无敌刀具均采用其独有的硬质合金制造，根据不用的应用选用不同的合金，旨在尽可能的获得理想的耐久性和加工效果。专业的刀具是精度的极大保障，即使在长期使用后，也可以通过直接更换刀片，而无需修复刀体以获得满意的效果 (图 1 显示的是显微镜下的硬金属)。
- 刀具的主要角度参数 (图 2 和 3):
  - **前角 (α):** 取决于要切割的材料类型。
  - **楔角 (β):** 该角度取决于前角 α 和 γ 后角。
  - **后角 (γ):** 取决于要切割的材料类型和切削刃厚度。
  - **面角 (δ):** 该角度可确保更好地切入要切割材料并逐步清除木屑。在不同直径的刀具中，可以保持前角不变。

  工件表面的加工效果通过表面粗糙度表现，这取决于许多因素：进给速率、刀具转速、顺切或逆切以及刀具的前角、楔角和面角等常见几何形状。
- 刀具直径也会影响工件的表面加工效果 (图 4 和 5)。如果进给速率和刀具转速相同，齿距 (P) 也将是相同的，因此切削深度和表面粗糙度 (h) 将随着刀具直径的增大而减小。
- 旋转方向和进料方向相同时，刀具顺切 (图 6)，旋转方向与进料方向相反时，刀具逆切 (图 7)。
- 排屑过程可以区分出两个区域：A 和 B (图 6 和 7):
  如果旋转方向与进料方向相反，材料在区域 A 进行压缩;
  刀具在区域 B 切入材料并去除木屑。
- 每把刀具都由我们的研发部门根据具体需求精心设计，同样的技术也被应用于制造，结合高度专业的工人，其精度达到了木工领域前所未有的水平。
- 经过平衡处理的刀具消除了因质量分布不均而导致的振动，这种振动在木材加工过程中会造成不利影响。刀具经过三道平衡处理：首先是单刀具，然后是套装，最后是安装在同一传动轴上的整组刀具 (图 8)。
- 最终的精确调整在试验室完成，进行一系列的打样实际作业：使用套装刀具对木材进行廓形加工。在所有测试阶段，锐无敌完全为客户提供高标准的产品，这些产品即时可用，能为客户节省更多费用 (图 9)。

2

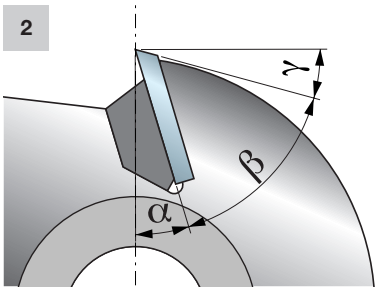

3

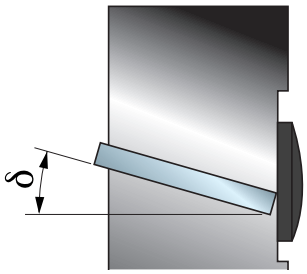

4

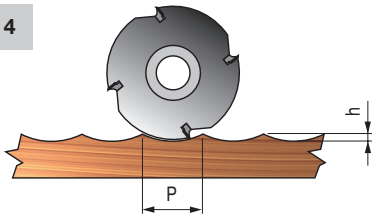

5

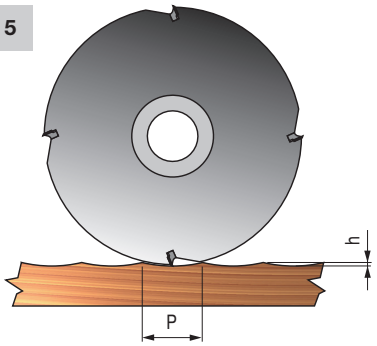

6

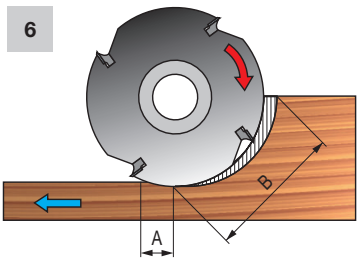

7

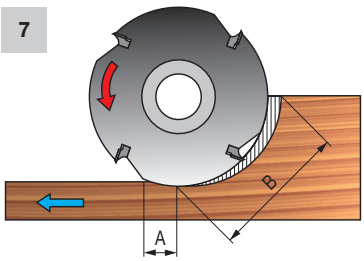

8

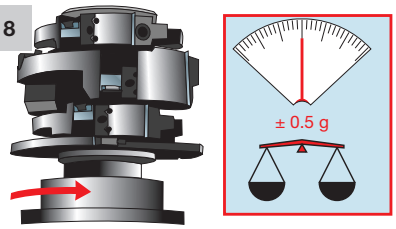

9

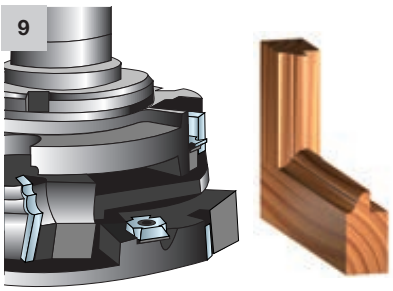

10

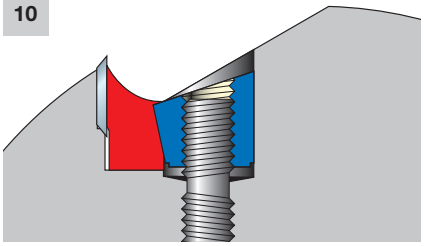

11

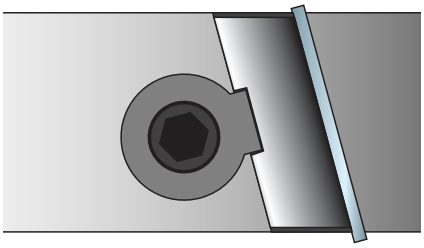

12

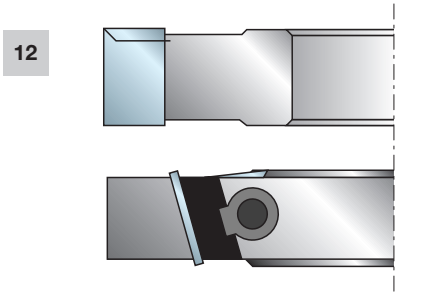

13

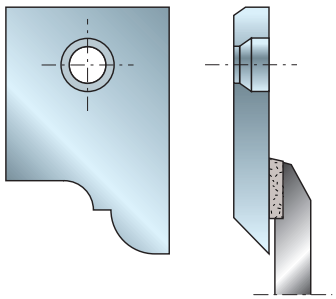

14



15



技术特点

传统刀头的优点

- 刀头是由切削刃及圆周几何学原理构成的旋转加工刀具。切割刀刃为 1.5 毫米厚的转位刀片，通过机械方式锁定在刀体上 (图 12)。相比焊接式刀具上，采用转位刀片的刀具有许多优点，尤其是在更换损坏的或用钝的刀片时，不必从机床上拆下刀具，只需松开固定刀片的紧固螺丝即可更换。焊接式刀具必须整体更换，并需要备用刀具，浪费时间。
- HRL 锁止系统充分利用刀具旋转产生的离心力实现自身的固定。这种特点配合其它单独的部件可避免刀片意外断裂或脱离。
  HRL 锁止系统也是高强度的代名词；配合经过特殊处理的部件，这种锁止方式保证了在实际操作中可以进行无数次锁止和解锁操作，而且不会影响其效率和精度。(图 10 和 11)。

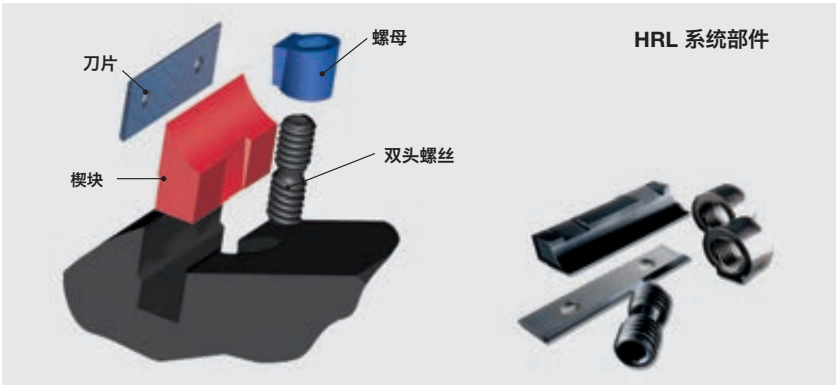

- 锐无敌高性能刀片采用硬金属制造，并分有 6 个不同的硬度等级，这主要取决于相应用的材料， 软木和硬木、重型木、耐磨板、刨花板、三聚氰胺板、贴面板、中密度板等。在加工耐磨材料时，相较于焊接式刀具，完全可以通过采用允许增加 30% 以上的夹紧力的更高等级硬度的硬质合金刀片来实现更好的加工。
- 由于显著的优势和便利性，成为替代焊接式刀具的实用解决方案，尤其在时间就是金钱的数控机床上，能极大的缩短停机时间。更换损坏或用钝的刀片并不需要将刀具从机床上拆下来，只需松开紧固螺丝就能实现刀片的更换，以避免浪费时间。而焊接式刀具必须整体更换，并需要准备备用刀具。
- 锐无敌拥有全系列高性能、标准或可定制刀具，适用于手动或悬臂式数控镂铣设备 (图 14)。
- 与传统刀头相比，高性能系统更具优势，它更易于刃磨，操作成本低，不需要特别的机器 (使用平磨床或表面磨床即可 — 见图 15) 或专业人员。
- 最大修磨余量为 0.15~0.20 毫米，即使在刃磨后，高性能刀片也能保持其初始廓形 (图 16) 和刀具切削直径。
- 在表面磨床或平磨床上进行正确刃磨的建议：
  1) 在表面磨床或平磨床上固定支承 TA01M 或 TAO2M (图 16)。
  2) 使用随附的螺丝固定刀片。
  3) 刃磨整套刀片。
  在刃磨过程中需使用充足的冷却液。使用具有以下特点的金刚石抛光轮 (图 17)：
  D6A2-C100-054。
- 只需将整套刀片寄给我们，并在订单上注明代码 OPTAFF AA9，就可以在我们的工作场所进行刃磨。

16



17



18

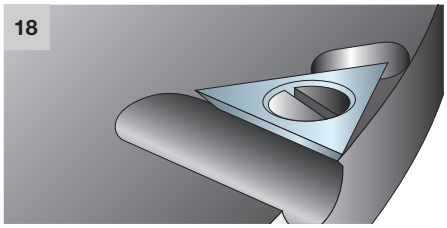

19

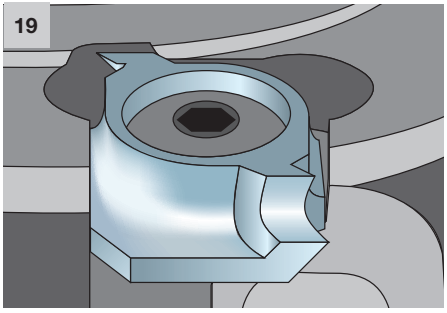

20

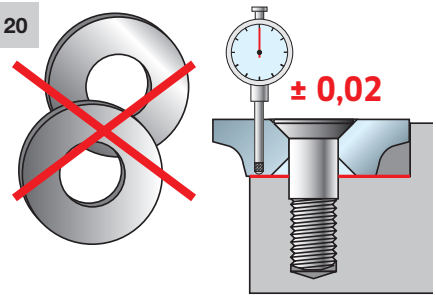

21

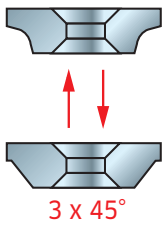

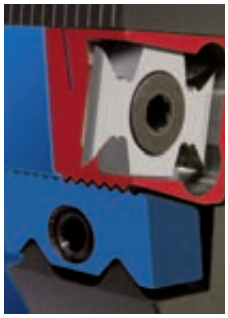

技术特点

刀块和清根刀片

- 三角清根刀片 (图 18) 是采用硬质合金制成的部件，可延长切削刃的使用寿命，主要用于铣刀和高性能刀具，以确保更出色的台阶面加工效果。切削表面的宽度 (22 毫米) 和清根刀片的位置 (正前角) 确保了完美的切削，不会留下切割痕迹 (台阶面的长度小于清根刀片的长度)。
  另一重要特点是清根刀片前方木屑排出区域的尺寸：这使得木屑能够顺畅排出，从而提高清根刀片的工作效率 (图 19)。
- 圆弧倒角刀块和平面倒角刀块用于去除工件的锐角。这些刀块实现了更佳的切削效果，使各种木料涂层能够更均匀地沉淀。
  横纹切割木材时，带面角的刀块可实现更佳的切削效果。
  刀块及其刀座具有极佳的精度，因而无需垫片即可进行更换 (图 20)。
- 全新 NSR 可调刀块系统是唯一无需测量工具即可进行调节的系统。这一特殊的系统使刀块可在整个刀具上调节，调节精度可达百分之一毫米。
  不可被擦掉的基准标记采用激光刻印而成，能对刀块快速、简单地进行重新定位 (图 21)。图 22 展示了相关部件。
  刀块具有正前角和面角，可对任一种木材类型进行出色切削。相同的刀座可装配圆弧倒角刀块或平面倒角刀块。
- 圆弧清根刀片将圆弧倒角刀块和清根刀片的特性完美融合。单一操作时，边槽内外部均会进行倒圆加工和抛光。这些坚硬的硬质合金刀块可制作不同深度的边槽，以满足客户需求。刀块面角和前角的组合实现了极佳的切削效果。
  在相同的刀座中可安装不同的刀块，以使同样的刀具能够切削不同深度的边槽 (图 23)。
- 刀具是由切削刃及圆周几何学原理构成的旋转加工刀具 (图 24)。切割刀刃为硬质合金或高速钢刀块，按规定方式 (焊接) 固定在刀体上。
- 焊接式刀头的各个角度 (图 25) 与刀头技术页面上所述的角度相似，其功能也基本相同 (参见第 97 页)。
- 硬质合金刀齿以一种特殊的铜银铜金属合金钎焊在刀体上，可保证焊接的持久性，使刀齿能够吸收由于回弹造成的冲击，并确保刀齿和刀具的使用寿命 (图 26-27)。
- 关于顺切和逆切中的旋转方向和进给速率，请参见第 98 页。
- 除标准产品外，锐无敌还可根据客户需要提供定制刀具。

22



23

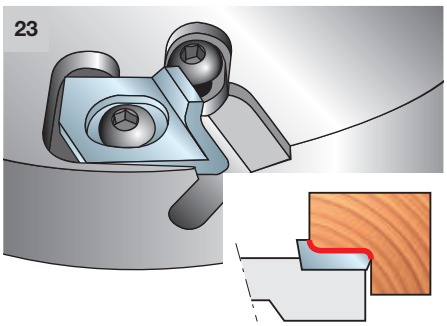

24

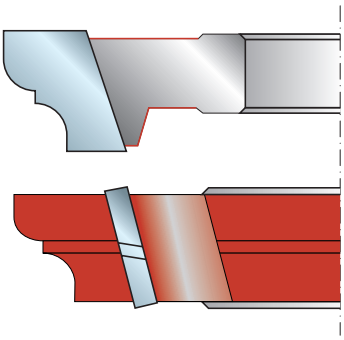

25

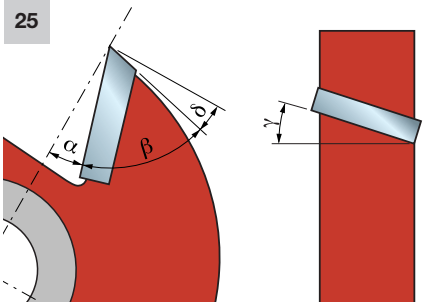

26

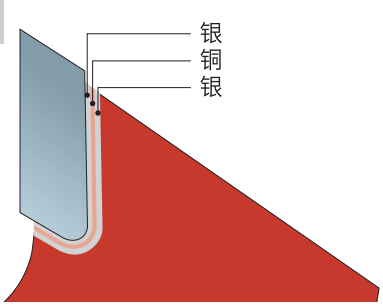

27 竞争对手

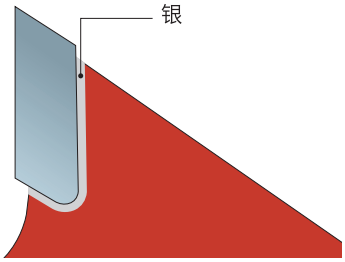

28

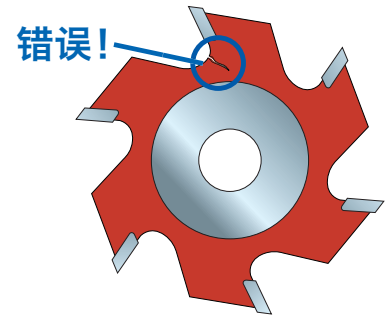

29

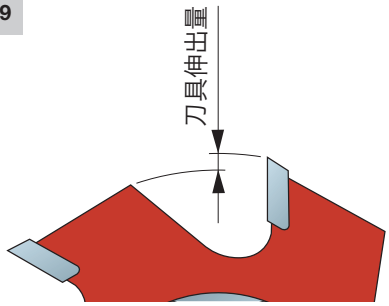

技术特点

关于焊接式刀具的使用，请回顾刀头相关章节中所述的规范 (第 97 页)。此外：

- 不得使用存在明显裂纹的刀具 (图 28)。
- 焊接式刀具的维护、维修和修改必须遵循制造商的具体说明。此外，必须由有资质的专业人员在充分了解要达到的安全水平的前提下执行这些操作。
- 对焊接式刀具进行刃磨时，请务必遵循为切割刀刃保留最小加工间隙 (图 29)。
- 拆除旧部件或焊接新的切割刀刃时，确保正确安装这些部件和刀刃，以免刀体上产生临界张力点。
- 修改焊接式刀具 (例如孔径) 或更改刀齿时，确保仍遵循对动态平衡的要求。

1

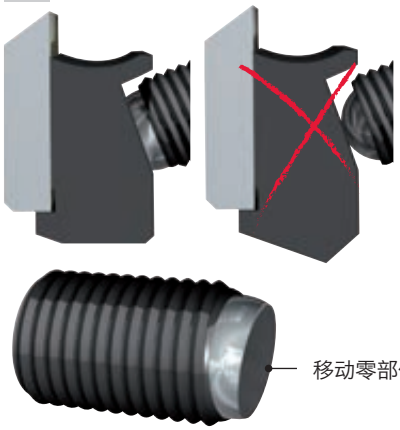

用于 ISOprofil 系统的紧固螺丝

刀具维护

- 在 ISOprofil 夹紧系统中，球形嵌件的扁平表面完全粘合楔块后，表示已正确锁止 (图 1)。
- 安装刀具时，确保锁止对刀头有效，且切削刃之间未相互接触 (图 2)，切削刃也未与任何其他锁止元件接触 (图 3)。
- 套装刀具必须由经验丰富并且经过良好培训的人员进行修理，该人员必须了解设计要求和应达到的安全水平。
- 完成任何类型的维护工作后，标有 “MAN” 字样的刀具必须能够继续符合手动进料刀具使用规范的相关要求。不允许在不带防反弹装置 (如最初提供) 的情况下使用手动进料刀具。
- 戴手套更便于抓握，并降低受伤风险。不允许在不带防反弹装置 (如最初提供) 的情况下使用手动进料刀具。
- 必须使用专用器具来处置刀具，以避免在运输过程中对用户造成伤害。

清洁说明

夹紧表面不得存在灰尘、油脂、油液和水 (图 4)。必须使用不会损害铝材性能和影响材料机械特性的溶剂从轻合金刀体上清除树脂。更换刀片后，须仔细清洁刀具。

清洗： 刀具须用水以及不影响刀体材料 (磷酸锰护层钢板或铝合金)、打磨钢质部件 (螺丝、垫块) 和硬质合金刀块 (钛、钴硬质合金) 的合适的清洁产品清洗 (如需更多信息，请联系当地经销商)。超声波清洗机的使用减少了清洗时间，改善了刀具内部件的清洁效果。

干燥： 清洗操作完成后，须用排水装置及 / 或压缩空气使刀具干燥。

上油： 如果刀具准备即刻使用，或是进行储存以供日后使用，务必给所有部件涂上一层防锈保护液。

储存刀具前，务必进行清洗、除去灰尘和树脂，干燥和上油操作。然后将刀具储存在干燥的地方。

2

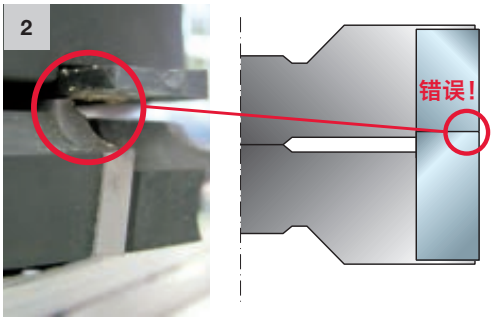

3

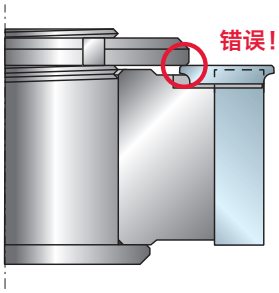

4



门窗加工刀具

锐无敌生产全面的标准和定制窗户系统，采用先进的技术和尖端的解决方案进行设计和制作。这提高了门窗的生产效率，并保证符合最新的建筑能源法规。高端解决方案包括一系列创新项目和设计方案，通过锐无敌级联系统，生产出通过 CE 认证的门窗。



门窗加工刀具

领先的门窗加工刀具技术 ..... 第 448 页
级联系统 ..... 第 450 页

廓形加工
直通式进料设备刀具套装

ST12MG 800-801 内 / 外门铣形加工铣刀套装 ..... 第 453 页
ST12MG 820-821-822 榫头加工铣刀套装 ..... 第 455 页
ST12MG 840-841-842 门框搭口面铣刀套装 ..... 第 458 页
ST12MG 302 压条截取铣刀套装 ..... 第 460 页
ST12MG 830 门套铣刀套装 ..... 第 461 页
TP43M 垂直百叶窗铣刀套装 ..... 第 462 页
TP45M 提升推拉门铣刀套装 ..... 第 464 页

数控机床刀具套装

ST16MGC13 700-701 内门廓形数控套装，不带防水设计 ..... 第 465 页
ST16MG 702-703-704 内门廓形数控套装，带防水设计 ..... 第 467 页
ST16MG 705-706-707-708 内门榫形数控套装 ..... 第 469 页
ST16MG 820-821 门边槽数控刀具套装 ..... 第 471 页
ST16MG 830 用于加工门套内型的门窗刀具套装 ..... 第 472 页

压条截取镂铣刀

PR01MD 实木压条镂铣刀 ..... 第 473 页
PCARM 压条截取镂铣刀 ..... 第 474 页

钻孔
铰链孔钻头

PA01MD HS 铰链阶梯钻 ..... 第 476 页

安全工作准则 ..... 第 477 页

HRL —— 高抗性锁止系统 ..... 第 478 页
NSR 调节系统 ..... 第 479 页
成型和可刃磨式高性能刀片 ..... 第 479 页
自动直径补偿系统 ..... 第 480 页

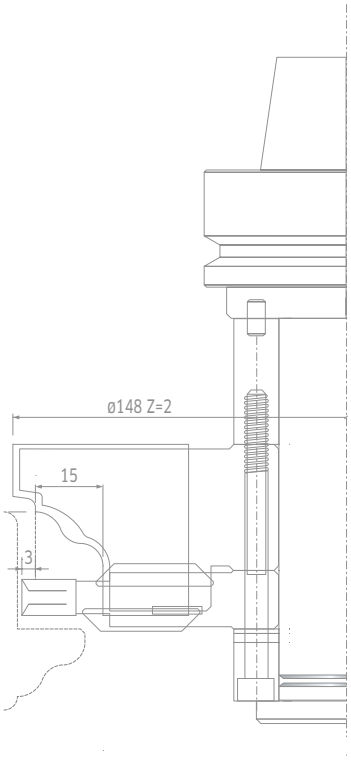

先进技术

TiCo 硬质合金技术

锐无敌拥有整个硬质合金生产周期的所有权和控制权，确保对每种应用都使用正确的配方，不断提高刀具的性能。

TiCo 硬质合金
由锐无敌设计和制造的、采用独特配方的高致密钛钴硬质合金。
刀具刃口更锋利，切面效果更完美，使用寿命显著延长。

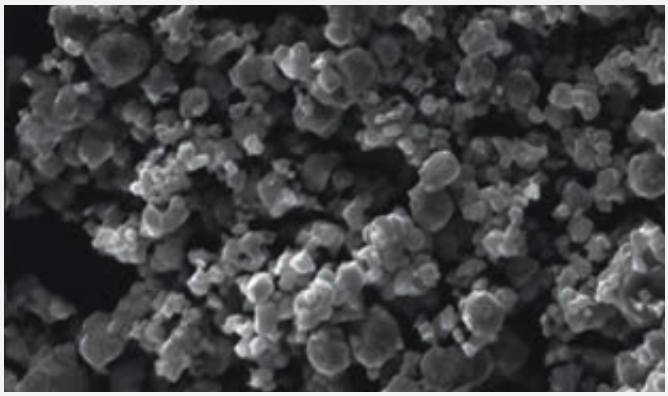

创新设计

锐无敌刀片采用特殊设计，旨在进行高质量切削，提供非凡的耐用性。开发的 ISOprofil 刀头可与 17 种不同的刀片搭配使用。

麻纹切削刀片
锐无敌麻纹切削刀片可减轻切削压力，避免崩刃。
这些刀片最多可重新刃磨 6 次，交付理想的麻纹切削廓形，同时提升生产能力和盈利能力。

高性能刀片
锐无敌高性能刀片采用 3 毫米加厚设计，可实现 6 次重磨周期，并延长耐久性。
刀片有多种尺寸可供选择。







开创性解决方案

锐无敌不断投资研发，并精通行业知识，可提供先进的专利解决方案，提高生产效率，并提高安全性。

ISOprofil 技术
锐无敌 **ISOprofil** 是具有自动切削廓形恢复功能的专利系统，转速可达 70 米 / 秒。

高速 ISOprofil (H.S.I.) 充分利用这一创新技术，转速更高可达到 100 米 / 秒，为自动化数控机床以及自动化机床和直通式进料设备直通式进料设备提供解决方案。

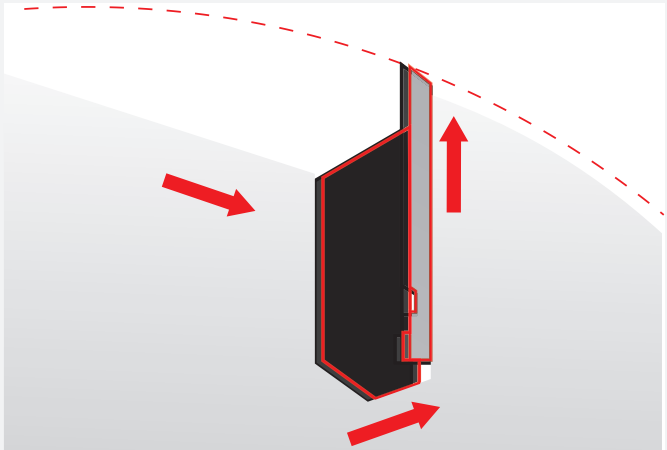

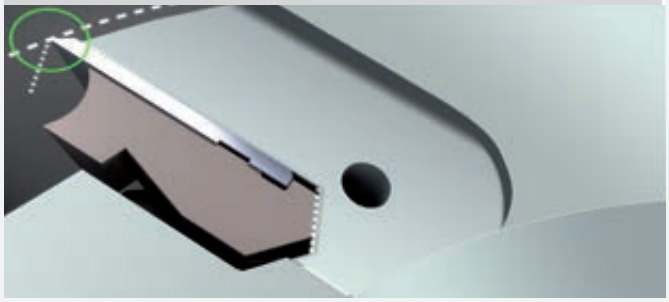

ISOprofil 解决方案采用高度安全的独特锁止系统，即使在高转速和高进给速率下，也可使用可刃磨式刀片，在更短的时间内提供更高的生产效率。

可轻松操作刀片，刃磨后可快速重装，缩短了装夹和维护时间，进而缩短机床停工时间。

技术融合
锐无敌充分将技术融合，结合性能与可信赖的锁止系统，仅需一步即可完成预切削和精加工两个步骤。
这既能实现无瑕疵的加工效果，又能提高生产能力。

级联系统





CE 认证
锐无敌级联系统

锐无敌是一家 “系统型企业”，经著名的罗森海姆门窗技术研究所 (IFT Rosenheim Institute) 认证。
不仅向客户提供高品质切割刀具，还提供全面的级联系统。
锐无敌充分利用其坚实的专业技术知识和在刀具制造行业数十年来积累的丰富经验，开发出一系列广泛的创新项目和设计解决方案，能够生产出通过 CE 认证的门窗产品。

这些系统使用意大利和欧洲主要的系统门窗公司设计和生产的部件 (密封圈、五金、铝型材等) 进行测试和发布。

因此，在锐无敌客户服务部的协助下能够 100% 的获得涵盖所有部件和工作周期的解决方案，同样也可满足特殊需求。

此外，锐无敌可为标准数控刀具提供各种 ST12MG 系列产品，用于生产内开内倒窗、提升推拉窗、轴页窗以及内外门。

锐无敌级联系统包括：
- 通过我们的 “Quasar” 软件进行文档管理。
- 培训、技术支持和售后协助。
- 工厂生产控制 (FPC)，生产符合规定性能参数的产品。
- 锐无敌客户服务协助。

木窗

系统	框厚度 毫米	扇厚度 毫米	五金槽系列 毫米
Ermetic	56-58-64	56-58-64	9
Ermetic 17	58-64-68	58-64-68	9
Eurost	56-58-64-68	56-58-64-68	9
Eurost 17	58-64-68	58-64-68	9
Freumex	56-58-64-68	56-58-64-68	9
Freumex 17	58-64-68	58-64-68	9
Euronorm	68-70	68-70	9
Freumex C13	68-78-80	68-78-80-92	13
Euronorm C13	68-78-80	68-78-80	13
Freumex HP	80-92	80-92	13
Euronorm HP	80-92	80-92	13
Ghost	68-80	68-80	13
Luce	80	68	13
Fox 92	92	92	13
Excellence	68-78-88-98	68-78-88-98	13

木窗 / 铝窗

系统	框厚度 毫米	扇厚度 毫米	五金槽系列 毫米
Ermetic	56-56	56-64	9
Ermetic 17	58-58	58-68	9
Eurost	58-61	58-68	9
Eurost 17	58-63	58-68	9
Freumex	56-61	56-68	9
Freumex 17	58-63	58-68	9
Euronorm	63	68	9
Freumex C13	65	68	13
Euronorm C13	68	68	13
Freumex HP	77	80	13
Euronorm HP	77-79	80	13
Ghost	68-80	68-80	13
Luce Freumex	74	68	13
Luce Euronorm	73	68	13
Easy slim	58	68	13
Excellence	68-72-82-92	68-78-88-98	13

廓形加工





ST12MG 内 / 外门铣形加工铣刀套装

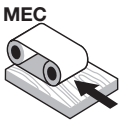

自动进料

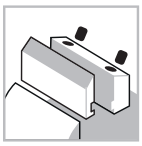
夹紧系统


钢制刀体


软木


硬木

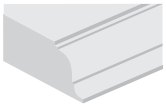
廓形加工

ISOprofil TECHNOLOGY

Performance System TECHNOLOGY

机器:
自动进料门窗加工机床。

材料:
软木和硬木。

应用:
廓形加工。

技术信息:
内门廓形刀具套装，零点标定直径 140 毫米。
- 设计的高性能刀头可以搭配 17 种不同廓形的刀片。
- 木材可调厚度为 44 到 70 毫米。刀具套装配套提供轴套，用于适配每个机床的轴尺寸。
- 钢制刀体。
- 轴套和高性能刀片需单独订购。

导向槽配合刀头

尺寸 毫米	轴套代码	商品编号
Ø70 x 90 x 30	**BF10MD EA9**	F03FC24536
Ø70 x 90 x 32	**BF10MD EL9**	F03FC24537
Ø70 x 90 x 35	**BF10MD EB9**	F03FC00633
Ø70 x 90 x 40	**BF10MD EC9**	F03FC00634
Ø70 x 90 x 50	**BF10MD ED9**	F03FC00635

木料厚度 毫米	可调节双层玻璃厚度 毫米
44	5 ÷ 8
56	13 ÷ 20
58	15 ÷ 22
64	21 ÷ 28
68	25 ÷ 32
70	27 ÷ 34

刀具零点标定直径：140 毫米

D 毫米	B 毫米	d 毫米	Z	V	最高转速 转速	锐无敌代码	商品编号
186	-	-	2	-	7.300	**ST12MG 800**	F03FC19647
186	-	-	2	-	7.300	**ST12MG 801**	F03FC19648

适用于 ST12MG-800 和 ST12MG-801 套装的刀具

D 毫米	B 毫米	d 毫米	Z	V	最高转速 转速	锐无敌代码	商品编号
186	29	70	2	-		**ST12M HA3**	F03FC19193
176	8	70	2	4		**ST12M HB3**	F03FC19195
176	58,5	70	2	-		**ST12M HC3**	F03FC19197
184	8	70	2	4		**ST12M HD3**	F03FC19199

		配件	尺寸 毫米	锐无敌代码	商品编号
HA3		螺丝	M10 x 18	**VT03M CC9**	F03FA04438
		螺丝	M5 x 7 x 16	**VT08M AE9**	F03FA04457
HC3		螺丝	M10 x 18	**VT03M CC9**	F03FA04438
		螺丝	M5 x 7 x 16	**VT08M AE9**	F03FA04457
		圆弧倒角刀块	22 x 16 x 5 R=3	**IG52MAE305**	F03FH03025
		螺丝	M6 x 13	**VT16M AE9**	F03FC20658
		楔块	28 x 9,5 x 8	**CN03M BB9**	F03FA00585
		螺丝	M8 x 22	**VT19M BB9**	F03FA04493
HB3 - HD3		刀片	7,6 x 12 x 1,5	**CG06MHA310**	F03FH02897
		楔块	15 x 7,2 x 8	**CN09M DA9**	F03FC01295
		螺丝	M5 x 19	**VT11M AA9**	F03FA04468
		清根刀片	22,86 x 2,5	**RG02MAA305**	F03FH03041
		螺丝	M5 x 6	**VT05M AC9**	F03FA04446
		平面倒角刀块	22 x 16 x 5	**IG51MBA305**	F03FH03022
		螺丝	M6 x 11,5	**VT16M AB9**	F03FA04477

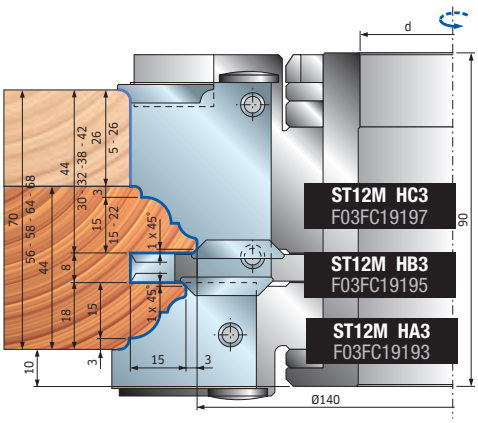

套装 ST12MG-800
7+7 种可变换廓形。

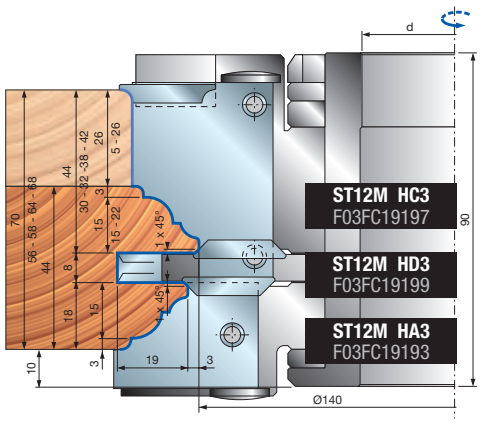

套装 ST12MG-801
7+7 种可变换廓形。带有可加工防扭榫的反型廓形组件。

ST12MG 内 / 外门铣形加工铣刀套装

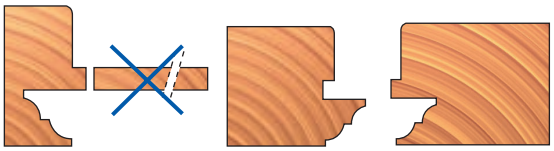

采用 ST12MG-801 套装生产的门窗侧柱及横档：如图所示，通过截短凸榫就能获得带有防扭榫的反型廓形。

带有 3 毫米外部倒圆廓形的铣刀：ST12M HC3 - ST12M HA3

廓形 1

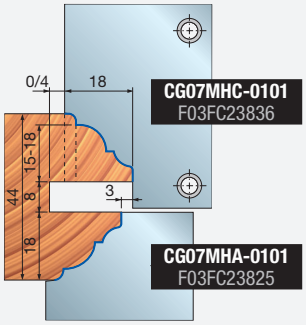

廓形 2

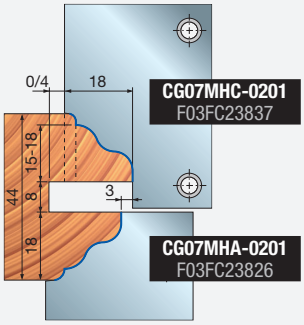

廓形 3

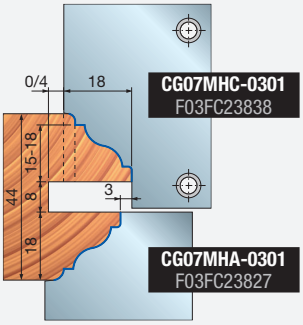

廓形 4

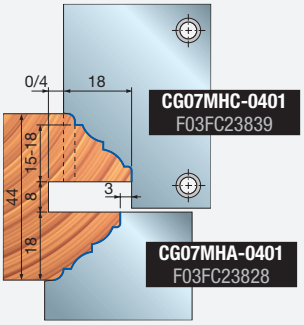

廓形 5

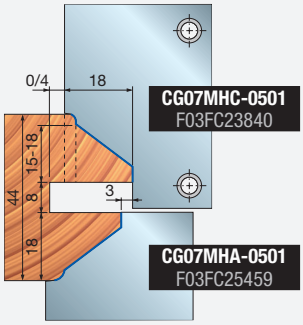

廓形 6

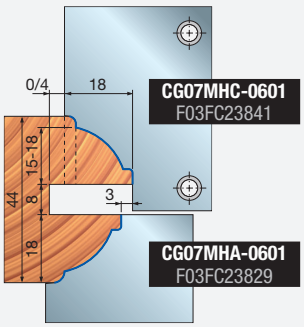

廓形 7

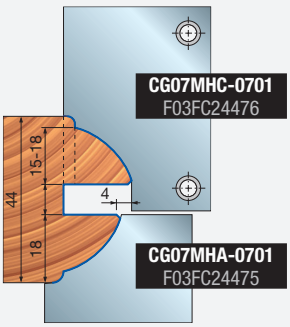

不带外部倒圆廓形的铣刀：ST12M HC3 - ST12M HA3

廓形 11

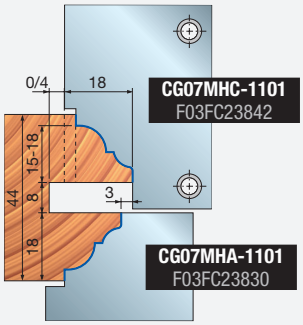

廓形 12

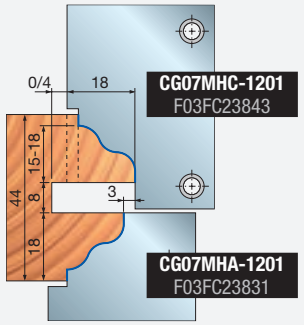

廓形 13

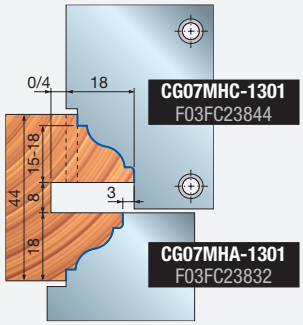

廓形 14

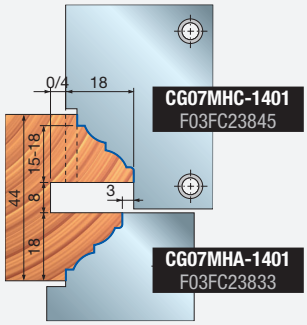

廓形 15

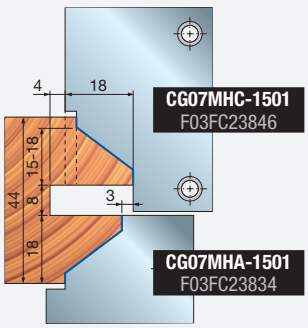

廓形 16

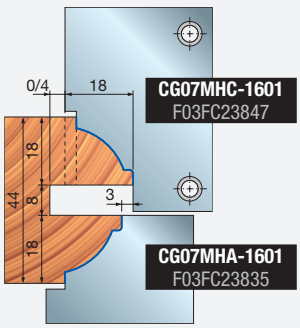

廓形 17

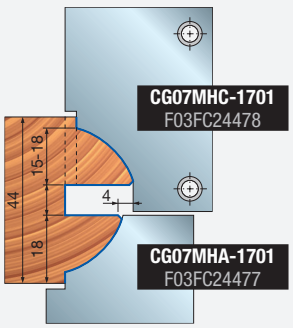

ST12MG 榫头加工铣刀套装



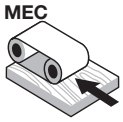

自动进料

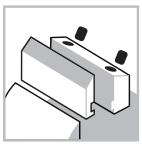
夹紧系统


钢制刀体


软木


硬木

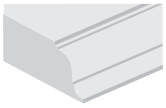
廓形加工

ISOprofil TECHNOLOGY

Performance System TECHNOLOGY

机器：
自动进料门窗加工机床。

材料：
软木和硬木。

应用：
榫形。

技术信息：
内门廓形刀具套装，零点标定直径 300 毫米。
- 设计的高性能刀头可以搭配 17 种不同廓形的刀片 (与 **ST12MG 800-801** 廓形组合)。
- 木材可调厚度为 44 到 70 毫米。提供防水设计刀具套装和不带防水设计的刀具套装，配套提供轴套，用于适配每个机床的轴尺寸。
- 钢制刀体。
- 轴套和高性能刀片需单独订购。

尺寸 毫米	轴套代码	商品编号
Ø70 x 90 x 30	**BF10MD EA9**	F03FC24536
Ø70 x 90 x 32	**BF10MD EL9**	F03FC24537
Ø70 x 90 x 35	**BF10MD EB9**	F03FC00633
Ø70 x 90 x 40	**BF10MD EC9**	F03FC00634
Ø70 x 90 x 50	**BF10MD ED9**	F03FC00635

刀具 HF3 和 HG3 不包含轴套 BF10MD 及刀片。

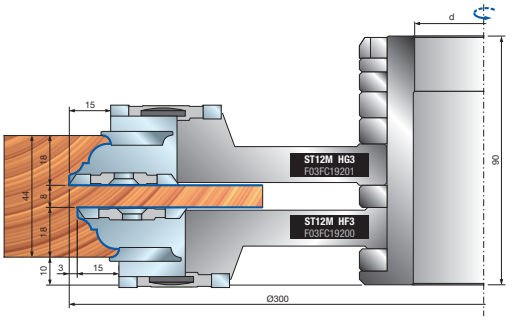

刀具零点标定直径：300 毫米

D 毫米	B 毫米	d 毫米	Z	V	最高转速 转速	锐无敌代码	商品编号
294	-	-	-	-	5.000	**ST12MG 820**	F03FC19649
294	-	-	-	-	5.000	**ST12MG 821**	F03FC19650
294	-	-	-	-	5.000	**ST12MG 822**	F03FC19651

适用于 ST12MG-820、ST12MG-821 和 ST12MG-822 套装的刀具

D 毫米	B 毫米	d 毫米	Z	V	最高转速 转速	锐无敌代码	商品编号
264	8	70	2	4	-	**ST12M DB3**	F03FC19081
294	26	70	2	-	-	**ST12M HF3**	F03FC19200
300	26	70	2	-	-	**ST12M HG3**	F03FC19201
264	30	70	2	2	-	**ST12M HH3**	F03FC19202

	配件	尺寸 毫米	锐无敌代码	商品编号
DB3	刀片	7,6 x 12 x 1,5	**CG06MHA310**	F03FH02897
DB3	楔块	15 x 7,2 x 8	**CN09M DA9**	F03FC01295
DB3	螺丝	M5 x 19	**VT11M AA9**	F03FA04468
DB3	清根刀片	22,86 x 2,5	**RG02MAA305**	F03FH03041
DB3	铣槽刀块	40 x 5 x 8	**SR01MSAA301**	F03FC24186
DB3	螺丝	M6 x 10	**VT01M AA9**	F03FA04429
DB3	螺纹环	11,7 x 2,5 x 4	**VT18M BB9**	F03FA04484
DB3	螺丝	M4 x 6,5	**VT05M BD9**	F03FA04449
DB3	螺丝	M5 x 6	**VT05M AC9**	F03FA04446
HF3	螺丝	M5 x 7 x 16	**VT08M AE9**	F03FA04457
HF3	螺丝	M10 x 18	**VT03M CC9**	F03FA04438
HF3	清根刀块	40 x 16 x 4	**IG05MDAA305**	F03FH02998
HF3	螺丝	M6 x 11,5	**VT16M AB9**	F03FA04477
HF3	圆弧倒角刀块	22 x 16 x 5 R=3	**IG52MAE305**	F03FH03025
HF3	螺丝	M6 x 14,5	**VT16M AA9**	F03FA04476
HG3	螺丝	M5 x 7 x 16	**VT08M AE9**	F03FA04457
HG3	螺丝	M10 x 18	**VT03M CC9**	F03FA04438
HG3	清根刀块	40 x 16 x 4	**IG05MSAA305**	F03FH02999
HG3	螺丝	M6 x 11,5	**VT16M AB9**	F03FA04477
HG3	圆弧倒角刀块	22 x 16 x 5 R=3	**IG52MAE305**	F03FH03025
HG3	螺丝	M6 x 14,5	**VT16M AA9**	F03FA04476
HH3	刀片	30 x 12 x 15	**CG06MDA310**	F03FH02892
HH3	楔块	15 x 26 x 8	**CN09MS AD9**	F03FC01326
HH3	螺母	15 x 13,3 x M10	**VT20M MA9**	F03FC20670
HH3	螺丝	M10 x 22	**VT19M MA9**	F03FA04496
HH3	清根刀片	22,86 x 2,5	**RG02MAA305**	F03FH03041
HH3	螺丝	M5 x 8	**VT05M AA9**	F03FA04444
HH3	圆弧倒角刀块	22 x 16 x 5 R=3	**IG52MAE305**	F03FH03025
HH3	螺丝	M6 x 13	**VT16M AE9**	F03FC20658
HH3	楔块	14 x 21,5 x 22	**CN03M BA9**	F03FA00584
HH3	楔块	28 x 9,5 x 8	**CN03M BB9**	F03FA00585
HH3	螺丝	M8 x 22	**VT19M BB9**	F03FA04493

带有 3 毫米外部倒圆廓形的铣刀：ST12M HC3 - ST12M HA3

套装 ST12MG-820
单凸榫。
适用于不带防水设计的廓形。

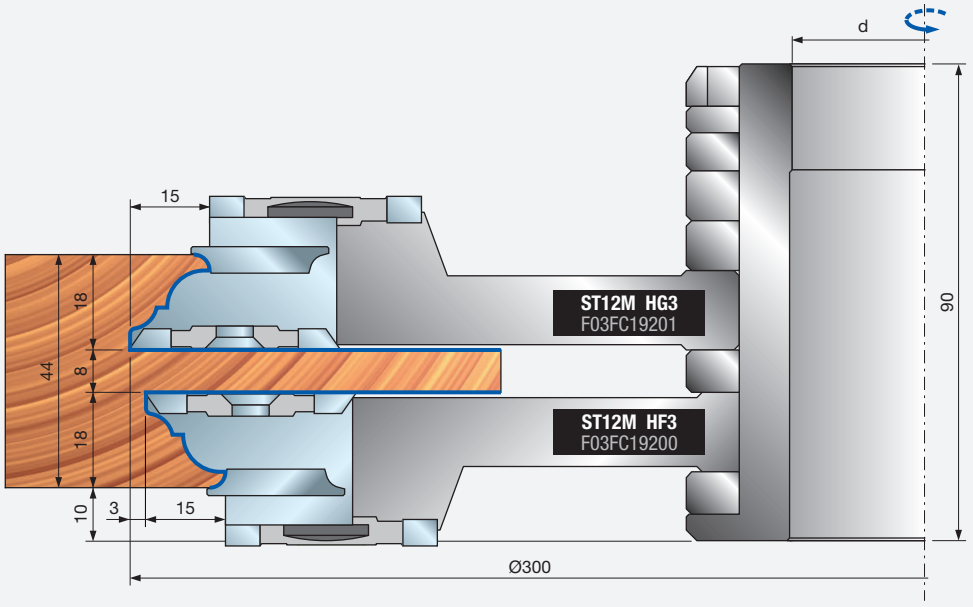

套装 ST12MG-821
单凸榫。
适用于带防水设计的廓形。

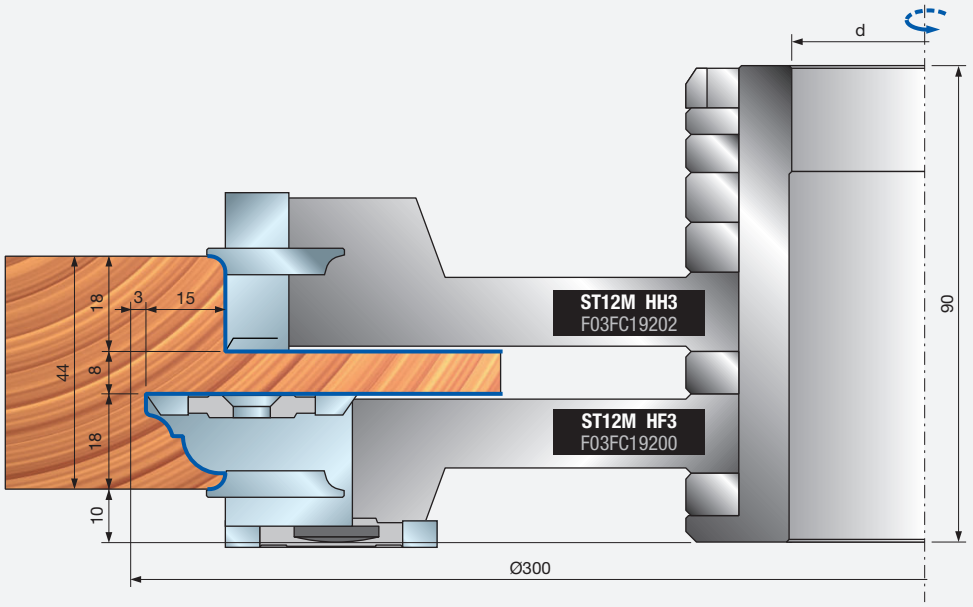

套装 ST12MG-822
双凸榫。
适用于带防水设计的廓形。

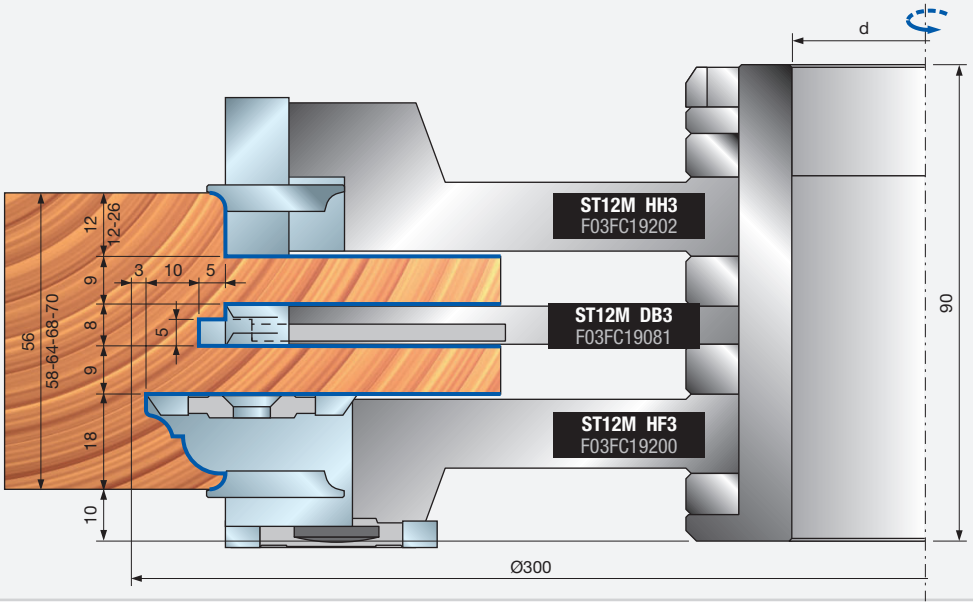

带有 3 毫米外部倒圆榫形的刀头：ST12M HG3 - ST12M HF3

榫形 1

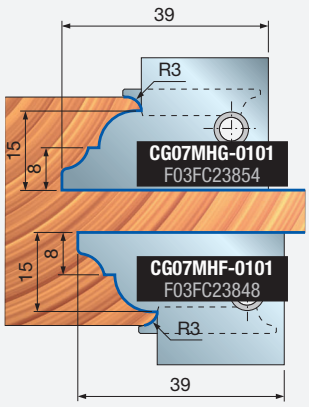

榫形 2

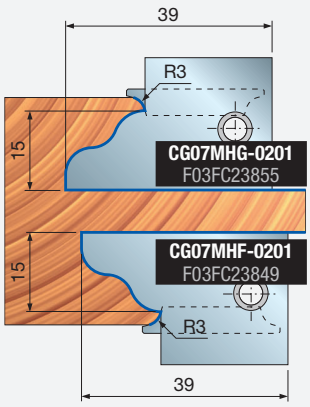

榫形 3

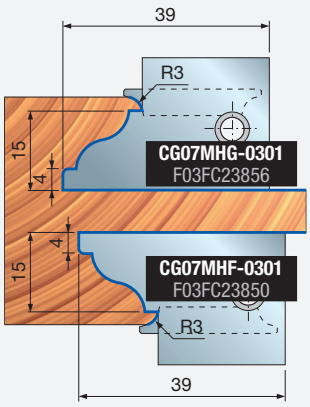

榫形 4

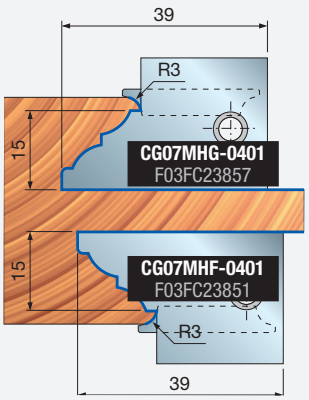

榫形 5

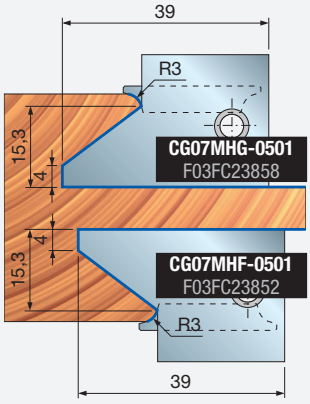

榫形 6

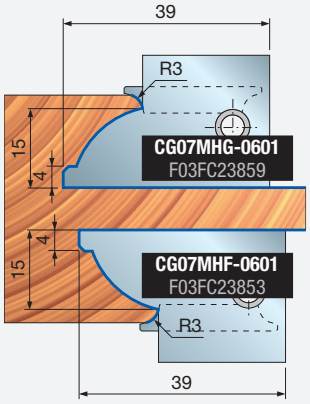

榫形 7

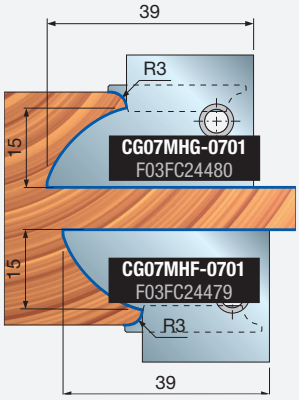

不带外部倒圆榫形的刀头：ST12M HG3 - ST12M HF3

榫形 11

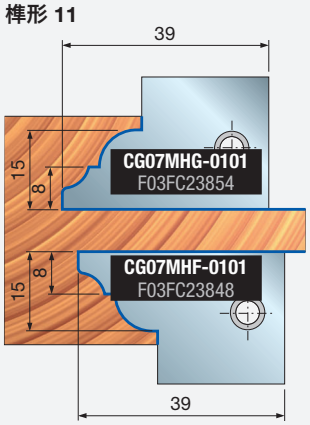

榫形 12

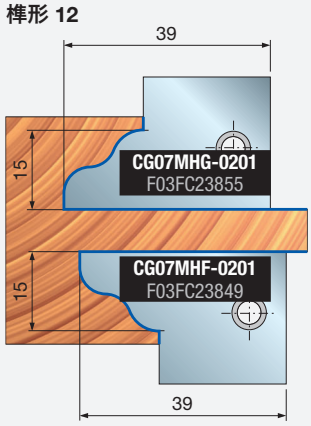

榫形 13

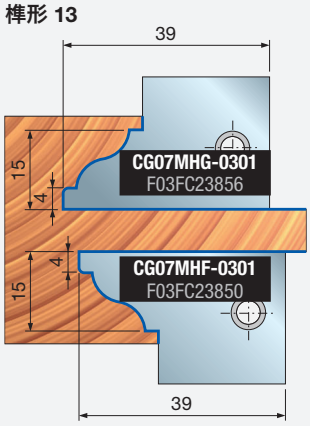

榫形 14

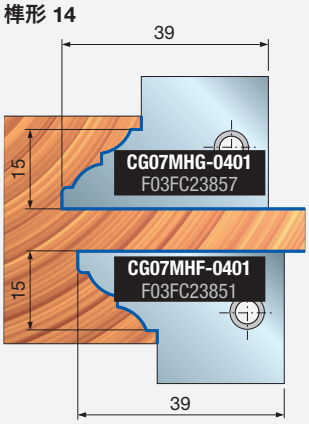

榫形 15

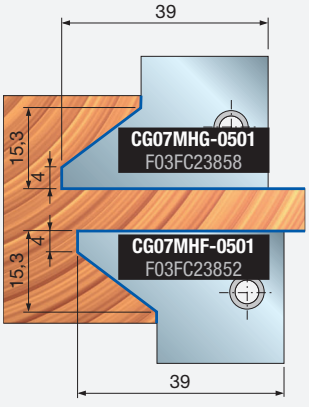

榫形 16

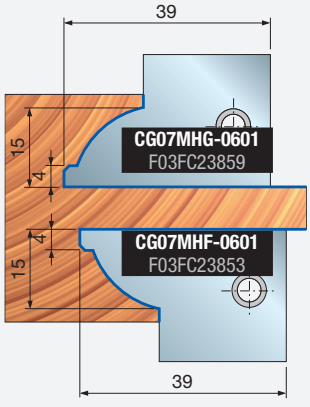

榫形 17

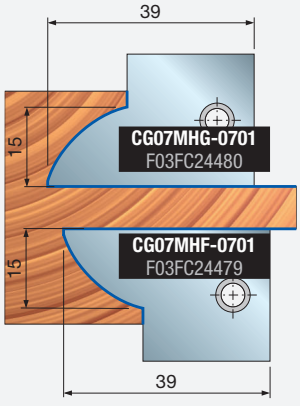

ST12MG 门框搭口面铣刀套装





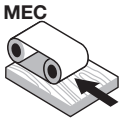

自动进料

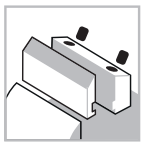

夹紧系统



钢制刀体



软木



硬木

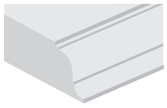

廓形加工



修边加工

刀具零点标定直径：140 毫米

D 毫米	B 毫米	d 毫米	最高转速 转速	锐无敌代码	商品编号
162	-	-	8.300	**ST12MG 840**	F03FC19653
162	-	-	8.300	**ST12MG 841**	F03FC19654
162	-	-	8.300	**ST12MG 842**	F03FC19655

适用于 ST12MG-840、ST12MG-841 和 ST12MG-842 套装的刀具

D 毫米	B 毫米	d 毫米	Z	最高转速 转速	锐无敌代码	商品编号
161,8	41	70	2	-	**ST12M HL3**	F03FC19208
147	33	70	2	-	**ST12M HM3**	F03FC19209
140	30	70	2	-	**ST12M HN3**	F03FC19210
166	35	70	2	-	**ST12M HR3**	F03FC19214

		配件	尺寸 毫米	锐无敌代码	商品编号
HL3		刀片	40 x 12 x 1,5	**CG08MLA310**	F03FH02909
		楔块	15 x 36 x 8	**CN09MD AR9**	F03FC01309
		螺丝	M10 x 22	**VT19M MA9**	F03FA04496
		螺母	15 x 13,3 x M10	**VT20M NA9**	F03FC20671
		多功能倒角刀块	10	**IG25MD10302**	F03FC24164
		螺丝	M6 x 10	**2622M CB9**	F03FA07455
		螺丝	M6 x 13	**VT16M AE9**	F03FC20658
		楔块	28 x 9,5 x 8	**CN03M BB9**	F03FA00585
		螺丝	M8 x 22	**VT19M BB9**	F03FA04493
HM3 - HN3		刀片	30 x 12 x 1,5	**CG08MEA310**	F03FH02906
		楔块	15 x 26 x 8	**CN09MD AD9**	F03FC01300
		螺丝	M10 x 22	**VT19M MA9**	F03FA04496
		螺母	15 x 13,3 x M10	**VT20M NA9**	F03FC20671
		圆弧倒角刀块	22 x 16 x 5 R=1,5	**IG52MAB305**	F03FH03023
		螺丝	M6 x 13	**VT16M AE9**	F03FC20658
		楔块	28 x 9,5 x 8	**CN03M BB9**	F03FA00585
		螺丝	M8 x 22	**VT19M BB9**	F03FA04493
HR3		螺丝	M10 x 18	**VT03M CC9**	F03FA04438
		螺丝	M5 x 7 x 16	**VT08M AE9**	F03FA04457

ISOprofil TECHNOLOGY

Performance System TECHNOLOGY

机器：
自动进料门窗加工机床。

材料：
软木和硬木。

应用：
廓形和修边加工。

技术信息：
内门廓形刀具套装，零点标定直径 140 毫米。
- 刀具套装可完成 5 种不同的廓形。
- 木材可调厚度 30 - 66 毫米。
- 刀具套装配套提供轴套，用于适配每个机床的轴尺寸。
- 钢制刀体。
- 轴套和高性能刀片需单独订购。

尺寸 毫米	轴套代码	商品编号
Ø70 x 90 x 30	**BF10MD EA9**	F03FC24536
Ø70 x 90 x 32	**BF10MD EL9**	F03FC24537
Ø70 x 90 x 35	**BF10MD EB9**	F03FC00633
Ø70 x 90 x 40	**BF10MD EC9**	F03FC00634
Ø70 x 90 x 50	**BF10MD ED9**	F03FC00635

铣刀 HR3 不包含轴套 BF10MD 和刀片。

套装 ST12MG-840

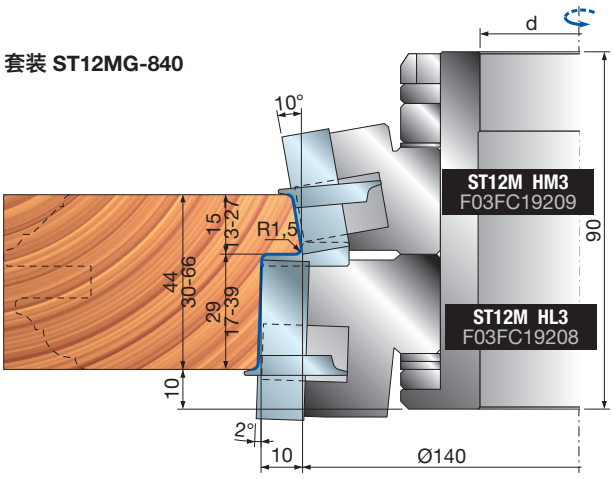

套装 ST12MG-841

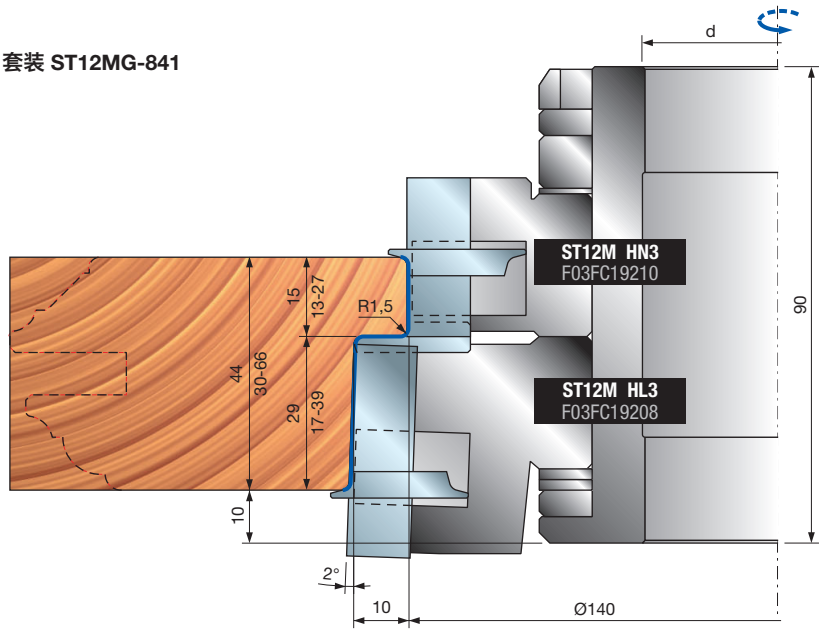

套装 ST12MG-842

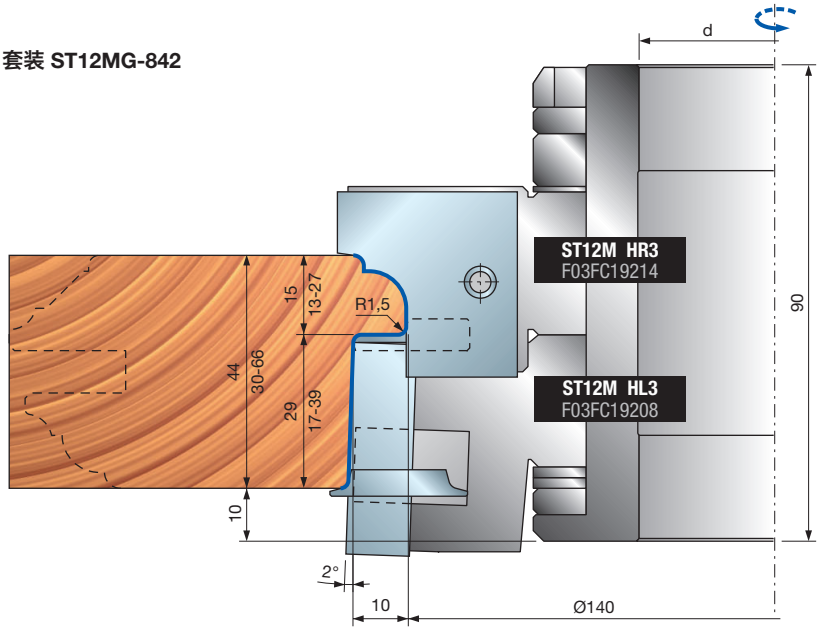

适用于铣刀 ST12M HR3 的刀片

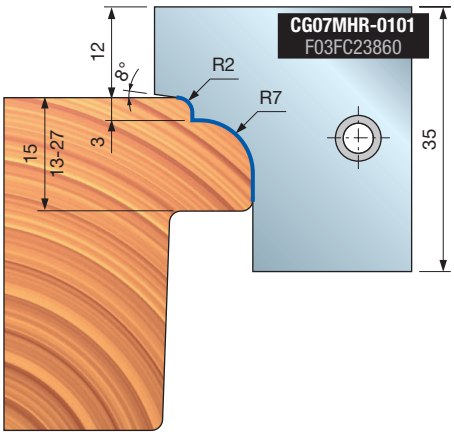

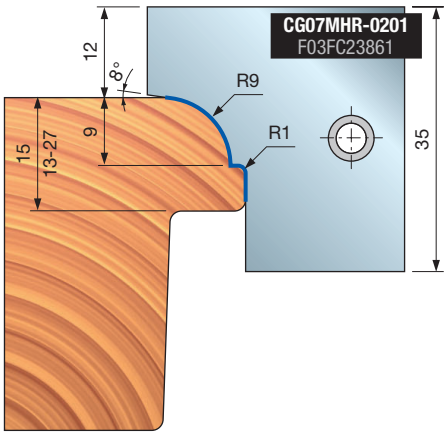

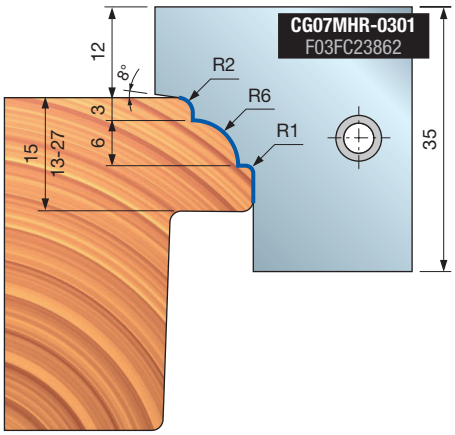



ST12MG 压条截取铣刀套装

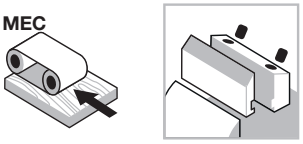

自动进料

夹紧系统



钢制刀体



软木



硬木

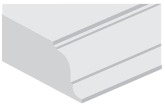

廓形加工

机器:
自动进料门窗加工机床。

材料:
软木和硬木。

应用:
防水设计。

技术信息:
防水设计铣刀，零点标定直径 140 毫米。
- 木材可调厚度 44 - 70 毫米。
- 压条厚度 15 - 22 毫米。
- 刀具套装配套提供轴套，用于适配每个机床的轴尺寸。
- 钢制刀体。

尺寸 毫米	轴套代码	商品编号
Ø60 x 90 x 30	**BF10MD DA9**	F03FC24534
Ø60 x 90 x 32	**BF10MD DL9**	F03FC24535
Ø60 x 90 x 35	**BF10MD DB9**	F03FC00630
Ø60 x 90 x 40	**BF10MD DC9**	F03FC00631
Ø60 x 90 x 50	**BF10MD DD9**	F03FC00632

刀具零点标定直径：140 毫米

D 毫米	B 毫米	d 毫米	最高转速 转速	锐无敌代码	商品编号
200	-	-	9.000	**ST12MG 302**	F03FC19584

适用于 ST12MG-302 的刀具

D 毫米	B 毫米	d 毫米	Z	最高转速 转速	锐无敌代码	商品编号
144	13,5	60	2	-	**ST12M CG3**	F03FC19061

	配件	尺寸 毫米	锐无敌代码	商品编号
	锯片	200 x 3 x 60 Z34	**LL02M20060**	F03FC15418
	螺丝	M6 x 10	**VT01M AA9**	F03FA04429
	圆弧倒角刀块	22 x 16 x 5 R=3	**IG52MAE305**	F03FH03025
	螺丝	M6 x 14,5	**VT16M AA9**	F03FA04476
	圆弧倒角刀块	18 x 26 x 8,5	**IG23MDAE305**	F03FC24163
	螺丝	M6 x 15,5	**VT16M AD9**	F03FC20657

不包括轴套 BF10MD。

套装 ST12MG-302
44 毫米厚，带圆弧倒角刀块。

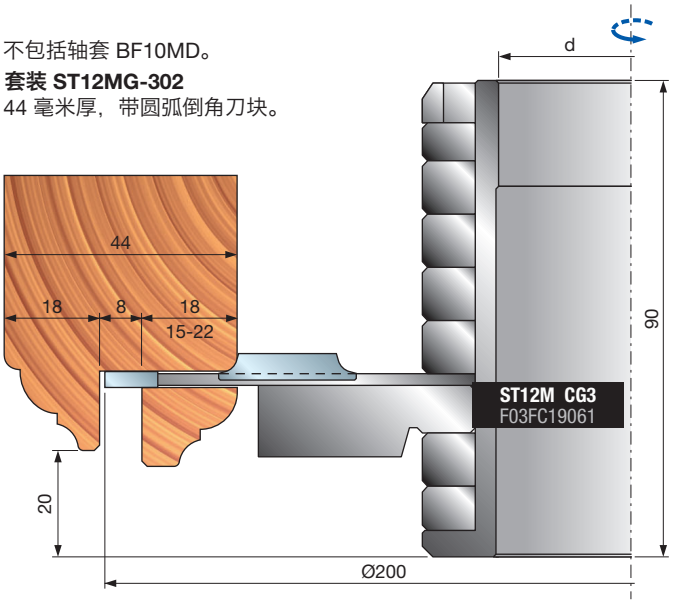

套装 ST12MG-302
56-58-64-68-70 毫米厚，不带圆弧倒角刀块。

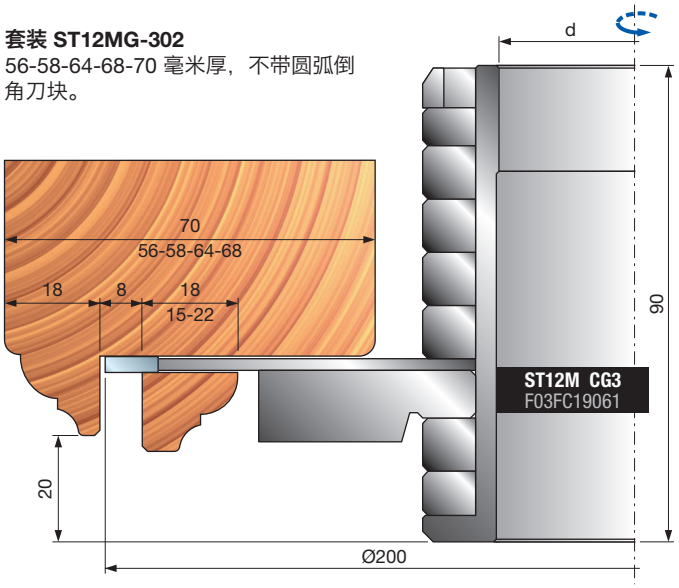

ST12MG 门套铣刀套装



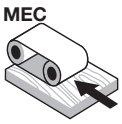

自动进料

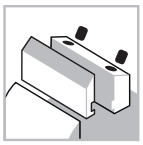
夹紧系统


钢制刀体


软木


硬木


修边加工







机器:
自动进料门窗加工机床。

材料:
软木和硬木。

应用:
修边加工。

技术信息:
用于门框开槽的高性能刀具，前面角设计能够保证获得理想的阶梯面，圆弧倒角和平面倒角刀块可提供各种阶梯拐角解决方案。
- 刀头配套提供轴套，用于适配每个机床的轴尺寸。
- 钢制刀体。
- 轴套和刀块需单独订购。

不包括 BF10MD 轴套。

尺寸 毫米	轴套代码	商品编号
Ø70 x 90 x 30	**BF10MD EA9**	F03FC24536
Ø70 x 90 x 32	**BF10MD EL9**	F03FC24537
Ø70 x 90 x 35	**BF10MD EB9**	F03FC00633
Ø70 x 90 x 40	**BF10MD EC9**	F03FC00634
Ø70 x 90 x 50	**BF10MD ED9**	F03FC00635

刀具配有硬质合金刀片

D 毫米	B 毫米	d 毫米	最高转速 转速	锐无敌代码	商品编号
218	-	-	6.500	**ST12MG 830**	F03FC19652

刀具配有高速钢刀片

D 毫米	B 毫米	d 毫米	Z	最高转速 转速	锐无敌代码	商品编号
204	24	70	2	-	**ST12M HI3**	F03FC19204

	配件	尺寸 毫米	锐无敌代码	商品编号
	刀片	20 x 25 x 3	**CG07MDHI301**	F03FC23824
	螺丝	M10 x 18	**VT03M CC9**	F03FA04438
	螺丝	M5 x 7 x 16	**VT08M AE9**	F03FA04457
	铣槽刀块	40 x 16 x 3	**IG04MDAC305**	F03FH02992
	螺丝 IG04MD	M6 x 14,5	**VT16M AA9**	F03FA04476
	适用于 IG51M 和 IG52M 的螺丝	M6 x 11,5	**VT16M AB9**	F03FA04477

	配件	尺寸 毫米	锐无敌代码	商品编号
	刀片	20 x 25 x 3	**CG07MDHI301**	F03FC23824
	螺丝	M10 x 18	**VT03M CC9**	F03FA04438
	螺丝	M5 x 7 x 16	**VT08M AE9**	F03FA04457
	铣槽刀块	40 x 16 x 3	**IG04MDAC305**	F03FH02992
	螺丝 IG04MD	M6 x 14,5	**VT16M AA9**	F03FA04476
	适用于 IG51M 和 IG52M 的螺丝	M6 x 11,5	**VT16M AB9**	F03FA04477

带适用于平面倒角刀块 IG51M 或圆弧刀块 IG52M 的刀槽 (R= 1.5 - 2 - 3 毫米)。(需单独购买)。

	配件	尺寸 毫米	锐无敌代码	商品编号
	圆弧倒角刀块	22 x 16 x 5 R=3	**IG52MI**	F03FH03025
	平面倒角刀块	22 x 16 x 5 45°	**IG51MI**	F03FH03022
	适用于 IG51-IG52 的螺丝	M6 x 13	**VT16M AE9**	F03FC20658

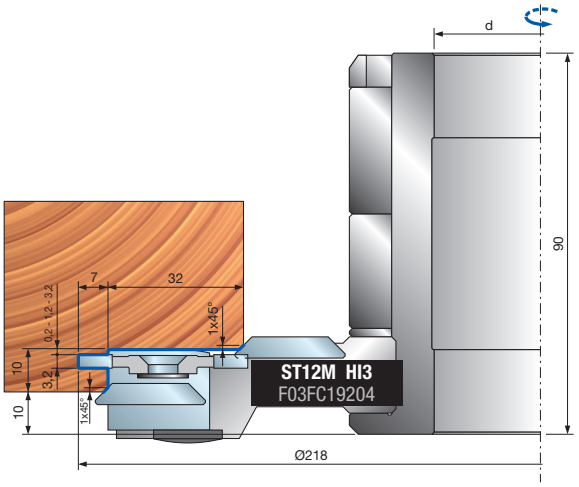

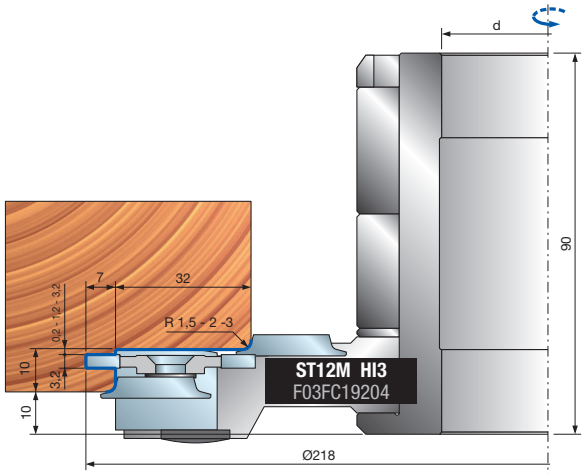

TP43M 垂直百叶窗铣刀套装



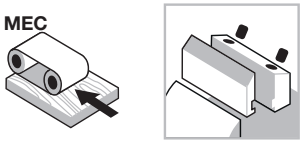

自动进料

夹紧系统



钢制刀体



软木



硬木

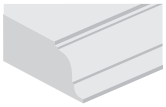

廓形加工

刀具零点标定直径：125 毫米

D 毫米	B 毫米	d 毫米	Z	最高转速 转速	锐无敌代码	商品编号
139	-	-	2+2	9.600	**TP43M MD3**	F03FC20497
147	-	-	2+2	9.000	**TP43M FD3**	F03FC20496

刀具		配件	尺寸 毫米	锐无敌代码	商品编号
		螺丝	M10 x 18	**VT03M CC9**	F03FA04438
		螺丝	M5 x 7 x 16	**VT08M AE9**	F03FA04457
		垫片套装	70 x 5 x 50	**AN01MD0509**	F03FC00175
		垫片套装	70 x 17 x 50	**AN04MTP43**	F03FC00517
		垫片套装	70 x 22 x 50	**AN01MD2209**	F03FC00194
MD3	1	刀片	34 x 24 x 3	**CP43M1MD301**	F03FC24009
	2	刀片	34 x 24 x 3	**CP43M2MD301**	F03FC24011
FD3	1	刀片	35 x 29 x 3	**CP43M1FD301**	F03FC24008
	2	刀片	35 x 29 x 3	**CP43M2FD301**	F03FC24010
		垫片	70 x 10 x 50	**AN01MD1009**	F03FC00182

Performance System TECHNOLOGY

机器：
铣床，全自动直通式进料设备。

材料：
软木和硬木。

应用：
廓形加工。

技术信息：
垂直百叶窗高性能铣刀套装。
- 廓形和反廓形套装可以理想地作为左旋和右旋刀具使用 (搭配不同的轴套)。刀具配套提供轴套 (需单独订购)，用于适配每个机床的轴尺寸。
- 钢制刀体。
- 含高性能刀片。

右旋轴套

尺寸 毫米	轴套代码	商品编号
Ø50 x 110 x 30	**BF10MD AA9**	F03FC00616
Ø50 x 110 x 32	**BF10MD AL9**	F03FC24533
Ø50 x 110 x 35	**BF10MD AB9**	F03FC00617
Ø50 x 110 x 40	**BF10MD AC9**	F03FC00618

左旋轴套

尺寸 毫米	轴套代码	商品编号
Ø50 x 110 x 30	**BF10MS AA9**	F03FC00661
Ø50 x 110 x 32	**BF10MS AL9**	F03FC24538
Ø50 x 110 x 35	**BF10MS AB9**	F03FC00662
Ø50 x 110 x 40	**BF10MS AC9**	F03FC00663

轴套须单独订购。
请注意：左旋刀具请订购 BF10MS 轴套。

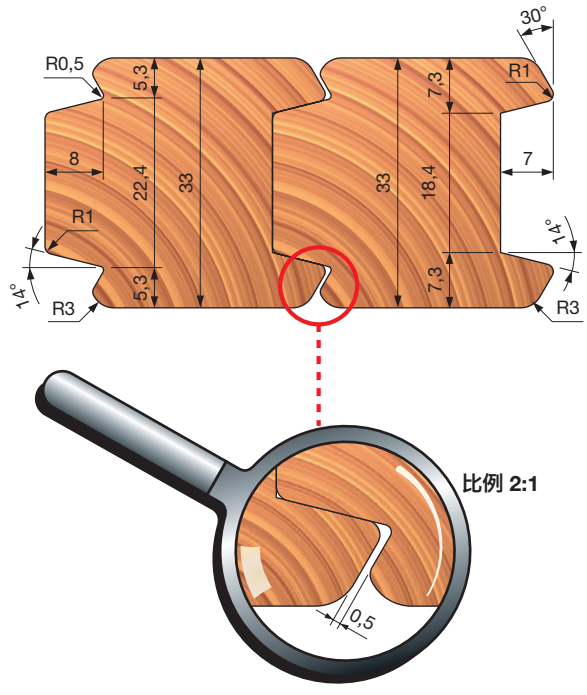

比例 2:1

垂直百叶窗铣刀套装

套装 TP43M MD3

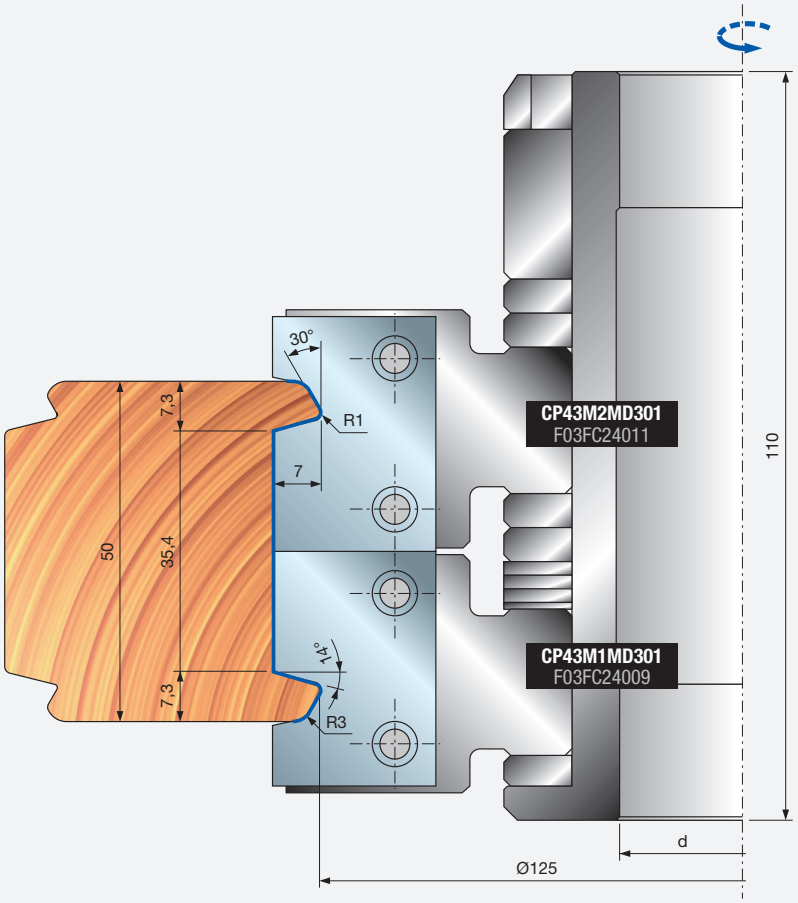

套装 TP43M FD3

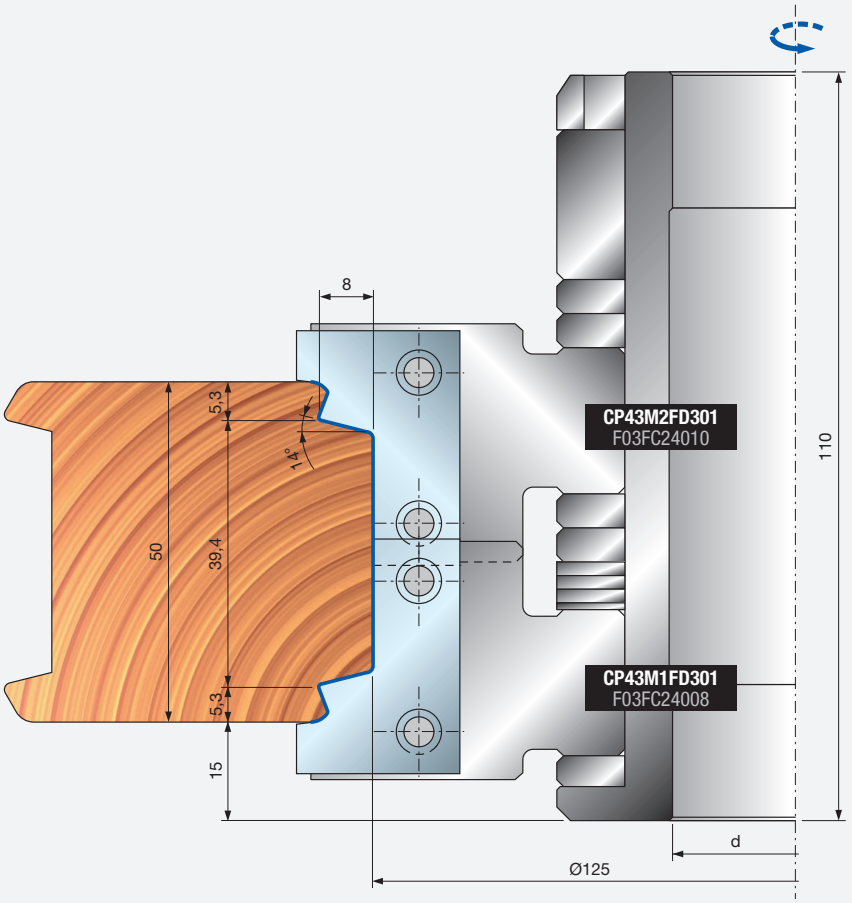



TP45M 提升推拉门铣刀套装



手动进料

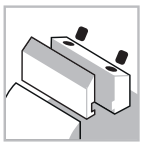
夹紧系统


钢制刀体


软木


硬木

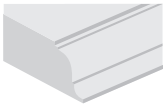
廓形加工

Performance System TECHNOLOGY

机器：
单轴铣和手动进料机床。

材料：
软木和硬木。

应用：
廓形加工。

技术信息：
提升推拉门铣刀套装，使用五金构件最大重量为 250 千克。
- MAICO、AGB 或 G.U 金属构件 HS25
- 钢制刀体。
- 不可进行扩孔加工。
- 含刀片。

该产品随附 25 毫米厚的垫圈，用于基础编程。

适用于采用 MAICO、AGB 或 G.U 金属构件 HS25、最大重量为 250 千克的门。

D 毫米	B 毫米	d 毫米	Z	最高转速 转速	锐无敌代码	商品编号
200	45	30	2	7.000	**TP45M AA3**	F03FC23136
200	45	32	2	7.000	**TP45M AC3**	F03FC24453
200	45	35	2	7.000	**TP45M AB3**	F03FC20503

	配件	尺寸 毫米	锐无敌代码	商品编号
	内六角扳手	T20	**CB03M CC9**	F03FA00167
	艾伦内六角扳手	4	**CB03M BA9**	F03FA00163
	艾伦内六角扳手	5	**CB03M EA9**	F03FA00169
1	刀片	45 x 25 x 3	**CP45MAA301**	F03FC24014
1	螺丝	M5 x 16 x 7	**VT08M AE9**	F03FA04457
1	螺丝	M10 x 18	**VT03M CC9**	F03FA04438
1	铣槽刀块	40 x 16 x 3	**IG04MDAC305**	F03FH02992
1	铣槽刀块	40 x 16 x 3	**IG04MSAC305**	F03FH02996
1	螺丝	M6 x 14,5	**VT16M AA9**	F03FA04476
1	防反弹装置	30,8 x 6 x 24,5	**ID04MDAC901**	F03FC24135
1	防反弹装置	30,8 x 6 x 24,5	**ID04MSAC901**	F03FC24139
1	螺丝	M4 x 12	**VT05M DA9**	F03FC20647
2	刀片	21,6 x 12 x 1,5	**CG06MTA310**	F03FC23821
2	楔块	15 x 20 x 8	**CN09M AO9**	F03FC01289
2	螺母	15 x 13,3 x M10	**VT20M MA9**	F03FC20670
2	螺丝	M10 x 22	**VT19M MA9**	F03FA04496
2	清根刀片	22,86 x 2,5	**RG02MAA305**	F03FH03041
2	螺丝	M5 x 8	**VT05M AA9**	F03FA04444
AB3	垫片	50 x 25 x 30	**AN01MB2509**	F03FC00110
AC3	垫片	52 x 25 x 32	**AN01MX2509**	F03FC24512
AA3	垫片	55 x 25 x 35	**AN01MA2509**	F03FC00059

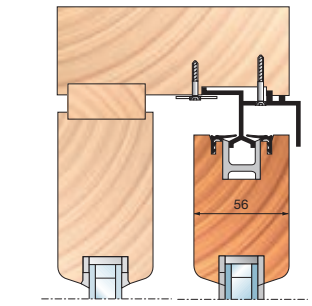

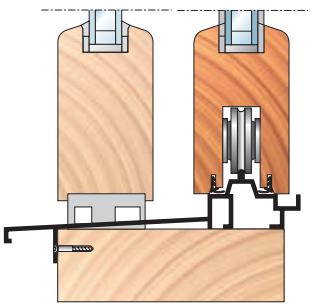

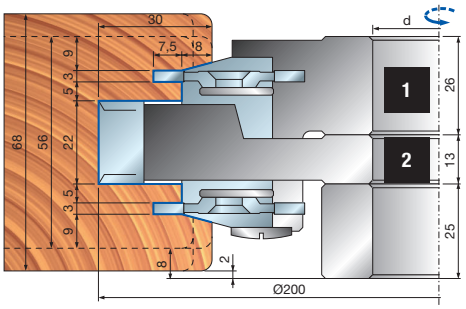

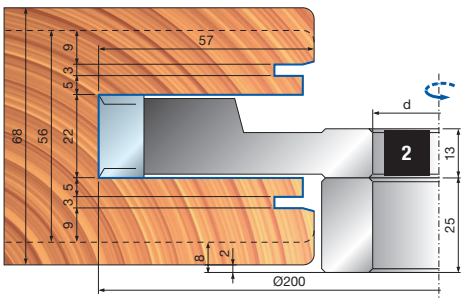

ST16MG 内门廓形数控套装，不带防水设计



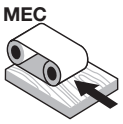

自动进料


数控机床

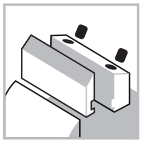
夹紧系统


合金刀体


软木


硬木

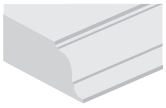
廓形加工

ISOprofil TECHNOLOGY　Performance System TECHNOLOGY

机器：
悬臂式数控镂铣机。

材料：
软木和硬木。

应用：
内门廓形。

技术信息：
内门廓形数控刀具套装，不带防水设计。
- 设计的 ISOprofil 刀头可与 17 种不同的刀片搭配使用。
- 木材厚度 44 毫米。
- 夹头和高性能刀片需单独订购。
- 轻质铝合金刀体。

D 毫米	B 毫米	d 毫米	Z	最高转速 转速	锐无敌代码	商品编号
154	123	-	2	8.500	**ST16MGC13700**	F03FC23497
154	123	-	2	8.500	**ST16MGC13701**	F03FC23498

适用于 ST16MGC13700 和 ST16MGC13701 套装的铣刀

D 毫米	B 毫米	d 毫米	Z	最高转速 转速	锐无敌代码	商品编号
144	15	30	2	-	**ST16M IBC13**	F03F645710
148	38	30	2	-	**ST16M ICC13**	F03F645711
152	15	30	2	-	**ST16M IDC13**	F03F645712
154	23,7	30	2	-	**ST16M IAC13**	F03F645709

	配件	尺寸 毫米	锐无敌代码	商品编号
IAC13 ICC13	螺丝	M5 x 8	**VT05M AA9**	F03FA04444
IAC13 ICC13	定位板	22 x 1,7 x 6,5	**VT18M GB9**	F03FA04489
IAC13 ICC13	螺丝	M10 x 16	**2616M EE9**	F03FA07426
IAC13	楔块	21 x 42,5 x 8	**CN33M IA9**	F03FC23308
ICC13	楔块	34,5 x 42,5 x 8	**CN33M IC9**	F03FC23309
IBC13 IDC13	刀片	7,6 x 12 x 1,5	**CG62MHA310**	F03FH02956
IBC13 IDC13	楔块	15 x 7,2 x 8	**CN09M DA9**	F03FC01295
IBC13 IDC13	平面倒角刀块	22 x 16 x 5	**IG51MBA305**	F03FH03022
IBC13 IDC13	清根刀片	22,86 x 2,5	**RG02MAA305**	F03FH03041
IBC13 IDC13	螺丝	M5 x 6	**VT05M AC9**	F03FA04446
IBC13 IDC13	螺丝	M5 x 19	**VT11M AA9**	F03FA04468
IBC13 IDC13	螺丝	M6 x 13	**VT16M AE9**	F03FC20658

套装 ST16MGC13700

内门廓形加工，不带防水设计。
7 种可变换廓形。

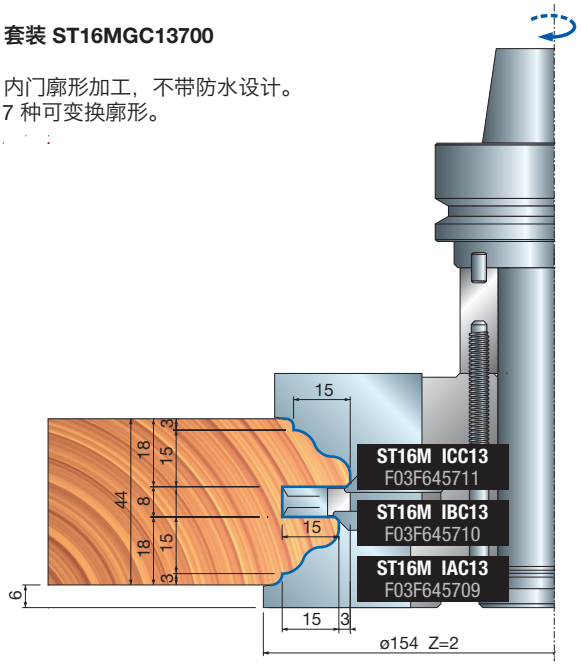

套装 ST16MGC13701

内门廓形加工，不带防水设计。
7 种可变换廓形。

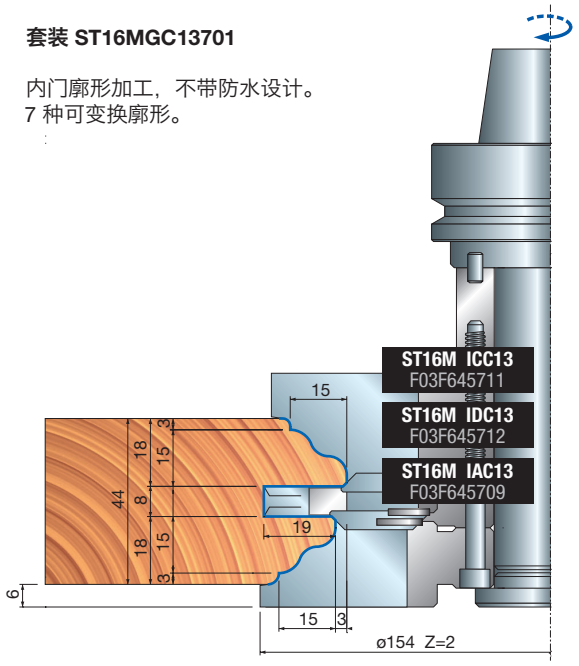

带外部倒圆廓形的铣刀 — 刀片适用于刀头 ST16MIAC13 - ST16MICC13

廓形 1

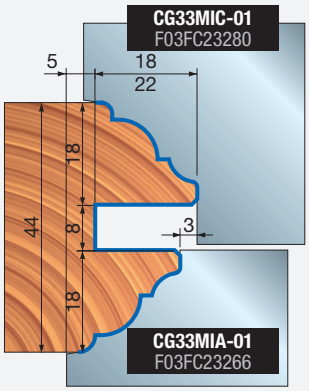

廓形 2

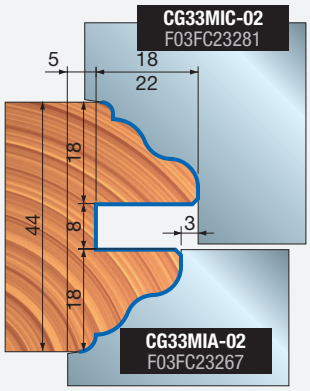

廓形 3

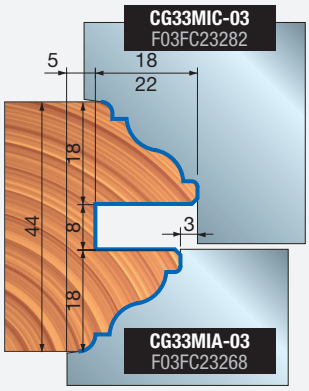

廓形 4

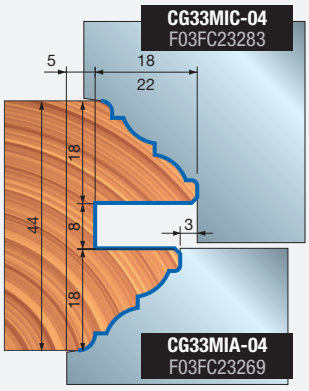

廓形 5

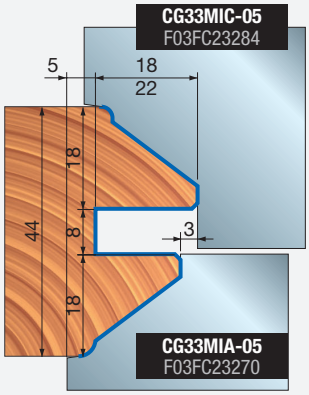

廓形 6

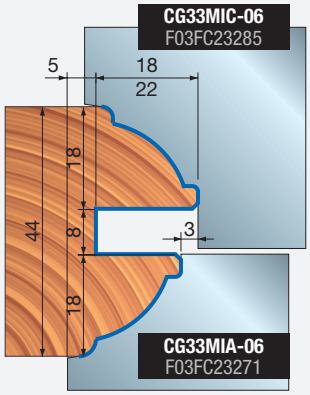

廓形 7

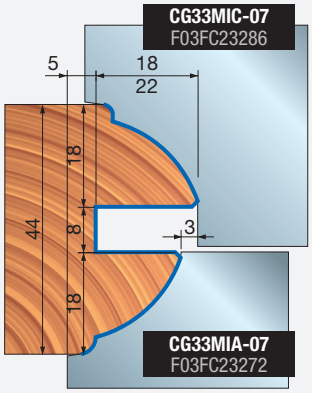

不带外部倒圆廓形的铣刀 — 刀片适用于刀头 ST16MIAC13 - ST16MICC13

廓形 11

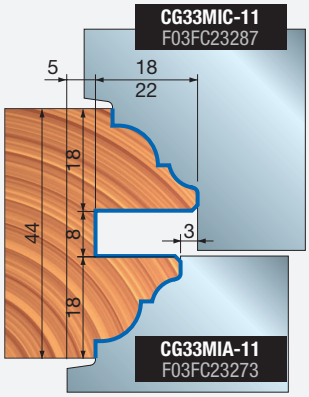

廓形 12

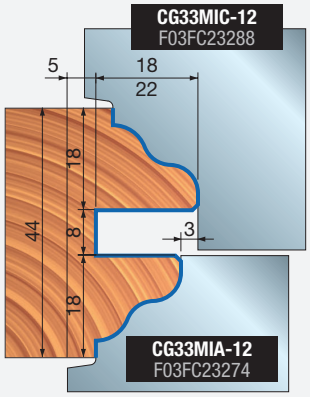

廓形 13

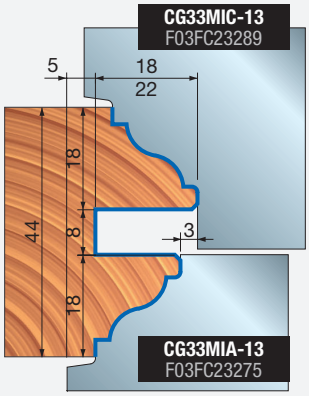

廓形 14

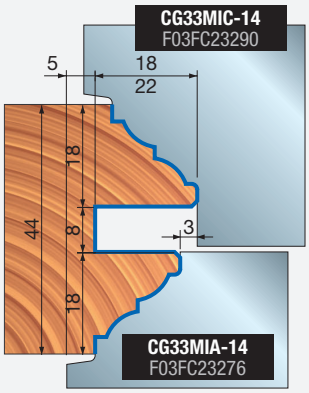

廓形 15

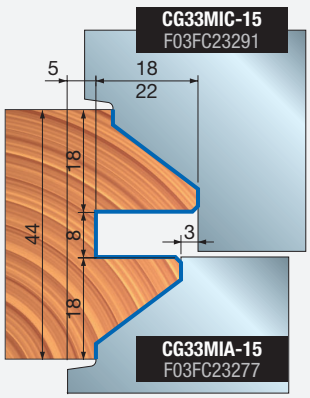

廓形 16

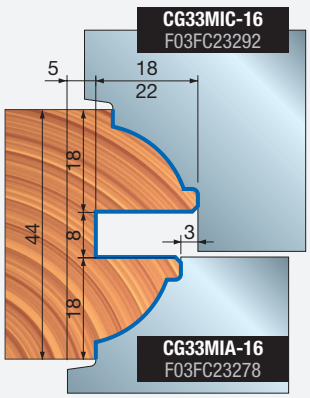

廓形 17

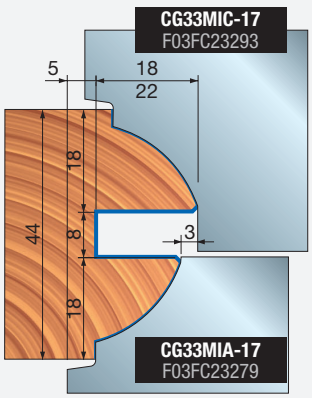

ST16MG 内门廓形数控套装，带防水设计



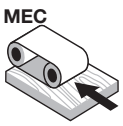

自动进料


数控机床

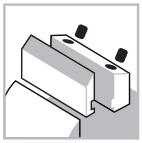
夹紧系统


合金刀体


软木


硬木

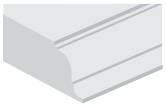
廓形加工


修边加工

ISOprofil TECHNOLOGY

机器：
悬臂式数控镂铣机。

材料：
实木。

应用：
内门廓形。

技术信息：
内门廓形数控刀具套装，带防水设计。
- 设计的 ISOprofil 刀头可与 17 种不同的刀片搭配使用。
- 木材厚度 44 毫米。
- 夹头和高性能刀片需单独订购。
- 轻质铝合金刀体。

D 毫米	B 毫米	d 毫米	Z	最高转速 转速	锐无敌代码	商品编号
148	123	-	2	9.000	**ST16MGC13702**	F03FC23499
154	123	-	2	8.500	**ST16MGC13703**	F03FC23500
154	123	-	2	8.500	**ST16MGC13704**	F03FC23501

ST16MGC13702、ST16MGC13703 和 ST16MGC13704 套装适用刀具

D 毫米	B 毫米	d 毫米	Z	最高转速 转速	锐无敌代码	商品编号
144	15	30	2	-	**ST16M IBC13**	F03F645710
148	38	30	2	-	**ST16M ICC13**	F03F645711
151	22	30	2	-	**ST16M IFC13**	F03F645714
151	33	30	2	-	**ST16M IEC13**	F03F645713
152	15	30	2	-	**ST16M IDC13**	F03F645712
154	23,7	30	2	-	**ST16M IAC13**	F03F645709

		配件	尺寸 毫米	锐无敌代码	商品编号
IAC13 ICC13		螺丝	M5 x 8	**VT05M AA9**	F03FA04444
		定位板	22 x 1,7 x 6,5	**VT18M GB9**	F03FA04489
		螺丝	M10 x 16	**2616M EE9**	F03FA07426
ICC13		楔块	34,5 x 42,5 x 8	**CN33M IC9**	F03FC23309
AA2 - AA3		楔块	15 x 7,2 x 8	**CN09M DA9**	F03FC01295
		平面倒角刀块	22 x 16 x 5	**IG51MBA305**	F03FH03022
		清根刀片	22,86 x 2,5	**RG02MAA305**	F03FH03041
AA2 - AA3		刀片	7,6 x 12 x 1,5	**CG62MHA310**	F03FH02956
		螺丝	M5 x 6	**VT05M AC9**	F03FA04446
		螺丝	M5 x 19	**VT11M AA9**	F03FA04468
		螺丝	M6 x 13	**VT16M AE9**	F03FC20658
AA2 - AA3		刀片	30 x 12 x 1,5	**CG62MDA310**	F03FH02951
		螺丝	M5 x 8	**VT05M AA9**	F03FA04444
AA2 - AA3		刀片	21,6 x 12 x 1,5	**CG62MTA310**	F03FC25458
		楔块	15 x 20 x 8	**CN09MD AK9**	F03FC01304
AA2 - AA3		圆弧倒角刀块	22 x 16 x 5 R=3	**IG52MAE305**	F03FH03025
		螺丝	M6 x 14,5	**VT16M AA9**	F03FA04476
		螺丝	M10 x 22	**VT19M MA9**	F03FA04496
		螺母	15 x 13,3 x M10	**VT20M MA9**	F03FC20670

套装 ST16MGC13702

门件和橱柜门内部廓形加工，带防水设计 7 种可变换廓形。

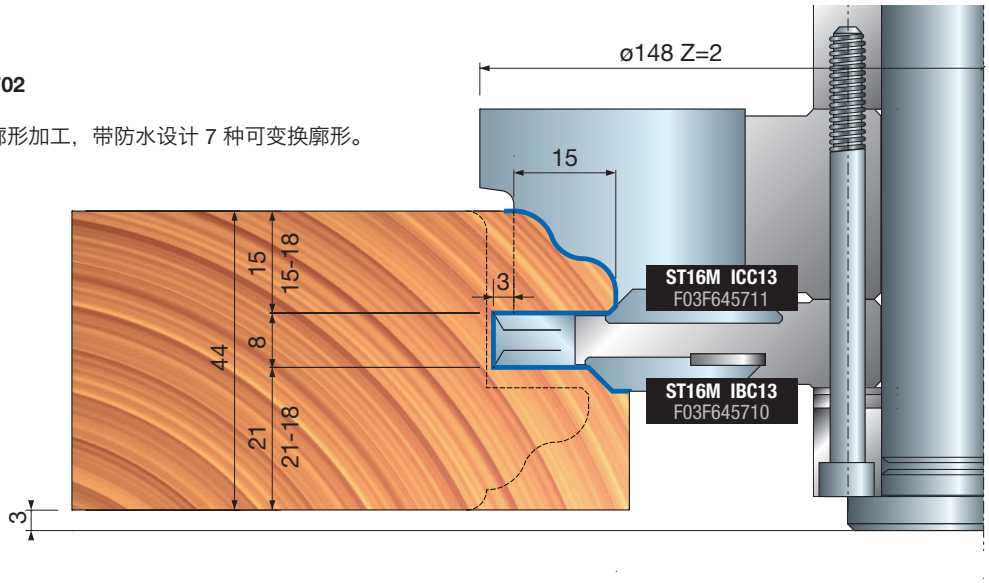

套装 ST16MGC13703

门件和橱柜门内部廓形加工，带防水设计 7 种可变换廓形。

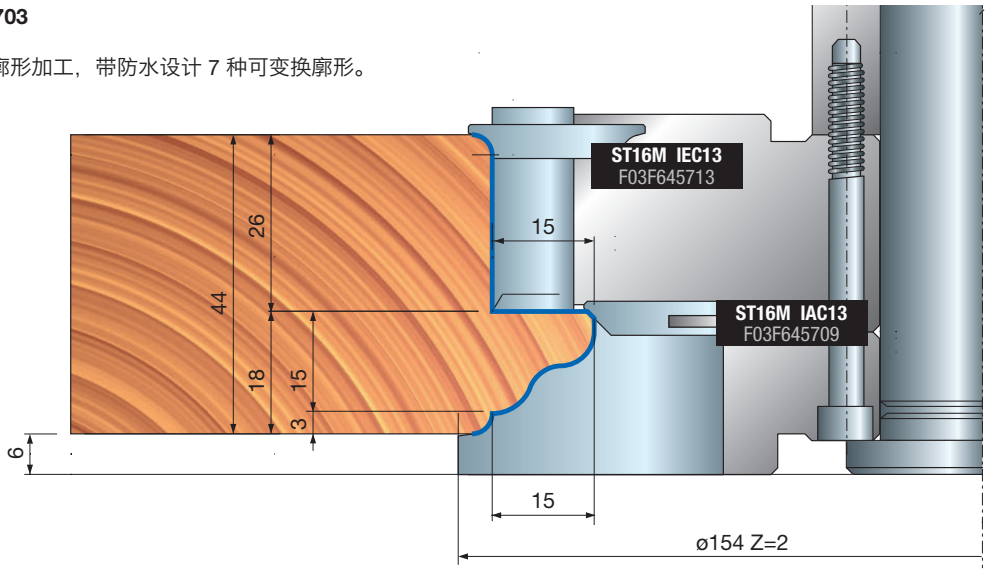

套装 ST16MGC13704

门件和橱柜门内部廓形加工，带防水设计 7 种可变换廓形。

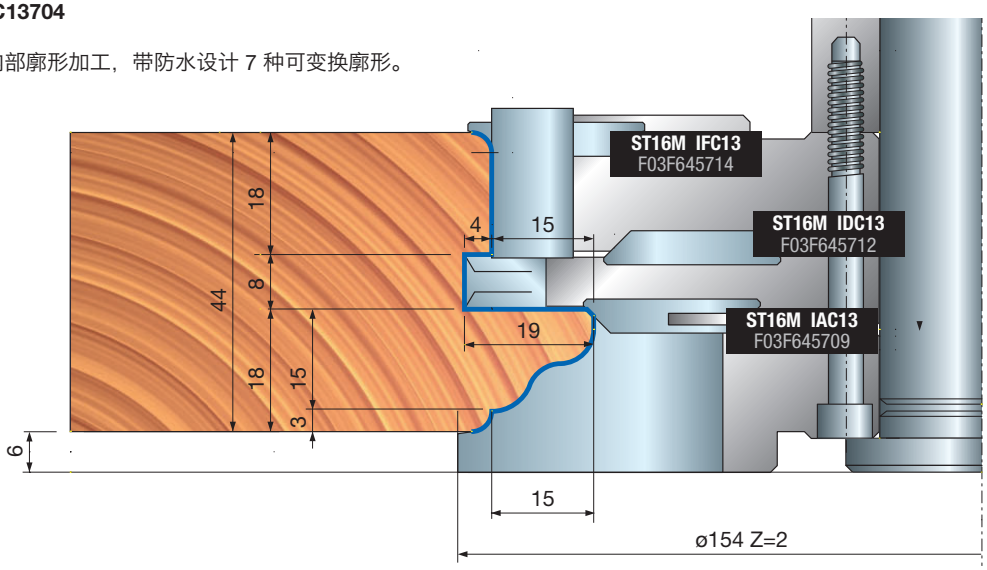



ST16MG 内门榫形数控套装

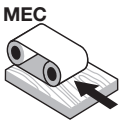

自动进料


数控机床

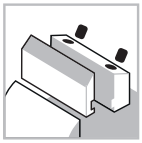
夹紧系统


合金刀体


软木


硬木

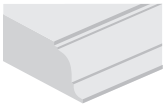
廓形加工

修边加工

ISOprofil TECHNOLOGY

机器:
悬臂式数控镂铣机。

材料:
软木和硬木。

应用:
门框轮廓榫形加工。

技术信息:
内门反型廓形数控刀具套装。
- 设计的 ISOprofil 刀头可与 6 种不同的刀片搭配使用 (请参见 ST16MGC13 700-701-702-703-704 廓形)。
- 木材厚度 44 毫米。
- 夹头和高性能刀片需单独订购。
- 轻质铝合金刀体。

D 毫米	B 毫米	d 毫米	Z	最高转速 转速	锐无敌代码	商品编号
156	123	-	2	8.500	**ST16MGC13705**	F03FC23502
156	123	-	2	8.500	**ST16MGC13706**	F03FC23503
150	123	-	2	9.000	**ST16MGC13707**	F03FC23504
150	123	-	2	9.000	**ST16MGC13708**	F03FC23505

ST16MGC13705、ST16MGC13706、ST16MGC13707 和 ST16MGC13708 套装的适用刀具

D 毫米	B 毫米	d 毫米	Z	V	最高转速 转速	锐无敌代码	商品编号
112,4	10	30	2	-	-	**ST16M IJC13**	F03F645718
120,4	10	30	2	-	-	**ST16M IHC13**	F03F645716
127	22	30	2	4	-	**ST16M ILC13**	F03F645720
127	30,5	30	2	2	-	**ST16M IKC13**	F03F645719
150	24	30	2	4	-	**ST16M IGC13**	F03F645715
156	24	30	2	4	-	**ST16M IIC13**	F03F645717

	配件	尺寸 毫米	锐无敌代码	商品编号
IGC13	螺丝	M10 x 16	**2616M EE9**	F03FA07426
	楔块	20,5 x 42,5 x 8	**CN33M IG9**	F03FC23310
	清根刀块	40 x 16 x 4	**IG05MSAA305**	F03FH02999
	圆弧倒角刀块	22 x 16 x 5 R=3	**IG52MAE305**	F03FH03025
	螺丝	M5 x 8	**VT05M AA9**	F03FA04444
	螺丝	M6 x 14,5	**VT16M AA9**	F03FA04476
	螺丝	M6 x 11,5	**VT16M AB9**	F03FA04477
	定位板	22 x 1,7 x 6,5	**VT18M GA9**	F03FA04488
IHC13 IJC13	刀片	8,6 x 12 x 1,5	**CG62MJA310**	F03FH02958
	楔块	15 x 7,2 x 8	**CN09M DA9**	F03FC01295
	螺丝	M5 x 19	**VT11M AA9**	F03FA04468
IIC13	螺丝	M10 x 16	**2616M EE9**	F03FA07426
	楔块	20,5 x 42,5 x 8	**CN33M II9**	F03FC23311
	清根刀块	40 x 16 x 4	**IG05MDAA305**	F03FH02998
	圆弧倒角刀块	22 x 16 x 5 R=3	**IG52MAE305**	F03FH03025
	螺丝	M5 x 8	**VT05M AA9**	F03FA04444
	螺丝	M6 x 14,5	**VT16M AA9**	F03FA04476
	螺丝	M6 x 11,5	**VT16M AB9**	F03FA04477
	定位板	22 x 1,7 x 6,5	**VT18M GA9**	F03FA04488
IKC13	刀片	30 x 12 x 1,5	**CG62MDA310**	F03FH02951
	楔块	15 x 26 x 8	**CN09MD AD9**	F03FC01300
	圆弧倒角刀块	22 x 16 x 5 R=3	**IG52MAE305**	F03FH03025
	螺丝	M6 x 14,5	**VT16M AA9**	F03FA04476
	螺丝	M10 x 22	**VT19M MA9**	F03FA04496
	螺母	15 x 13,3 x M10	**VT20M MA9**	F03FC20670
ILC13	刀片	21,6 x 12 x 1,5	**CG62MTA310**	F03FC25458
	楔块	15 x 20 x 8	**CN09MD AK9**	F03FC01304
	圆弧倒角刀块	22 x 16 x 5 R=3	**IG52MAE305**	F03FH03025
	清根刀片	22,86 x 2,5	**RG02MAA305**	F03FH03041
	螺丝	M5 x 8	**VT05M AA9**	F03FA04444
	螺丝	M6 x 14,5	**VT16M AA9**	F03FA04476
	螺丝	M10 x 22	**VT19M MA9**	F03FA04496
	轻型螺母	15 x 13,3 x M10	**VT20M NA9**	F03FC20671

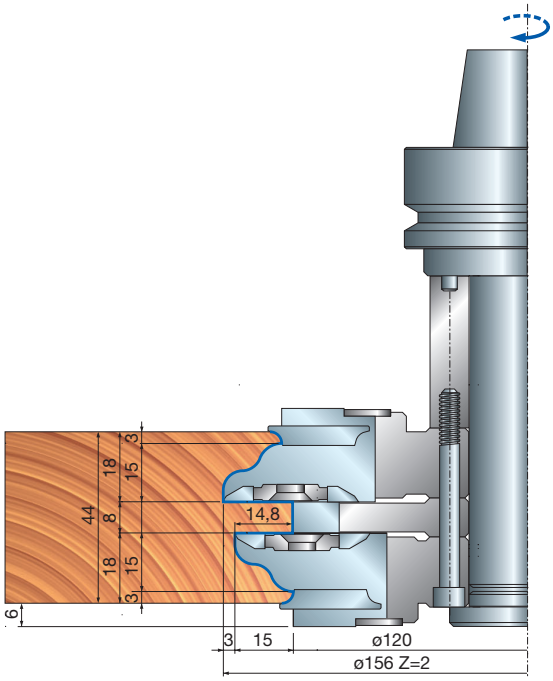

套装 ST16MGC13705

内门榫形加工刀具，不带防水设计。
7 种可变换廓形。

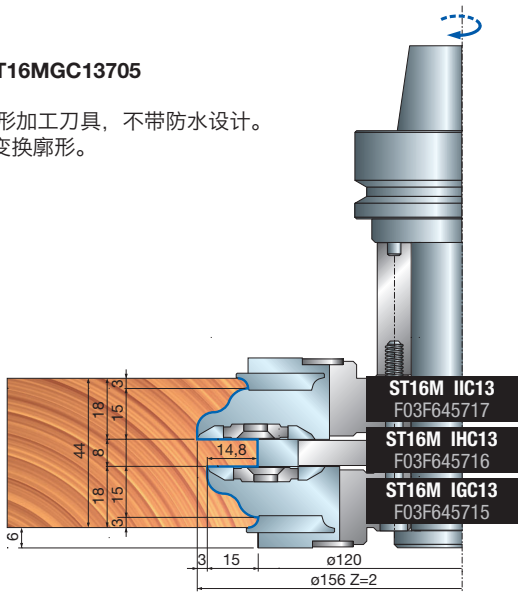

套装 ST16MGC13706

内门榫形加工刀具，不带防水设计。
7 种可变换廓形。

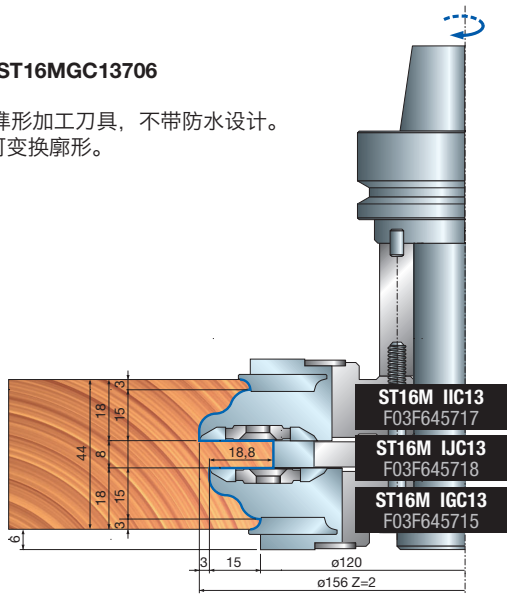

套装 ST16MGC13707

内门榫形加工刀具，带防水设计。
7 种可变换廓形。

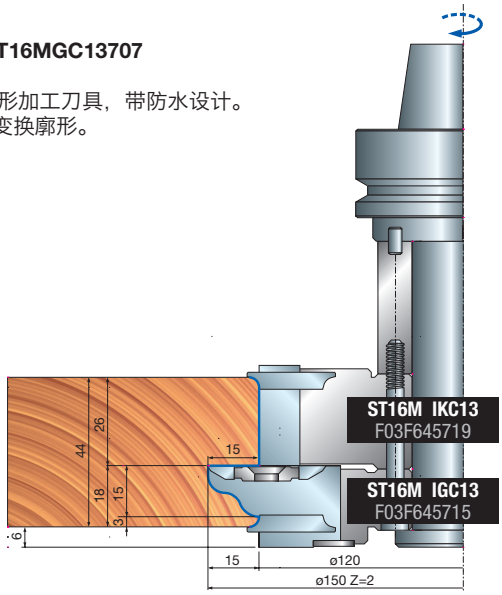

套装 ST16MGC13708

内门榫形加工刀具，带防水设计。
7 种可变换廓形。

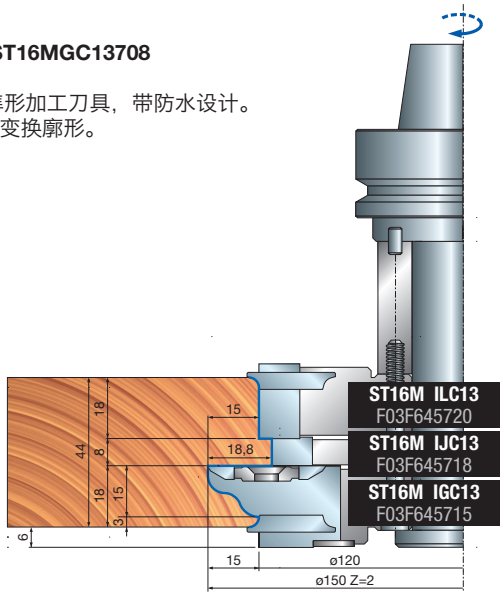

带 3 毫米外部倒圆加工的廓形 — 刀片适用于刀头 ST16M IGC13 - ST16M IIC13

廓形 1

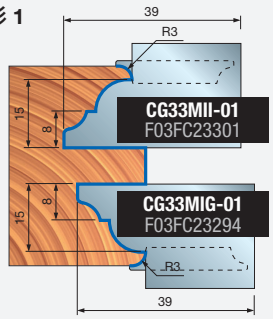

廓形 2

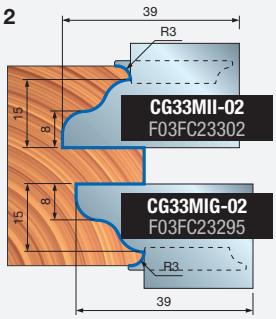

廓形 3

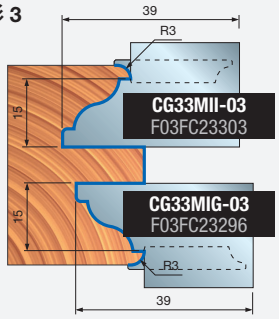

廓形 4

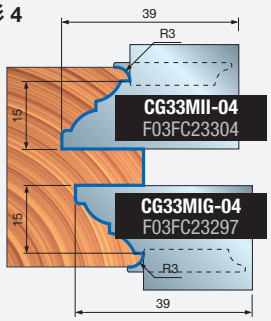

廓形 5

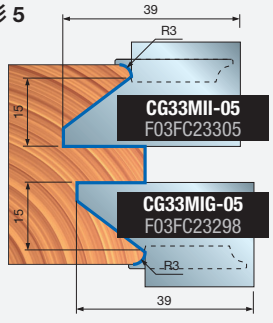

廓形 6

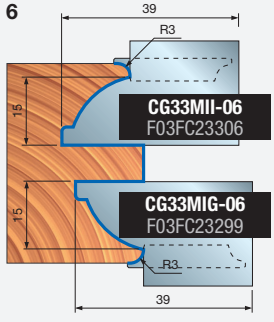

廓形 7

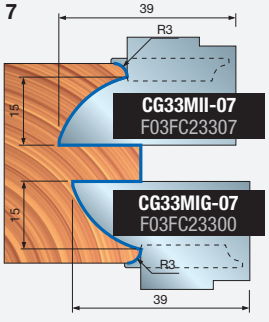



ST16MG 门边槽数控刀具套装

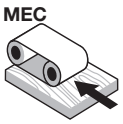

自动进料


数控机床

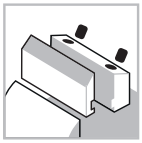
夹紧系统


合金刀体


软木


硬木

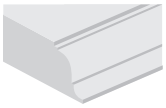
廓形加工


修边加工

机器:
悬臂式数控镂铣机。

材料:
软木和硬木。

应用:
门边槽廓形。

技术信息:
内门边槽可调数控刀具套装。
- 使用 NSR 系统可调整边槽尺寸。
- 夹头需单独订购。
- 轻质铝合金刀体。清洁时，请勿使用含氢氧化钠的产品。
- **ST16MG 820** 和 **ST16MG 821** 刀具未附夹头。

D 毫米	B 毫米	d 毫米	Z	最高转速 转速	锐无敌代码	商品编号
149	127	-	2	9.000	**ST16MG 820**	F03FC20127
149	127	-	2	9.000	**ST16MG 821**	F03FC20128

适用于 ST16MG 820 和 ST16MG 821 套装的刀具

D 毫米	B 毫米	d 毫米	Z	l	锐无敌代码	商品编号
120	30	30	2	2	**ST16M HN3**	F03FC20046
128,4	30	30	2	2	**ST16M HO3**	F03FC20047
141,8	40	30	2	4	**ST16M HM3**	F03FC20045

	配件	尺寸 毫米	锐无敌代码	商品编号
	刀片	40 x 12 x 1,5	**CG08MLA310**	F03FH02909
	楔块	15 x 36 x 8	**CN09MS AR9**	F03FC01334
	螺母	15 x 13,3 x M10	**VT20M MA9**	F03FC20670
	螺丝	M10 x 22	**VT19M MA9**	F03FA04496
	多功能倒角刀块	10	**IG25MS10302**	F03FC24172
	螺丝	M6 x 10	**2622M CB9**	F03FA07455
	调节环	16 x 11,9 x 2,6	**VT18M AG9**	F03FC20660
	楔块	28 x 9,5 x 8	**CN03M BB9**	F03FA00585
	螺丝	M8 x 22	**VT19M BB9**	F03FA04493
	圆弧倒角刀块	22 x 16 x 5 R=1,5	**IG52MAB305**	F03FH03023
	螺丝	M6 x 13	**VT16M AE9**	F03FC20658
	刀片	30 x 12 x 1,5	**CG08MEA310**	F03FH02906
	楔块	15 x 26 x 8	**CN09MD AD9**	F03FC01300
	螺母	15 x 13,3 x M10	**VT20M MA9**	F03FC20670
	螺丝	M10 x 22	**VT19M MA9**	F03FA04496
	圆弧倒角刀块	22 x 16 x 5 R=1,5	**IG52MAB305**	F03FH03023
	螺丝	M6 x 13	**VT16M AE9**	F03FC20658
	楔块	28 x 9,5 x 8	**CN03M BB9**	F03FA00585
	螺丝	M8 x 22	**VT19M BB9**	F03FA04493
	刀片	30 x 12 x 1,5	**CG08MEA310**	F03FH02906
	楔块	15 x 26 x 8	**CN09MS AD9**	F03FC01326
	螺母	15 x 13,3 x M10	**VT20M MA9**	F03FC20670
	螺丝	M10 x 22	**VT19M MA9**	F03FA04496
	圆弧倒角刀块	22 x 16 x 5 R=1,5	**IG52MAB305**	F03FH03023
	螺丝	M6 x 13	**VT16M AE9**	F03FC20658
	楔块	28 x 9,5 x 8	**CN03M BB9**	F03FA00585
	螺丝	M8 x 22	**VT19M BB9**	F03FA04493

套装 ST16MG 820

门框外形修边 —— 直边形。
6 种可变换廓形。

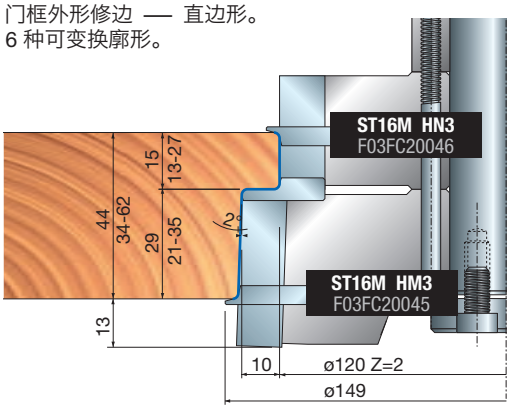

套装 ST16MG 821

门框外形修边 —— 斜边形。
6 种可变换廓形。

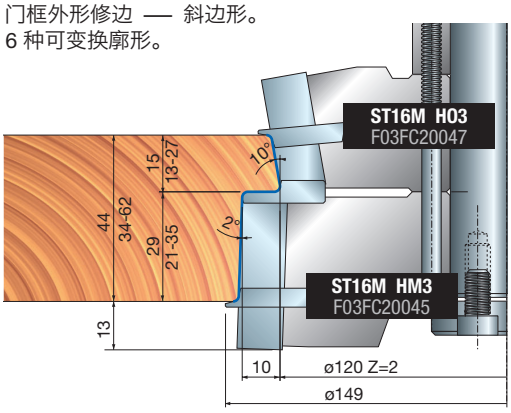

ST16MG 用于加工门套内型的门窗刀具套装



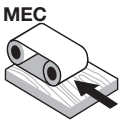

自动进料


数控机床

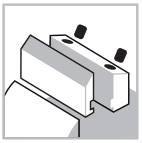
夹紧系统


合金刀体


软木


硬木

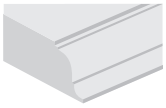
廓形加工


修边加工

ISOprofil TECHNOLOGY　Shear Angle TECHNOLOGY

机器：
悬臂式数控镂铣机。

材料：
软木和硬木。

应用：
门套廓形。

技术信息：
适用于门套的高性能数控刀具套装。
- 前面角保证理想的阶梯面，圆弧倒角和平面倒角刀块可提供各种阶梯拐角解决方案，夹头和圆弧 / 斜面刀块需单独订购。
- 轻质铝合金刀体。清洁时，请勿使用含氢氧化钠的产品。

D 毫米	B 毫米	d 毫米	Z	最高转速 转速	锐无敌代码	商品编号
158	123	-	2	9.000	**ST16MG 830**	F03FC20129

ST16MG 830 套装适用刀具

D 毫米	B 毫米	d 毫米	Z	V	最高转速 转速	锐无敌代码	商品编号
141	29	30	2	2	-	**ST16M HP3**	F03FC20048

	配件	尺寸 毫米	锐无敌代码	商品编号
	刀片	18,5 x 24 x 3	**CG30M02401**	F03FC23905
	螺丝	5 x 7 x 18	**VT08M AE9**	F03FA04457
	螺丝	M10 x 18	**VT03M CC9**	F03FA04438
	铣槽刀块	40 x 16 x 3	**IG04MDAC305**	F03FH02992
	螺丝	M6 x 14,5	**VT16M AA9**	F03FA04476

	可选刀块	尺寸 毫米	锐无敌代码	商品编号
	平面倒角刀块	22 x 16 x 5 45°	**IG51MBA305**	F03FH03022
	圆弧倒角刀块	22 x 16 x 5 R=1,5	**IG52MAB305**	F03FH03023
	圆弧倒角刀块	22 x 16 x 5 R=2	**IG52MAC305**	F03FH03024
	圆弧倒角刀块	22 x 16 x 5 R=3	**IG52MAE305**	F03FH03025

带平面倒角刀块

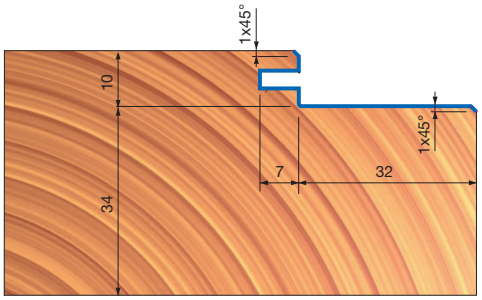

带圆弧倒角刀块

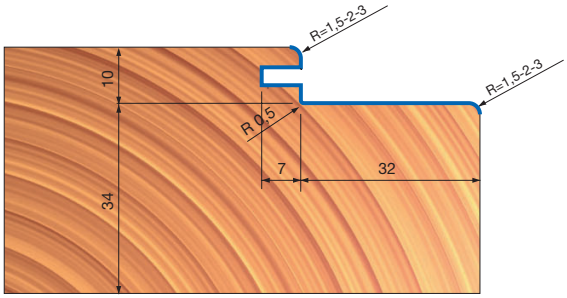

套装 ST16MG 830

注意： 刀具带平面倒角和圆弧倒角刀块底座。

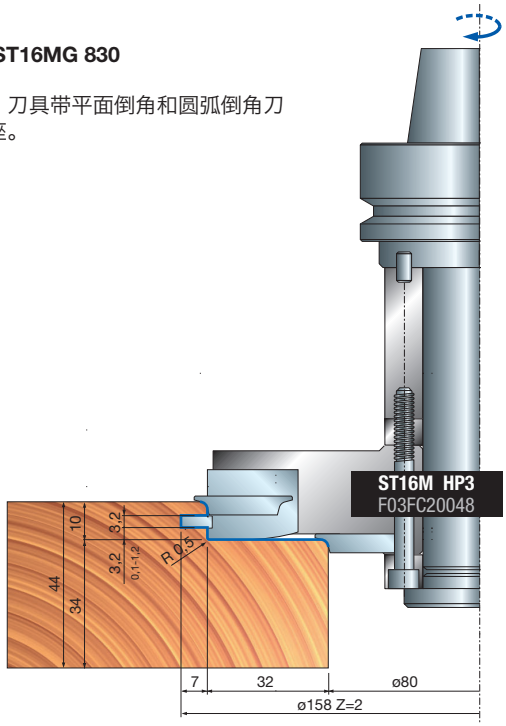

PR01MD 实木压条镂铣刀

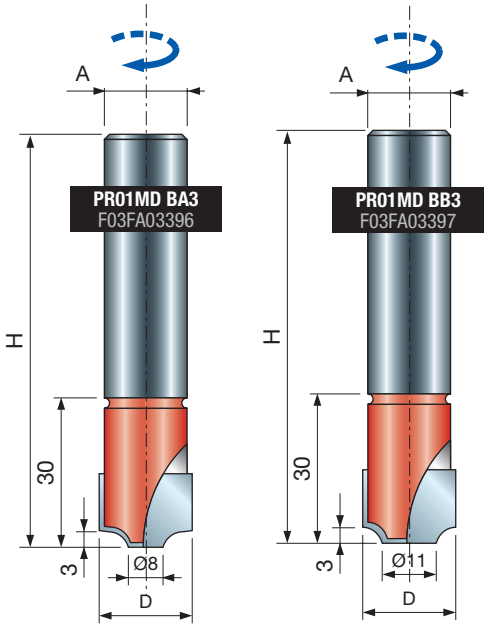


数控镂铣机


焊接式刀具


软木


硬木

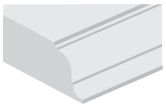
廓形加工

机器：
数控机床。

材料：
软木和硬木。

应用：
廓形加工。

技术信息：
适用于木窗的压条截取工序。钢制，硬质合金焊接设计。

D 毫米	h 毫米	H 毫米	A 毫米	Z	最高转速 转速	锐无敌代码	商品编号
20	-	80	20	2	18.000	**PR01MD BA3**	F03FA03396
20	-	80	20	2	18.000	**PR01MD BB3**	F03FA03397

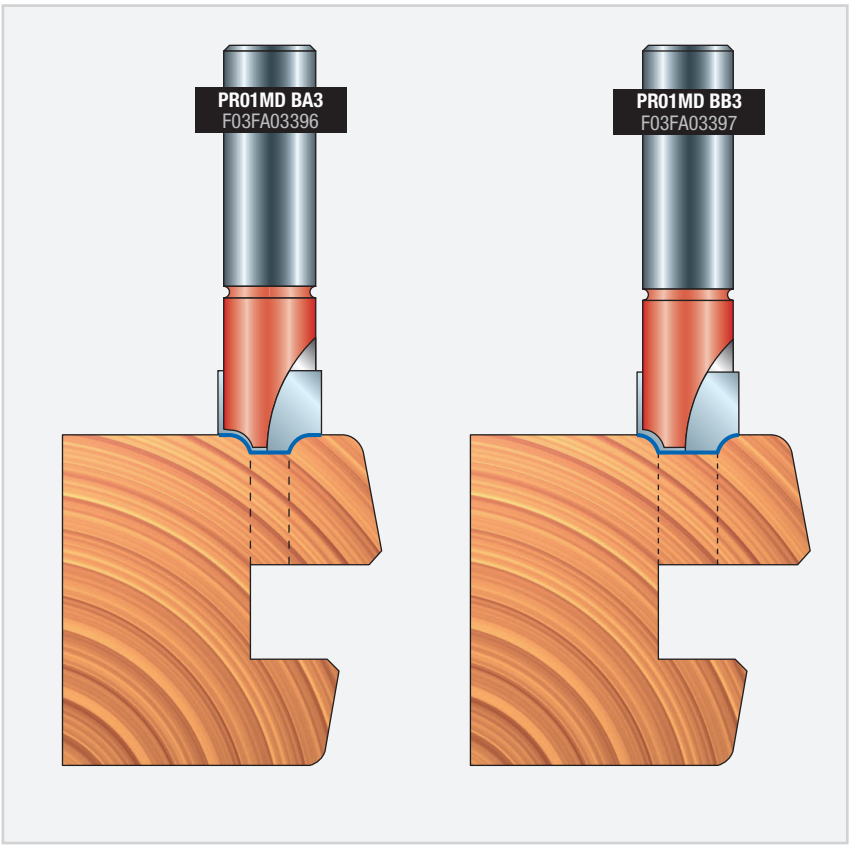

PCARM 压条截取镂铣刀

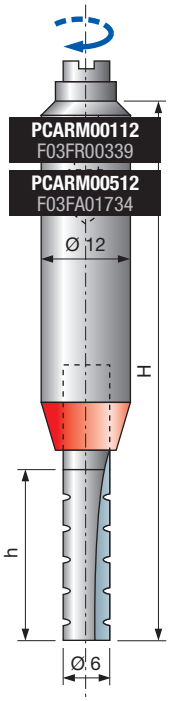

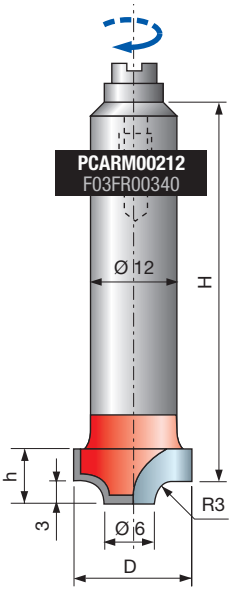


数控镂铣机


焊接式刀具


软木


硬木


廓形加工

D 毫米	h 毫米	H 毫米	A 毫米	Z	最高转速 转速	锐无敌代码	商品编号
6	23,5	71	12	1	24.000	**PCARM00112**	F03FR00339
6	30	80	12	1	24.000	**PCARM00512**	F03FA01734
16	8	56	12	2	24.000	**PCARM00212**	F03FR00340
19	8	56	12	2	24.000	**PCARM00312**	F03FR00341
20	26	71	12	2	24.000	**PCARM00412**	F03FR00342

机器:
数控机床。

材料:
软木和硬木。

应用:
廓形加工。

技术信息:
适用于拱窗的压条截取工序。
- 钢制，硬质合金焊接设计。

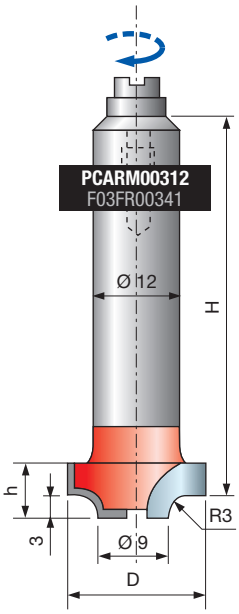

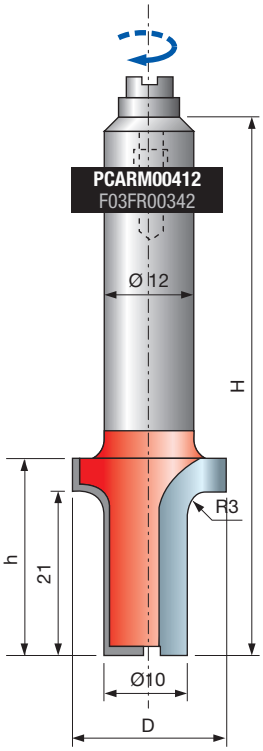

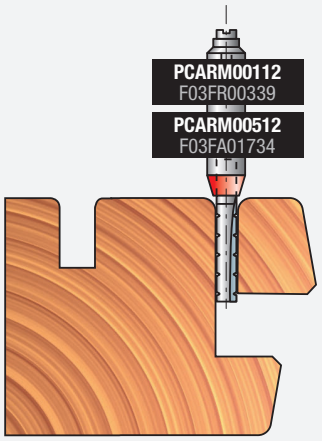

20-28 毫米压条截取镂铣刀。

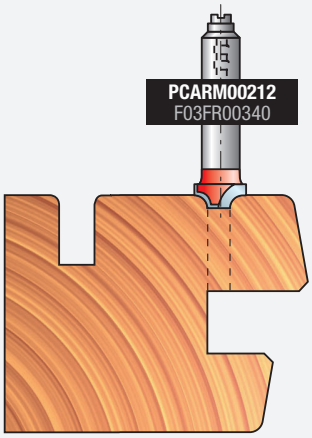

实木压条成型镂铣刀。

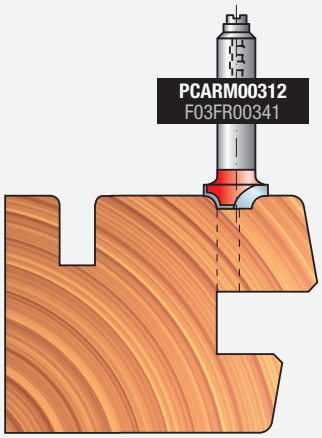

实木压条成型镂铣刀。

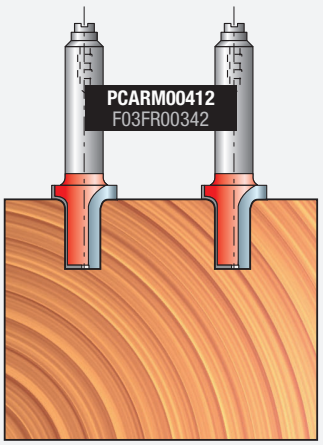

实木压条基准镂铣刀。

钻孔



PA01MD HS 铰链阶梯钻

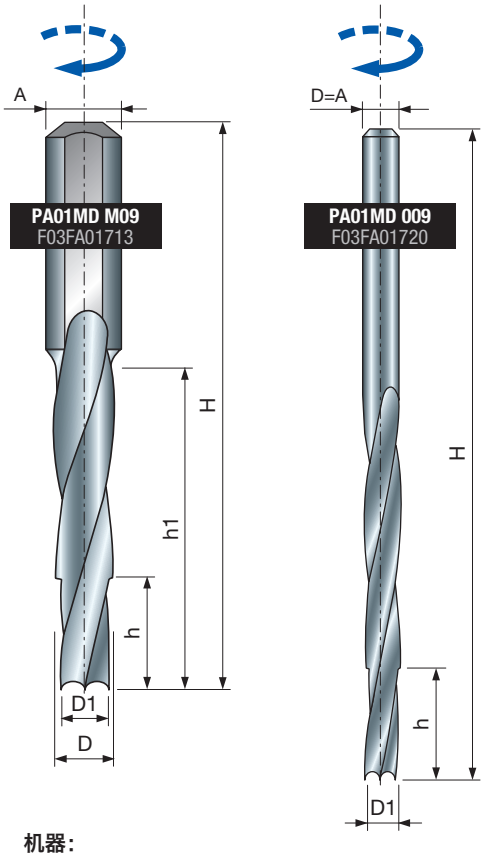

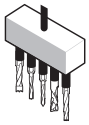

排钻



数控镂铣机



软木



硬木

D1 毫米	D 毫米	h 毫米	h1 毫米	H 毫米	A 毫米	d 毫米	锐无敌代码	商品编号
3,8	5	20	40	75	10	9	**PA01MD M09**	F03FA01713
5,2	6,5	15	50	85	10	13	**PA01MD M13**	F03FA01715
5,5	7	15	55	90	10	14	**PA01MD M14**	F03FA01716
6	7,7	15	60	95	10	16	**PA01MD M16**	F03FA01717
6,6	8,2	20	70	105	10	18	**PA01MD M18**	F03FA01718
6,7	8,7	20	80	115	10	20	**PA01MD M20**	F03FA01719

D1 毫米	D 毫米	h 毫米	h1 毫米	H 毫米	A 毫米	d 毫米	锐无敌代码	商品编号
4,5	5,25	10	45	83	5,25	9	**PA01MD 009**	F03FA01720
5,8	6,75	20	85	155	6,75	13	**PA01MD 013**	F03FA01722
6,3	7,25	19	95	165	7,25	14	**PA01MD 014**	F03FA01723
6,7	7,75	25	100	165	7,75	16	**PA01MD 016**	F03FA01724
7,7	8,75	20	70	121	8,75	18	**PA01MD 018**	F03FA01725

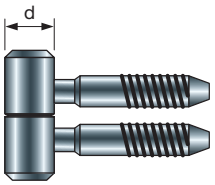

机器：
排钻和数控机床。

材料：
软木和硬木。

应用：
钻孔。

技术信息：
右旋铣刀，两种直径，适用于加工铰链孔。

加工示例

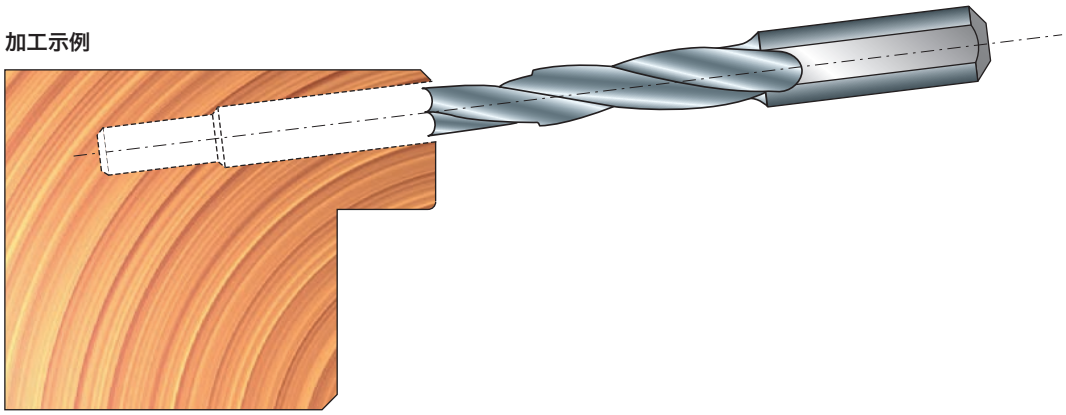

安全工作准则

刀具的设计和制造符合欧洲安全标准 EN-847 的规定

刀具

未经培训以及无经验人员，如不了解刀具的使用和操作方法，不得使用刀具。

不得超过刀具上标注的最高转速。

对于锯身存在裂纹的圆锯片，应予以废弃 (不得进行维修)。

不得使用存在明显裂纹的单片式刀具。

清洁夹紧表面，除去尘、脂、油、水。

- 树脂仅可使用不会影响材料机械性能的溶剂从轻合金材料上进行清除。
  刀具和刀体须夹持适当，必须确保刀具在工作过程中不会出现松动的情况。对于配圆柱柄的刀具，在夹紧时，必须确保夹紧装置或锁紧夹头覆盖住最大自由刀柄长度标志，至少应部分覆盖。
- 在装配过程中，必须集中注意力，不要让刀片、刀体和清根刀片碰撞到其他元件。
  紧固螺丝和螺母必须使用专用的扳手等工具拧紧，并且拧至制造商规定的扭矩。不得延长扳手或通过锤击进行紧固。
  夹紧螺丝须按照制造商说明拧紧。如果未予说明，夹紧螺丝须按照从中央到外围的顺序依次拧紧。
  如果符合制造商规范，可在凸缘套中通过使用粘合固定压持等方式使用固定环。
- 仅可根据刀具制造商说明的要求对刀具进行修理和重新研磨。
  在维修和重新研磨后，须确保刀具符合平衡要求。
  在维修过程中，不得更改组合式刀具 (刃齿) 的设计。
- 组合刀具必须由了解设计要求并且知道需要达到的安全水平的合格人员进行修理，即经过培训并且拥有修理经验的人员。
  修理包括使用符合制造商原装零部件规范的配件等项目。
- 保持可确保正确夹紧的公差。
  对于单片式刀具的维修，必须确保维修后刀具切削刃的外径保持一致。
  为避免造成伤害，必须根据制造商指导的说明对刀具进行处理。一般情况下，安全操作需要使用挂钩、专用手柄、框架 (例如对于圆锯片)、盒子、滑车等。穿戴防护手套可提高对于刀具的抓握力，从而进一步降低伤害的风险。
  务必根据设计要求 / 制造商说明对铣刀以及相关部件和圆锯片进行维护和修改。

铣刀和圆锯片仅应由了解设计要求并且知道需要达到的安全水平的合格人员进行维护和修改，即经过培训并且拥有修理经验的人员。

在重新研磨铣刀及圆锯片时，必须遵循切削刃厚度以及切割刃伸出量的最小要求。

组合式刀具和圆锯片刀齿的更换须由拥有刀具使用方面经验或者类似木材及相关材料应用刀具设计经验的人员进行。尤其是圆锯片须由接受过相关培训并且了解钎焊工艺 (特别是钎焊工艺对于刀体和切割材料张力的影响) 的专业人员进行。在去除磨损刀齿以及随后焊接新刀齿时，应确保刀齿正确安装到刀体上并且加工时不会导致刀体达到临界张力。

- 在进行任何维护操作后，标注 MAN 的铣刀必须进一步确认符合手动进给刀具的相关标准要求。
  修改铣刀时，例如扩孔、修改刀柄、更换组合式刀具刀齿以及类似操作等，应确保修改完成后仍然符合刀具平衡的相关标准要求。
  铣削刀具改型以及圆锯片经过换齿后，应按照新刀具的标准进行标注，并且应添加进行维修/更换的公司名称和标志。
  为避免造成伤害，必须根据制造商指导的说明对刀具进行处理。对于重量超过 15 千克的刀具而言，可能需要使用特殊操控设备或附件 (设备取决于制造商针对刀具设计的特性)，以便操控。制造商可针对必要设备的实用性提供建议。

夹紧装置

夹紧装置以及待夹紧刀具上标注的速度应相当。在调节设备速度时，应采用较低的速度。

紧固螺丝和螺母应使用适当的扳手拧紧。

应清洁夹具表面，除去尘、脂、油、水。

夹紧装置和刀具必须根据规定扭矩、压力和待用扳手的要求进行安装和夹紧。

不得延长扳手或通过锤击的方式拧紧或松动扳手。

不得超过最大刀具直径和长度。

刀柄直径必须符合夹紧装置的夹紧范围。

必须符合最小规定夹紧长度的要求。

注意：夹紧刀具的安全性相关数据始终存储在数据媒介中。

修理工作仅应由了解设计、构造和安全要求的合格人员进行，即经过专业培训并拥有经验的人员。

修理工作包括使用符合原装零部件规格要求的配件。

HRL 高抗性锁止系统

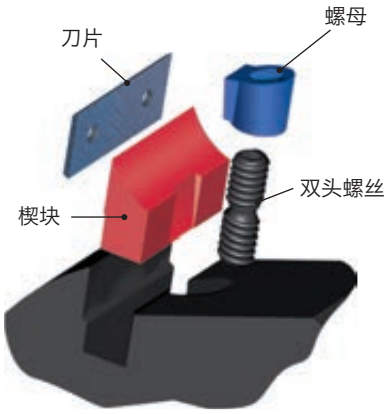

HRL 系统部件



久经考验的系统：
经过多年不断改进，对于每个部件，均从技术和制造材料上进行了完善，同时也没有忽略产品的功能和安全性。此外，即使从机械和技术的角度来看，HRL 锁止系统也得到了精确的控制。

高度安全的系统：
得益于楔形设计，HRL 锁止系统充分利用刀具旋转产生的离心力实现自身的固定。因此，即使是超大尺寸部件，也克服了刀片意外断裂或脱离的风险。

高精度系统：
所有刀座和部件的制造均达到了木工刀具行业从未企及的精度水平，保证始终理想、高效的定位。

高效易用的系统：
复杂的设计并非总能带来效率的提升！市场上也有比我们更加复杂的锁止方法，但并不如我们一样高效。我们的研究中心已经能够在兼顾以下 2 个基本要点的情况下实现这一目标：尽可能减少部件，以实现即使在恶劣工况下也能快速换刀。

高强度系统：
使用经过特殊热处理的楔块和超大尺寸螺丝，并结合 HRL 锁止系统的精度，确保可近乎无限次换刀，而不会降低其效率，即使在恶劣工况下也不例外。

维护简单的系统：
仅使用顶部螺丝，无需将刀具拆离作业机床即可实现刀片更换，从而缩短机床的实际停机时间。反复试验证明，无论顶部的大螺丝安装在什么位置，与小螺丝相比，都不容易被堵塞。

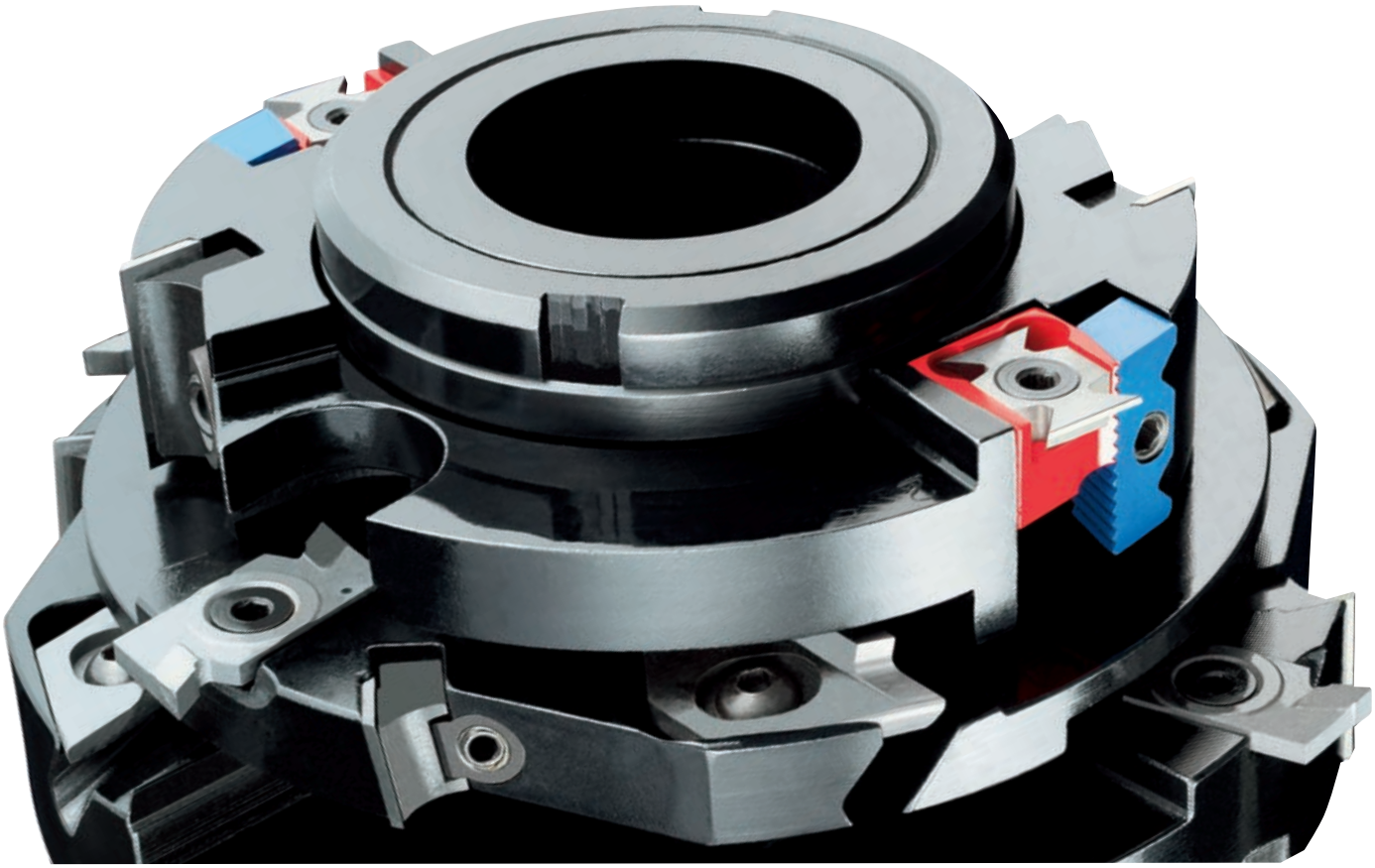

NSR 系统部件

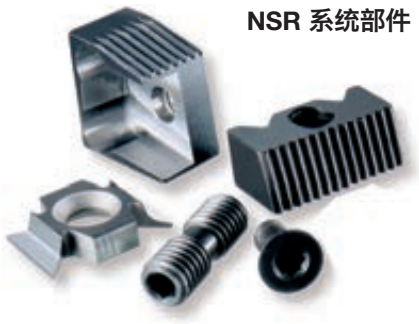

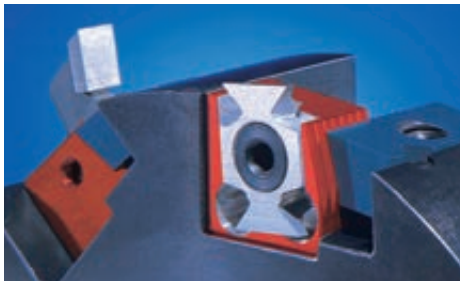

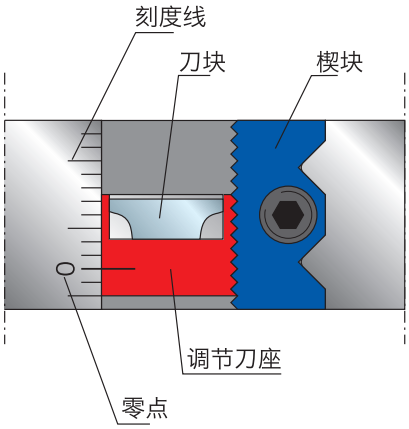

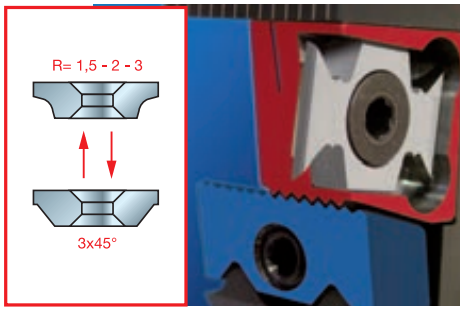

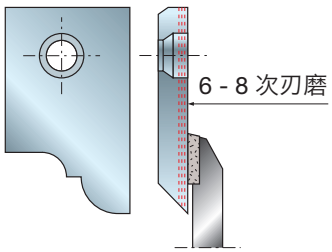

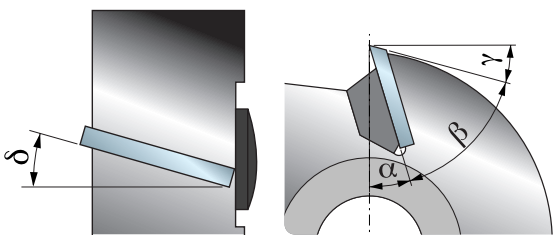

NSR 调节系统

- NSR 系统是可以直接在机床上调节和更换刀块的系统，得益于其独特的技术特点，不需要任何特别的测量工具，构造精度也能得以保证。特殊纹理表面可以 1 毫米为增量调节刀块高度，精度可达 1/100 毫米，即使经过上百次更换，也能始终保持稳定的精度。此外，调节是沿着刀具厚度连续进行的，而不是像旧系统那样，仅局限于固定的位置。
- 采用激光技术，以 2 毫米的间隔切入特殊参考标记，与纹理走刀一致，因此用户能够绝对精准地进行简单、快速的定位。
- 特殊切口标记意味着使用多年后仍可作为安全参考。在同一个刀座中，仅通过改变齿状支承位置，可安装以下配件：圆弧倒角刀块、平面倒角刀块、铣槽刀块以及重要性极高的清根刀片。此外，刀块带有正切削角 (前角) 和面角，可在任何类型的工件上实现理想的加工效果。
- 在 NSR 系统仅允许使用一个扳手就能实现刀块部件的定位工作。扳手同时也应用于更换刀块，以减少调整及更换刀片所需的配件。无需取下刀具，仅需一个简单的动作，即可实现刀块的调整及更换，避免无用的和打乱生产秩序的停机操作。
- 公司自行生产独有的硬质合金类型。硬质合金得以精确控制，其细微结构根据用途进行设计和生产，以实现理想的耐久性和加工效果。

成型和可刃磨式高性能刀片

- 传统刀头采用厚度为 1.5 毫米的转位刀片，而在高性能刀头上，3 毫米厚度的刀片被安装和使用，并且能够实现 6 到 8 次的重复刃磨，刀片可以以直边或弧形轮廓存在。高性能刀具更适合于复杂的作业，可在同一刀体上容纳不同轮廓的刀片。
- 锐无敌高性能刀片采用硬金属制造，并分有 6 个不同的硬度等级，这主要取决于相应用的材料， 软木和硬木、重型木、耐磨板、刨花板、三聚氰胺板、贴面板、中密度板等。在加工耐磨材料时，相较于焊接式刀具，完全可以通过采用允许增加 30% 以上的夹紧力的更高等级硬度的硬质合金刀片来实现更好的加工。
- 由于显著的优势和便利性，成为替代焊接式刀具的实用解决方案，尤其在时间就是金钱的数控机床上，能极大的缩短停机时间。更换损坏或用钝的刀片并不需要将刀具从机床上拆下来，只需松开紧固螺丝就能实现刀片的更换，以避免浪费时间。而焊接式刀具必须整体更换，并需要准备备用刀具。
- 锐无敌拥有全面系列高性能、标准或定制刀具，适用于手动或悬臂式数控镂铣设备。
- 最大修磨余量为 0.15~0.20 毫米，即使在刃磨后，高性能刀片也能保持其初始廓形和刀具切削直径。
- 与焊接式刀具相比，充分体现了其经济优势。其刀片刃磨简单，无需特殊机器 (只需要角磨机或磨具)，因此刃磨成本低。也不需要专业人员操作。

刀具的主要角度参数：

- **前角 (α)：** 取决于要切割的材料类型。
- **楔角 (β)：** 该角度取决于前角 α 和 γ 后角。
- **后角 (γ)：** 取决于要切割的材料类型和切削刃厚度。
- **面角 (δ)：** 该角度可确保更好地切入要切割材料并逐步清除木屑。在不同直径的刀具中，可以保持前角不变。

自动直径补偿系统

众所周知，刃磨刀片意味着到刀具的切削直径有变化，从而导致刀具廓形失准。平磨掉刀片表面的材料会导致其厚度、高度 (图 1 和图 2) 以及刀具本身的直径减小 (图 3)。ISOprofil 系统的推出帮助我们杜绝了直径缩小的问题，操作极其简单，且无需辅助测量工具来验证刀片刃磨后的功能性是否完好。该理念以楔块的几何形状及其在刀具上的定位底座为基础 (图 4)。拧紧锁紧螺丝，推动楔块，直至楔块将刀片锁在刀具上。在斜面上移动的楔块可锁定刀具，并升高补偿因刃磨导致的切割直径减少量。使用数控机床且必须保持刀具直径不变的用户尤其受益，他们不必对作业机床进行重新编程就能补偿刃磨造成的尺寸误差。

1

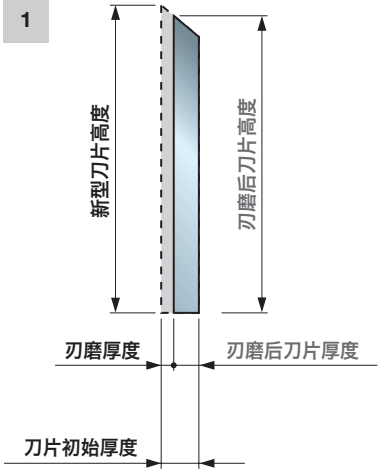

2

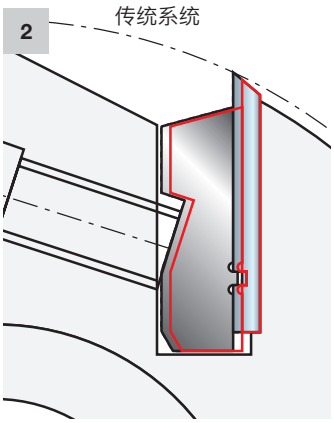

3

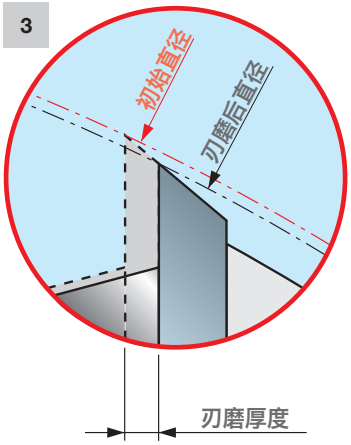

4

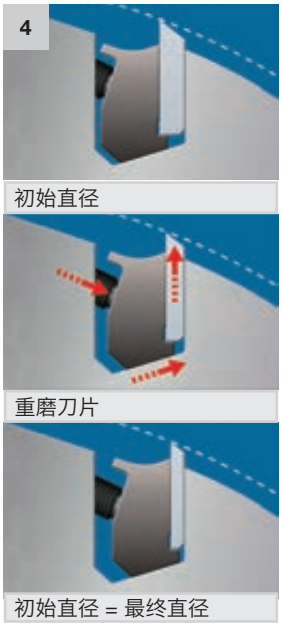

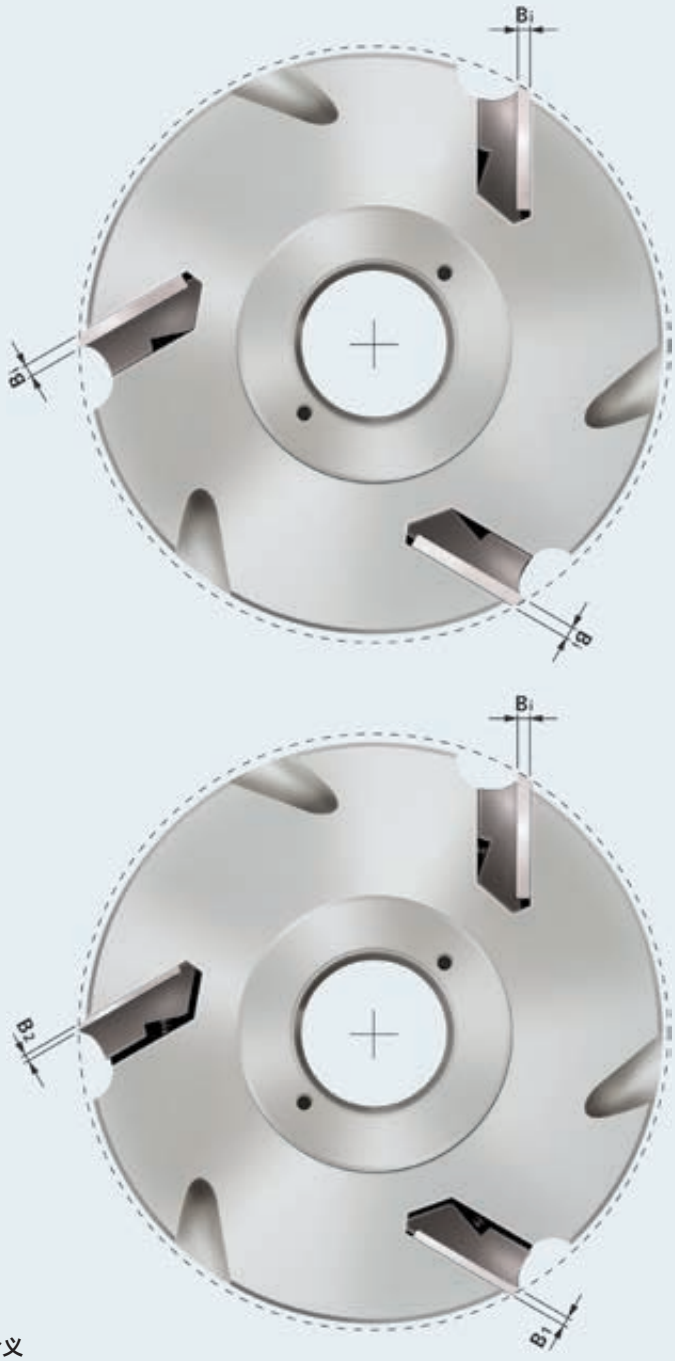

字母含义

Bi：刀片初始厚度
B1：厚度 < Bi 的重磨刀片
B2：厚度 < B1 的重磨刀片



自动直径补偿系统

此外，为了在多次重磨后仍能保持高性能刀片的轮廓，锐无敌发明并采用了一个简单而有效的装置，即在刀片支承面的定位螺丝上也形成一个后角 (图 5a)。这样，进行刃磨时，轮廓不会像传统刀片那样发生改变。用户一定能受益于新系统的优势。很明显，使用可刃磨式刀片加工廓形和榫形时 (图 6)，初始形状的维护可以在刀具的整个使用寿命中获得完美的配合，即使经过 8 - 10 次刃磨，也无需调节导轨或数控机床轴。因此，“高性能” 刀片能为您降低作业成本，与一次性刀片相比没有任何局限性。在第二个例子中 (图 5b)，由于底面的间隙角，修磨的刀片会移动到ΔS，直到落在定位螺钉上，宽度 a 保持不变。



用于 ISOprofil 系统的紧固螺丝

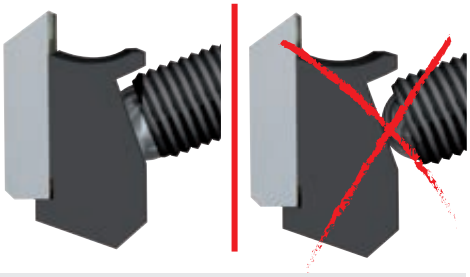

球形嵌件的扁平表面完全粘合楔块后，表示已正确锁止。

5a

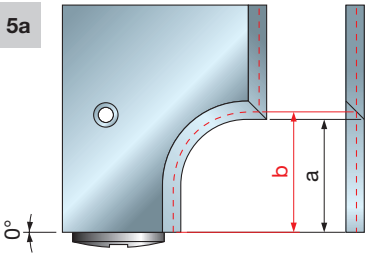

传统刀片

5b

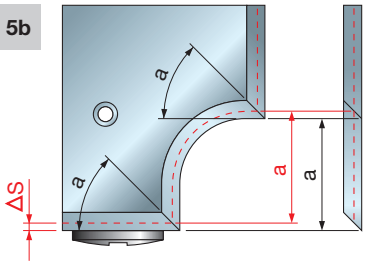

新型刀片

6

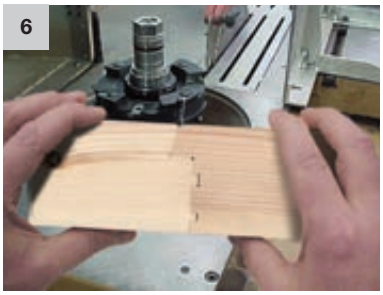

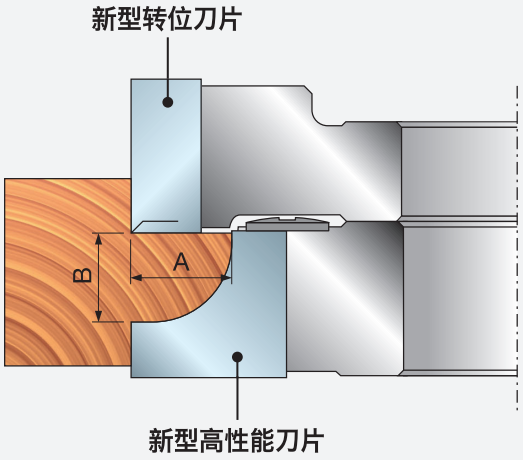

A= A1
B= B1

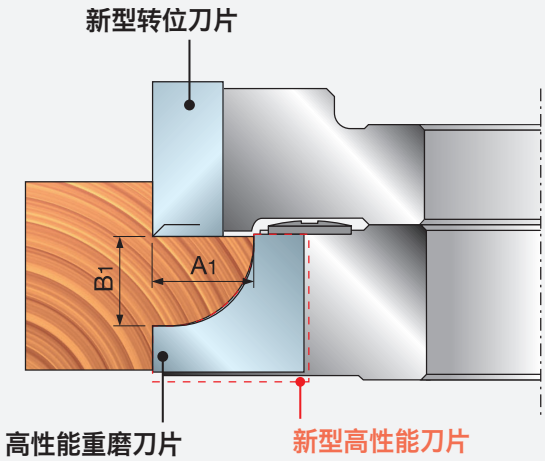



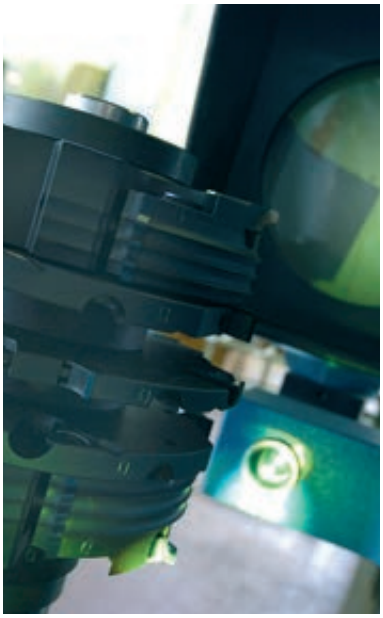



质量卓越

- 在信息化的智能机床上，由资深专业人员操作，以实现木工刀具领域内顶级的加工精度水平。
- 每把刀具都由我们的设计部采用计算机并根据客户需求进行优化设计。以制造出针对性的能发挥出极致性能的刀具。
- 每把刀具都需要进行平衡，以消除因黑色金属质量分布不匀而有可能在作业中产生的振动。刀具采用三道不同的平衡处理工序。第一道在单个刀具上进行，第二道在整组刀具上。第三道最为重要，针对即将装配在机床轴上的刀具组进行。
- 通过计算机系统，在最终测试前，对每把刀具及刀具组进行检验。
- 所有的工序和测试表明，锐无敌能够为客户提供极佳的即用产品，极具经济效益。
- 测试部门进行精调和生产测试。每组刀具都需测试以期样本符合要求的廓形。通过这种方式，为客户提供可以立即使用、无需任何进一步调整的刀具系统。



硬质合金及高速钢刀片和刀块

锐无敌提供各类刀片和刀块，采用硬质合金 (HW) 和高速钢 (HSS) 配方，以实现出色的锋利性和耐磨性。锐无敌以其在世界范围内自主生产TiCo硬质合金产品利用其专业知识和研磨方法将不同配方材料研磨成最锋利的刀片而倍感自豪。

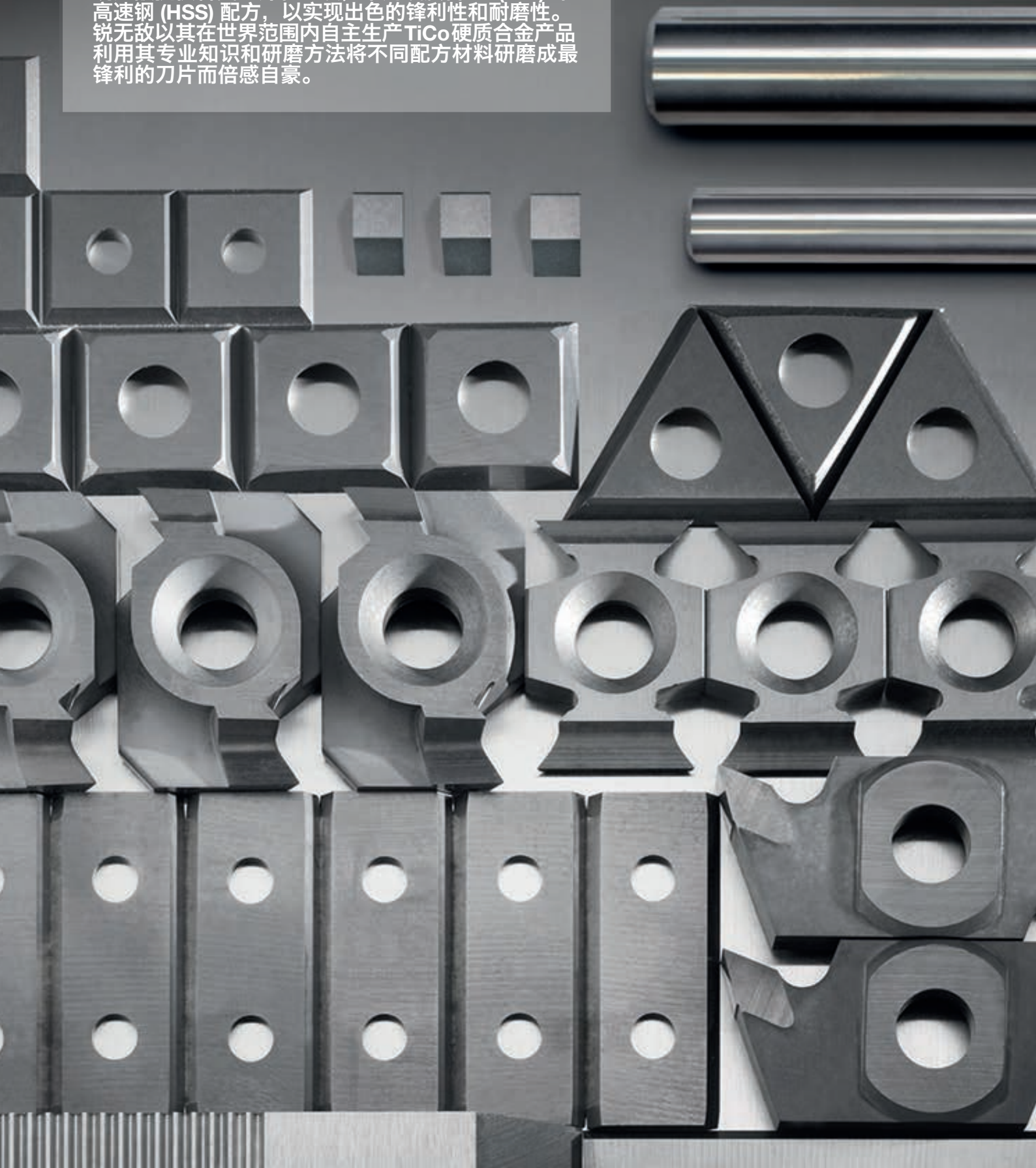

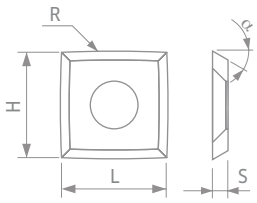

领先的刀片和刀块技术 ..... 第 486 页
工业用高品质碳化钨硬质合金 (HW) 刀片 — 选择合适的刀具 ..... 第 488 页

刀片
适用于刨削和修边的硬质合金转位刀片

CG08M 硬质合金 — 35° 转位刀片 ..... 第 491 页
CG01M 硬质合金 — 35° 转位刀片 ..... 第 491 页
CG10M 硬质合金 — 35° 转位刀片 ..... 第 492 页
CG26M 硬质合金 — 35° 转位刀片 ..... 第 492 页
CG05M 硬质合金 — 35° 转位刀片 ..... 第 492 页
CG04M 硬质合金 — 35° 转位刀片 ..... 第 493 页
CG20M 硬质合金 — 35° 转位刀片 ..... 第 493 页
CG06M 硬质合金 — 40° 转位刀片 ..... 第 493 页
CG66M 硬质合金 — 40° 转位刀片 ..... 第 494 页
CG76M 硬质合金 — 40° 转位刀片 ..... 第 494 页
CG62M 硬质合金 — 45° 转位刀片 ..... 第 495 页
CG22M 硬质合金 — 45° 转位刀片 ..... 第 495 页
CG17M 硬质合金 — 带斜面的 40° 转位刀片 ..... 第 495 页
CG18M 硬质合金 — 带斜面的 40° 转位刀片 ..... 第 496 页
CG19M 硬质合金 — 带斜面的 35° 转位刀片 ..... 第 496 页
CG50M 硬质合金 — 35° TG35M 转位刀片 ..... 第 499 页
CGSEM 硬质合金麻纹切削刀片 ..... 第 498 页

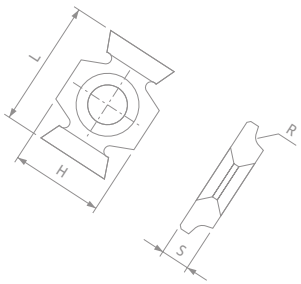

硬质合金定制刀片

CG400 硬质合金 — 定制刀片 ..... 第 496 页
CG401 硬质合金 — 定制刀片 ..... 第 497 页
CG402 硬质合金 — 定制成型刀片 ..... 第 497 页
CG403 硬质合金 — 定制成型刀片 ..... 第 497 页
CG404 硬质合金 — 定制成型刀片 ..... 第 499 页
CG405 硬质合金 — 定制成型刀片 ..... 第 499 页
CG501 硬质合金 — 定制麻纹切削刀片 ..... 第 498 页
CG502 硬质合金 — 定制麻纹切削刀片 ..... 第 498 页
CK01 硬质合金 — 刀片 2 毫米厚 — 特殊廓形 ..... 第 500 页
CK02 硬质合金 — 高性能刀片 3 毫米厚 — 特殊廓形 ..... 第 501 页

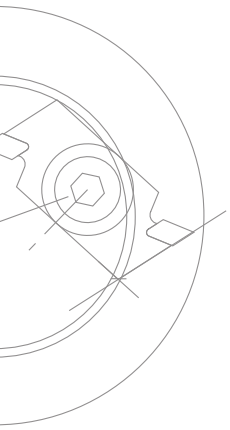

硬质合金成型刀片刀胚

0317M 硬质合金 — 成型刀片刀胚 — 3 毫米厚 ..... 第 502 页
0318M 硬质合金 — 成型刀片刀胚 — 3 毫米厚 ..... 第 503 页
0339M 硬质合金 — 成型刀片刀胚 — 2 毫米厚 — 镜面加工 ..... 第 504 页

刨削加工高速钢刀片

CT01M 18%W 高速钢刀片 — 标准尺寸 ..... 第 505 页
CT010S 18%W 高速钢刀片 — 特殊尺寸 ..... 第 505 页
CZ01M 锯齿状高速钢刀片 ..... 第 505 页
CP01M 18%W 高速钢刨削刀片 — 标准尺寸 ..... 第 506 页
CP010S 18%W 高速钢刨削刀片 — 特殊尺寸 ..... 第 506 页

清根刀片
适用于粗加工和修边加工的硬质合金清根刀片

RG01M 硬质合金 — 方形转位清根刀片 — 类型 A ..... 第 508 页
RG01M 硬质合金 — 方形转位清根刀片 — 类型 B ..... 第 508 页
RG01M 硬质合金 — 方形转位清根刀片 — 类型 C ..... 第 508 页
RG02M 硬质合金 — 三角形转位清根刀片 ..... 第 509 页
RG03M 硬质合金 — 三角形圆弧倒角转位清根刀片 ..... 第 509 页

适用于刨削加工和精加工的硬质合金清根刀片

RR01 硬质合金 — 圆弧倒角转位刀片 ..... 第 510 页
RR10 硬质合金 — 30°带圆弧切削刃的刀片 ..... 第 510 页
RR11 硬质合金 — 30°带圆弧倒角的弧形转位刀片 ..... 第 510 页

刀块
平面倒角和圆弧倒角硬质合金刀块

IG25MD - IG25MS 硬质合金 — 多功能刀块 ..... 第 512 页
IG01M 硬质合金 — 45° 平面倒角刀块 ..... 第 512 页
IG02M 硬质合金 — 圆弧倒角刀块 ..... 第 513 页
IG21MD - IG21MS 硬质合金 — 带面角的 45° 平面倒角刀块 ..... 第 513 页
IG22MD - IG22MS 硬质合金 — 带面角的圆弧倒角刀块 ..... 第 514 页
IG33M 硬质合金 — 带面角的 45° 平面倒角刀块 ..... 第 514 页
IG33M 硬质合金 — 带面角的圆弧倒角刀块 ..... 第 515 页
IG51M 硬质合金 — 带面角的 45° 平面倒角刀块 ..... 第 515 页
IG52M 硬质合金 — 带面角的圆弧倒角刀块 ..... 第 516 页
IG61MD - IG61MS 硬质合金 — 带防反弹装置的平面倒角刀块 ..... 第 516 页
IG62MD - IG62MS 硬质合金 — 带防反弹装置的圆弧倒角刀块 ..... 第 517 页

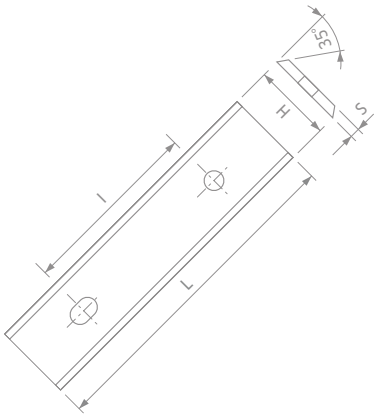

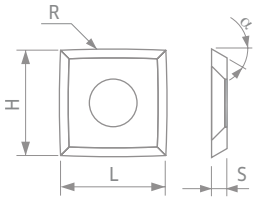

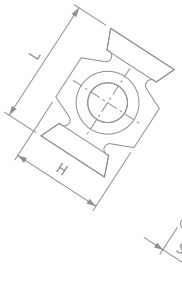

硬质合金铣槽刀块

IG04MD - IG04MS 硬质合金 — 铣槽刀块 ..... 第 517 页
ID04MD - ID04MS 用于 IG04MD 和 IG04MS 刀块的防反弹装置 ..... 第 518 页
CG03M 硬质合金 — 4 切削刃转位刀片 ..... 第 518 页
IG05MD - IG05MS 硬质合金 — 清根刀块 ..... 第 518 页
IG17MD 硬质合金 — 带底槽的容胶槽铣形刀块 ..... 第 519 页
SR01MD - SR01MS 硬质合金 — 铣槽刀块 ..... 第 519 页
SR06MD 硬质合金 — 多功能刀块 ..... 第 519 页
SR06M 硬质合金 — 铣槽刀块 ..... 第 520 页
SR06MD - SR06MS 硬质合金 — 多功能刀块 ..... 第 520 页
SR11MD - SR11MS 硬质合金 — 铣槽刀块 ..... 第 520 页
IG03M 硬质合金 — 断水槽铣槽刀块 ..... 第 521 页
IG11M 硬质合金 — 断水槽铣槽刀块 ..... 第 521 页
ID11MD - ID11MS 用于 IG11M 刀块的防反弹装置 ..... 第 521 页
IG10MD - IG10MS 硬质合金 — 垫圈座刀块 ..... 第 522 页
ID10MD - ID10MS 用于 IG10MD 和 IG10MS 刀块的防反弹装置 ..... 第 522 页
IG13MD - IG13MS 硬质合金 — 密封胶条铣槽刀块 ..... 第 523 页
ID13MD - ID13MS 用于 IG13MD 和 IG13MS 刀块的防反弹装置 ..... 第 523 页
IG14MD - IG14MS 硬质合金 — 框架搭口槽铣槽刀块 ..... 第 524 页
IG15MD - IG15MS 硬质合金 — 容胶槽铣形刀块 ..... 第 524 页
IG16M 硬质合金 — 容胶槽铣形刀块 ..... 第 525 页
IG16MD - IG16MS 硬质合金 — 容胶槽铣形刀块 ..... 第 525 页

安全工作准则 ..... 第 526 页
技术特点 ..... 第 527 页

先进技术

TiCo 硬质合金技术

锐无敌为标准和定制应用配置了超过20多种硬质合金碳化混合物，旨在提供正确级别、优化后角和出色锋利度的产品。

TiCo 硬质合金
由锐无敌设计和制造的、采用独特配方的高致密钛钴硬质合金。
刀具刃口更锋利，切面效果更出色，使用寿命显著延长。







硬质合金创新

不断开发硬质合金新配方确保刀片始终具备出色品质和性能

锐无敌新型硬质合金圆弧刀片采用了专用的细微颗粒硬质合金 (**K01S**)，专为高硬度和韧性而调配。该配方确保出色的耐磨性和抗冲击性。











开创性解决方案

从原材料选择到最终研磨的每个生产流程，锐无敌均按照业界最高的技术标准设计，以打造具有卓越耐磨性的优质刀片和刀块。

采用先进的测试方法和严格的质量控制体系，确保在全生产周期中产品100%符合质量参数。



锐无敌以采用不同硬质合金配方生产极具锋利的刀片而倍感自豪 (刃口最低粗糙度可达0.12-0.15 微米)。充分利用其坚实的专业技术知识和先进的研磨方法，取得了显著的成果。

这种锋利的切削刃能提提供较强的切削抗压性和磨损性，能够获得更长的使用寿命，从而使木材及木质物品获得优秀的表面质量。

创新设计

锐无敌利用其市场知识和专有技术，不断开发具备新几何结构的刀片和刀块。

例如，锐无敌在新型硬质合金圆弧刀片系列中，开发了具有斜面、圆弧齿以及两者结合的设计，确保在需要达到出色切割质量的严苛应用中实现良好的效果。

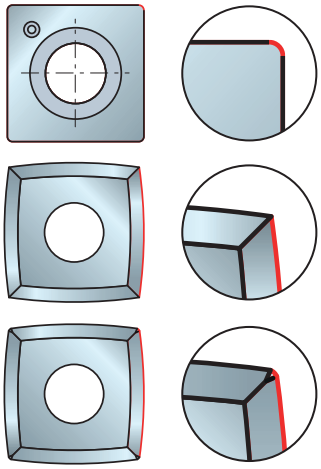

RR01
带圆弧倒角的刀片

RR10
带圆弧切削刃的刀片

RR11
带圆弧倒角和圆弧切削刃的刀片

工业用高品质碳化钨硬质合金 (HW) 刀片 — 选择合适的刀具

应用		性能	后角	锐无敌代码
	通用	◑	35°	CG26M
		◕	35°	CG01M - CG10M
		◕	35°	CG08M
		◕	35°	CG19M
	软木	◕	35°	CG26M
		◑	35°	CG01M - CG10M
		◑	35°	CG08M
		◕	35°	CG19M
		◕	40°	CG76M
		◕	40°	CG66M
		◑	40°	CG06M
		◑	40°	CG18M
		●	45°	CG62M
		◑	45°	CG22M
	硬木	◑	35°	CG26M
		◕	35°	CG01M - CG10M
		◕	35°	CG08M
		◕	35°	CG19M
		●	40°	CG76M
		◕	40°	CG66M
		◑	40°	CG06M
		●	40°	CG17M
		◑	40°	CG18M
		◕	45°	CG62M
		◑	45°	CG22M
	胶合板	◑	35°	CG04M*
		◑	35°	CG05M
		◔	35°	CG01M - CG10M
		◔	35°	CG08M
		◕	35°	CG19M
	贴面刨花板	●	35°	CG20M*
		◕	35°	CG04M*
		◑	35°	CG05M
		◔	35°	CG26M
		◔	35°	CG01M - CG10M
		◔	35°	CG08M
		◕	35°	CG19M
	中密度板	●	35°	CG20M*
		◕	35°	CG04M*
		◑	35°	CG05M
		◔	35°	CG26M
		◔	35°	CG01M - CG10M
		◔	35°	CG08M
		◕	35°	CG19M
		◑	40°	CG76M
		◔	40°	CG66M
	高纤板	●	35°	CG20M*
		◑	35°	CG04M*
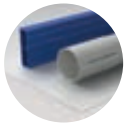	塑料	●	35°	CG20M*
		◕	35°	CG26M
		◑	35°	CG01M - CG10M
		◑	35°	CG08M
		◕	35°	CG19M

工业用高品质碳化钨硬质合金 (HW) 刀片 —— 选择合适的刀具

后角	代码	应用								HW		硬度
		通用	软木	硬木	胶合板	贴面板	中密度板	高纤板	塑料			HV 10
35°	CG20M*	-	-	-	-	●	●	●	●	H00XF	▲	2300
35°	CG04M*	-	-	-	◑	◕	◕	◑	-	H00XA	▮	2070
35°	CG05M	-	-	-	◑	◑	◑	-	-	H00K	⬟	1960
35°	CG26M	◑	◕	◑	-	◔	◔	-	◕	H01K	⬬	1870
35°	CG01M - CG10M	◕	◑	◕	◔	◔	◔	-	◑	H00S	▶	1860
35°	CG08M	◕	◑	◕	◔	◔	◔	-	◑	K01S	⬣	1850
35°	CG19M	◕	◑	◕	◔	◔	◔	-	◑	H00S	▶	1860
40°	CG76M	-	◕	●	-	-	◑	-	-	H01K	⬬	1870
40°	CG66M	-	◕	◕	-	-	◔	-	-	X10TS	▲	1650
40°	CG06M	-	◑	◑	-	-	-	-	-	K30S	●	1430
40°	CG17M	-	-	●	-	-	-	-	-	K10S	◆	1620
40°	CG18M	-	◑	◑	-	-	-	-	-	K30S	●	1430
45°	CG62M	-	●	◕	-	-	-	-	-	X10TS	▲	1650
45°	CG22M	-	◑	◑	-	-	-	-	-	K30S	●	1430

*** 不适用于含异物的板材**

● 卓越性能　◕ 高级性能　◑ 标准性能　◔ 基本性能　- 不推荐

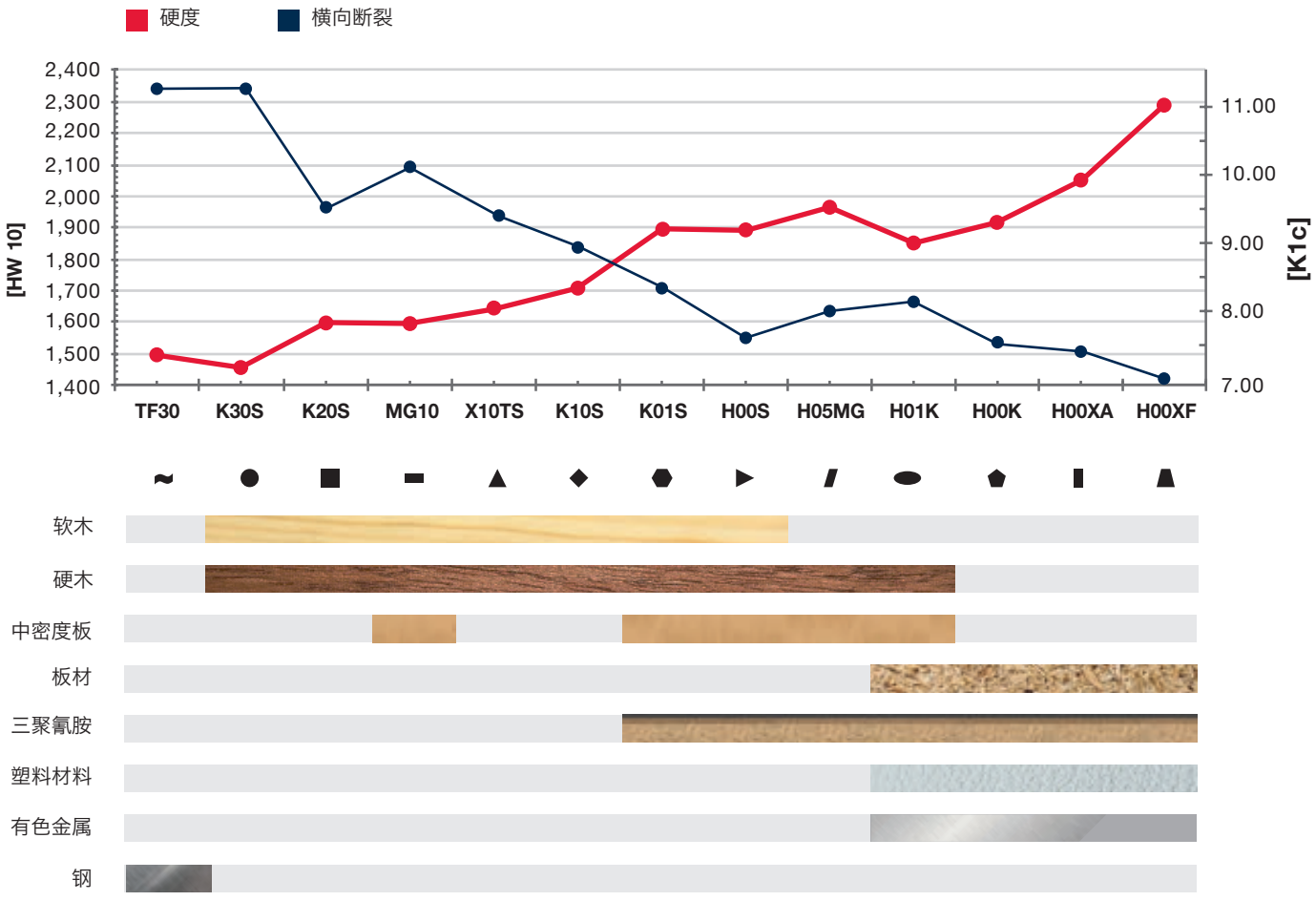

刀片



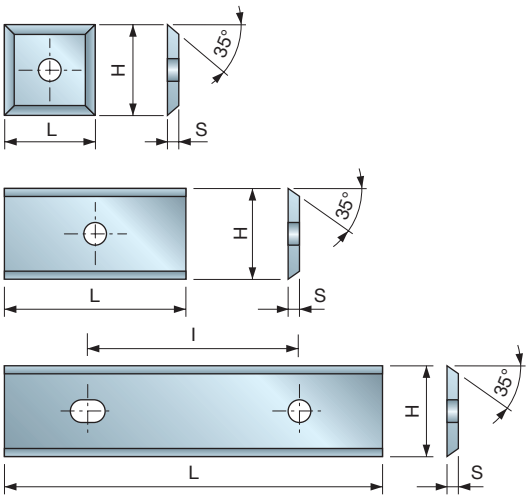

CG08M 硬质合金 — 35° 转位刀片



软木 硬木 刨花板 贴面刨花板 中密度板 贴面中密度板 塑料

L 毫米	H 毫米	S 毫米	I 毫米	锐无敌代码	商品编号
7.6	12	1.5	-	CG08MAA310	F03FH02902
8.6	12	1.5	-	CG08MJA310	F03FH03349
9.6	12	1.5	-	CG08MMA310	F03FH02910
11.6	12	1.5	-	CG08MNA310	F03FH03254
12	12	1.5	-	CG08MBA310	F03FH02903
15	12	1.5	-	CG08MCA310	F03FH02904
15.6	12	1.5	-	CG08MGB310	F03FH03350
16.3	12	1.5	-	CG08MJD310	F03FH03351
16.6	12	1.5	-	CG08MJB310	F03FH03352
20	12	1.5	-	CG08MDA310	F03FH02905
24	12	1.5	-	CG08MOA310	F03FH02911
25.8	12	1.5	14	CG08MJC310	F03FH03353
30	12	1.5	14	CG08MEA310	F03FH02906
40	12	1.5	26	CG08MLA310	F03FH02909
50	12	1.5	26	CG08MFA310	F03FH02907
60	12	1.5	26	CG08MGA310	F03FH02908

HW
K01S

12 毫米的转位刀片，带 35° 后角，采用锐无敌 K01S 硬质合金制成。
• 通用性刀片。

CG01M 硬质合金 — 35° 转位刀片



软木 硬木 刨花板 贴面刨花板 中密度板 贴面中密度板 塑料

类型 A

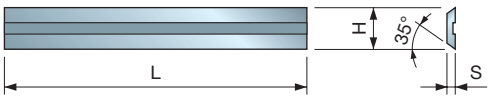

L 毫米	H 毫米	S 毫米	I 毫米	锐无敌代码	商品编号
20	5.5	1.1	-	CG01MDB310	F03FH02735
30	5.5	1.1	-	CG01MEB310	F03FH02850
40	5.5	1.1	-	CG01MFJ310	F03FH02853
50	5.5	1.1	-	CG01MFB310	F03FH02852

类型 B

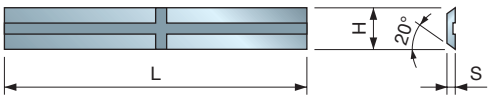

L 毫米	H 毫米	S 毫米	I 毫米	锐无敌代码	商品编号
20	5.5	1.1	-	CG01MBX310	F03FH03713
25	5.5	1.1	-	CG01MCX310	F03FH03715
30	5.5	1.1	-	CG01MEX310	F03FH03717
40	5.5	1.1	-	CG01MDX310	F03FH03719
50	5.5	1.1	-	CG01MFX310	F03FH03721

类型 C

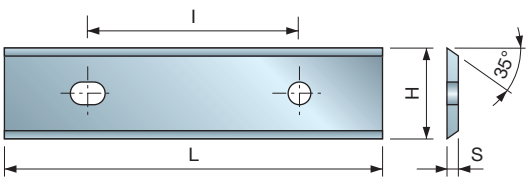

L 毫米	H 毫米	S 毫米	I 毫米	锐无敌代码	商品编号
80	13	2.2	60	CG01MHA301	F03FA18134
100	13	2.2	60	CG01MIA301	F03FA18182
120	13	2.2	60	CG01MKA301	F03FA18183

HW
H00S

12 毫米的转位刀片，带 35° 后角，采用锐无敌 H00S 硬质合金制成。
• 通用性刀片。

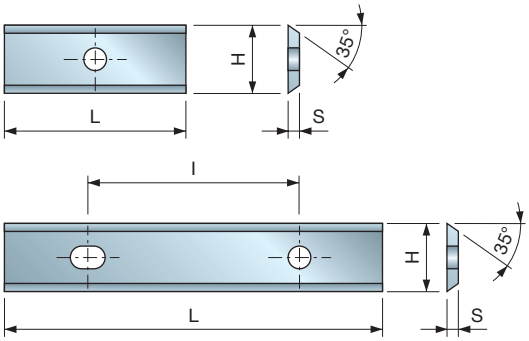

HW
H00S

12 毫米的转位刀片，带 35° 后角，采用锐无敌 H00S 硬质合金制成。
• 通用性刀片。

CG10M 硬质合金 — 35° 转位刀片



软木　硬木　刨花板　贴面刨花板　中密度板　贴面中密度板　塑料

L 毫米	H 毫米	S 毫米	I 毫米	锐无敌代码	商品编号
7.5	9	1.5	-	CG10MAA310	F03FC23863
9.6	9	1.5	-	CG10MBA310	F03FC23864
12	9	1.5	-	CG10MCA310	F03FC23865
14.6	9	1.5	-	CG10MEA310	F03FH02912
20	9	1.5	-	CG10MGA310	F03FH02913
30	9	1.5	14	CG10MHA310	F03FH02914
40	9	1.5	26	CG10MIB310	F03FH02916
50	9	1.5	26	CG10MIA310	F03FH02915
60	9	1.5	26	CG10MKA310	F03FH02917

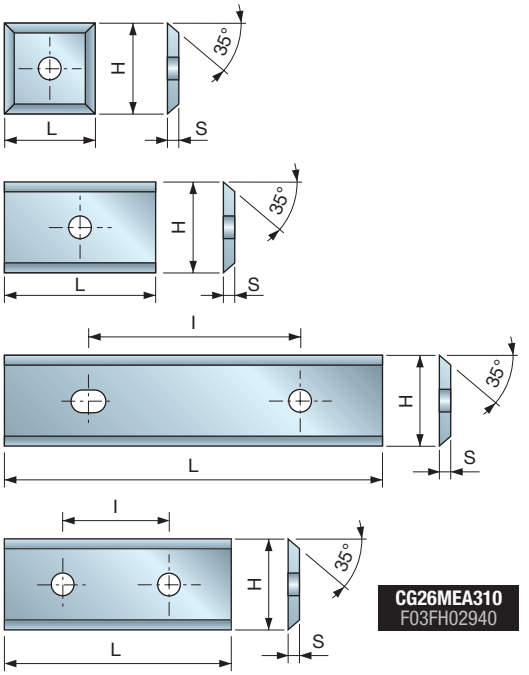

CG26MEA310
F03FH02940

HW
H01K

12 毫米的转位刀片，带 35° 后角，采用锐无敌 H01K 硬质合金制成。
• 通用性刀片。

CG26M 硬质合金 — 35° 转位刀片



软木　硬木　中密度板　贴面中密度板　塑料

L 毫米	H 毫米	S 毫米	I 毫米	锐无敌代码	商品编号
7.6	12	1.5	-	CG26MAA310	F03FH02936
8.6	12	1.5	-	CG26MJA310	F03FH04114
9.6	12	1.5	-	CG26MMA310	F03FH02944
10.6	12	1.5	-	CG26MUE310	F03FH02947
11.6	12	1.5	-	CG26MNA310	F03FH02945
12	12	1.5	-	CG26MBA310	F03FH02937
15	12	1.5	-	CG26MCA310	F03FH02938
18.6	12	1.5	-	CG26MJE310	F03FC23866
20	12	1.5	-	CG26MDA310	F03FH02939
20.6	12	1.5	-	CG26MJF310	F03FC23867
22.6	12	1.5	-	CG26MJG310	F03FC23868
24	12	1.5	-	CG26MOA310	F03FH02946
30	12	1.5	14	CG26MEA310	F03FH02940
40	12	1.5	26	CG26MLA310	F03FH02943
50	12	1.5	26	CG26MFA310	F03FH02941
60	12	1.5	26	CG26MGA310	F03FH02942

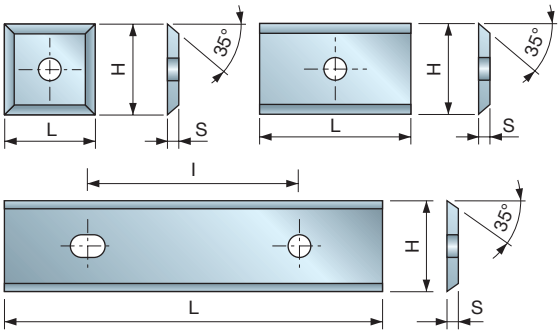

HW
H00K

12 毫米的转位刀片，带 35° 后角，采用锐无敌 H00K 硬质合金制成。
• 适用于木质复合材料。

CG05M 硬质合金 — 35° 转位刀片



刨花板　贴面刨花板　中密度板　贴面中密度板　胶合板

L 毫米	H 毫米	S 毫米	I 毫米	锐无敌代码	商品编号
12	12	1.5	-	CG05MBA310	F03FH02885
20	12	1.5	-	CG05MDA310	F03FH02886
30	12	1.5	14	CG05MEA310	F03FH02887
50	12	1.5	26	CG05MFA310	F03FH02888

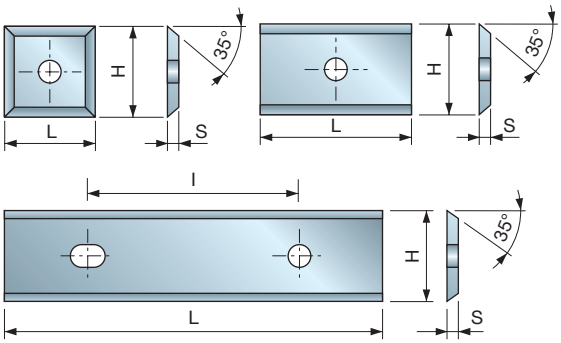

HW
H00XA

12 毫米的转位刀片，带 35° 后角，采用锐无敌 H00XA 硬质合金制成。
• 适用于木质复合材料。

CG04M 硬质合金 — 35° 转位刀片



刨花板　贴面刨花板　中密度板　贴面中密度板　胶合板

L 毫米	H 毫米	S 毫米	I 毫米	锐无敌代码	商品编号
12	12	1.5	-	CG04MBA310	F03FH02880
15	12	1.5	-	CG04MCA310	F03FH02881
20	12	1.5	-	CG04MDA310	F03FH02882
30	12	1.5	14	CG04MEA310	F03FH02883
50	12	1.5	26	CG04MFA310	F03FH02884

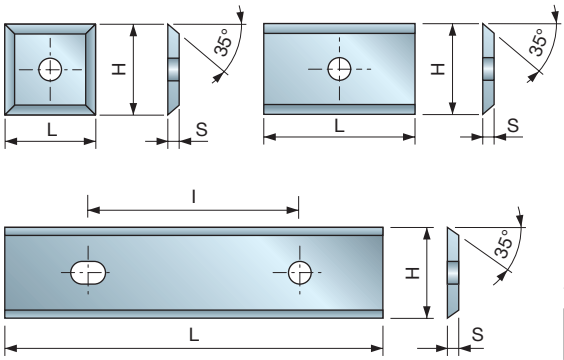

HW
H00XF

12 毫米的转位刀片，带 35° 后角，采用锐无敌 H00XF 硬质合金制成。
• 特别适用于加工三聚氰胺刨花板、中密度板、高密度板、木质复合材料和塑料材料。

CG20M 硬质合金 — 35° 转位刀片



刨花板　贴面刨花板　中密度板　贴面中密度板　塑料

L 毫米	H 毫米	S 毫米	I 毫米	锐无敌代码	商品编号
9.6	12	1.5	-	CG20MMA310	F03FH03354
12	12	1.5	-	CG20MBA310	F03FH02923
15	12	1.5	-	CG20MCA310	F03FH03355
20	12	1.5	-	CG20MDA310	F03FH02924
30	12	1.5	14	CG20MEA310	F03FH02925
40	12	1.5	26	CG20MLA310	F03FH03356
50	12	1.5	26	CG20MFA310	F03FH02926
60	12	1.5	26	CG20MGA310	F03FH03357

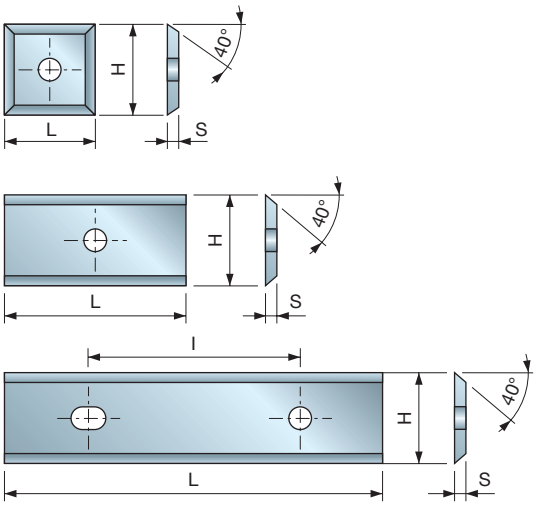

HW
K30S

12 毫米的转位刀片，带 40° 后角，采用锐无敌 K30S 硬质合金制成。
• 特别适用于天然软木和硬木。

CG06M 硬质合金 — 40° 转位刀片

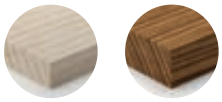

软木　硬木

L 毫米	H 毫米	S 毫米	I 毫米	锐无敌代码	商品编号
7.6	12	1.5	-	CG06MHA310	F03FH02897
8.6	12	1.5	-	CG06MJA310	F03FH02899
9.6	12	1.5	-	CG06MIA310	F03FH02898
11	12	1.5	-	CG06MUE310	F03FC23822
11.6	12	1.5	-	CG06MLA310	F03FH02901
12	12	1.5	-	CG06MAA310	F03FH02889
12.6	12	1.5	-	CG06MLB310	F03FC23819
13.6	12	1.5	-	CG06MOZ310	F03FC23820
14.6	12	1.5	-	CG06MBA310	F03FH02890
15.6	12	1.5	-	CG06MGB310	F03FH02896
16.3	12	1.5	-	CG06MJD310	F03FC23817
16.6	12	1.5	-	CG06MJB310	F03FC23815
18	12	1.5	-	CG06MUF310	F03FC23823
20	12	1.5	-	CG06MCA310	F03FH02891
24	12	1.5	-	CG06MKA310	F03FH02900
25.8	12	1.5	14	CG06MJC310	F03FC23816
26.6	12	1.5	14	CG06MKB310	F03FC23818
30	12	1.5	14	CG06MDA310	F03FH02892
40	12	1.5	26	CG06MEA310	F03FH02893
50	12	1.5	26	CG06MFA310	F03FH02894
60	12	1.5	26	CG06MGA310	F03FH02895

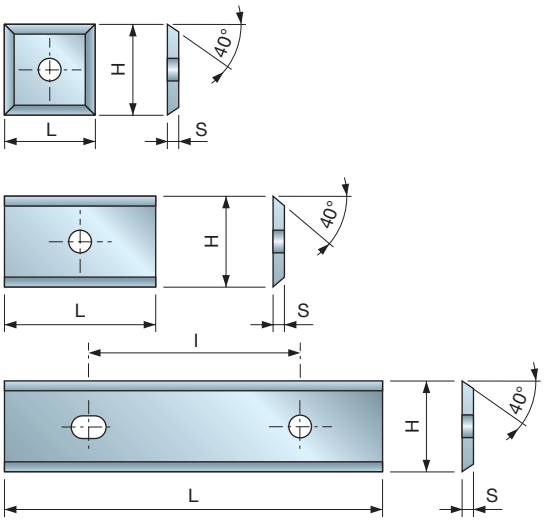

HW
X10TS

12 毫米的转位刀片，带 40° 后角，采用锐无敌 X10TS 硬质合金制成。
- 适用于天然软木、硬木和胶合板。
- 不适用于刨花板和贴面板。

CG66M 硬质合金 — 40° 转位刀片



软木　硬木　胶合板

L 毫米	H 毫米	S 毫米	l 毫米	锐无敌代码	商品编号
7.6	12	1.5	-	CG66MHA310	F03FH02969
8.6	12	1.5	-	CG66MJA310	F03FH02971
9.6	12	1.5	-	CG66MIA310	F03FH02970
11	12	1.5	-	CG66MUE310	F03FH03814
11.6	12	1.5	-	CG66MLA310	F03FH02973
12	12	1.5	-	CG66MAA310	F03FH02961
13	12	1.5	-	CG66MLB310	F03FH03815
13.6	12	1.5	-	CG66MOZ310	F03FC23922
14.6	12	1.5	-	CG66MBA310	F03FH02962
15.6	12	1.5	-	CG66MGB310	F03FH02968
16.3	12	1.5	-	CG66MJD310	F03FH03816
17	12	1.5	-	CG66MJB310	F03FH03817
18	12	1.5	-	CG66MJG310	F03FH03818
18	12	1.5	-	CG66MUF310	F03FH03819
19	12	1.5	-	CG66MJE310	F03FH03820
20	12	1.5	-	CG66MCA310	F03FH02963
21	12	1.5	-	CG66MJF310	F03FH03821
22	12	1.5	-	CG66MTA310	F03FH03822
24	12	1.5	-	CG66MKA310	F03FH02972
27	12	1.5	14	CG66MKB310	F03FH03823
30	12	1.5	14	CG66MDA310	F03FH02964
40	12	1.5	26	CG66MEA310	F03FH02965
50	12	1.5	26	CG66MFA310	F03FH02966
60	12	1.5	26	CG66MGA310	F03FH02967

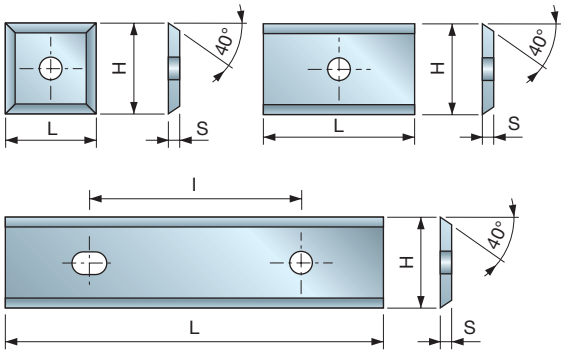

HW
H01K

12 毫米的转位刀片，带 40° 后角，采用锐无敌 H01K 硬质合金制成。
- 特别适用于硬木和磨料木。
- 不适用于刨花板。

CG76M 硬质合金 — 40° 转位刀片



软木　硬木　中密度板

L 毫米	H 毫米	S 毫米	l 毫米	锐无敌代码	商品编号
12	12	1.5	-	CG76MAA310	F03FH02975
14.6	12	1.5	-	CG76MBA310	F03FH02976
20	12	1.5	-	CG76MCA310	F03FH02977
24	12	1.5	-	CG76MKA310	F03FH02982
30	12	1.5	14	CG76MDA310	F03FH02978
40	12	1.5	26	CG76MEA310	F03FH02979
50	12	1.5	26	CG76MFA310	F03FH02980
60	12	1.5	26	CG76MGA310	F03FH02981

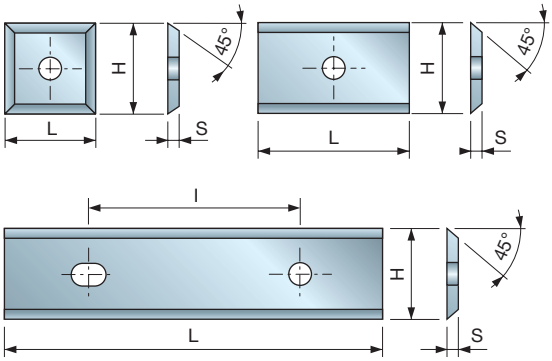

HW
X10TS

12 毫米的转位刀片，带 45° 后角，采用锐无敌 X10TS 硬质合金制成。
- 适用于天然软木、硬木和胶合板。
- 不适用于刨花板和贴面板。

CG62M 硬质合金 — 45° 转位刀片



软木　硬木　胶合板

L 毫米	H 毫米	S 毫米	l 毫米	锐无敌代码	商品编号
7.6	12	1.5	-	CG62MHA310	F03FH02956
8.6	12	1.5	-	CG62MJA310	F03FH02958
9.6	12	1.5	-	CG62MIA310	F03FH02957
11.6	12	1.5	-	CG62MLA310	F03FH02960
12	12	1.5	-	CG62MAA310	F03FH02948
13.6	12	1.5	-	CG62MOZ310	F03FC23921
14.6	12	1.5	-	CG62MBA310	F03FH02949
15.6	12	1.5	-	CG62MGB310	F03FH02955
20	12	1.5	-	CG62MCA310	F03FH02950
24	12	1.5	-	CG62MKA310	F03FH02959
30	12	1.5	14	CG62MDA310	F03FH02951
40	12	1.5	26	CG62MEA310	F03FH02952
50	12	1.5	26	CG62MFA310	F03FH02953
60	12	1.5	26	CG62MGA310	F03FH02954

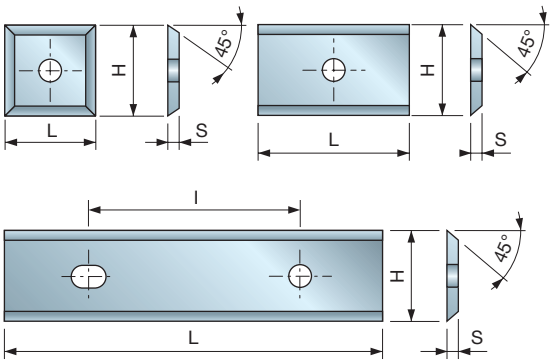

HW
K30S

12 毫米的转位刀片，带 45° 后角，采用锐无敌 K30S 硬质合金制成。
- 特别适用于天然软木。

CG22M 硬质合金 — 45° 转位刀片

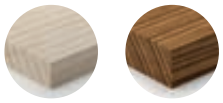

软木　硬木

L 毫米	H 毫米	S 毫米	l 毫米	锐无敌代码	商品编号
7.6	12	1.5	-	CG22MHA310	F03FH02933
9.6	12	1.5	-	CG22MIA310	F03FH02934
14.6	12	1.5	-	CG22MBA310	F03FH02927
20	12	1.5	-	CG22MCA310	F03FH02928
25	12	1.5	14	CG22MVB310	F03FH02935
30	12	1.5	14	CG22MDA310	F03FH02929
40	12	1.5	26	CG22MEA310	F03FH02930
50	12	1.5	26	CG22MFA310	F03FH02931
60	12	1.5	26	CG22MGA310	F03FH02932

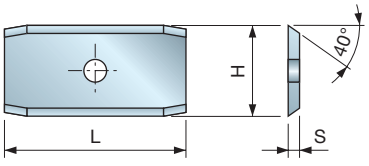

HW
K10S

12 毫米的转位刀片，切削刃带 40° 后角和斜角，采用锐无敌 K10S 硬质合金制成。
- 适用于具有粗糙表面的硬木 (热带木)。

CG17M 硬质合金 — 带斜面的 40° 转位刀片



软木　硬木

L 毫米	H 毫米	S 毫米	锐无敌代码	商品编号
24	12	1.5	CG17MBC310	F03FH02918

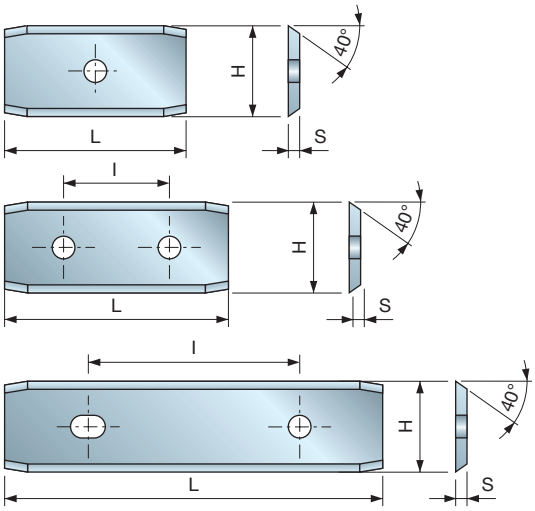

HW
K30S

12 毫米的转位刀片，切削刃带 40° 后角和斜角，采用锐无敌 K30S 硬质合金制成。
• 特别适用于天然软木和硬木。

CG18M 硬质合金 — 带斜面的 40° 转位刀片

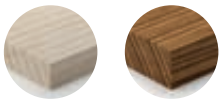

软木　　硬木

L 毫米	H 毫米	S 毫米	l 毫米	锐无敌代码	商品编号
24	12	1.5	-	CG18MBC310	F03FH02919
30	12	1.5	14	CG18MDC310	F03FH02920
50	12	1.5	26	CG18MFC310	F03FH02921

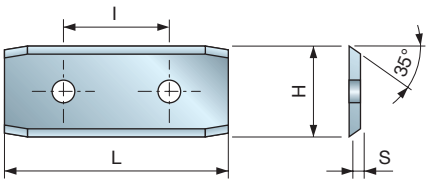

HW
H00S

12 毫米的转位刀片，切削刃带 35° 后角和斜角，采用锐无敌 H00S 硬质合金制成。
• 通用性刀片。

CG19M 硬质合金 — 带斜面的 35° 转位刀片



软木　硬木　刨花板　贴面刨花板　中密度板　贴面中密度板

L 毫米	H 毫米	S 毫米	l 毫米	锐无敌代码	商品编号
30	12	1.5	14	CG19M35EC310	F03FH02922

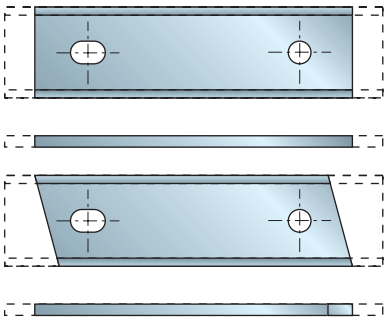

转位刀片带 2 个切削刃，无侧刃。
• 最小订购数量：1 套 10 片相同类型的刀片。
• 代码用于参考，仅供订购时使用。
• 如有订单，请指定硬质合金类型。

CG400 硬质合金 — 定制刀片

L 毫米	H 毫米	S 毫米	锐无敌代码	商品编号
12	12	1.5	CG400 BA3	
15	12	1.5	CG400 CA3	
20	12	1.5	CG400 DA3	
30	12	1.5	CG400 EA3	
50	12	1.5	CG400 FA3	
60	12	1.5	CG400 GA3	
80	13	2.2	CG400 HA3	

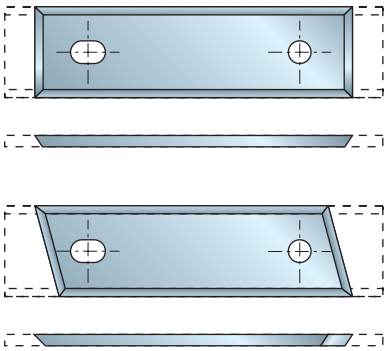

转位刀片带 2 个切削刃，带侧刃。
- 最小订购数量：1 套 10 片相同类型的刀片。
- 代码用于参考，仅供订购时使用。
- 如有订单，请指定硬质合金类型。

CG401 硬质合金 — 定制刀片

L 毫米	H 毫米	S 毫米	锐无敌代码	商品编号
12	12	1.5	CG401 BA3	
15	12	1.5	CG401 CA3	
20	12	1.5	CG401 DA3	
30	12	1.5	CG401 EA3	
50	12	1.5	CG401 FA3	
60	12	1.5	CG401 GA3	
80	13	2.2	CG401 HA3	

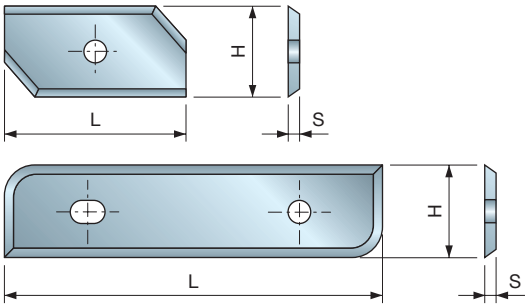

成型刀片带 2 个切削刃。
- 最小订购数量：1 套 10 片相同类型的刀片。
- 代码用于参考，仅供订购时使用。
- 如有订单，请指定硬质合金类型。

CG402 硬质合金 — 定制成型刀片

L 毫米	H 毫米	S 毫米	锐无敌代码	商品编号
12	12	1.5	CG402 BA3	
15	12	1.5	CG402 CA3	
20	12	1.5	CG402 DA3	
30	12	1.5	CG402 EA3	
50	12	1.5	CG402 FA3	
60	12	1.5	CG402 GA3	

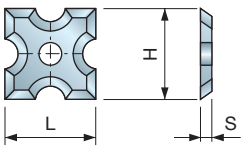

成型刀片带 4 个切削刃。
- 最小订购数量：1 套 10 片相同类型的刀片。
- 代码用于参考，仅供订购时使用。

CG403 硬质合金 — 定制成型刀片

L 毫米	H 毫米	S 毫米	锐无敌代码	商品编号
12	12	1.5	CG403 BA3	

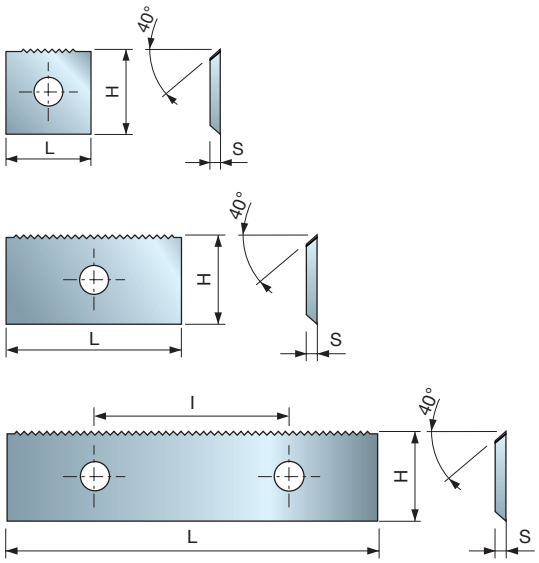

HW X10TS Split Edge DESIGN

转位刀片带麻纹切削廓形。
- 适用于带专用刀座的刀片。
- 特别适用于天然软木、硬木和胶合板。
- 该成型刀片仅一侧配有麻纹切削廓形 (Z1 不可翻转)，高度为 12 毫米。

CGSEM 硬质合金麻纹切削刀片

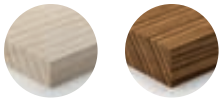

软木　　硬木

L 毫米	H 毫米	S 毫米	锐无敌代码	商品编号
7.6	12	1.5	CGSEMHA310	F03FH03824
8.6	12	1.5	CGSEMJA310	F03FH03825
9.6	12	1.5	CGSEMIA310	F03FH03826
10.6	12	1.5	CGSEMUE310	F03FH03827
11.6	12	1.5	CGSEMLA310	F03FH03828
12	12	1.5	CGSEMAA310	F03FH03829
12.6	12	1.5	CGSEMLB310	F03FH03830
13.6	12	1.5	CGSEMOZ310	F03FH03831
14.6	12	1.5	CGSEMBA310	F03FH03832
15.6	12	1.5	CGSEMGB310	F03FH03833
16.3	12	1.5	CGSEMJD310	F03FH03834
16.6	12	1.5	CGSEMJB310	F03FH03835
17.6	12	1.5	CGSEMJG310	F03FH03836
17.8	12	1.5	CGSEMUF310	F03FH03837
18.6	12	1.5	CGSEMJE310	F03FH03838
20	12	1.5	CGSEMCA310	F03FH03839
20.6	12	1.5	CGSEMJF310	F03FH03840
21.6	12	1.5	CGSEMTA310	F03FH03841
24	12	1.5	CGSEMKA310	F03FH03842
26.6	12	1.5	CGSEMKB310	F03FH03844
30	12	1.5	CGSEMDA310	F03FH03845
40	12	1.5	CGSEMEA310	F03FH03846
50	12	1.5	CGSEMFA310	F03FH03847
60	12	1.5	CGSEMGA310	F03FH03848

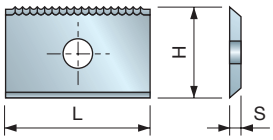

Split Edge DESIGN

麻纹切削定制刀片。
- 适用于原装麻纹切削刀具。
- 最小订购数量：1 套 10 片相同类型的刀片。
- 代码用于参考，仅供订购时使用。

CG501 硬质合金 — 定制麻纹切削刀片

L 毫米	H 毫米	S 毫米	I 毫米	锐无敌代码	商品编号
12	12	1.5	-	CG501 BA3	
15	12	1.5	-	CG501 CA3	
20	12	1.5	-	CG501 DA3	
30	12	1.5	14	CG501 EA3	
50	12	1.5	26	CG501 FA3	
60	12	1.5	26	CG501 GA3	

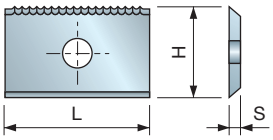

Split Edge DESIGN

带 1 个切削刃的麻纹切削刀片。
- 适用非麻纹切削刀具。
- 最小订购数量：1 套 10 片相同类型的刀片。
- 代码用于参考，仅供订购时使用。

CG502 硬质合金 — 定制麻纹切削刀片

L 毫米	H 毫米	S 毫米	I 毫米	锐无敌代码	商品编号
12	12.33	1.5	-	CG502 BA3	
15	12.33	1.5	-	CG502 CA3	
20	12.33	1.5	-	CG502 DA3	
30	12.33	1.5	14	CG502 EA3	
50	12.33	1.5	26	CG502 FA3	
60	12.33	1.5	26	CG502 GA3	

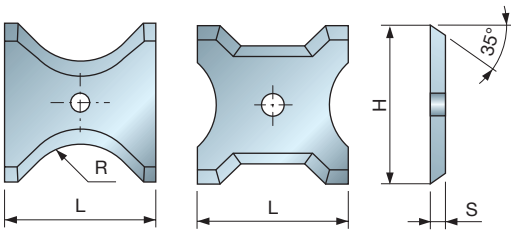

CG50M 硬质合金 — 35° TG35M 转位刀片



软木　硬木　刨花板　贴面刨花板　中密度板　贴面中密度板　胶合板

HW
H00S

转位刀片，带 35° 后角，采用锐无敌 H00S 硬质合金制成。
- 适用于 TG35M 刀具套装。
- 通用性刀片。

L 毫米	H 毫米	S 毫米	R 毫米	锐无敌代码	商品编号
13	16	2	45°	CG50MCE305	F03FC23920
13	16	2	1	CG50MCD305	F03FC23919
13	16	2	2	CG50MCA305	F03FC23916
13	16	2	3	CG50MCB305	F03FC23917
13	16	2	4	CG50MCC305	F03FC23918
20	21	2	45°	CG50MAE305	F03FC23910
20	21	2	5	CG50MAA305	F03FC23906
20	21	2	6	CG50MAB305	F03FC23907
20	21	2	7	CG50MAC305	F03FC23908
20	21	2	8	CG50MAD305	F03FC23909
26	24	2	45°	CG50MBE305	F03FC23915
26	24	2	9	CG50MBA305	F03FC23911
26	24	2	10	CG50MBB305	F03FC23912
26	24	2	11	CG50MBC305	F03FC23913
26	24	2	12	CG50MBD305	F03FC23914

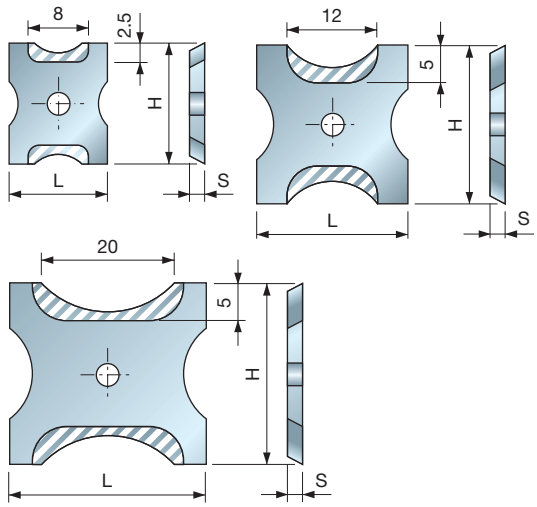

CG404 硬质合金 — 定制成型刀片

成型刀片带 2 个切削刃。
- 最小订购数量：1 套 10 片相同类型的刀片。
- 代码用于参考，仅供订购时使用。

L 毫米	H 毫米	S 毫米	锐无敌代码	商品编号
13	16	2	CG404 ZA3	
20	21	2	CG404 ZB3	
26	24	2	CG404 ZC3	

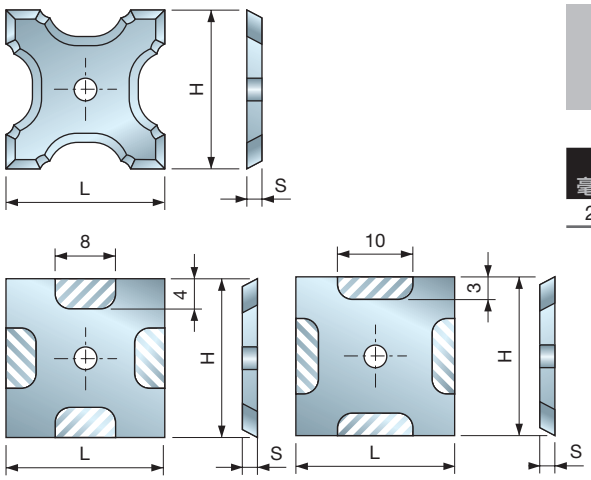

CG405 硬质合金 — 定制成型刀片

成型刀片带 4 个切削刃。
- 最小订购数量：1 套 10 片相同类型的刀片。
- 代码用于参考，仅供订购时使用。

L 毫米	H 毫米	S 毫米	锐无敌代码	商品编号
21	21	2	CG405 DA3	



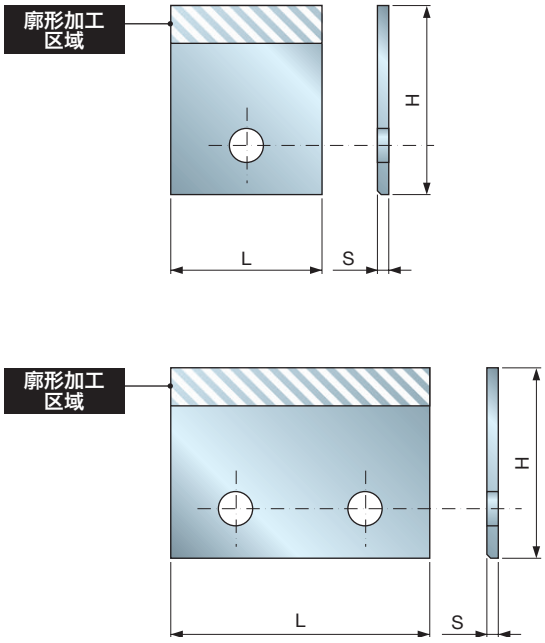

成型刀片 2 毫米厚。

代码用于参考，仅供订购时使用。

CK01 硬质合金 — 刀片 2 毫米厚 — 特殊廓形

L 毫米	H 毫米	S 毫米	锐无敌代码	商品编号
20	20	2	CK01 AA3	
30	20	2	CK01 CA3	
40	20	2	CK01 EA3	
20	25	2	CK01 AB3	
25	25	2	CK01 BB3	
30	25	2	CK01 CB3	
35	25	2	CK01 DB3	
40	25	2	CK01 EB3	
50	25	2	CK01 GB3	
20	30	2	CK01 AC3	
25	30	2	CK01 BC3	
30	30	2	CK01 CC3	
35	30	2	CK01 DC3	
40	30	2	CK01 EC3	
50	30	2	CK01 GC3	
80	30	2	CK01 OC3	
25	35	2	CK01 BD3	
30	35	2	CK01 CD3	
35	35	2	CK01 DD3	
40	35	2	CK01 ED3	
50	35	2	CK01 GD3	
80	35	2	CK01 OD3	
25	40	2	CK01 BE3	
35	40	2	CK01 DE3	
40	40	2	CK01 EE3	
30	45	2	CK01 CF3	
35	50	2	CK01 HG3	

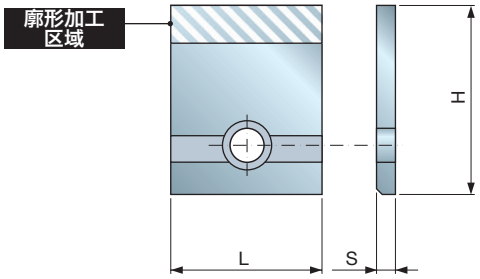

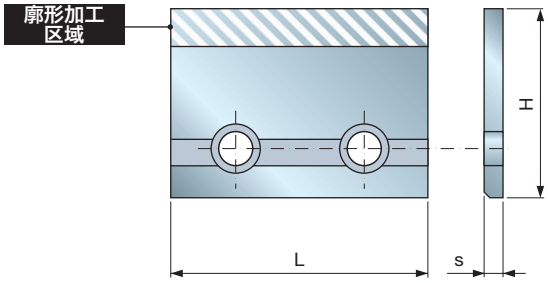

Performance System TECHNOLOGY

高性能系统成型刀片 3 毫米厚。

代码用于参考，仅供订购时使用。

CK02

硬质合金 — 高性能刀片 3 毫米厚 — 特殊廓形

L 毫米	H 毫米	S 毫米		锐无敌代码	商品编号
65	20	3	HU7	CK02 LA3	
65	20	3	HU8	CK02 LA3	
20	25	3	LH7	CK02 AB3	
20	25	3	LH8	CK02 AB3	
25	25	3	LL7	CK02 BB3	
25	25	3	LL8	CK02 BB3	
30	25	3	LN7	CK02 CB3	
30	25	3	LN8	CK02 CB3	
35	25	3	LP7	CK02 DB3	
35	25	3	LP8	CK02 DB3	
45	25	3	LS7	CK02 FB3	
45	25	3	LS8	CK02 FB3	
55	25	3	LT7	CK02 HB3	
55	25	3	LT8	CK02 HB3	
70	25	3	LV7	CK02 MB3	
70	25	3	LV8	CK02 MB3	
21	30	3	NA7	CK02 GC3	
21	30	3	NA8	CK02 GC3	
25	30	3	NL7	CK02 BC3	
25	30	3	NL8	CK02 BC3	
35	30	3	NP7	CK02 DC3	
35	30	3	NP8	CK02 DC3	
45	30	3	NS7	CK02 FC3	
45	30	3	NS8	CK02 FC3	
55	30	3	NT7	CK02 HC3	
55	30	3	NT8	CK02 HC3	
80	30	3	NZ7	CK02 OC3	
80	30	3	NZ8	CK02 OC3	
14.4	35	3	PG8	CK02 ID3	
21	35	3	PA7	CK02 GD3	
21	35	3	PA8	CK02 GD3	
25	35	3	PL7	CK02 BD3	
25	35	3	PL8	CK02 BD3	
30	35	3	PN7	CK02 CD3	
30	35	3	PN8	CK02 CD3	
35	35	3	PP7	CK02 DD3	
35	35	3	PP8	CK02 DD3	
45	35	3	PS7	CK02 FD3	
45	35	3	PS8	CK02 FD3	
55	35	3	PT7	CK02 HD3	
55	35	3	PT8	CK02 HD3	
80	35	3	PZ7	CK02 OD3	
80	35	3	PZ8	CK02 OD3	
25	40	3	RL7	CK02 BE3	
25	40	3	RL8	CK02 BE3	
30	40	3	RN7	CK02 CE3	
30	40	3	RN8	CK02 CE3	
40	40	3	RR7	CK02 EE3	
40	40	3	RR8	CK02 EE3	
55	40	3	RT7	CK02 HE3	
55	40	3	RT8	CK02 HE3	

0317M 硬质合金 — 成型刀片刀胚 — 3 毫米厚

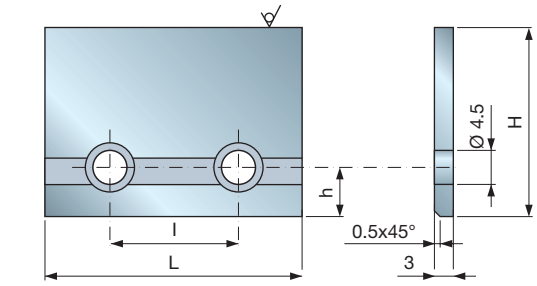

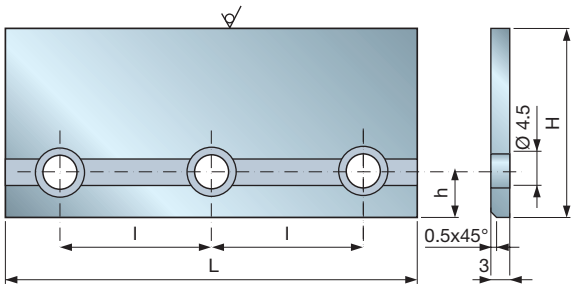



刨花板　贴面刨花板　中密度板　贴面中密度板　胶合板

HW
H00S

标准刀胚，3 毫米厚，采用锐无敌 H00S 标准硬质合金制成。
- 适用于硬木和木质复合材料。

L 毫米	H 毫米	S 毫米	NL	l 毫米	锐无敌代码	商品编号
65	20	3	-	-	**0317M HU3**	F03FH00685
20	25	3	1	-	**0317M LH3A**	F03FH00686
25	25	3	1	-	**0317M LL3A**	F03FH00687
30	25	3	1	-	**0317M LN3A**	F03FH02515
35	25	3	1	-	**0317M LP3A**	F03FH00688
45	25	3	2	28	**0317M LS3A**	F03FH00689
55	25	3	3	20.5	**0317M LT3A**	F03FH00690
70	25	3	2	41	**0317M LV3A**	F03FH00691
21	30	3	1	-	**0317M21030A**	F03FH00708
25	30	3	1	-	**0317M NL3A**	F03FH00692
35	30	3	1	-	**0317M NP3A**	F03FH00693
45	30	3	2	28	**0317M NS3A**	F03FH00694
55	30	3	2	41	**0317M NT3A**	F03FH00695
80	30	3	3	33	**0317M NZ3A**	F03FH00696
21	35	3	1	-	**0317M21035A**	F03FH00709
25	35	3	1	-	**0317M PL3A**	F03FH00697
30	35	3	1	-	**0317M PN3A**	F03FH00698
35	35	3	1	-	**0317M PP3A**	F03FH00699
45	35	3	2	28	**0317M PS3A**	F03FH00700
55	35	3	3	20.5	**0317M PT3A**	F03FH00701
80	35	3	3	33	**0317M PZ3A**	F03FH00702
25	40	3	1	-	**0317M RL3A**	F03FH00703
30	40	3	1	-	**0317M RN3A**	F03FH00704
40	40	3		-	**0317M RR3**	F03FH00705
40	40	3	1	-	**0317M RR3A**	F03FH00706
55	40	3	3	20.5	**0317M RT3A**	F03FH00707

0318M 硬质合金 — 成型刀片刀胚 — 3 毫米厚

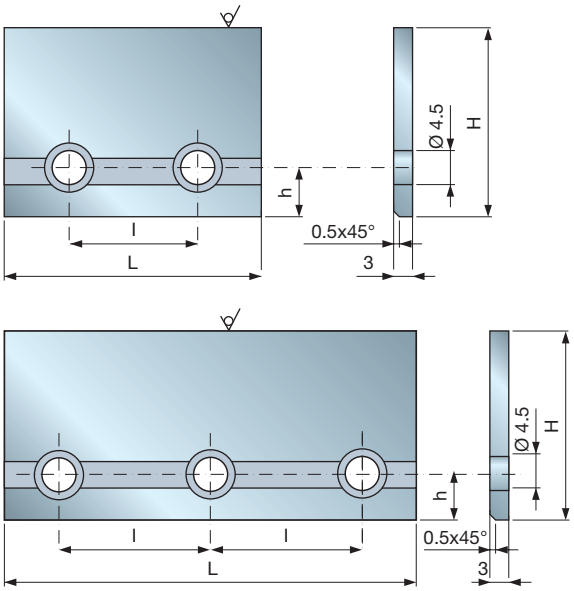

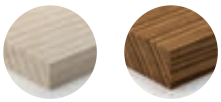

软木　　硬木

HW
X10TS

标准刀胚，3 毫米厚，采用锐无敌 X10TS 标准硬质合金制成。
• 适用于天然软木和硬木。

L 毫米	H 毫米	S 毫米	NL	I 毫米	锐无敌代码	商品编号
65	20	3	2	28	**0318M HU3**	F03FH00710
20	25	3	1	-	**0318M LH3A**	F03FH00711
25	25	3	1	-	**0318M LL3A**	F03FH00712
30	25	3	1	-	**0318M LN3A**	F03FH02514
35	25	3	1	-	**0318M LP3A**	F03FH00713
45	25	3	2	28	**0318M LS3A**	F03FH00714
55	25	3	3	20.5	**0318M LT3A**	F03FH00715
70	25	3	2	41	**0318M LV3A**	F03FH00716
21	30	3	1	-	**0318M21030A**	F03FH00734
25	30	3	1	-	**0318M NL3A**	F03FH00717
35	30	3	1	-	**0318M NP3A**	F03FH00718
45	30	3	2	28	**0318M NS3A**	F03FH00719
55	30	3	3	20.5	**0318M NT3A**	F03FH00720
80	30	3	3	33	**0318M NZ3A**	F03FH00721
14.4	35	3	1	-	**0318M PG3A**	F03FH00722
21	35	3	1	-	**0318M21035A**	F03FH00735
25	35	3	1	-	**0318M PL3A**	F03FH00723
30	35	3	1	-	**0318M PN3A**	F03FH00724
35	35	3	1	-	**0318M PP3A**	F03FH00725
45	35	3	2	28	**0318M PS3A**	F03FH00726
55	35	3	3	20.5	**0318M PT3A**	F03FH00727
80	35	3	3	33	**0318M PZ3A**	F03FH00728
25	40	3	1	-	**0318M RL3A**	F03FH00729
30	40	3	1	-	**0318M RN3A**	F03FH00730
40	40	3	1	-	**0318M RR3**	F03FH00731
40	40	3	1	-	**0318M RR3A**	F03FH00732
55	40	3	3	20.5	**0318M RT3A**	F03FH00733

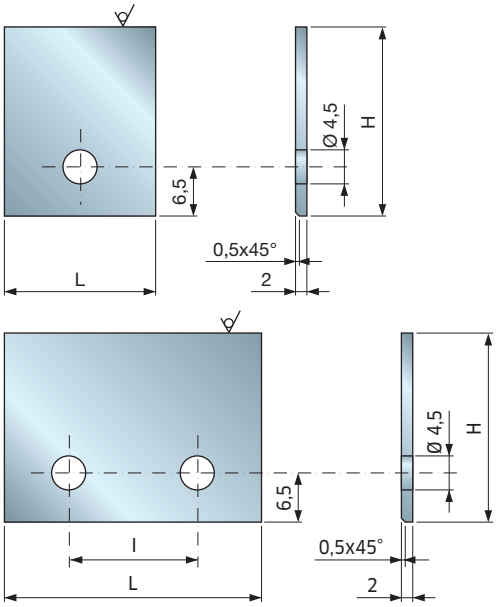

HW
X10TS

标准刀胚，2 毫米厚，采用锐无敌 X10TS 标准硬质合金制成。
• 适用于天然软木和硬木。

0339M 硬质合金 — 成型刀片刀胚 — 2 毫米厚 — 镜面加工

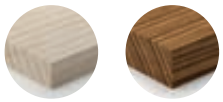

软木　　硬木

L 毫米	H 毫米	S 毫米	NL	l 毫米	锐无敌代码	商品编号
15	15.3	2	1	-	0339M3WW2W	F03FH02551
16	15.3	2	1	-	0339M3XW2W	F03FH02537
15	20.3	2	1	-	0339M3WA2W	F03FH02548
16	20.3	2	1	-	0339M3XA2W	F03FH02552
20	20.3	2	1	-	0339M3AA2W	F03FH02560
25	20.3	2	1	-	0339M3BA2W	F03FH02557
30	20.3	2	1	-	0339M3DA2W	F03FH02538
30	20.3	2	2	14	0339M3DA2X	F03FH02587
35	20.3	2	1	-	0339M3FA2W	F03FH02559
35	20.3	2	2	14	0339M3FA2X	F03FH02585
40	20.3	2	2	26	0339M3GA2Y	F03FH02565
50	20.3	2	2	26	0339M3KA2Y	F03FH02563
60	20.3	2	2	26	0339M3LA2Y	F03FH02598
80	20.3	2	2	26	0339M3OA2Y	F03FH02602
15	25.3	2	1	-	0339M3WB2W	F03FH02549
16	25.3	2	1	-	0339M3XB2W	F03FH02536
20	25.3	2	1	-	0339M3AB2W	F03FH02571
25	25.3	2	1	-	0339M3BB2W	F03FH02572
30	25.3	2	1	-	0339M3DB2W	F03FH02573
30	25.3	2	2	14	0339M3DB2X	F03FH02574
35	25.3	2	1	-	0339M3FB2W	F03FH02541
35	25.3	2	2	14	0339M3FB2X	F03FH02590
40	25.3	2	2	26	0339M3GB2Y	F03FH02594
50	25.3	2	2	26	0339M3KB2Y	F03FH02597
60	25.3	2	2	26	0339M3LB2Y	F03FH02584
80	25.3	2	2	26	0339M3OB2Y	F03FH02544
15	30.3	2	1	-	0339M3WD2W	F03FH02550
16	30.3	2	1	-	0339M3XD2W	F03FH02553
20	30.3	2	1	-	0339M3AD2W	F03FH02579
25	30.3	2	1	-	0339M3BD2W	F03FH02580
30	30.3	2	1	-	0339M3DD2W	F03FH02539
30	30.3	2	2	14	0339M3DD2X	F03FH02581
35	30.3	2	1	-	0339M3FD2W	F03FH02591
35	30.3	2	2	14	0339M3FD2X	F03FH02575
40	30.3	2	2	26	0339M3GD2Y	F03FH02562
50	30.3	2	2	26	0339M3KD2Y	F03FH02564
60	30.3	2	2	26	0339M3LD2Y	F03FH02543
80	30.3	2	2	26	0339M3OD2Y	F03FH02569
20	35.3	2	1	-	0339M3AF2W	F03FH02554
25	35.3	2	1	-	0339M3BF2W	F03FH02561
30	35.3	2	1	-	0339M3DF2W	F03FH02540
30	35.3	2	2	14	0339M3DF2X	F03FH02582
35	35.3	2	1	-	0339M3FF2W	F03FH02583
35	35.3	2	2	14	0339M3FF2X	F03FH02576
40	35.3	2	2	26	0339M3GF2Y	F03FH02566
50	35.3	2	2	26	0339M3KF2Y	F03FH02577
60	35.3	2	2	26	0339M3LF2Y	F03FH02599
80	35.3	2	2	26	0339M3OF2Y	F03FH02601
20	40.3	2	1	-	0339M3AG2W	F03FH02555
25	40.3	2	1	-	0339M3BG2W	F03FH02586
30	40.3	2	1	-	0339M3DG2W	F03FH02588
30	40.3	2	2	14	0339M3DG2X	F03FH02558
35	40.3	2	1	-	0339M3FG2W	F03FH02592
35	40.3	2	2	14	0339M3FG2X	F03FH02593
40	40.3	2	2	26	0339M3GG2Y	F03FH02567
50	40.3	2	2	26	0339M3KG2Y	F03FH02542
60	40.3	2	2	26	0339M3LG2Y	F03FH02568
80	40.3	2	2	26	0339M3OG2Y	F03FH02545
30	45.3	2	1	-	0339M3DI2W	F03FH02589
40	45.3	2	2	26	0339M3GI2Y	F03FH02595
35	50.3	2	1	-	0339M3FK2W	F03FH02570
40	50.3	2	2	26	0339M3GK2Y	F03FH02596

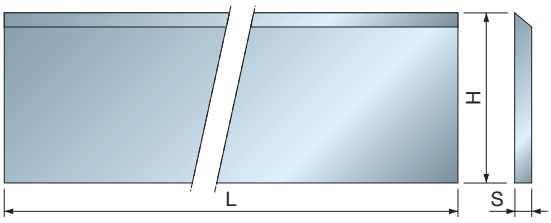

CT01M 18%W 高速钢刀片 — 标准尺寸



软木

18%W 高速钢标准平刨刀。
- 包装盒中包含相同重量的两件。
- 为获得正确的平衡性能，将刀片安装在相反刀座上。

L 毫米	H 毫米	S 毫米	锐无敌代码	商品编号
60	30	3	CT01MAA202	
80	30	3	CT01MBA202	
100	30	3	CT01MDA202	
120	30	3	CT01MGA202	
130	30	3	CT01MHA202	
140	30	3	CT01MIA202	
150	30	3	CT01MLA202	
160	30	3	CT01MMA202	
180	30	3	CT01MOA202	
200	30	3	CT01MPA202	
230	30	3	CT01MRA202	
410	30	3	CT01MTB202	

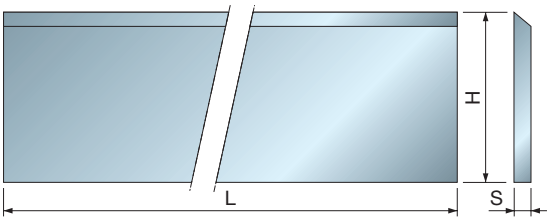

CT010S 18%W 高速钢刀片 — 特殊尺寸



软木

18%W 高速钢特殊平刨刀。
- 包装盒中包含相同重量的两件。
- 为获得正确的平衡性能，将刀片安装在相反刀座上。

代码用于参考，仅供订购时使用。

L 毫米	H 毫米	S 毫米	锐无敌代码	商品编号
<59	30	3	CT010S AA2	
61-79	30	3	CT010S BA2	
81-99	30	3	CT010S CA2	
101-119	30	3	CT010S DA2	
121-129	30	3	CT010S EA2	
131-149	30	3	CT010S FA2	
151-159	30	3	CT010S GA2	
161-179	30	3	CT010S HA2	
181-199	30	3	CT010S IA2	
201-209	30	3	CT010S LA2	
211-229	30	3	CT010S MA2	

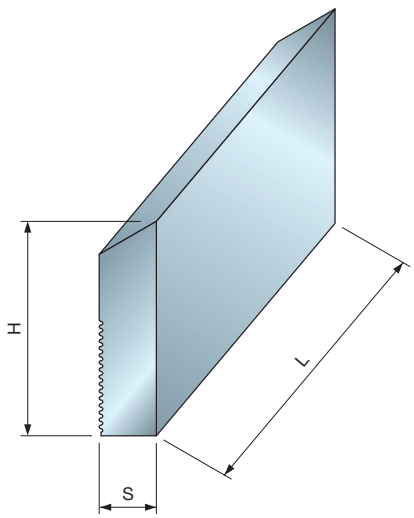

CZ01M 锯齿状高速钢刀片



软木

带有锯齿面的高速钢成型刀片。
- 适用于锐无敌 **TPCZM** 平刨刀。
- 适用于切割所有软木和硬木。

L 毫米	H 毫米	S 毫米	锐无敌代码	商品编号
60	50	8	CZ01MDB202	F03FA21895
80	50	8	CZ01MDC202	F03FA21896
100	50	8	CZ01MDD202	F03FA21897
150	50	8	CZ01MDF202	F03FA21898
60	60	8	CZ01MHB202	F03FA21899
80	60	8	CZ01MHC202	F03FA21900
100	60	8	CZ01MHD202	F03FA21901
150	60	8	CZ01MHF202	F03FA21902
60	70	8	CZ01MNB202	F03FA21903
80	70	8	CZ01MNC202	F03FA21904
100	70	8	CZ01MND202	F03FA21905
150	70	8	CZ01MNF202	F03FA21906

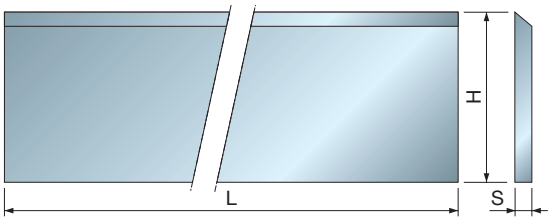

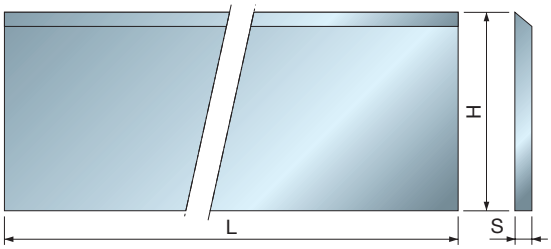

18% 高速钢标准平刨刀。
- 包装盒中包含相同重量的两件。
- 为获得正确的平衡性能，将刀片安装在相反刀座上。

CP01M 18%W 高速钢刨削刀片 — 标准尺寸



软木

L 毫米	H 毫米	S 毫米	锐无敌代码	商品编号
250	30	3	CP01MAB202	F03FA18136
300	30	3	CP01MCB202	F03FA18139
350	30	3	CP01MDB202	F03FA18141
400	30	3	CP01MEB202	F03FA18143
500	30	3	CP01MGB202	F03FA18147
510	30	3	CP01MHB202	F03FA18149
530	30	3	CP01MIB402	F03FA18151
600	30	3	CP01MKB202	F03FA18154
610	30	3	CP01MLB202	F03FA18156
630	30	3	CP01MMB202	F03FA18158
640	30	3	CP01MNB402	F03FA18160
710	30	3	CP01MOB202	F03FA18162
1010	30	3	CP01MTB202	F03FA18164

L 毫米	H 毫米	S 毫米	锐无敌代码	商品编号
280	35	3	CP01MBA202	F03FA18137
300	35	3	CP01MCA202	F03FA18138
350	35	3	CP01MDA202	F03FA18140
400	35	3	CP01MEA202	F03FA18142
410	35	3	CP01MFA202	F03FA18144
450	35	3	CP01MFB202	F03FA18145
500	35	3	CP01MGA202	F03FA18146
510	35	3	CP01MHA202	F03FA18148
520	35	3	CP01MJA202	F03FA18152
530	35	3	CP01MIA202	F03FA18150
600	35	3	CP01MKA202	F03FA18153
610	35	3	CP01MLA202	F03FA18155
630	35	3	CP01MMA202	F03FA18157
640	35	3	CP01MNA202	F03FA18159
710	35	3	CP01MOA202	F03FA18161
1010	35	3	CP01MTA202	F03FA18163

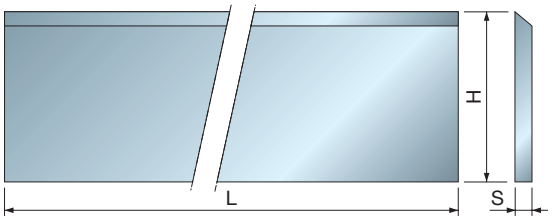

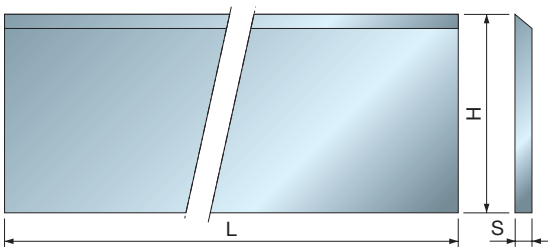

18%W 高速钢特殊平刨刀。
- 包装盒中包含相同重量的两件。
- 为获得正确的平衡性能，将刀片安装在相反刀座上。

代码用于参考，仅供订购时使用。

CP010S 18%W 高速钢刨削刀片 — 特殊尺寸



软木

L 毫米	H 毫米	S 毫米	锐无敌代码	商品编号
231-249	30	3	CP010S AB2	
251-299	30	3	CP010S BB2	
301-349	30	3	CP010S CB2	
351-399	30	3	CP010S DB2	
401-499	30	3	CP010S EB2	
501-599	30	3	CP010S FB2	
601-699	30	3	CP010S GB2	
701-799	30	3	CP010S HB2	

L 毫米	H 毫米	S 毫米	锐无敌代码	商品编号
< 299	35	3	CP010S AA2	
301-349	35	3	CP010S BA2	
351-399	35	3	CP010S CA2	
411-499	35	3	CP010S DA2	
511-529	35	3	CP010S EA2	
531-599	35	3	CP010S FA2	
611-629	35	3	CP010S GA2	
641-709	35	3	CP010S HA2	

清根刀片

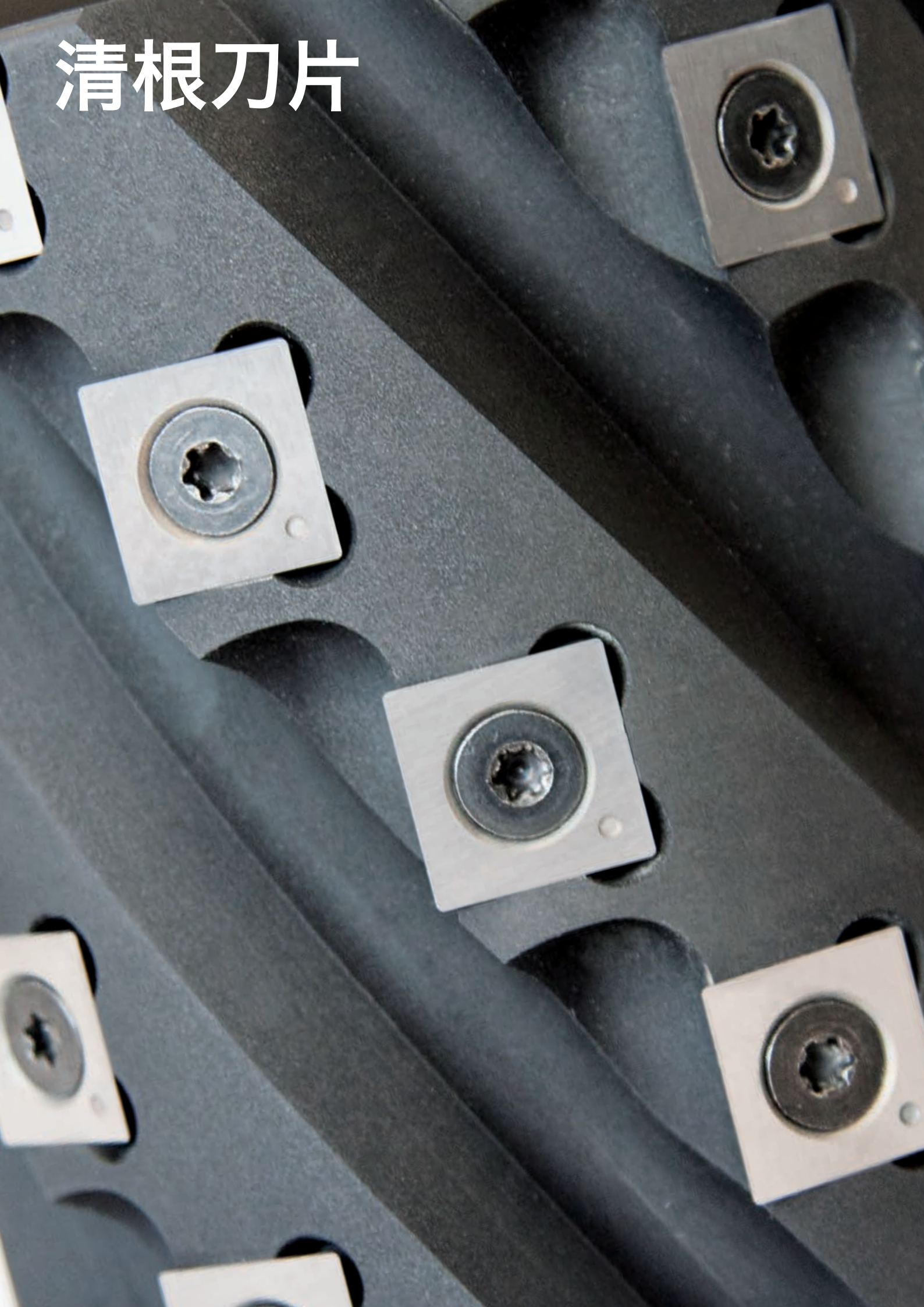

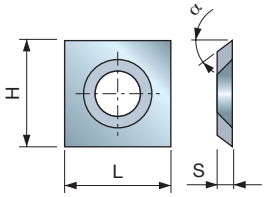

RG01M 硬质合金 — 方形转位清根刀片 — 类型 A



软木　硬木　刨花板　中密度板　胶合板　塑料

各类方形清根刀片，带 4 个切削面，采用硬质合金制成，带后角，适用于多种可用材料。

L 毫米	H 毫米	S 毫米	硬质合金品质		锐无敌代码	商品编号
13.5	13.5	3	H00S	30°	**RG01MDA310**	F03FH03582
14	14	1.2	K20S	31°	**RG01MAB310**	F03FH03035
14	14	2	K20S	30°	**RG01MAF310**	F03FH03285
14	14	2	MG10	31°	**RG01MAE310**	F03FH04113
14	14	2	K01S	30°	**RG01MAL310**	F03FH03777
14	14	2	K20S	31°	**RG01MAA310**	F03FH03034
14	14	2	H00S	31°	**RG01MAI310**	F03FH03791
14	14	2	H00XA	31°	**RG01MAH310**	F03FH03037
14	14	2	MG10	37°	**RG01MAD310**	F03FH03036
15	15	2.5	K01S	30°	**RG01MBE310**	F03FH03723

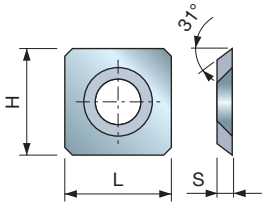

RG01M 硬质合金 — 方形转位清根刀片 — 类型 B



软木　硬木　中密度板

各类方形清根刀片，带 4 个切削面和 4 个斜角。

L 毫米	H 毫米	S 毫米	硬质合金品质		锐无敌代码	商品编号
15	15	2.5	K20S	31°	**RG01MBA310**	F03FH03038
14.6	14.6	2.5	MG10	31°	**RG01MCA310**	F03FH03040
15	15	2.5	MG10	37°	**RG01MBD310**	F03FH03039

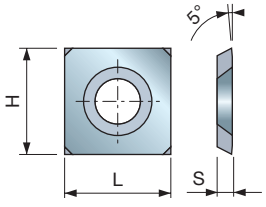

RG01M 硬质合金 — 方形转位清根刀片 — 类型 C

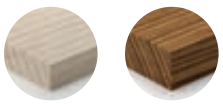

软木　硬木

各类方形清根刀片，带 4 个切削面和 4 个斜角。

L 毫米	H 毫米	S 毫米	硬质合金品质		锐无敌代码	商品编号
14	14	2	K20S	31°	**RG01MAG310**	F03FC24180

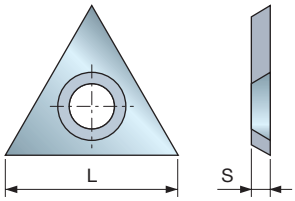

三角形清根刀片，带锋利刃口。

RG02M

硬质合金 — 三角形转位清根刀片



软木　　硬木　　贴面刨花板

L 毫米	H 毫米	S 毫米	硬质合金品质	α	锐无敌代码	商品编号
22.86	-	2.5	K20S	31°	**RG02MAA305**	F03FH03041
22.86	-	2.5	K01S	31°	**RG02MBE305**	F03FH03725

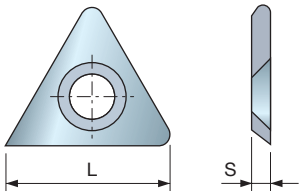

三角形清根刀片，带圆弧形刃口。

RG03M

硬质合金 — 三角形圆弧倒角转位清根刀片



软木　　硬木　　贴面刨花板

L 毫米	H 毫米	S 毫米	硬质合金品质	α	锐无敌代码	商品编号
21.9	-	2.5	K20S	31°	**RG03MAA305**	F03FH03042
21.9	-	2.5	K01S	31°	**RG03MBE305**	F03FH03727

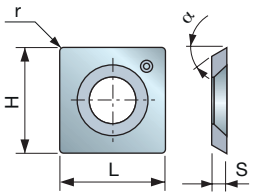

RR01

硬质合金 — 圆弧倒角转位刀片



软木　　硬木　　贴面刨花板

HW K01S

圆弧倒角刀片采用锐无敌 K01S 硬质合金制成，可提升螺旋刀头的切削质量，避免了传统方形清根刀片锋利的切削刃留下的痕迹。

L 毫米	H 毫米	S 毫米	r 毫米	硬质合金品质	α	锐无敌代码	商品编号
14	14	2	0.5	K01S	30°	**RR01MAA310**	F03FH04007
14	14	2	0.5	K01S	37°	**RR01MAB310**	F03FH04008
14.6	14.6	2.5	0.5	K01S	30°	**RR01MBA310**	F03FH04009
15	15	2.5	0.5	K01S	30°	**RR01MCA310**	F03FH04010
15	15	2.5	0.5	K01S	37°	**RR01MCB310**	F03FH04011

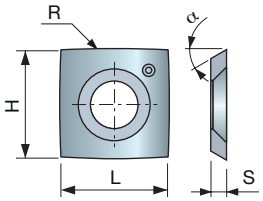

RR10

硬质合金 — 30°带圆弧切削刃的刀片



软木　　硬木　　贴面刨花板

HW K01S

圆弧倒角刀片采用锐无敌 K01S 硬质合金制成，可大幅度降低螺旋刀头和刨刀的撕裂。
- 这种设计可以防止由于刀片面角的定位而产生的波浪切削。

L 毫米	H 毫米	S 毫米	R 毫米	硬质合金品质	α	锐无敌代码	商品编号
14	14	2	150	K01S	30°	**RR10MAA310**	F03FH04012
14.6	14.6	2.5	150	K01S	30°	**RR10MBA310**	F03FH04043
15	15	2.5	150	K01S	30°	**RR10MCA310**	F03FH04014
15	15	2.5	50	K01S	30°	**RR10MCB310**	F03FH04015

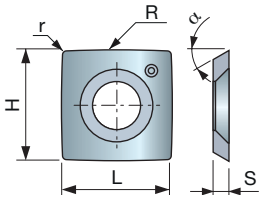

RR11

硬质合金 — 30°带圆弧倒角的弧形转位刀片



软木　　硬木　　贴面刨花板

HW K01S

带圆弧齿和斜面的刀片采用锐无敌 K01S 硬质合金制成，可大幅度降低螺旋刀头和刨刀的撕裂。
- 这种设计可以防止由于刀片面角的定位而产生的波浪切削。

L 毫米	H 毫米	S 毫米	R 毫米	r 毫米	硬质合金品质	α	锐无敌代码	商品编号
14	14	2	150	0.5	K01S	30°	**RR11MAA310**	F03FH04016
14.6	14.6	2.5	150	0.5	K01S	30°	**RR11MBA310**	F03FH04017
15	15	2.5	150	0.5	K01S	30°	**RR11MCA310**	F03FH04018
15	15	2.5	50	0.5	K01S	30°	**RR11MCB310**	F03FH04020
15	15	2.5	115	0.5	K01S	30°	**RR11MCC310**	F03FH04019

刀块

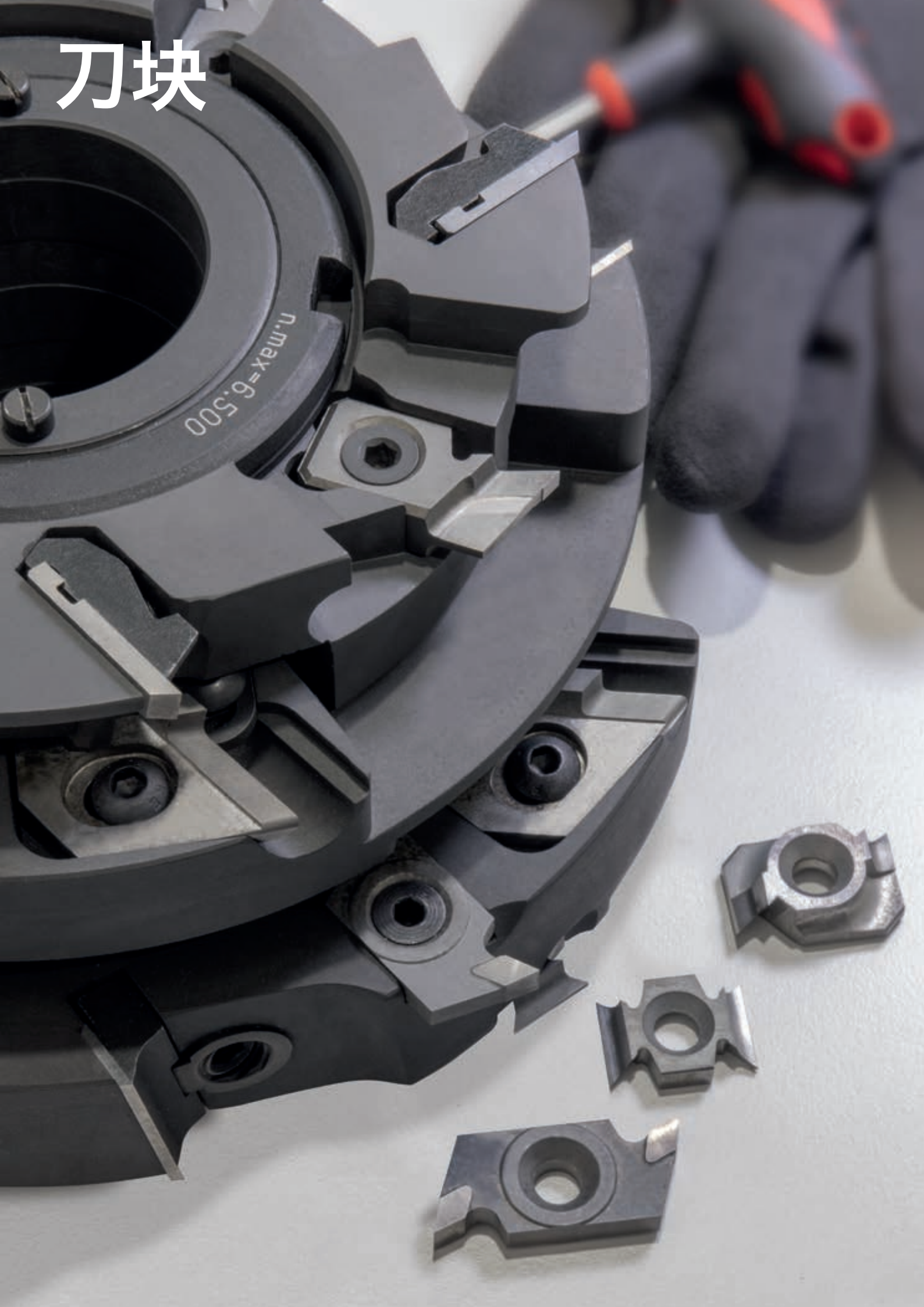

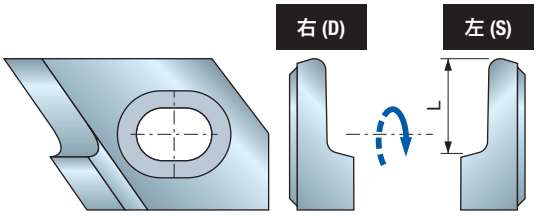

IG25MD IG25MS 硬质合金 — 多功能刀块

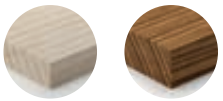

软木　　硬木

L 毫米	H 毫米	S 毫米	锐无敌代码 右 (D)	商品编号 右 (D)	锐无敌代码 左 (S)	商品编号 左 (S)
10	-	-	**IG25MD10302**	F03FC24164	**IG25MS10302**	F03FC24172
11	-	-	**IG25MD11302**	F03FC24165	**IG25MS11302**	F03FC24173
12	-	-	**IG25MD12302**	F03FC24166	**IG25MS12302**	F03FC24174
13	-	-	**IG25MD13302**	F03FC24167	**IG25MS13302**	F03FC24175
14	-	-	**IG25MD14302**	F03FC24168	**IG25MS14302**	F03FC24176
15	-	-	**IG25MD15302**	F03FC24169	**IG25MS15302**	F03FC24177
16	-	-	**IG25MD16302**	F03FC24170	**IG25MS16302**	F03FC24178
18	-	-	**IG25MD18302**	F03FC24171	**IG25MS18302**	F03FC24179

HW K20S

可刃磨刀块采用锐无敌 K20S 硬质合金制成。
- 适用于圆弧修边。
- 刀块可应用于左旋或右旋刀具。

刀块 IG25M 应用示例

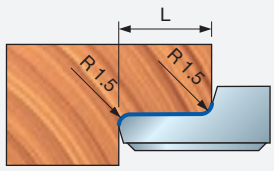

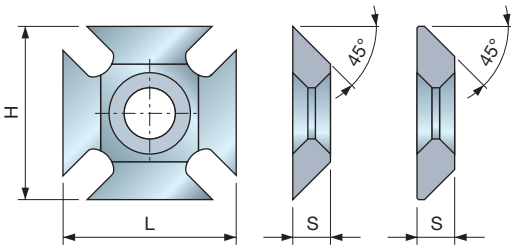

IG01MAA305 F03FH02983　　**IG01MBA305** F03FH02984

IG01M 硬质合金 — 45° 平面倒角刀块

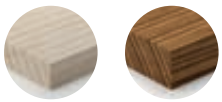

软木　　硬木

L 毫米	H 毫米	S 毫米	锐无敌代码	商品编号
23	23	5	**IG01MAA305**	F03FH02983
23	23	5	**IG01MBA305**	F03FH02984

HW K20S

平面倒角刀块采用锐无敌 K20S 硬质合金制成，具有 8 个切削刃。
- 正反适用，双旋向适用。
- 特别适用于天然软木和硬木。
- 可与圆弧倒角刀块 **IG02M** 互换。

刀块 IG01M 应用示例

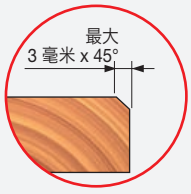

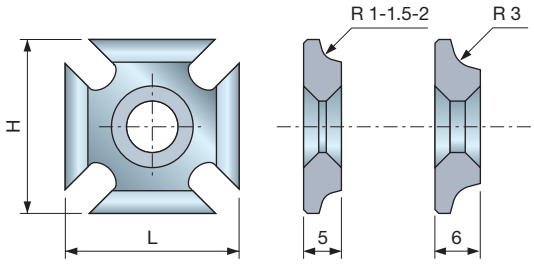

IG02M 硬质合金 — 圆弧倒角刀块

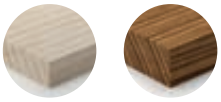

软木　　硬木

L 毫米	H 毫米	S 毫米	I 毫米	锐无敌代码	商品编号
23	23	5	1	**IG02MAA305**	F03FH02985
23	23	5	1.5	**IG02MAB305**	F03FH02986
23	23	5	2	**IG02MAC305**	F03FH02987
23	23	6	3	**IG02MAE305**	F03FH02988

圆弧倒角刀块采用锐无敌 K20S 硬质合金制成，具有 8 个切削刃。
- 正反适用，双旋向适用。
- 特别适用于天然软木和硬木。
- 可与圆弧倒角刀块 **IG01M** 互换。

注意： 如果用平面倒角刀块 **IG01MBA305** 替代圆弧倒角刀块 **IG02MAE305** 加工 2 毫米 x 45° 的斜面，需搭配 1 毫米厚的垫片使用 (示例)。

刀块 IG01M 和 IG02M 应用示例

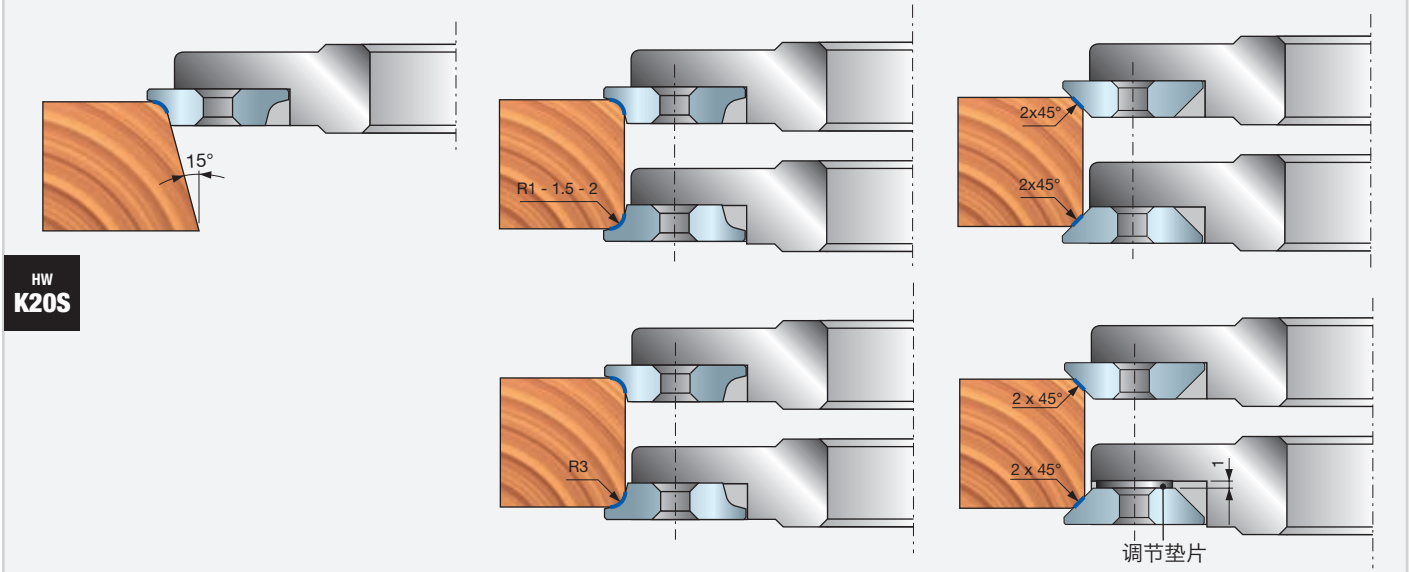

HW K20S

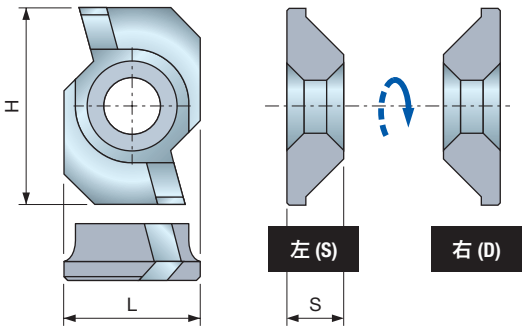

IG21MD IG21MS 硬质合金 — 带面角的 45° 平面倒角刀块

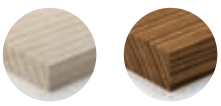

软木　　硬木

L 毫米	H 毫米	S 毫米	锐无敌代码 右 (D)	商品编号 右 (D)	锐无敌代码 左 (S)	商品编号 左 (S)
18	26	7.5	**IG21MDAA305**	F03FH03005	**IG21MSAA305**	F03FH03006

HW K20S

平面倒角刀块采用锐无敌 K20S 硬质合金和面角设计。
- 特别适用于天然软木和硬木。
- 可与圆弧倒角刀块 **IG22M** 互换。

刀块 IG21MD/S 应用示例

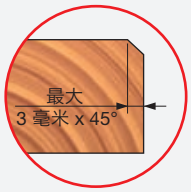

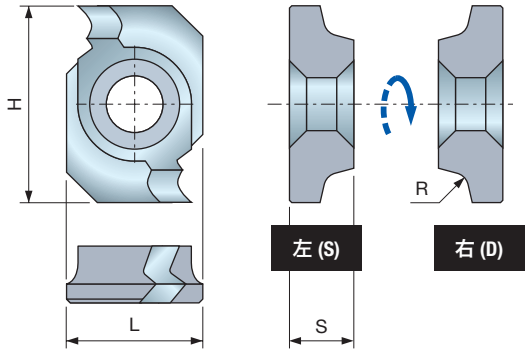

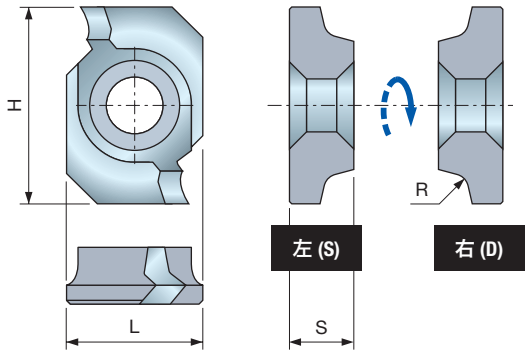

IG22MD
IG22MS

硬质合金 — 带面角的圆弧倒角刀块

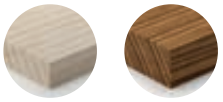

软木　　硬木

带正面角的刀块

L 毫米	H 毫米	S 毫米	R 毫米	锐无敌代码 右 (D)	商品编号	锐无敌代码 左 (S)	商品编号
18	26	8.5	1.5	**IG22MDAB305**	F03FH03007	**IG22MSAB305**	F03FH03013
18	26	8.5	2	**IG22MDAC305**	F03FH03008	**IG22MSAC305**	F03FH03014
18	26	8.5	3	**IG22MDAE305**	F03FH03009	**IG22MSAE305**	F03FH03015

带负面角的刀块

L 毫米	H 毫米	S 毫米	R 毫米	锐无敌代码 右 (D)	商品编号	锐无敌代码 左 (S)	商品编号
18	26	8.5	1.5	**IG22MDZB305**	F03FH03010	**IG22MSZB305**	F03FH03016
18	26	8.5	2	**IG22MDZC305**	F03FH03011	**IG22MSZC305**	F03FH03017
18	26	8.5	3	**IG22MDZE305**	F03FH03012	**IG22MSZE305**	F03FH03018

HW
K20S

圆弧倒角刀块采用锐无敌 K20S 硬质合金和面角设计。
- 特别适用于天然软木和硬木。
- 可与圆弧倒角刀块 **IG21M** 互换。

IG22MDA-MSA... 带正面角的刀块。
IG22MDZ-MSZ... 带负面角的刀块。

刀块 IG21MD/S 和 IG22MD/S 应用示例

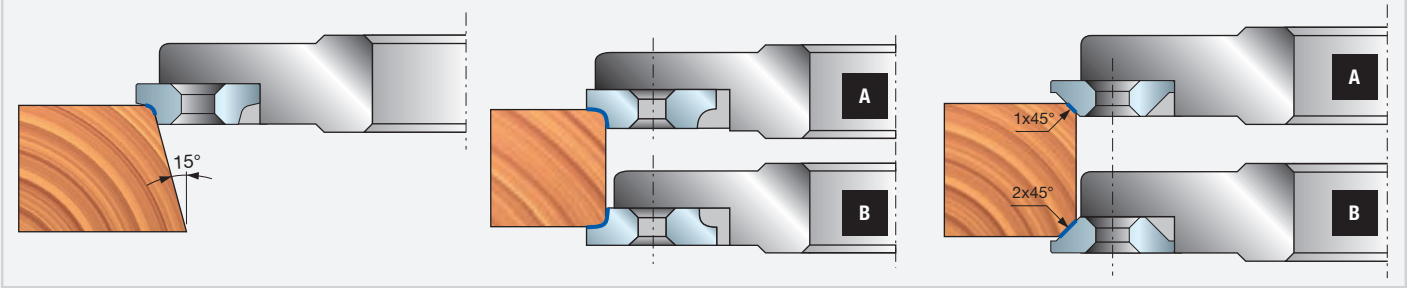

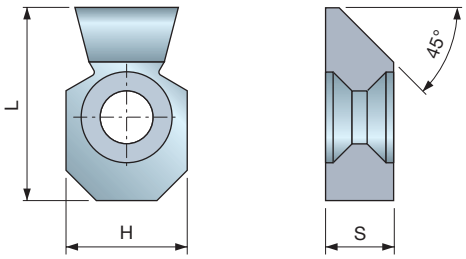

IG33M

硬质合金 — 带面角的 45° 平面倒角刀块

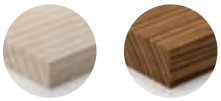

软木　　硬木

L 毫米	H 毫米	S 毫米	斜面	锐无敌代码	商品编号
25.5	16	9	45°	**IG33MAD305**	F03FH03021

HW
K20S

平面倒角刀块采用锐无敌 K20S 硬质合金制成，带有双向旋转设计和 2 个切削刃 (1 个用于右旋刀具，1 个用于左旋刀具)。
- 用于天然软木和硬木。
- 可与圆弧倒角刀块 **IG33MAA305** 和 **IG33MAB305** 互换。

刀块 IG33M 应用示例

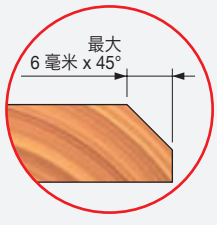

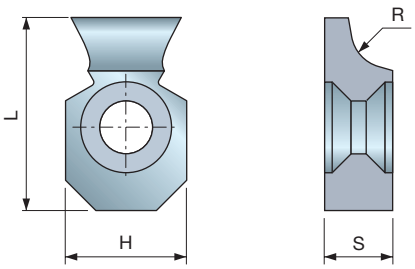

HW
K20S

圆弧倒角刀块采用锐无敌 K20S 硬质合金制成，
带有双向旋转设计和 2 个切削刃 (1 个用于右旋刀具，
1 个用于左旋刀具)。
- 用于天然软木和硬木。
- 可与平面倒角刀块 **IG33MAD305** 互换。

IG33M

硬质合金 — 带面角的圆弧倒角刀块



软木　　硬木

L 毫米	H 毫米	S 毫米	R 毫米	锐无敌代码	商品编号
25.5	16	9	3	**IG33MAA305**	F03FH03019
25.5	16	9	5	**IG33MAB305**	F03FH03020

刀块 IG33M 应用示例

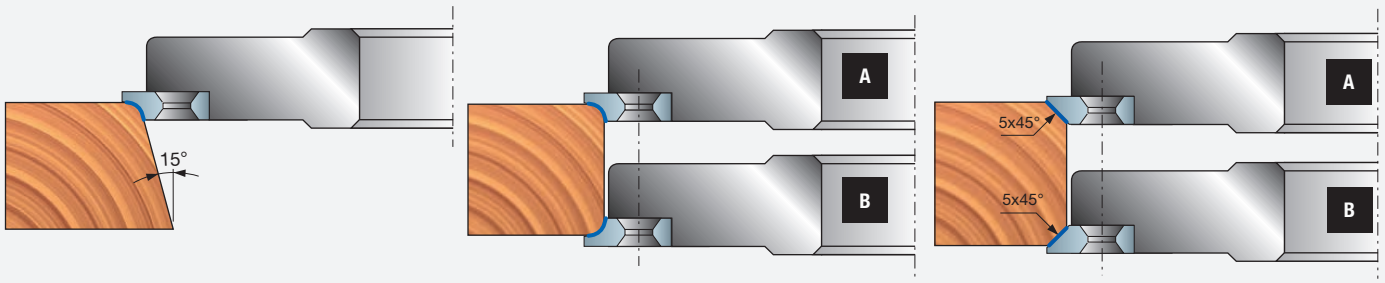

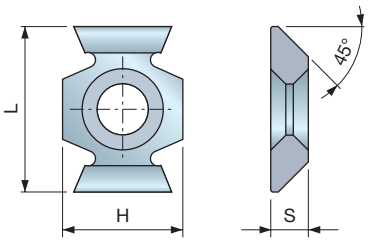

HW
K20S

平面倒角刀块采用锐无敌 K20S 硬质合金制成，
带有双向旋转设计和 4 个切削刃 (2 个用于右旋刀具，
2 个用于左旋刀具)。
- 用于天然软木和硬木。
- 可与圆弧倒角刀块 **IG52M** 互换。

IG51M

硬质合金 — 带面角的 45° 平面倒角刀块

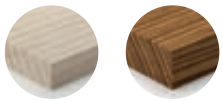

软木　　硬木

L 毫米	H 毫米	S 毫米	锐无敌代码	商品编号
22	16	5	**IG51MBA305**	F03FH03022

刀块 IG51M 应用示例

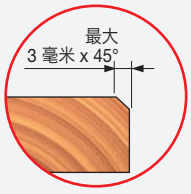

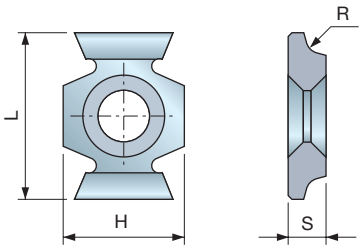

IG52M

硬质合金 — 带面角的圆弧倒角刀块

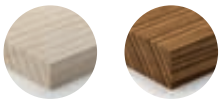

软木　　硬木

HW K20S

圆弧倒角刀块采用锐无敌 K20S 硬质合金制成，带有双向旋转设计和 4 个切削刃 (2 个用于右旋刀具，2 个用于左旋刀具)。

- 用于天然软木和硬木。
- 可与圆弧倒角刀块 **IG52M** 互换。

L 毫米	H 毫米	S 毫米	R 毫米	锐无敌代码	商品编号
22	16	5	1.5	**IG52MAB305**	F03FH03023
22	16	5	2	**IG52MAC305**	F03FH03024
22	16	5	3	**IG52MAE305**	F03FH03025

刀块 IG52M 应用示例

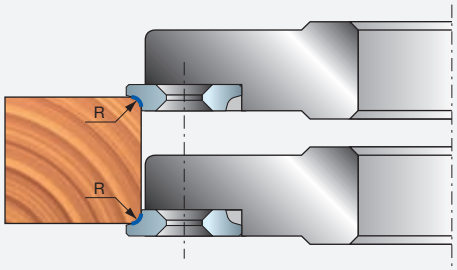

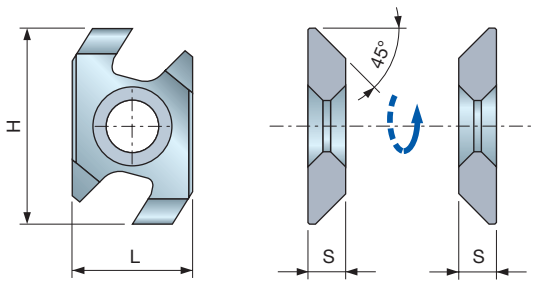

右 (D)　　左 (S)

IG61MD IG61MS

硬质合金 — 采用防反弹技术的平面倒角刀块

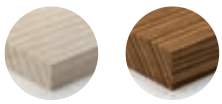

软木　　硬木

HW K20S

平面倒角刀块采用锐无敌 K20S 硬质合金和防反弹技术，适用于 MAN 手动进给刀具。

- 用于天然软木和硬木。
- 可与圆弧倒角刀块 **IG62M** 互换。

L 毫米	H 毫米	S 毫米	锐无敌代码 右 (D)	商品编号	锐无敌代码 左 (S)	Art. No.
26	16	5	**IG61MDBA305**	F03FH03026	**IG61MSBA305**	F03FH03027

刀块 IG61MD/S 应用示例

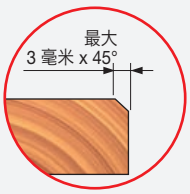

IG62MD
IG62MS

硬质合金 — 采用防反弹技术的圆弧倒角刀块

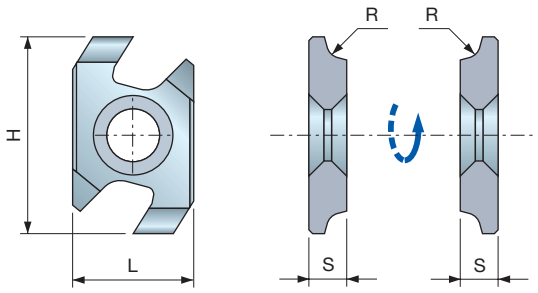

HW
K20S

右 (D)　左 (S)



软木　硬木

L 毫米	H 毫米	S 毫米	R 毫米	锐无敌代码 右 (D)	商品编号	锐无敌代码 左 (S)	商品编号
26	16	5	1.5	**IG62MDAB305**	F03FH03028	**IG62MSAB305**	F03FH03031
26	16	5	2	**IG62MDAC305**	F03FH03029	**IG62MSAC305**	F03FH03032
26	16	5	3	**IG62MDAE305**	F03FH03030	**IG62MSAE305**	F03FH03033

圆弧倒角刀块采用锐无敌 K20S 硬质合金和防反弹技术，适用于 MAN 手动进给刀具。
- 用于天然软木和硬木。
- 可与圆弧倒角刀块 **IG61M** 互换。

刀块 IG61MD/S 和 IG62MD/S 应用示例

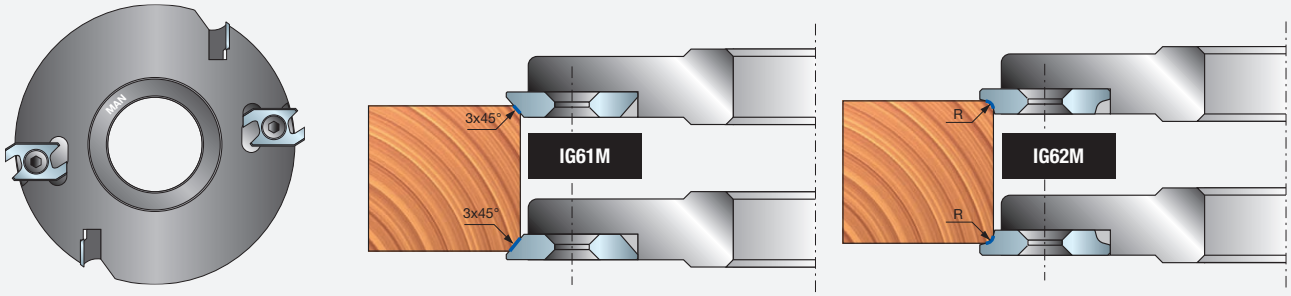

IG04MD
IG04MS

硬质合金 — 铣槽刀块

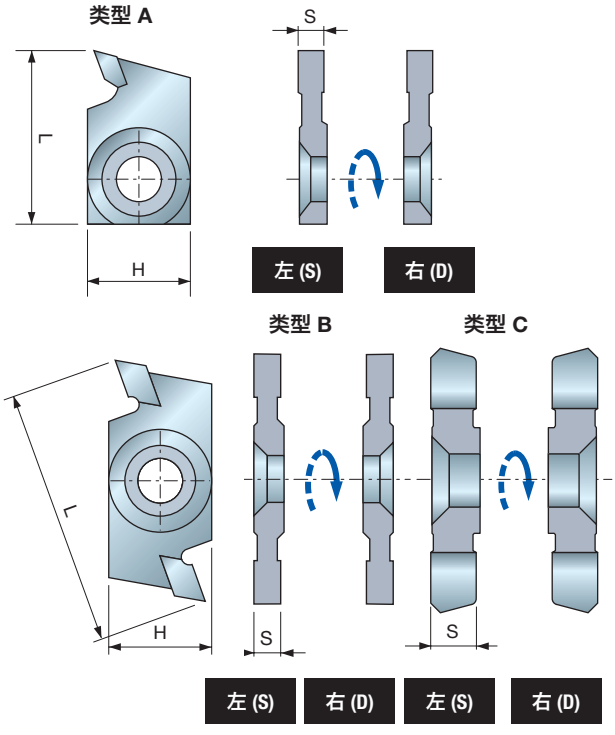

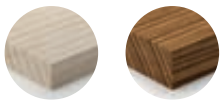

软木　硬木

L 毫米	H 毫米	S 毫米	类型	锐无敌代码 右 (D)	商品编号	锐无敌代码 左 (S)	商品编号
27	16	3	A	**IG04MDAC3T05**	F03FC24153	**IG04MSAC3T05**	F03FC24153
27	16	4	A	**IG04MDAA3T05**	F03FC24151	**IG04MSAA3T05**	F03FC24151
27	16	5	A	**IG04MDAB3T05**	F03FC24152	**IG04MSAB3T05**	F03FC24152
27	16	6	A	**IG04MDAD3T05**	F03FC24154	**IG04MSAD3T05**	F03FC24154

L 毫米	H 毫米	S 毫米	类型	锐无敌代码 右 (D)	商品编号	锐无敌代码 左 (S)	商品编号
40	16	3	B	**IG04MDAC305**	F03FH02992	**IG04MSAC305**	F03FH02996
40	16	4	B	**IG04MDAA305**	F03FH03409	**IG04MSAA305**	F03FH02994
40	16	5	B	**IG04MDAB305**	F03FH02991	**IG04MSAB305**	F03FH02995
40	16	6	B	**IG04MDAD305**	F03FH02993	**IG04MSAD305**	F03FH02997

L 毫米	H 毫米	S 毫米	类型	锐无敌代码 右 (D)	商品编号	锐无敌代码 左 (S)	商品编号
12	12	1.5	C	**IG04MDAL305**	F03FH03358	**IG04MSAL305**	F03FH03359

HW
K30S

铣槽刀块采用锐无敌 K30S 硬质合金刀齿制成。
- 刀片可用于左旋及右旋刀具。
- 最大铣槽深度 10 毫米。
- 用于天然软木和硬木。

刀块 IG04MD/S 应用示例

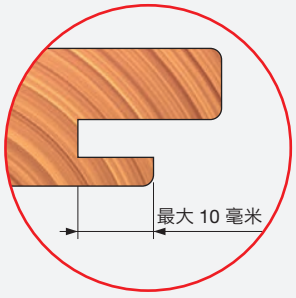

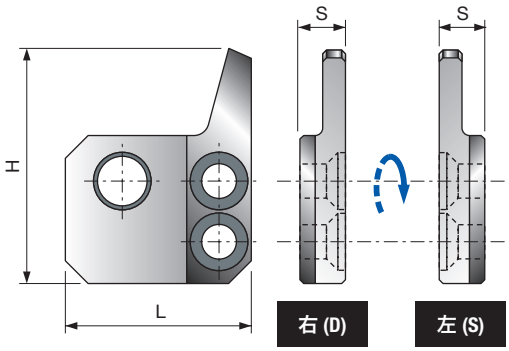

用于标准 **IG04M** 铣槽刀块的防反弹装置。
• MAN 手动进给刀具。

ID04MD ID04MS 用于 IG04MD 和 IG04MS 刀块的防反弹装置

L 毫米	H 毫米	S 毫米	使用范围	锐无敌代码	商品编号
24.5	30.8	6	**IG04MDAA305**	**ID04MDAA901**	F03FC24133
24.5	30.8	7	**IG04MDAB305**	**ID04MDAB901**	F03FC24134
24.5	30.8	6	**IG04MDAC305**	**ID04MDAC901**	F03FC24135
24.5	30.8	8	**IG04MDAD305**	**ID04MDAD901**	F03FC24136
24.5	30.8	6	**IG04MSAA305**	**ID04MSAA901**	F03FC24137
24.5	30.8	7	**IG04MSAB305**	**ID04MSAB901**	F03FC24138
24.5	30.8	6	**IG04MSAC305**	**ID04MSAC901**	F03FC24139
24.5	30.8	8	**IG04MSAD305**	**ID04MSAD901**	F03FC24140

防反弹装置 ID04MD/S 的应用示例

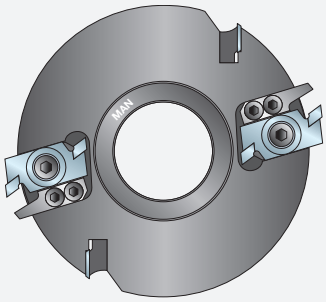





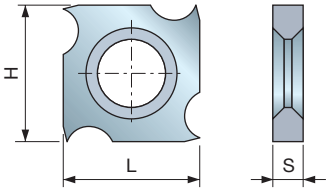

HW K20S

转位刀片采用锐无敌 K20S 硬质合金制成，带 4 个切削刃。
• 用于软木和硬木。

CG03M 硬质合金 — 4 切削刃转位刀片

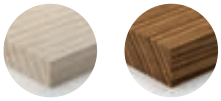

软木　　硬木

L 毫米	H 毫米	S 毫米	锐无敌代码	商品编号
18	18	1.9	**CG03MAA310**	F03FH02876
18	18	2.9	**CG03MAB310**	F03FH02877
18	18	4	**CG03MAC310**	F03FH02878
18	18	5.5	**CG03MAD310**	F03FH02879

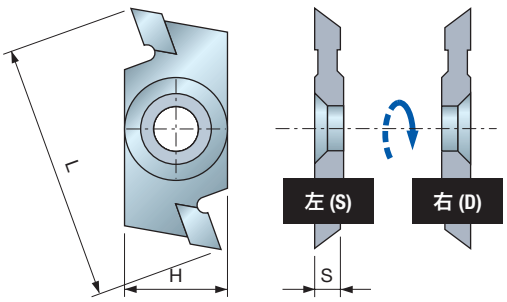

HW K30S

清根刀块采用锐无敌 K30S 硬质合金制成。
• 刀片可用于左旋及右旋刀具。
• 用于天然软木和硬木。

IG05MD IG05MS 硬质合金 — 清根刀块



软木　　硬木

L 毫米	H 毫米	S 毫米	锐无敌代码 右 (D)	商品编号 右 (D)	锐无敌代码 左 (S)	商品编号 左 (S)
40	16	4	**IG05MDAA305**	F03FH02998	**IG05MSAA305**	F03FH02999

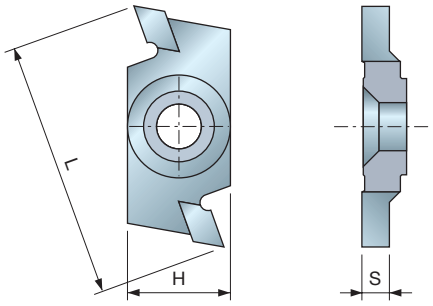

HW K30S

铣槽刀块采用锐无敌 K30S 硬质合金制成，专为斜面铣槽而设计。
- 刀片可用于左旋及右旋刀具。
- 最大铣槽深度 6.5 毫米。
- 用于天然软木和硬木。

IG17MD 硬质合金 — 带底槽的容胶槽铣形刀块

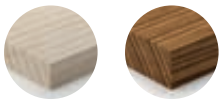

软木　　硬木

L 毫米	H 毫米	S 毫米	锐无敌代码	商品编号
40	16	3	**IG17MDAA305**	F03FC24162

刀块 IG17MD 应用示例

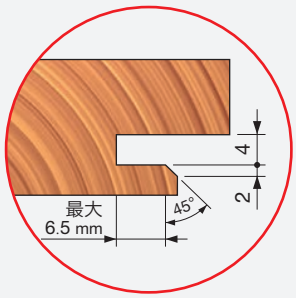

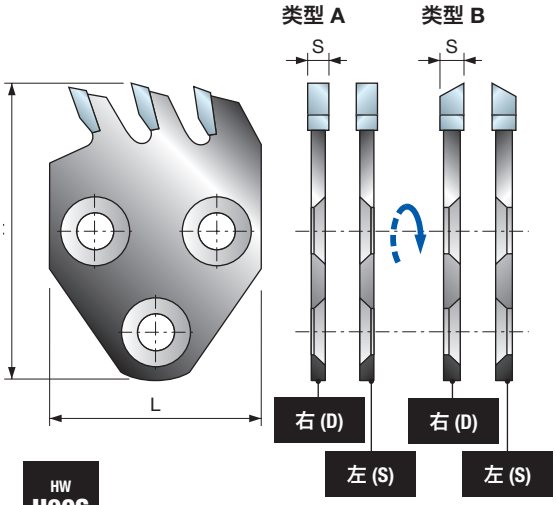

HW H00S

铣槽刀块采用锐无敌 H00S 硬质合金刀齿制成，带 3 个切削刃。
- 最大铣槽深度 25 毫米。
- 刀片可用于左旋及右旋刀具。
- 用于天然软木和硬木。

SR01MD SR01MS 硬质合金 — 铣槽刀块

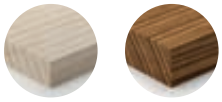

软木　　硬木

L 毫米	H 毫米	S 毫米	类型	锐无敌代码 右 (D)	商品编号 右 (D)	锐无敌代码 左 (S)	商品编号 左 (S)
40	58	2.6	A	**SR01MDAE301**	F03FC24185	**SR01MSAE301**	F03FC24189
40	58	3	A	**SR01MDAB301**	F03FC24182	**SR01MSAB301**	F03FC24187
40	58	4	A	**SR01MDAC301**	F03FC24183	**SR01MSAC301**	F03FC24188
40	58	5	A	**SR01MDAA301**	F03FC24181	**SR01MSAA301**	F03FC24186
40	58	6	B	**SR01MDAD301**	F03FC24184	**SR01MSAF301**	F03FC24190

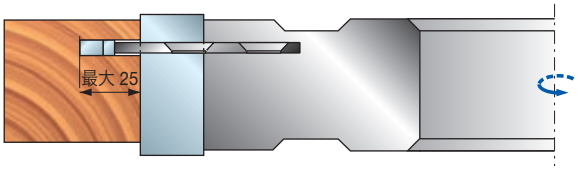

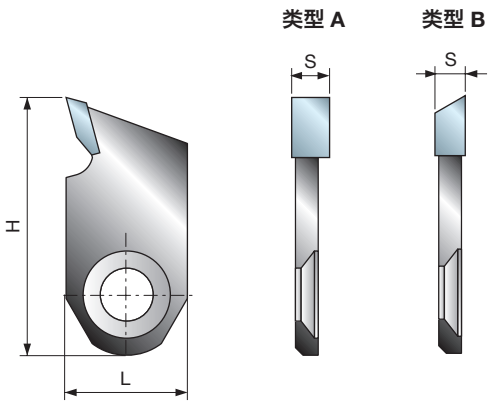

HW H00S

铣槽和清根刀片采用锐无敌 H00S 硬质合金刀齿制成。
- 最大铣槽深度 17 毫米。
- 刀片可用于左旋及右旋刀具。
- 用于天然软木和硬木。

SR06MD 硬质合金 — 多功能刀块

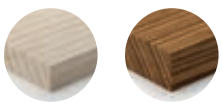

软木　　硬木

L 毫米	H 毫米	S 毫米	类型	锐无敌代码	商品编号
16	34	4	A	**SR06MDAG302**	F03FC24193
16	34	7	A	**SR06MDAH302**	F03FC24194
16	34	5	A	**SR06MDAI302**	F03FC24195
16	34	4	B	**SR06MDAL302**	F03FC24196

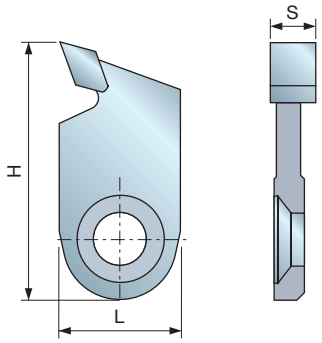

SR06M 硬质合金 — 铣槽刀块

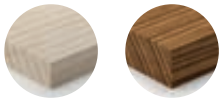

软木　　硬木

L 毫米	H 毫米	S 毫米	锐无敌代码	商品编号
16	34	6	**SR06MAB302**	F03FC24191
16	34	6	**SR06MAM301**	F03FC24192

HW K30S

铣槽刀块采用锐无敌 K30S 硬质合金刀齿制成。
- 最大铣槽深度 17 毫米。
- 用于天然软木和硬木。

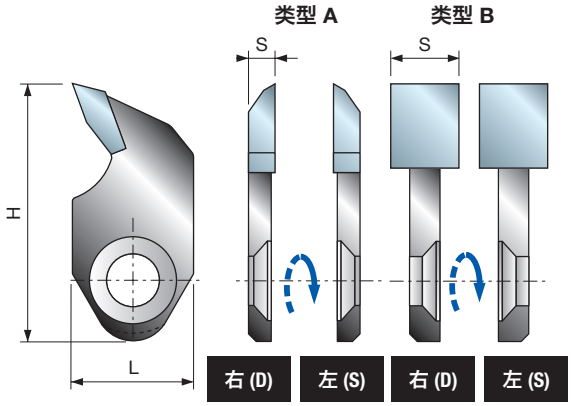

SR06MD SR06MS 硬质合金 — 多功能刀块

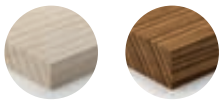

软木　　硬木

L 毫米	H 毫米	S 毫米	类型	锐无敌代码 右 (D)	商品编号 右 (D)	锐无敌代码 左 (S)	商品编号 左 (S)
16	34	3.5	A	**SR06MDBA302**	F03FC24197	**SR06MSBA302**	F03FC24200
16	34	9	B	**SR06MDBB301**	F03FC24198	**SR06MSBB301**	F03FC24201
16	34	9	C	**SR06MDBG301**	F03FC24391	**SR06MSBG301**	F03FC24392
16	34	11	B	**SR06MDBC301**	F03FC24199	**SR06MSBC301**	F03FC24202

HW H00S

铣槽刀块采用锐无敌 H00S 硬质合金刀齿制成。
- 最大铣槽深度 17 毫米。
- 用于天然软木和硬木。

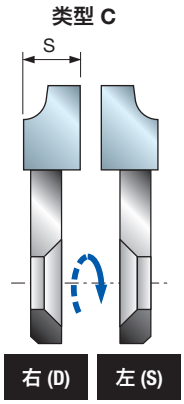

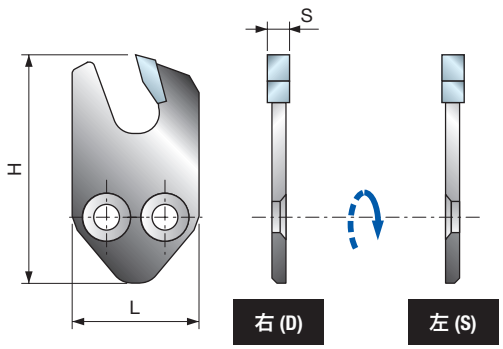

SR11MD SR11MS 硬质合金 — 铣槽刀块

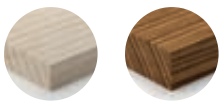

软木　　硬木

L 毫米	H 毫米	S 毫米	锐无敌代码 右 (D)	商品编号 右 (D)	锐无敌代码 左 (S)	商品编号 左 (S)
25	45	2	**SR11MDBA301**	F03FC24203	**SR11MSBA301**	F03FC24208
25	45	3	**SR11MDBB301**	F03FC24204	**SR11MSBB301**	F03FC24209
25	45	4	**SR11MDBC301**	F03FC24205	**SR11MSBC301**	F03FC24210
25	45	5	**SR11MDBD301**	F03FC24206	**SR11MSBD301**	F03FC24211
25	45	6	**SR11MDBE301**	F03FC24207	**SR11MSBE301**	F03FC24212

HW H00S

铣槽刀块采用锐无敌 H00S 硬质合金刀齿制成，带 3 个切削刃。
- 最大铣槽深度 25 毫米。
- 采用防反弹技术，适用于 MAN 手动进给刀具。
- 刀片可用于左旋及右旋刀具。
- 用于天然软木和硬木。

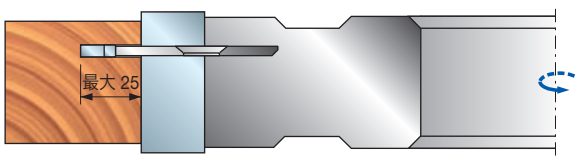

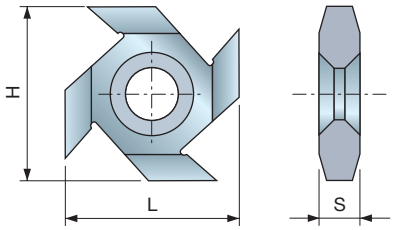

IG03M 硬质合金 — 断水槽铣槽刀块

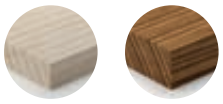

软木　　硬木

L 毫米	H 毫米	S 毫米	锐无敌代码	商品编号
23	23	5.4	**IG03MAA305**	F03FH02989

HW K20S

断水槽铣槽刀块采用锐无敌 K20S 硬质合金制成，具有 4 个切削刃。
- 适用于天然软木和硬木。

刀块 IG03M 应用示例

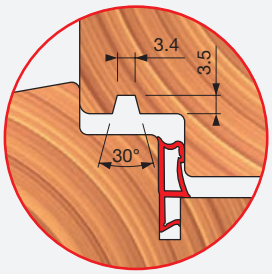

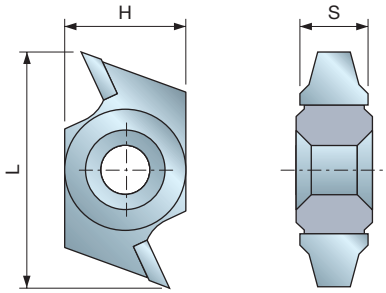

IG11M 硬质合金 — 断水槽铣槽刀块

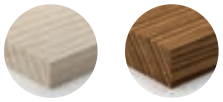

软木　　硬木

L 毫米	H 毫米	S 毫米	锐无敌代码	商品编号
33.2	16	10	**IG11MAA301**	F03FH03002

HW K20S

断水槽铣槽刀块采用锐无敌 K20S 硬质合金制成，具有 2 个切削刃。
- 适用于天然软木和硬木。

刀块 IG11M 应用示例

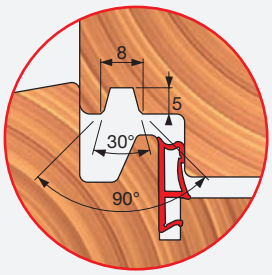

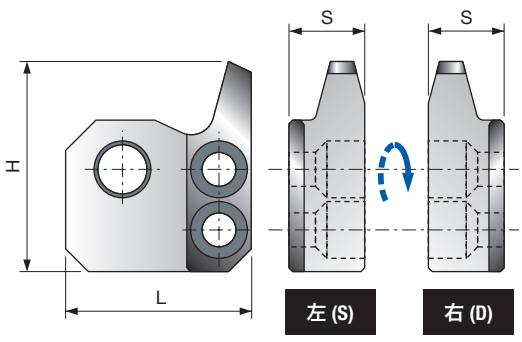

ID11MD ID11MS 用于 IG11M 刀块的防反弹装置

L 毫米	H 毫米	S 毫米	使用范围	锐无敌代码 右 (D)	商品编号 右 (D)	锐无敌代码 左 (S)	商品编号 左 (S)
25	45	6	**IG11MAA301**	**ID11MDAA901**	F03FC24145	**ID11MSAA901**	F03FC24146

用于标准 **IG11M** 断水槽铣槽刀块的防反弹装置。
- MAN 手动进给刀具。

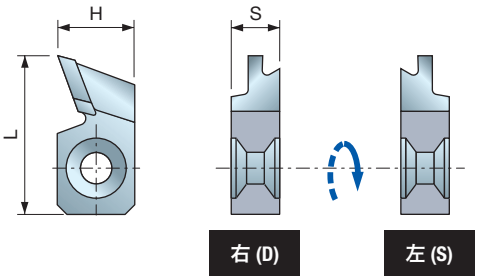

IG10MD IG10MS 硬质合金 — 垫圈座刀块

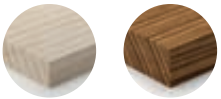

软木　　硬木

L 毫米	H 毫米	S 毫米	锐无敌代码 右 (D)	商品编号 右 (D)	锐无敌代码 左 (S)	商品编号 左 (S)
32.7	16	10	**IG10MDGA301**	F03FH03000	**IG10MSGA301**	F03FH03001

HW K20S

成型刀块采用锐无敌 K20S 硬质合金制成，
适用于垫圈座，刀片可用于左旋或右旋刀具。
• 适用于天然软木和硬木。

刀块 IG10MD/S 应用示例

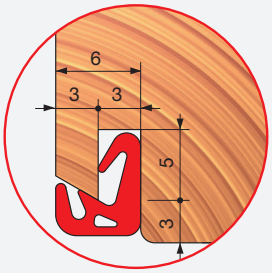

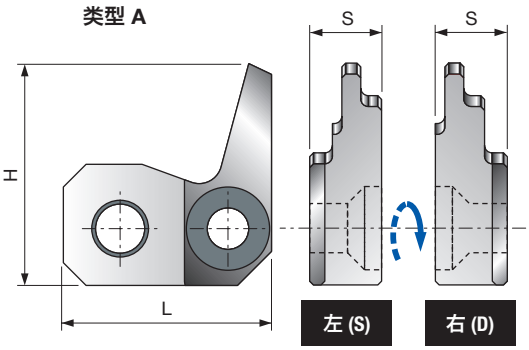

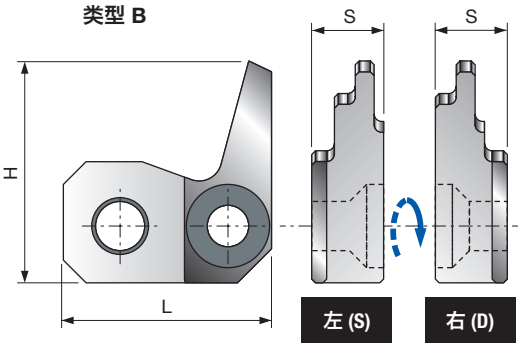

ID10MD ID10MS 用于 IG10MD 和 IG10MS 刀块的防反弹装置

L 毫米	H 毫米	S 毫米	类型	使用范围	锐无敌代码 右 (D)	商品编号 右 (D)	锐无敌代码 左 (S)	商品编号 左 (S)
27.5	29.3	11	A	**IG10MDGA301**	**ID10MDDGA901**	F03FC24141	**ID10MDSGA901**	F03FC24142
27.5	29.3	11	B	**IG10MSGA301**	**ID10MSDGA901**	F03FC24143	**ID10MSSGA901**	F03FC24144

用于标准 **IG10M** 封装刀块的防反弹装置。
• MAN 手动进给刀具。

IG13MD
IG13MS
硬质合金 — 密封胶条铣槽刀块

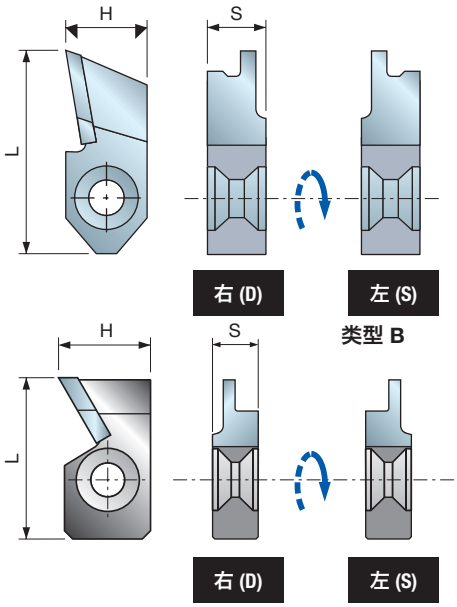

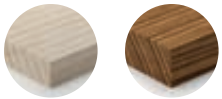

软木　　硬木

L 毫米	H 毫米	S 毫米	类型	锐无敌代码 右 (D)	商品编号 右 (D)	锐无敌代码 左 (S)	商品编号 左 (S)
41.5	16	11.5	A	**IG13MDAA301**	F03FH03003	**IG13MSAA301**	F03FH03004
30	16	8.5	B	**IG13MDBA301**	F03FC24159	**IG13MSBA301**	F03FC24160

刀块 IG13MD/S 应用示例

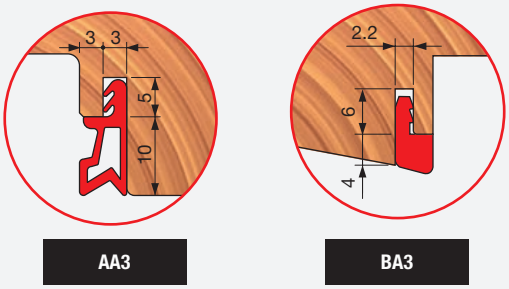

HW
K30S

成型刀块采用锐无敌 K30S 硬质合金制成，
适用于垫圈座。
- 刀片可用于左旋及右旋刀具。
- 适用于天然软木和硬木。

ID13MD
ID13MS
用于 IG13MD 和IG13MS 刀块的防反弹装置

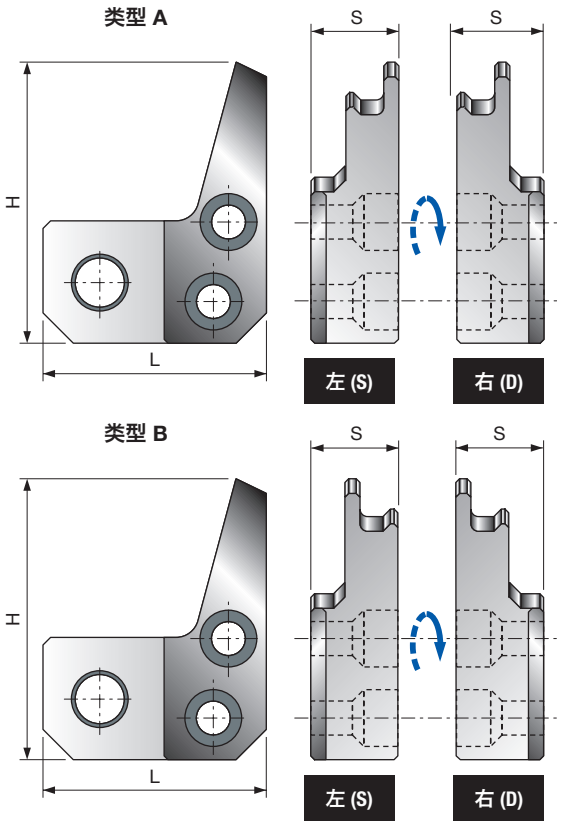

L 毫米	H 毫米	S 毫米	类型	使用范围	锐无敌代码 右 (D)	商品编号 右 (D)	锐无敌代码 左 (S)	商品编号 左 (S)
29.9	37.1	12.5	A	**IG13MDAA301**	**ID13MDDAA901**	F03FC24147	**ID13MDSAA901**	F03FC24148
29.9	37.1	12.5	B	**IG13MSAA301**	**ID13MSDAA901**	F03FC24149	**ID13MSSAA901**	F03FC24150

用于标准 **IG13M** 封装刀块的防反弹装置。
- MAN 手动进给刀具。

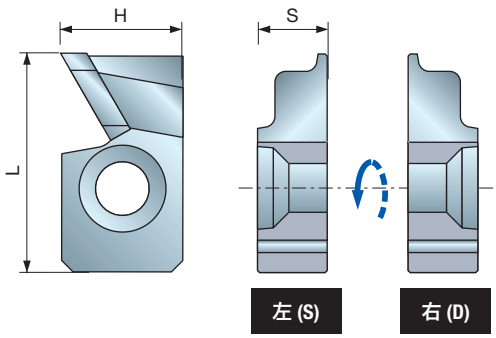

IG14MD IG14MS 硬质合金 — 框架搭口槽铣槽刀块

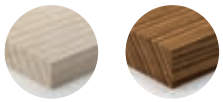

L	H	S	锐无敌代码	商品编号	锐无敌代码	商品编号
毫米	毫米	毫米	右 (D)		左 (S)	
28.9	16	10	**IG14MD AA3**	F03FC15370	**IG14MS AA3**	F03FC15371

HW
K20S

成型刀块采用锐无敌 K20S 硬质合金制成，适用于框架搭口槽 (锐无敌 Euronorm C13 系统 78/80 毫米)。
- 刀片可用于左旋及右旋刀具。
- 适用于天然软木和硬木。

刀块 IG14MD/S 应用示例

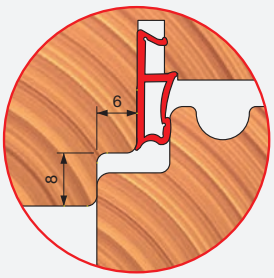

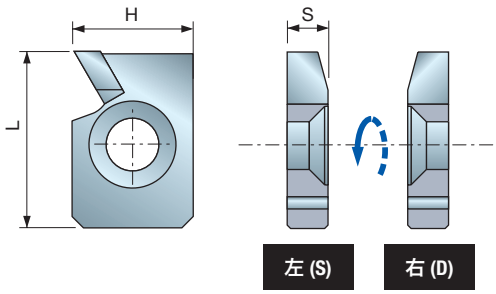

IG15MD IG15MS 硬质合金 — 容胶槽铣形刀块

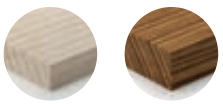

L	H	S	锐无敌代码	商品编号	锐无敌代码	商品编号
毫米	毫米	毫米	右 (D)		左 (S)	
23.3	16	6	**IG15MD AA3**	F03FC15372	**IG15MS AA3**	F03FC15373

HW
K20S

成型刀块采用锐无敌 K20S 硬质合金制成，适用于容胶槽，刀片可用于左旋或右旋刀具。
- 适用于天然软木和硬木。

刀块 IG15MD/S 应用示例

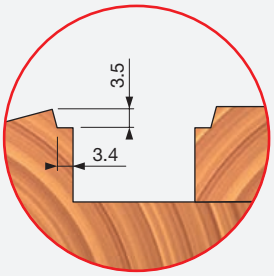

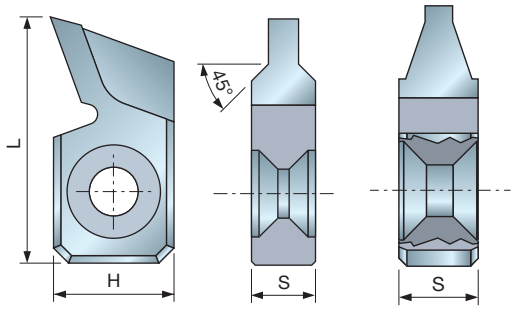

IG16MAA301 F03FC24161

IG16MAB301 F03FC24381

HW K20S

成型刀块采用锐无敌 K20S 硬质合金制成，
适用于容胶槽。
• 适用于天然软木和硬木。

IG16M 硬质合金 — 容胶槽铣形刀块

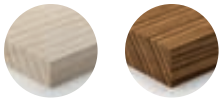

软木　　硬木

L 毫米	H 毫米	S 毫米	锐无敌代码	商品编号
32.7	16	8.5	**IG16MAA301**	F03FC24161
32.7	16	10	**IG16MAB301**	F03FC24381

刀块 IG16M 应用示例

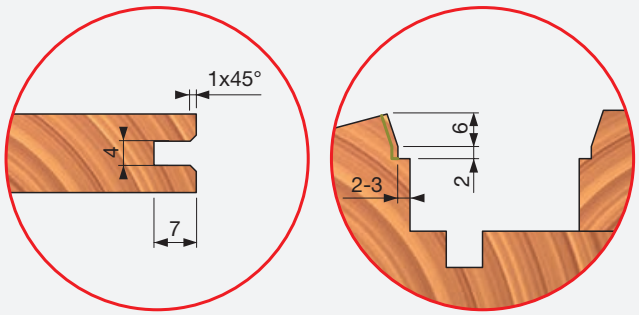

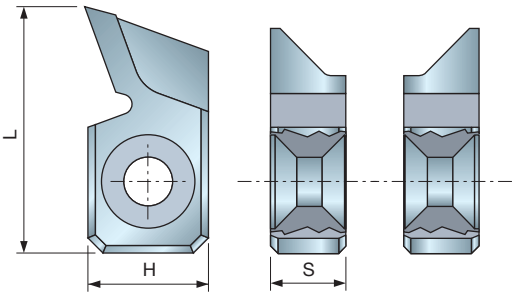

右 (D)　　左 (S)

HW K20S

成型刀块采用锐无敌 K20S 硬质合金制成，
适用于容胶槽。
• 适用于天然软木和硬木。

IG16MD IG16MS 硬质合金 — 容胶槽铣形刀块

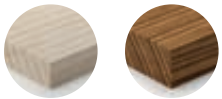

软木　　硬木

L 毫米	H 毫米	S 毫米	锐无敌代码 右 (D)	商品编号 右 (D)	锐无敌代码 左 (S)	商品编号 左 (S)
32.7	16	6	**IG16MDAC301**	F03FC24382	**IG16MSAC301**	F03FC24383

刀块 IG16MD/S 应用示例

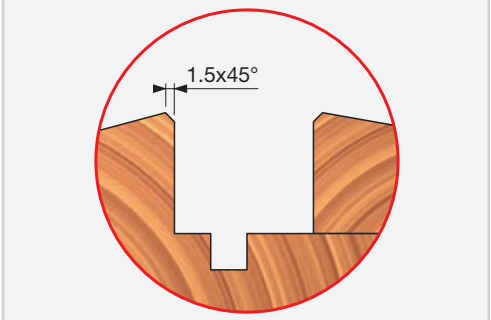

安全工作准则

刀具
未经培训以及无经验人员，如不了解刀具的使用和操作方法，不得使用刀具。
不得超过刀具上标注的最高转速。
不得使用存在明显裂痕的单片式刀具。
清洁夹紧表面，除去尘、脂、油、水。
树脂仅可使用不会影响材料机械性能的溶剂从轻合金材料上进行清除。
刀具和刀体须夹持适当，必须确保刀具在工作过程中不会出现松动的情况。
带圆柱柄的刀具必须由夹紧装置或锁紧装置进行夹紧，使最大自由柄长度的标记至少部分被夹紧。
安装刀具时，必须小心谨慎，确保夹紧刀具的表面，并且切削刃之间无相互接触或者接触到夹紧部件。
紧固螺丝和螺母必须使用专用的扳手等工具拧紧，并且拧至制造商规定的扭矩。
不得延长扳手或通过锤击进行紧固。
夹紧螺丝须按照制造商说明拧紧。如果未予说明，夹紧螺丝须按照从中央到外围的顺序依次拧紧。
如果符合制造商规范，可在凸缘套中通过使用粘合固定压持等方式使用固定环。
仅可根据刀具制造商说明的要求对刀具进行修理和重新研磨。
在维修和重新研磨后，须确保刀具符合平衡要求。
在维修过程中，不得更改组合式刀具 (刃齿) 的设计。
组合刀具必须由了解设计要求并且知道需要达到的安全水平的合格人员进行修理，即经过培训并且拥有修理经验的人员。
修理包括使用符合制造商原装零部件规范的配件等项目。
保持可确保正确夹紧的公差。
对于单片式刀具的维修，必须确保维修后刀具切削刃的外径保持一致。
为避免造成伤害，必须根据制造商指导的说明对刀具进行处理。一般情况下，安全操作需要使用挂钩、专用手柄、框架 (例如对于圆锯片)、盒子、滑车等。
穿戴防护手套可提高对于刀具的抓握力，从而进一步降低伤害的风险。
务必根据设计要求 / 制造商说明对铣刀以及相关部件和圆锯片进行维护和修改。
铣刀和圆锯片仅应由了解设计要求并且知道需要达到的安全水平的合格人员进行维护和修改，即经过培训并且拥有修理经验的人员。
在重新研磨铣刀及圆锯片时，必须遵循切削刃厚度以及切割刃伸出量的最小要求。
组合式刀具和圆锯片刀齿的更换须由拥有刀具使用方面经验或者类似木材及相关材料应用刀具设计经验的人员进行。尤其是圆锯片须由接受过相关培训并且了解钎焊工艺 (特别是钎焊工艺对于刀体和切割材料张力的影响) 的专业人员进行。在去除磨损刀齿以及随后焊接新刀齿时，应确保刀齿正确安装到刀体上并且加工时不会导致刀体达到临界张力。
在进行任何维护操作后，标注 MAN 的铣刀必须进一步确认符合手动进给刀具的相关标准要求。
修改铣刀时，例如扩孔、修改刀柄、更换组合式刀具刀齿以及类似操作等，应确保修改完成后仍然符合刀具平衡的相关标准要求。
铣削刀具改型以及圆锯片经过换齿后，应按照新刀具的标准进行标注，并且应添加进行维修/更换的公司名称和标志。
为避免造成伤害，必须根据制造商指导的说明对刀具进行处理。
对于重量超过 15 千克的刀具而言，可能需要使用特殊操控设备或附件 (设备取决于制造商针对刀具设计的特性)，以便操控。制造商可针对必要设备的实用性提供建议。

夹紧装置
夹紧装置以及待夹紧刀具上标注的速度应相当。在调节设备速度时，应采用较低的速度。
紧固螺丝和螺母应使用适当的扳手拧紧；应清洁夹具表面，除去尘、脂、油、水。
夹紧装置和刀具必须根据规定扭矩、压力和待用扳手的要求进行安装和夹紧；不得延长扳手或通过锤击的方式拧紧或松动扳手。
不得超过最大刀具直径和长度；刀柄直径必须符合夹紧装置的夹紧范围。必须符合最小规定夹紧长度的要求。注意：夹紧刀具的安全性相关数据始终存储在数据媒介中。
修理工作仅应由了解设计、构造和安全要求的合格人员进行，即经过专业培训并拥有经验的人员。
修理工作包括使用符合原装零部件规格要求的配件。

1



2

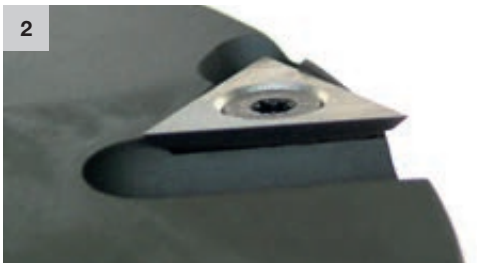

3



4

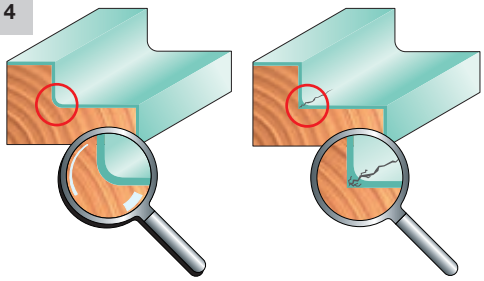

技术特点

清根刀片为安装于刀体边缘的刀片，主要用于加工出色的搭口槽及搭口面。为此，锐无敌推出了**三角形刀片** (**RG02M** - 图 1 和 2)，刀片采用硬质合金制成，用于可换刀片式刀头及高性能刀头，能够确保更长的使用寿命。尤其是对于槽口深度不超过 18 毫米的木窗产品，三角刀片拥有的 22 毫米长的切削刃能够对槽口进行完全覆盖加工。刀片形状的特殊构造，能够在安装后获得正前角，结合之前所述，能够确保获得出色的表面加工质量。
刀片切削分布均匀，保证加工效果。
竞品通常采用**方形**清根刀片 (尺寸：14 x 14 x 2 毫米)，刀片的几何形状及加工尺寸小，加工效率受到限制。刀片在刀体上形成负前角，无法完成对槽口及搭口面的完全加工。
因此，导致加工表面不稳定，可能带有加工痕迹。锐无敌偶尔会因为如刀具空间不足等客观原因而采用此类方形清根刀片 (**RG01M** - 图 3)。

平面倒角和圆弧倒角刀块用以消除工件的硬边。除了能够令加工表面更具美感外，还可以使油漆和清漆更加均匀地分布。在实际加工中，油漆以及其他涂层物质容易在硬边处积聚，并且容易形成阻塞，而且在变干之后，容易剥落，失去保护性能，使木材曝露在各种大气环境中 (图 4)。

三角形圆弧清根刀片 (**RG03M** - 图 5)：该清根刀片具有与三角形清根刀片相同的功能，但是带有圆弧修边，并且可在搭口槽内侧实现连接面的弧形连接。适用于进行涂层加工或喷涂油漆或清漆的情况。

45° 平面倒角刀块 (**IG01M** - 图 6)：该刀块采用硬质合金制作，几何形状特殊，带有 8 个切削刃。可双面双向 (左旋和右旋) 使用，特别适用于以 45° 角进行尺寸不超过 3 毫米的平面倒角加工，可用于不可加工刀位槽的轻便刀体。

圆弧倒角刀块 (**IG02M** - 图 7)：与平面倒角刀块 (**IG01M**) 采用相同技术制作，配有 8 个切削刃，双面双向 (左旋和右旋) 使用，对硬边进行倒圆弧加工。

5



6



7



8

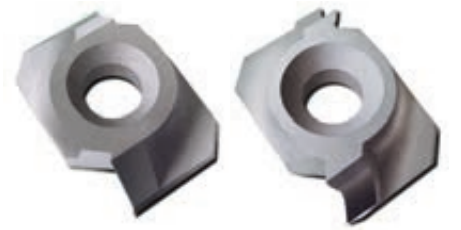

IG21MD IG22MD

9



10

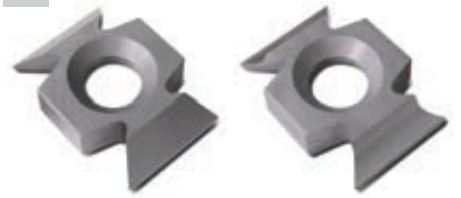

IG51MD IG52MD

11

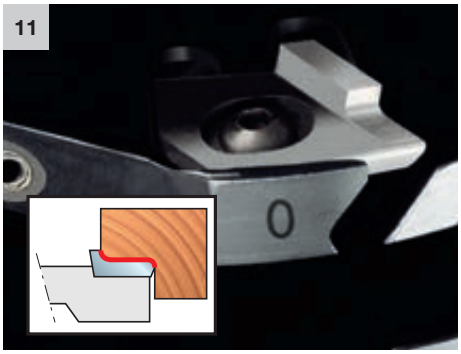

12

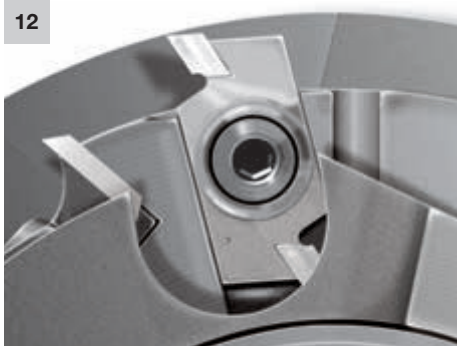

技术特点

平面倒角刀块，带面角 (IG21MD/S - 图 8)：刀块采用硬质合金制作，配有 2 个切削刃，带面角，通过烧结方式直接制作。此类刀块能够顺纹加工出表面质量出色的工件，但不适用于横纹加工。

圆弧倒角刀块，带面角(IG22MD/S - 图 8)：在构造以及几何形状上，刀块均采用与平面倒角刀块 (**IG21MD/S**) 相同的技术制作。可更好地对硬边进行圆弧倒角加工。可对工件进行最大 15° 的倾斜倒角加工 (相对于刀块的后退角)，超过此范围，加工表面可能会产生加工痕迹。**IG21MD/S** 平面倒角刀块和 **IG22MD/S** 圆弧倒角刀块的优势在于两者之间可以根据需要进行互换。

45° 平面倒角刀块，带面角 (IG51M - 图 9 和 10)：刀块采用硬质合金制作，特性相比前代刀块有所提升。
配 4 个切削刃，几何构造特殊，可实现左旋和右旋加工。面角可在多种不同木材加工中确保出色的加工表面，纵向纹理和横向纹理均可适用。相对前代刀块，尺寸降低，让刀块安装更加方便高效。

圆弧倒角刀块，带面角 (IG52M - 图 9 和 10)：在构造和几何形状方面，均采用与 **IG51M** 平面倒角刀块相同的技术，唯一不同之处在于其对硬边进行圆弧倒角加工。虽然刀块可与 **IG52M** 平面倒角刀块进行互换，但请务必注意针对刀块 **IG21MD/S** 和 **IG22MD/S** 确定的运行组合 (参见应用示例图 6)。

多功能刀块 (IG25M - 图 11)：硬质合金制作，可以实现圆弧倒角和圆弧清根的双重功能，具有操作与经济的双重优势。通过本刀片，只需一次加工，即可完成对所需深度搭口面的倒角及清根加工。本刀块可制作多种深度的搭口槽，满足所有工作流程要求。此外，刀块可互换，通过同样的刀具即可进行各种深度的搭口面加工。

铣槽刀块 (IG04MD/S - 图 12)：硬质合金制作，特别适用于橡胶密封槽以及铝制型材应用的底座和沟槽加工。最大铣槽深度 11 毫米。在某些情况下，需要配合三角清根刀片进行铣槽部位最大深度加工，以保证能够获得出色的表面加工质量。

13

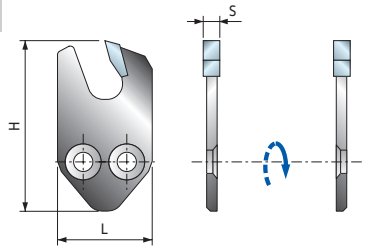

技术特点

铣槽刀块 (SR11MD/S - 图 13)：适用于加工深度不超过 25 毫米的凹槽。此类铣槽刀块采用与圆锯片相同的激光切割技术制成。

断水槽铣槽刀块 (IG03M、IG11M - 图 14)：采用硬质合金整体制作，适用于加工各种应用的凹槽。刀块拥有多种技术特征及多种尺寸，满足多种行业的具体要求。

密封胶条铣槽刀块 (IG10MD/S - IG13MD/S - 图 15)：此类产品采用硬质合金制作，适用于门窗制作部件，可加工容纳各种隔热和隔音密封胶条的凹槽 (图 16)。

刀块符合 UNI EN 847-1 规范 (IG61MD/S、IG62MD/S - 图 17 和 18)：根据欧洲新标准 UNI EN 847-1 规定，用于手动进料的刀具必须采用特定设计，以便降低可能对使用者造成的危险。特别是，对于非圆盘式刀具，刀具切削刃伸出量不能超过导向板 1.1 毫米。为符合新规范的要求，我们研制了带有防反弹设计的新型平面倒角刀块 **(IG61MD/S)** 和新型圆弧倒角刀块 **(IG62MD/S)**，以根据标准的要求降低反弹情况。刀块采用硬质合金制作，结构形状特殊，可通过相同的刀片定位槽实现与平面倒角和圆弧倒角刀块的互换。最大平面倒角量为 3 毫米 x 45°。

防反转装置兼容性 (ID04MD/S - 图 19 和 20)：为了让更多的刀块符合新的欧洲标准以应用于手动工具上，可以通过加装防反弹装置来实现。客户可以根据需要选用不同的防反弹装置来安装刀块，从而实现机械加工刀具与手动加工刀具的通用互换，降低成本。防反转装置可以兼容以下刀块：**IG04MD/S、IG10MD/S、IGliM、IG13MD/S**。

14

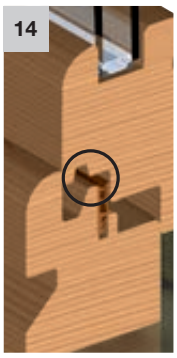

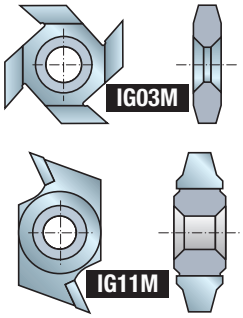

15

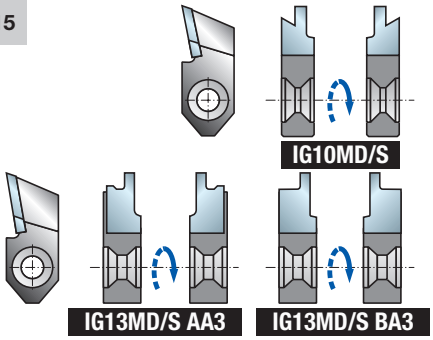

16

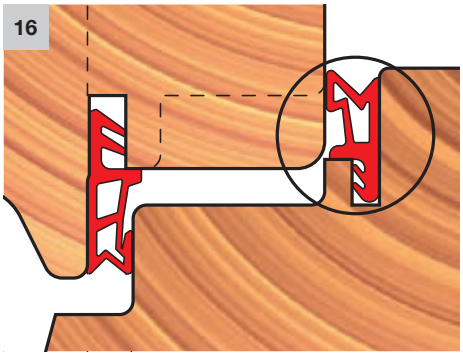

17



18

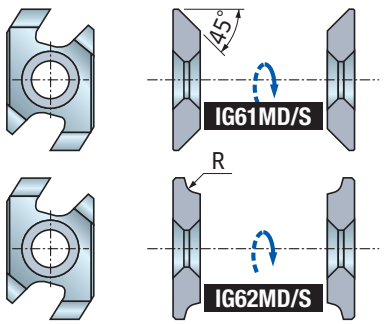

19

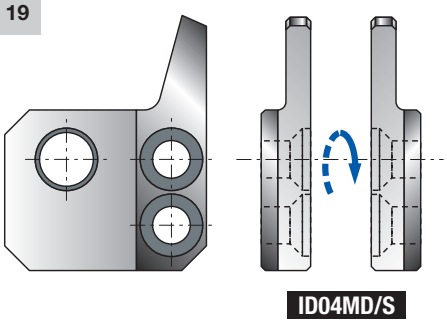

20

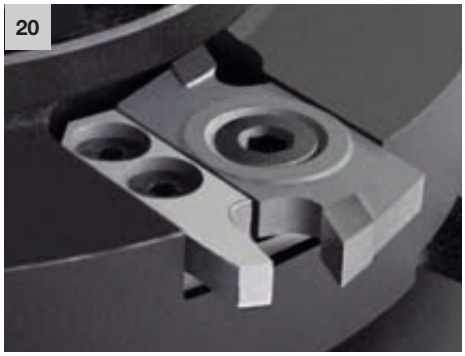

附件和配件

锐无敌提供全系列工业品质附件和配件，适用于所有机床类型，包括固定式和便携式机床。该系列产品包括各类刀座、垫片、螺丝和附件，旨在满足行业需求用户可以从范围广泛的标准产品中受益，获得具有成本效益的解决方案和定制附件，以满足更具体的需求无论是标准产品还是定制产品，锐无敌保证提供拥有高精度的优质质量解决方案。



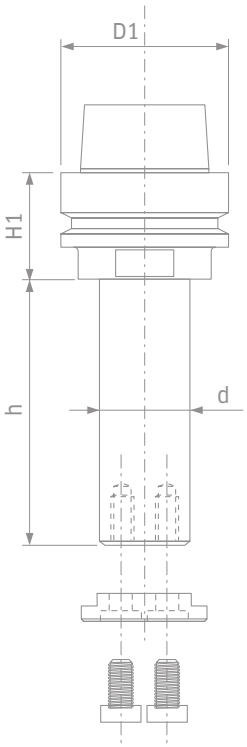

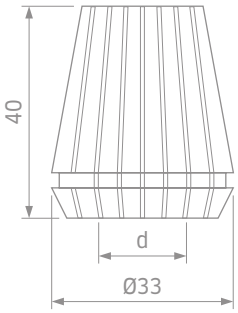

领先的附件和配件技术 ..... 第 532 页

部件

排钻夹头

MP01MD-MP01MS 排钻设备用钻头夹头 ..... 第 535 页
MP20M 麻花钻弹簧适配器 ..... 第 535 页

数控镂铣机夹头和附件

AP08M 悬臂式镂铣机用刀具芯轴 ..... 第 536 页
MP05M 高精度芯轴 — ISO30 ..... 第 537 页
MP06MD 高精确度夹头 — ISO30 ..... 第 537 页
MP07M 高精度镍涂层芯轴 — HSK 63 E ..... 第 538 页
MP08M 高精度镍涂层夹头 — HSK 63 E ..... 第 538 页
MP09M 高精度镍涂层芯轴 — HSK 63 F ..... 第 539 页
MP10MD 高精度镍涂层夹头 — HSK 63 F ..... 第 539 页
CD01M 夹头 ISO30 触点 ..... 第 540 页
MP06M ER32 锁紧环的高精度卡簧 ..... 第 540 页
GH32M 高精度锁紧环 ..... 第 540 页
MP16M ER40 锁紧环的高精度卡簧 ..... 第 541 页
GH40M 高精度锁紧环 ..... 第 541 页
MC01M 智能刀具编码芯片 ..... 第 541 页

轴套和附件

BF10MD-BF10MS 带锁紧螺母的轴套 ..... 第 542 页
BLA 用于锯片的标准变径环 ..... 第 543 页
BF01M 铣刀用标准变径环 ..... 第 543 页
3105M 变径轴套 ..... 第 544 页
FX01M 变径轴套 ..... 第 544 页
FX02M 变径轴套 ..... 第 544 页
FX03M 锯片用法兰盘 ..... 第 544 页
AN01M 垫片 ..... 第 545 页
AN01 专用垫片 ..... 第 548 页
AN03M 标准垫片套装 ..... 第 548 页
CC01 仿形铣滚珠轴承 ..... 第 549 页
3102M 滚珠轴承 ..... 第 549 页
RB62M 滚珠轴承耐磨卡圈 ..... 第 549 页
3103MC 专用套筒轴承 ..... 第 549 页

扳手和设备

螺钉、螺母、垫块和扳手 ..... 第 551 页
OPT04 标准键槽 ..... 第 557 页

刀具维护

SAG1M 刀头维护工具套件 ..... 第 557 页
SAG2M 夹紧装置，带滚珠轴承 ..... 第 558 页
TA01M 研磨高性能刀片所用装置 ..... 第 558 页
TA02M 研磨高性能刀片所用装置 ..... 第 558 页
TA03M 研磨高性能刀片所用支架 ..... 第 558 页

紧固锐无敌刀片和刀块所用螺丝和平头螺丝的扭矩值 ..... 第 559 页
正确使用提示 ..... 第 560 页
技术特点 ..... 第 561 页

先进技术

范围广泛

锐无敌提供全系列优质标准及定制性附件和配件。广泛的孔径范围为多种提供了合适的选择。





维修扳手和附件

刀具维护是保持切削刃锋利并确保正确校准刀具的有效方式除了定期清洁之外，还需要小心操作用于木材应用的切割刀具。夹紧表面不得存在尘、脂、油、水，以确保有效操作。

为此，锐无敌专门设计了一系列附件 (包括扳手和夹紧装置) 用于精确工具维护作业，并提供合适的解决方案，从而在木工作业中实现良好效果。





开创性解决方案

锐无敌充分利用其多年以来积累的知识、技术和工业能力，提供更安全、更快速和更有效的解决方案，以满足具有挑战性的市场需求。

锐无敌采用先进的技术，确保在各类应用中实现良好的效果例如，在新型镀镍芯轴系列中，采用胶结和硬化处理方式，以承受更高的温度并提高耐磨性，从而延长使用寿命并提高性能。

除了提供防锈保护外，这些工具在最终进行镀镍处理 (镀镍深度 7 µm) 前还要经过一系列酸浴和超声波清洗。

优秀平衡性能 — G2.5



在最高转速下达到 ISO 1940-1 G2.5 等级。

在最高速度下，精确平衡 (G2.5 ISO 1940-1) 性能与出色的防锈保护相结合，确保在要求严苛的 CNC 铣削应用中实现出色且耐用的刀具夹紧效果。

所有锐无敌刀座在设计上均可配备微芯片，可以针对刀具管理系统进行编程。

法兰

锐无敌提供不同的法兰类型。
法兰 **类型 B** 为标准型。
法兰**类型 A** 为可选型，带 3个M6的固定螺丝。根据需要订购



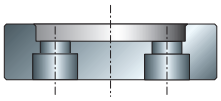

法兰类型 A

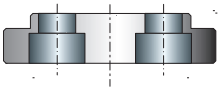

法兰类型 B

部件



MP01MD
MP01MS
排钻设备用钻头夹头

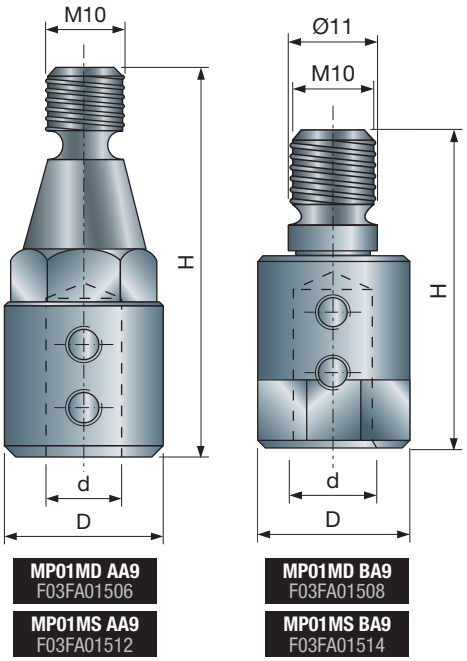

MP01MD AA9 F03FA01506
MP01MS AA9 F03FA01512
MP01MD BA9 F03FA01508
MP01MS BA9 F03FA01514

	D 毫米	H 毫米	d 毫米	旋转方向	锐无敌代码 右 (D)	商品编号	锐无敌代码 左 (S)	商品编号
*	19	47	10	RH	**MP01MD AA9**	F03FA01506	**MP01MS AA9**	F03FA01512

	D 毫米	H 毫米	d 毫米	旋转方向	锐无敌代码 右 (D)	商品编号	锐无敌代码 左 (S)	商品编号
**	19	41	10	LH	**MP01MD BA9**	F03FA01508	**MP01MS BA9**	F03FA01514

配件		尺寸 毫米	锐无敌代码	商品编号
螺丝		M6 x 6	**2615M DD9**	F03FA07423

适用于木工铣刀的锐无敌标准夹头。
* **MP...AA9：**柄适用范围：Alberti、Balestrini、Bilek、Busellato、Ompec、Reimall、Schlicher、SCM、Tanzani、Viciani、Vitap、Weingärter。
** **MP...BA9：**柄适用范围：Alberti、Balestrini、Biesse、Busellato、Gessner、Morbidelli、Torwegge、Weeke。

组合示例

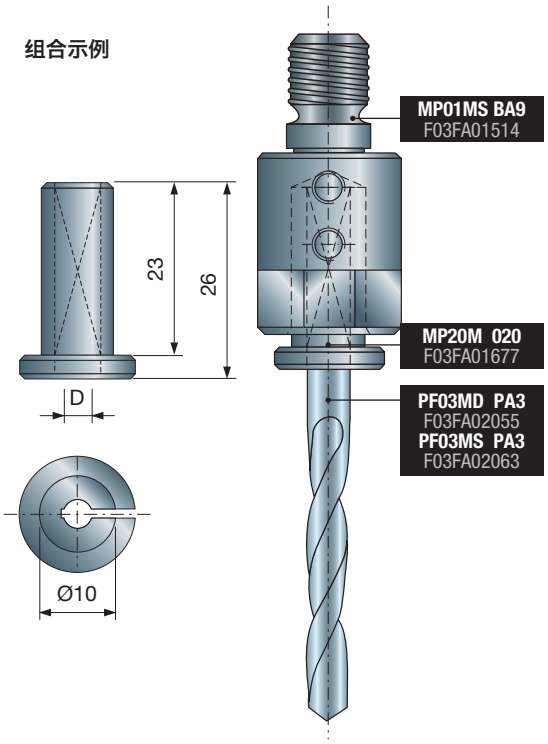

钻头适配器 (如 PF03MD/S)，适用于 **MP01MD/S** 夹头。

MP20M
麻花钻弹簧适配器

D 毫米	锐无敌代码	商品编号
2	**MP20M 020**	F03FA01677
2.5	**MP20M 025**	F03FA01678
3	**MP20M 030**	F03FA01679
3.2	**MP20M 032**	F03FA01680
3.5	**MP20M 035**	F03FA01681
4	**MP20M 040**	F03FA01682
4.5	**MP20M 045**	F03FA01683
5	**MP20M 050**	F03FA01684
6	**MP20M 060**	F03FA01686
8	**MP20M 080**	F03FA01690

AP08M 悬臂式镂铣机用刀具芯轴

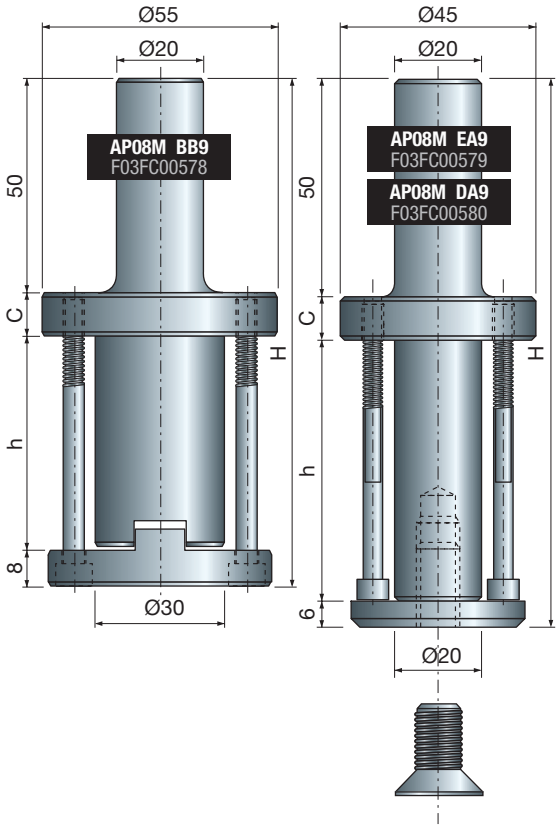

D 毫米	h 毫米	H 毫米	C	锐无敌代码	商品编号
20	33	93	12	**AP08M DA9**	F03FC00579
20	60	120	10	**AP08M EA9**	F03FC00580
30	50	118	12	**AP08M BB9**	F03FC00578

手动或悬臂式数控镂铣设备芯轴，带 20x50 毫米柄。**AP08M DA3** 和 **AP08M EA9** 适用于安装孔径 20 毫米的刀具，而**AP08M BB9** 适用于安装孔径 30 毫米的刀具。

- **AP08M BB9** 包括防旋转螺母以及用于紧固刀具的螺丝底座。

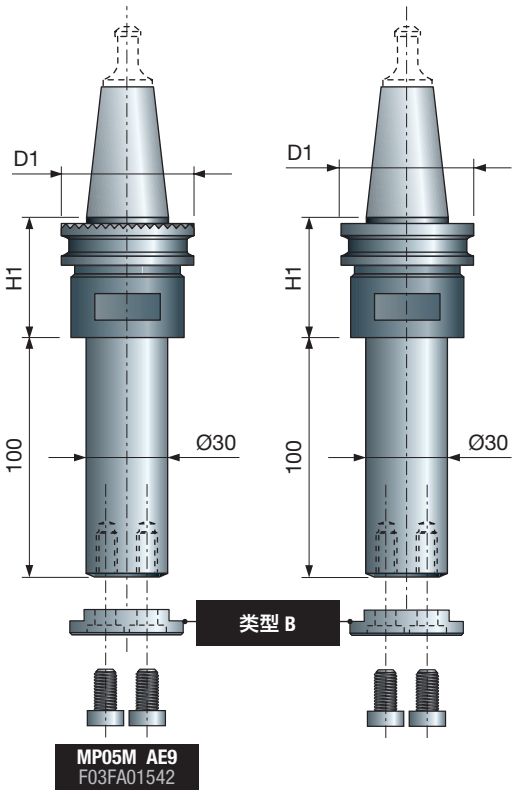

MP05M 高精度芯轴 — ISO30

D1 毫米	H1 毫米	镂铣机	锐无敌代码	商品编号
50	35	Universal	**MP05M AA9**	F03FA01538
50	35	Biesse	**MP05M AB9**	F03FA01539
46	35	CMS	**MP05M AC9**	F03FA01540
49	41	SCM - Morbidelli	**MP05M AE9**	F03FA01542

悬臂式数控镂铣设备芯轴，带 **ISO30** 柄，柄径为 30 毫米。
- 标配夹头配有**类型 B**法兰，**类型 A**法兰；**类型 A** 根据要求提供。
- 不包括触点 **CD01M**。

法兰类型 A

FX09M AA9
F03FA13481

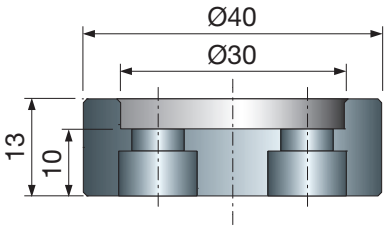

法兰类型 B

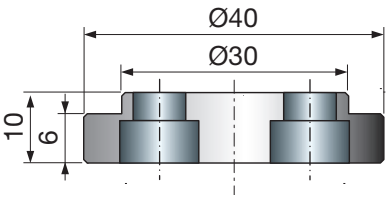

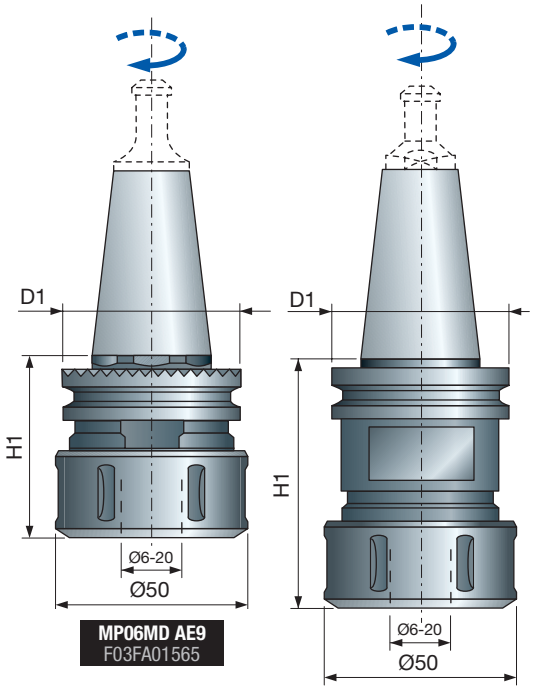

MP06MD 高精度夹头 — ISO30

D 毫米	H 毫米	镂铣机	锐无敌代码	商品编号
50	67	Universal	**MP06MD AA9**	F03FA01561
50	50	Biesse	**MP06MD AB9**	F03FA01562
46	60	CMS	**MP06MD AC9**	F03FA01563
58	50	Esseteam	**MP06MD AD9**	F03FA01564
49	55	SCM - Morbidelli	**MP06MD AE9**	F03FA01565

悬臂式数控镂铣设备夹头，带 **ISO30** 柄。
- 锁紧环：**ER32 RH**。
- 适用于圆柄式铣刀。
- 不含触点 **CD01M** 和 卡簧 **MP06M**。

MP07M 高精度镀镍芯轴 — HSK 63 E

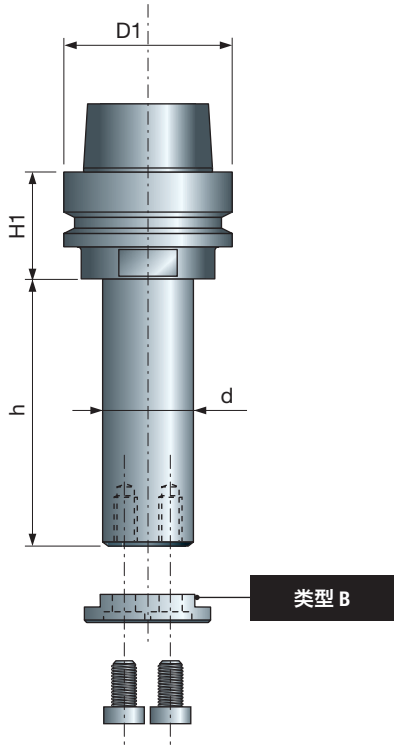

悬臂式数控镂铣设备芯轴，带 **HSK 63E** 柄。
- 镀镍处理，防止生锈。
- G2.5 平衡性能，适用于高速应用。
- 标准芯轴，带**类型 B** 法兰，**类型 A** 根据要求提供。

法兰类型 A

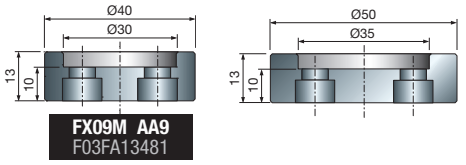

FX09M AA9
F03FA13481

法兰类型 B

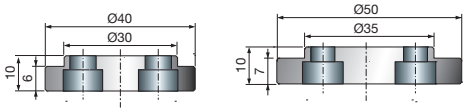

h 毫米	H1 毫米	d 毫米	D1 毫米	锐无敌代码	商品编号
50	33	30	63	**MP07M30050**	F03FB22386
60	33	30	63	**MP07M30060**	F03FB22387
70	33	30	63	**MP07M30070**	F03FB22388
80	33	30	63	**MP07M30080**	F03FB22389
90	33	30	63	**MP07M30090**	F03FB22390
100	33	30	63	**MP07M30100**	F03FB22391
110	33	30	63	**MP07M30110**	F03FB22392
120	33	30	63	**MP07M30120**	F03FB22393
130	33	30	63	**MP07M30130**	F03FB22394
140	33	30	63	**MP07M30140**	F03FB22395
150	33	30	63	**MP07M30150**	F03FB22396
160	33	30	63	**MP07M30160**	F03FB22397
170	33	30	63	**MP07M30170**	F03FB22398
180	33	30	63	**MP07M30180**	F03FB22399
190	33	30	63	**MP07M30190**	F03FB22400
200	33	30	63	**MP07M30200**	F03FB22401
210	33	30	63	**MP07M30210**	F03FB22402
220	33	30	63	**MP07M30220**	F03FB22403
230	33	30	63	**MP07M30230**	F03FB22404
50	33	35	63	**MP07M35050**	F03FB22405
60	33	35	63	**MP07M35060**	F03FB22406
70	33	35	63	**MP07M35070**	F03FB22407
80	33	35	63	**MP07M35080**	F03FB22408
90	33	35	63	**MP07M35090**	F03FB22409
100	33	35	63	**MP07M35100**	F03FB22410
110	33	35	63	**MP07M35110**	F03FB22411
120	33	35	63	**MP07M35120**	F03FB22412
130	33	35	63	**MP07M35130**	F03FB22413
140	33	35	63	**MP07M35140**	F03FB22414
150	33	35	63	**MP07M35150**	F03FB22415
160	33	35	63	**MP07M35160**	F03FB22416
170	33	35	63	**MP07M35170**	F03FB22417
180	33	35	63	**MP07M35180**	F03FB22418
190	33	35	63	**MP07M35190**	F03FB22419
200	33	35	63	**MP07M35200**	F03FB22420
210	33	35	63	**MP07M35210**	F03FB22421
220	33	35	63	**MP07M35220**	F03FB22422
230	33	35	63	**MP07M35230**	F03FB22423
245	33	35	63	**MP07M35245**	F03FB22424
245	33	40	63	**MP07M40245**	F03FB22425

MP08M 高精度镀镍夹头 — HSK 63 E

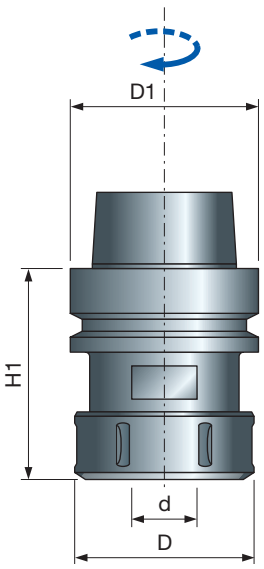

H1 毫米	D 毫米	d 毫米	D1 毫米	锐无敌代码	商品编号
73	50	4-20	63	**MP08MDC AA9**	F03FA19217
78	63	6-25	63	**MP08MDC BA9**	F03FA19218

悬臂式数控镂铣设备用夹头，带 **HSK 63E** 柄。
- 镀镍处理，防止生锈。
- G2.5 平衡性能，适用于高速应用。
- **ER32 RH** 锁紧环适用于产品 **MP08MD AA9**。
- **ER40 RH** 适用于 **MP08MD BA9**。
- 卡簧需单独购买。

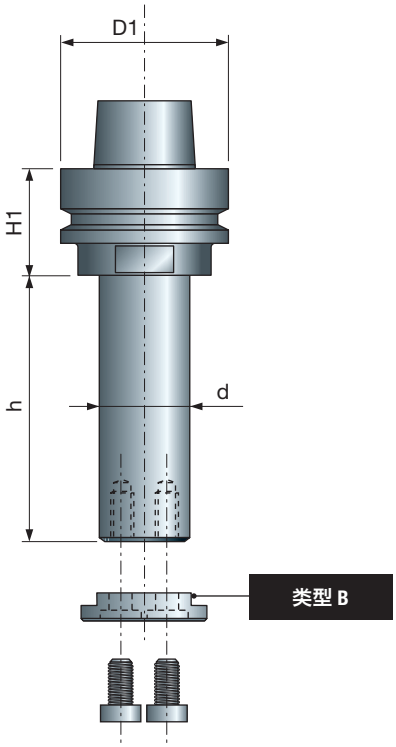

MP09M 高精度镀镍芯轴 — HSK 63 F

h 毫米	H1 毫米	d 毫米	D1 毫米	锐无敌代码	商品编号
50	33	30	63	**MP09M30050**	F03FB22426
60	33	30	63	**MP09M30060**	F03FB22427
70	33	30	63	**MP09M30070**	F03FB22428
80	33	30	63	**MP09M30080**	F03FB22429
90	33	30	63	**MP09M30090**	F03FB22430
100	33	30	63	**MP09M30100**	F03FB22431
110	33	30	63	**MP09M30110**	F03FB22432
120	33	30	63	**MP09M30120**	F03FB22433
130	33	30	63	**MP09M30130**	F03FB22434
140	33	30	63	**MP09M30140**	F03FB22435
150	33	30	63	**MP09M30150**	F03FB22436
160	33	30	63	**MP09M30160**	F03FB22437
170	33	30	63	**MP09M30170**	F03FB22438
180	33	30	63	**MP09M30180**	F03FB22439
190	33	30	63	**MP09M30190**	F03FB22440
200	33	30	63	**MP09M30200**	F03FB22441
50	33	35	63	**MP09M35050**	F03FB22442
60	33	35	63	**MP09M35060**	F03FB22443
70	33	35	63	**MP09M35070**	F03FB22444
80	33	35	63	**MP09M35080**	F03FB22445
90	33	35	63	**MP09M35090**	F03FB22446
100	33	35	63	**MP09M35100**	F03FB22447
110	33	35	63	**MP09M35110**	F03FB22448
120	33	35	63	**MP09M35120**	F03FB22449
130	33	35	63	**MP09M35130**	F03FB22450
140	33	35	63	**MP09M35140**	F03FB22451
150	33	35	63	**MP09M35150**	F03FB22452
160	33	35	63	**MP09M35160**	F03FB22453
170	33	35	63	**MP09M35170**	F03FB22454
180	33	35	63	**MP09M35180**	F03FB22455
190	33	35	63	**MP09M35190**	F03FB22456
200	33	35	63	**MP09M35200**	F03FB22457

悬臂式数控镂铣设备芯轴，带 **HSK 63F** 柄。
- 镀镍处理，防止生锈。
- G2.5 平衡性能，适用于高速应用。
- 标准芯轴，带**类型 B** 法兰，**类型 A** 根据要求提供。

法兰类型 A

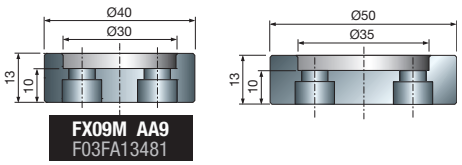

FX09M AA9
F03FA13481

法兰类型 B

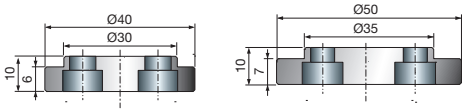

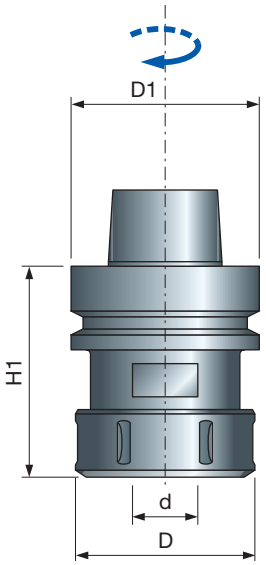

MP10M 高精度镀镍夹头 — HSK 63 F

H1 毫米	D 毫米	d 毫米	D1 毫米	锐无敌代码	商品编号
73	50	4-20	63	**MP10MDC AA9**	F03FA19227
78	63	6-25	63	**MP10MDC BA9**	F03FA19228

悬臂式数控镂铣设备用夹头，带 **HSK 63F** 柄。
- 镀镍处理，防止生锈。
- G2.5 平衡性能，适用于高速应用。
- **ER32 RH** 锁紧环适用于产品 **MP10MD AA9**。
- **ER40 RH** 适用于 **MP10MD BA9**。
- 卡簧需单独购买。

CD01M 夹头 ISO30 触点

触点，适用于 ISO30 夹头和芯轴。

适用镂铣机类型	锐无敌代码 左 (S)	商品编号
CMS	**CD01M AA9**	F03FA00537
Biesse, Masterwood	**CD01M BA9**	F03FA00538
Alberti, Masterwood	**CD01M CA9**	F03FA00539
SCM, Morbidelli	**CD01M DA9**	F03FA00540
Busellato, IMA, Weeke, Maka	**CD01M EA9**	F03FA00541

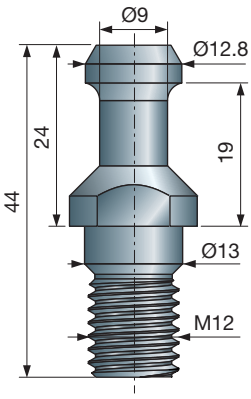

CD01M AA9
F03FA00537

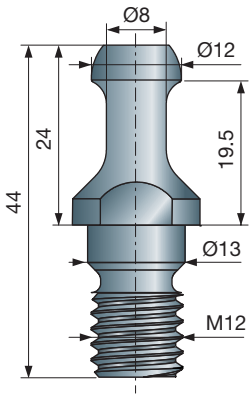

CD01M BA9
F03FA00538

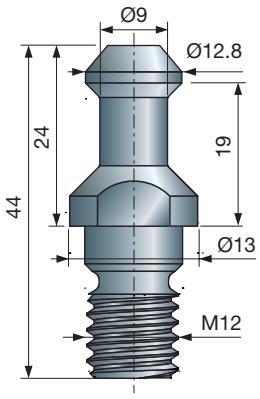

CD01M CA9
F03FA00539

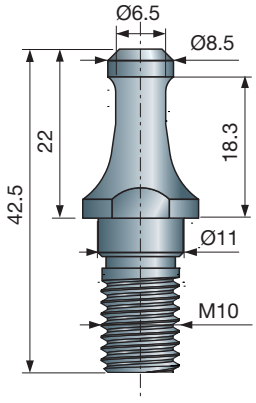

CD01M DA9
F03FA00540

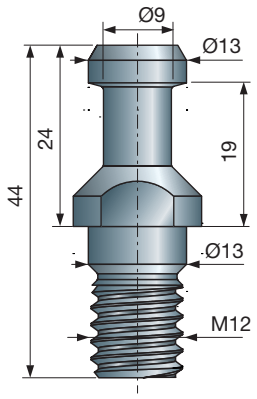

CD01M EA9
F03FA00541

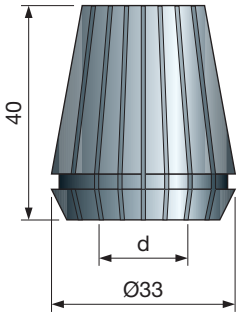

适用于圆柄铣刀的卡簧。
适用于 **MP06MD**、**MP08MDC AA9** 和 **MP10MDC AA9** 夹头。

MP06M ER32 锁紧环的高精度卡簧

d 毫米	H 毫米	夹紧范围	锐无敌代码	商品编号
4	40	4÷3	**MP06M 049**	F03FA01550
6	40	6÷5	**MP06M 069**	F03FA01551
8	40	8÷7	**MP06M 089**	F03FA01553
10	40	10÷9	**MP06M 109**	F03FA01554
12	40	12÷11	**MP06M 129**	F03FA01555
14	40	14÷13	**MP06M 149**	F03FA01557
16	40	16÷15	**MP06M 169**	F03FA01558
18	40	18÷17	**MP06M 189**	F03FA01559
20	40	20÷19	**MP06M 209**	F03FA01560

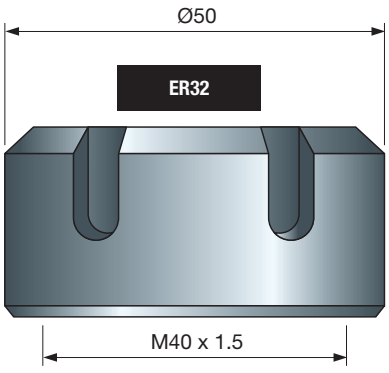

锁紧环适用于高精度通用夹头和 **MP06M** 卡簧。

GH32M 高精度锁紧环

D 毫米	锁紧环	锐无敌代码	商品编号
50	ER32	**GH32M AA9**	F03FA01400

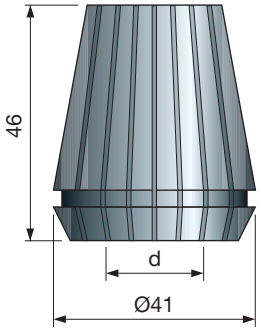

MP16M ER40 锁紧环的高精度卡簧

d 毫米	H 毫米	夹紧范围	锐无敌代码	商品编号
6	46	6÷5	**MP16M 069**	F03FA01666
8	46	8÷7	**MP16M 089**	F03FA01667
10	46	10÷9	**MP16M 109**	F03FA01668
12	46	12÷11	**MP16M 129**	F03FA01669
14	46	14÷13	**MP16M 149**	F03FA01670
16	46	16÷15	**MP16M 169**	F03FA01671
18	46	18÷17	**MP16M 189**	F03FA01672
20	46	20÷19	**MP16M 209**	F03FA01673
25	46	25÷24	**MP16M 259**	F03FA01675

适用于圆柄铣刀的卡簧。适用于 **MP08MDC AB9** 和 **MP10MDC AB9** 夹头。

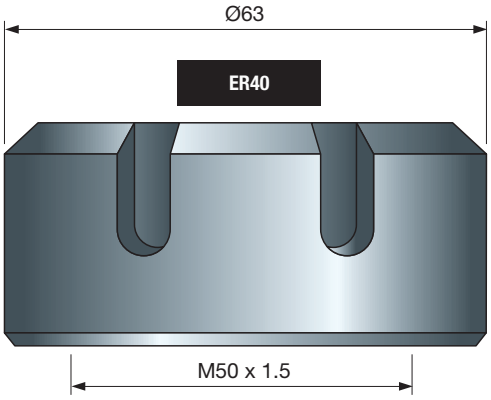

GH40M 高精度锁紧环

D 毫米	锁紧环	锐无敌代码	商品编号
63	ER40	**GH40M AA9**	F03FA01401

锁紧环适用于高精度通用夹头和 **MP16M** 卡簧。

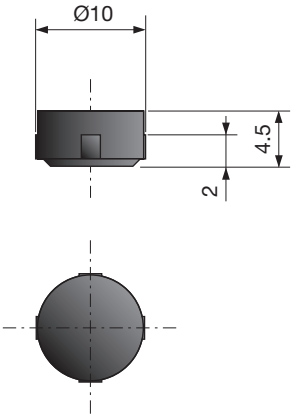

MC01M 智能刀具编码芯片

D 毫米	H 毫米	h 毫米	锐无敌代码	商品编号
10	4.5	2	**MC01M 010**	F03FB01638

微芯片适用于机床设置以读写数据供识别刀具。
- 形状为圆形，存储容量 511 字节。
- 可在 0° 至 +70° 的温度下使用。

BF10MD
BF10MS

带锁紧螺母的轴套

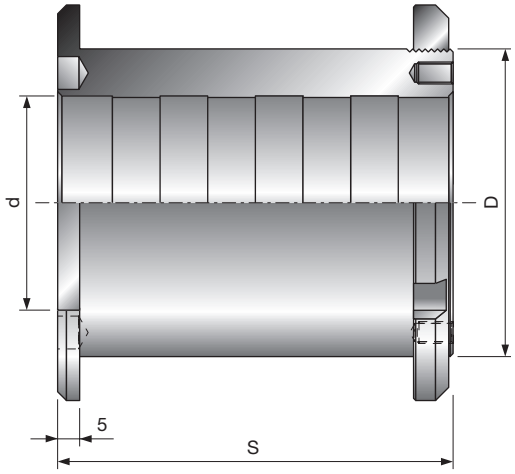

锐无敌标准轴套，用于带有锁紧螺母的复杂工具。

	D 毫米	S 毫米	d 毫米	锐无敌代码 右 (D)	商品编号 右 (D)	锐无敌代码 左 (S)	商品编号 左 (S)
	50	110	30	**BF10MD AA9**	F03FC00616	**BF10MS AA9**	F03FC00661
	50	130	30	**BF10MD AD9**	F03FC00619	**BF10MS AD9**	F03FC00664
	50	60	35	**BF10MD AG9**	F03FC00622	-	-
	50	110	35	**BF10MD AB9**	F03FC00617	**BF10MS AB9**	F03FC00662
	50	130	35	**BF10MD AE9**	F03FC00620	-	-
	50	110	40	**BF10MD AC9**	F03FC00618	**BF10MS AC9**	F03FC00663
	50	130	40	**BF10MD AF9**	F03FC00621	**BF10MS AF9**	F03FC00665
	55	110	35	**BF10MD BA9**	F03FC00625	**BF10MS BA9**	F03FS07470
	55	130	35	**BF10MD BC9**	F03FS07469	**BF10MS BC9**	F03FS07471
	55	110	40	**BF10MD BB9**	F03FS07468	-	-
	55	130	40	**BF10MD BD9**	F03FC00626	**BF10MS BD9**	F03FC00668
	60	90	32	**BF10MD DL9**	F03FC24537	-	-
	60	85	35	**BF10MD KB9**	F03FC00643	-	-
	60	90	35	**BF10MD DB9**	F03FC00630	-	-
	60	110	35	**BF10MD CB9**	F03FC00627	-	-
	60	85	40	**BF10MD KC9**	F03FC00644	-	-
	60	90	40	**BF10MD DC9**	F03FC00631	**BF10MS DC9**	F03FC00669
	60	110	40	**BF10MD CC9**	F03FC00628	-	-
	60	85	50	**BF10MD KD9**	F03FC00645	-	-
	60	90	50	**BF10MD DD9**	F03FC00632	-	-
	60	110	50	**BF10MD CD9**	F03FC00629	-	-
	70	75	30	**BF10MD LA9**	F03FC00646	-	-
	70	85	30	-	-	**BF10MS HA9**	F03FC00676
	70	90	30	**BF10MD EA9**	F03FC24536	-	-
	70	90	32	**BF10MD EL9**	F03FC24537	**BF10MS EL9**	
	70	85	35	**BF10MD HB9**	F03FC00638	-	-
	70	90	35	**BF10MD EB9**	F03FC00633	**BF10MS EB9**	F03FC00671
*	70	75	40	**BF10MD LC9**	F03FC00647	-	-
*	70	85	40	**BF10MD HC9**	F03FC00639	-	-
*	70	90	40	**BF10MD EC9**	F03FC00634	**BF10MS EC9**	F03FC00672
*	70	40	50	**BF10MD QD9**	F03FC00653	**BF10MS QD9**	F03FC00685
*	70	45	50	**BF10MD PD9**	F03FC00652	**BF10MS PD9**	F03FC00684
*	70	50	50	**BF10MD OD9**	F03FC00651	**BF10MS OD9**	F03FC00683
*	70	55	50	**BF10MD ND9**	F03FC00650	**BF10MS ND9**	F03FC00682
*	70	60	50	**BF10MD MD9**	F03FC00649	**BF10MS MD9**	F03FC00681
*	70	65	50	**BF10MD ID9**	F03FC00641	**BF10MS ID9**	F03FC00679
*	70	70	50	**BF10MD GD9**	F03FC00637	**BF10MS GD9**	F03FC00675
*	70	75	50	**BF10MD LD9**	F03FC00648	**BF10MS LD9**	F03FC00680
	70	80	50	**BF10MD FD9**	F03FC00636	**BF10MS FD9**	F03FC00674
	70	85	50	**BF10MD HD9**	F03FC00640	**BF10MS HD9**	F03FC00678
	70	90	50	**BF10MD ED9**	F03FC00635	**BF10MS ED9**	F03FC00673

* 产品已配销孔。

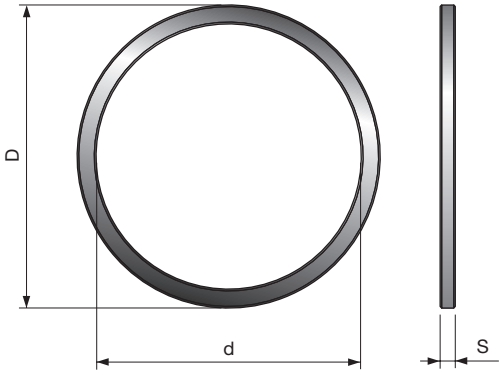

适用于圆锯片的标准变径环。

BLA 用于锯片的标准变径环

D 毫米	S 毫米	d 毫米	锐无敌代码	商品编号
15.88	0.8	10	**BLA08158100**	F03FA23018
20	1.2	12.7	**BL15M20127**	F03FC00694
20	1.5	16	**BLA15200160V01**	F03FS11956
20	1.8	16	**BLA18200160V01**	F03FS11960
25.4	1.0	19.05	**BLA10254190V01**	F03FS11954
25.4	1.2	20	**BLA12254200V01**	F03FS11955
30	1.5	15.88	**BLA15300158**	F03FA23019
30	1.8	15.88	**BLA18300158**	F03FA23020
30	1.5	20	**BLA15300200V01**	F03FS11957
30	1.8	20	**BLA18300200**	F03FA23021
30	1.5	25	**BLA15300250V01**	F03FS11958
30	1.8	25	**BLA18300250**	F03FA23022
30	1.5	25.4	**BLA15300254V01**	F03FS11959
30	1.8	25.4	**BLA18300254V01**	F03FS11961
35	1.8	25.4	**BLA18350254**	F03FA22201
35	1.8	30	**BLA18350300**	F03FA23023

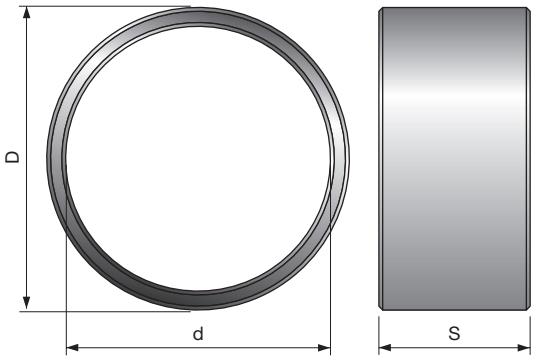

适用于铣刀的标准变径环。

BF01M 用于铣刀的标准变径环

D 毫米	S 毫米	d 毫米	锐无敌代码	商品编号
35	5	30	**BF01M AA9**	F03FC00604
35	10	30	**BF01M AB9**	F03FC00605
35	15	30	**BF01M AC9**	F03FC00606
35	20	30	**BF01M AD9**	F03FC00607
35	25	30	**BF01M AE9**	F03FC00608
35	50	30	**BF01M AF9**	F03FC00609
40	5	35	**BF01M BA9**	F03FC00610
40	10	35	**BF01M BB9**	F03FC00611
40	15	35	**BF01M BC9**	F03FC00612
40	20	35	**BF01M BD9**	F03FC00613
40	25	35	**BF01M BE9**	F03FC00614
40	50	35	**BF01M BF9**	F03FC00615

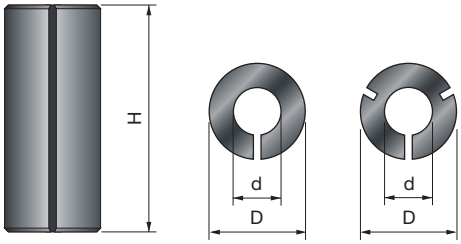

用于铣刀的变径轴套。

3105M 变径轴套

D 毫米	S 毫米	d 毫米	锐无敌代码	商品编号
8	25	6	**3105MVY250**	F03FA10588
8	25	6.35	**3105MVX250**	F03FA10587
9.5	25	6	**3105MUY250**	F03FA10586
9.5	25	6.35	**3105MUX250**	F03FA10585
9.5	25	8	**3105MUV250**	F03FA10584
10	25	8	**3105MTV250**	F03FA10582
12	25	6	**3105MSY250**	F03FA10581
12	25	8	**3105MSV250**	F03FA10580
12	25	10	**3105MST250**	F03FA10579
12.7	25	6	**3105MRY250**	F03FA10578
12.7	25	6.35	**3105MRX250**	F03FA10577
12.7	25	8	**3105MRV250**	F03FA10576
12.7	25	9.5	**3105MRU250**	F03FA10575
16	25	13	**3105MOQ250**	F03FA10574

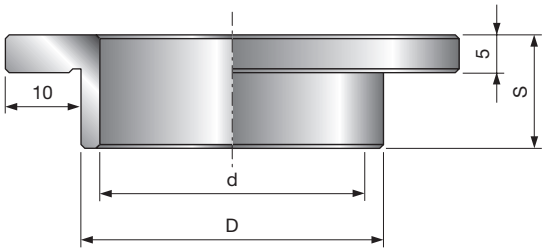

适用于带肩锯铣刀的变径轴套。

FX01M 变径轴套

D 毫米	S 毫米	d 毫米	锐无敌代码	商品编号
30	15	25	**FX01M AA9**	F03FC15031
35	15	30	**FX01M BA9**	F03FC15033
40	15	30	**FX01M CA9**	F03FC15035
40	15	35	**FX01M CB9**	F03FC15036
50	15	30	**FX01M DA9**	F03FC15037
50	15	35	**FX01M DB9**	F03FC15038
50	15	40	**FX01M DC9**	F03FC15039
68	10	40	**FX01M HC9**	F03FC15041

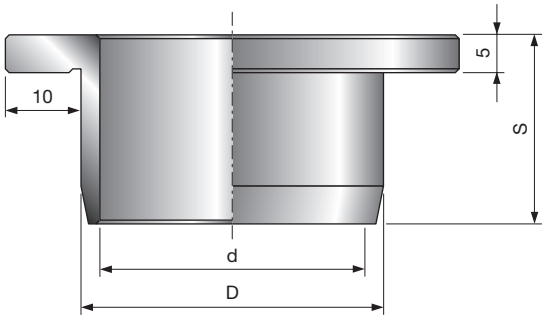

适用于带肩锯铣刀的变径轴套。
• 适用于刨刀头 **TM06M** 和 **TM07M**。

FX02M 变径轴套

D 毫米	S 毫米	d 毫米	锐无敌代码	商品编号
40	25	35	**FX02M CB9**	F03FC15043

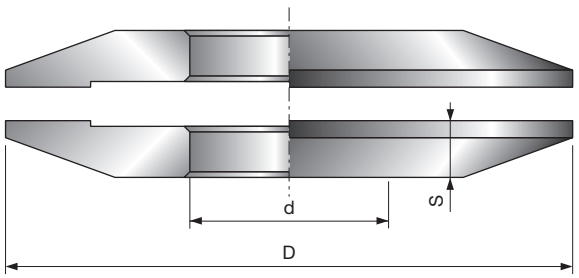

圆锯片用法兰盘。

FX03M 锯片用法兰盘

D 毫米	S 毫米	d 毫米	锐无敌代码	商品编号
80	10	30	**FX03M AA9**	F03FC15045
80	10	35	**FX03M AB9**	F03FC15047
100	10	30	**FX03M BA9**	F03FC15049
100	10	35	**FX03M BB9**	F03FC15051
100	10	40	**FX03M BC9**	F03FC15053
125	10	30	**FX03M CA9**	F03FC15055
125	10	35	**FX03M CB9**	F03FC15057

AN01M 垫片

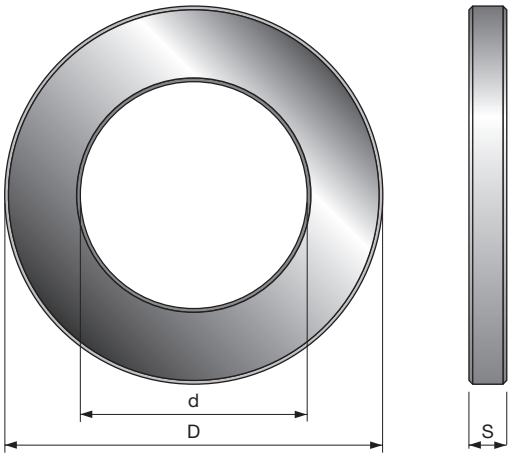

用于刀头的标准垫片。

D 毫米	S 毫米	d 毫米	锐无敌代码	商品编号
30	0.1	20	**AN01MG0019**	F03FC00247
30	0.2	20	**AN01MG0029**	F03FC00248
30	0.3	20	**AN01MG0039**	F03FC00249
30	0.5	20	**AN01MG0059**	F03FC00250
30	1	20	**AN01MG0109**	F03FC00251
30	3	20	**AN01MG0309**	F03FC00252
30	6	20	**AN01MG0609**	F03FC00253
30	10	20	**AN01MG1009**	F03FC00254
33	0.1	19.05	**AN01ML0019**	F03FC00358
33	0.2	19.05	**AN01ML0029**	F03FC00359
33	0.3	19.05	**AN01ML0039**	F03FC00360
33	0.5	19.05	**AN01ML0059**	F03FC00361
33	1	19.05	**AN01ML0109**	F03FC00362
33	3.6	19.05	**AN01ML0369**	F03FC00363
33	6.8	19.05	**AN01ML0689**	F03FC00365
33	7.3	19.05	**AN01ML0739**	F03FC00366
48	0.1	31.75	**AN01MM0019**	F03FC00371
48	0.2	31.75	**AN01MM0029**	F03FC00372
48	0.3	31.75	**AN01MM0039**	F03FC00373
48	0.5	31.75	**AN01MM0059**	F03FC00374
48	1	31.75	**AN01MM0109**	F03FC00375
48	3.2	31.75	**AN01MM0329**	F03FC00376
48	3.6	31.75	**AN01MM0369**	F03FC00377
48	4	31.75	**AN01MM0409**	F03FC00378
48	5.5	31.75	**AN01MM0559**	F03FC00379
48	6.8	31.75	**AN01MM0689**	F03FC00380
48	7.3	31.75	**AN01MM0739**	F03FC00381
48	8.05	31.75	**AN01MM0809**	F03FC00382
48	8.35	31.75	**AN01MM0839**	F03FC24743
48	8.35	31.75	**AN01MM0849**	F03FC00383
48	9.4	31.75	**AN01MM0949**	F03FC00384
48	24.6	31.75	**AN01MM2469**	F03FC00385
48	99	31.75	**AN01MM9909**	F03FC00386
50	0.1	30	**AN01MA0019**	F03FC00030
50	0.2	30	**AN01MA0029**	F03FC00031
50	0.3	30	**AN01MA0039**	F03FC00032
50	0.5	30	**AN01MA0059**	F03FC00033
50	1	30	**AN01MA0109**	F03FC00034
50	2	30	**AN01MA0209**	F03FC00035
50	3	30	**AN01MA0309**	F03FC00036
50	4	30	**AN01MA0409**	F03FC00037
50	5	30	**AN01MA0509**	F03FC00038
50	6	30	**AN01MA0609**	F03FC00040
50	7	30	**AN01MA0709**	F03FC00041
50	8	30	**AN01MA0809**	F03FC00042
50	9	30	**AN01MA0909**	F03FC00043
50	10	30	**AN01MA1009**	F03FC00044
50	11	30	**AN01MA1109**	F03FC00045
50	12	30	**AN01MA1209**	F03FC00046
50	13	30	**AN01MA1309**	F03FC00047
50	14	30	**AN01MA1409**	F03FC00048
50	15	30	**AN01MA1509**	F03FC00049
50	16	30	**AN01MA1609**	F03FC00050
50	17	30	**AN01MA1709**	F03FC00051
50	18	30	**AN01MA1809**	F03FC00052
50	19	30	**AN01MA1909**	F03FC00053
50	20	30	**AN01MA2009**	F03FC00054
50	21	30	**AN01MA2109**	F03FC00055
50	22	30	**AN01MA2209**	F03FC00056
50	23	30	**AN01MA2309**	F03FC00057
50	24	30	**AN01MA2409**	F03FC00058
50	25	30	**AN01MA2509**	F03FC00059
50	26	30	**AN01MA2609**	F03FC00060
50	27	30	**AN01MA2709**	F03FC00061
50	28	30	**AN01MA2809**	F03FC00062
50	29	30	**AN01MA2909**	F03FC00063
50	30	30	**AN01MA3009**	F03FC00064
50	31	30	**AN01MA3109**	F03FC00065
50	32	30	**AN01MA3209**	F03FC00066
50	33	30	**AN01MA3309**	F03FC00067
50	34	30	**AN01MA3409**	F03FC00068
50	35	30	**AN01MA3509**	F03FC00069
50	36	30	**AN01MA3609**	F03FC00070
50	37	30	**AN01MA3709**	F03FC00071
50	38	30	**AN01MA3809**	F03FC00072
50	40	30	**AN01MA4009**	F03FC00073
50	41	30	**AN01MA4109**	F03FC00074
50	42	30	**AN01MA4209**	F03FC00075
50	53	30	**AN01MA5309**	F03FC00076
50	60	30	**AN01MA6009**	F03FC00077
50	93	30	**AN01MA9309**	F03FC00079
50	99	30	**AN01MA9909**	F03FC00080
55	0.1	35	**AN01MB0019**	F03FC00081
55	0.2	35	**AN01MB0029**	F03FC00082
55	0.3	35	**AN01MB0039**	F03FC00083
55	0.5	35	**AN01MB0059**	F03FC00084
55	1	35	**AN01MB0109**	F03FC00085
55	2	35	**AN01MB0209**	F03FC00086
55	3	35	**AN01MB0309**	F03FC00087
55	4	35	**AN01MB0409**	F03FC00088
55	5	35	**AN01MB0509**	F03FC00089
55	6	35	**AN01MB0609**	F03FC00091
55	7	35	**AN01MB0709**	F03FC00092
55	8	35	**AN01MB0809**	F03FC00093
55	9	35	**AN01MB0909**	F03FC00094
55	10	35	**AN01MB1009**	F03FC00095

AN01M 垫片

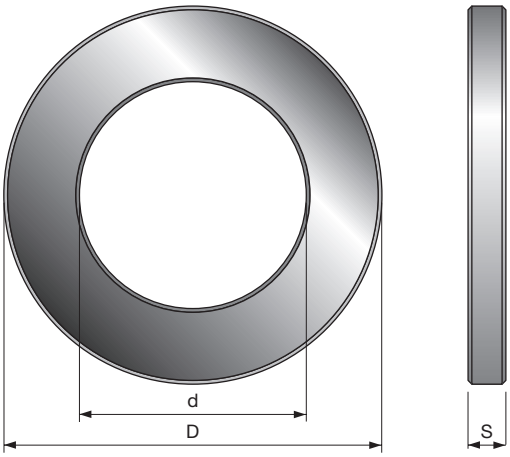

D 毫米	S 毫米	d 毫米	锐无敌代码	商品编号
55	11	35	**AN01MB1109**	F03FC00096
55	12	35	**AN01MB1209**	F03FC00097
55	13	35	**AN01MB1309**	F03FC00098
55	14	35	**AN01MB1409**	F03FC00099
55	15	35	**AN01MB1509**	F03FC00100
55	16	35	**AN01MB1609**	F03FC00101
55	17	35	**AN01MB1709**	F03FC00102
55	18	35	**AN01MB1809**	F03FC00103
55	19	35	**AN01MB1909**	F03FC00104
55	20	35	**AN01MB2009**	F03FC00105
55	21	35	**AN01MB2109**	F03FC00106
55	22	35	**AN01MB2209**	F03FC00107
55	23	35	**AN01MB2309**	F03FC00108
55	24	35	**AN01MB2409**	F03FC00109
55	25	35	**AN01MB2509**	F03FC00110
55	26	35	**AN01MB2609**	F03FC00111
55	27	35	**AN01MB2709**	F03FC00112
55	28	35	**AN01MB2809**	F03FC00113
55	29	35	**AN01MB2909**	F03FC00114
55	30	35	**AN01MB3009**	F03FC00115
55	31	35	**AN01MB3109**	F03FC00116
55	32	35	**AN01MB3209**	F03FC00117
55	33	35	**AN01MB3309**	F03FC00118
55	34	35	**AN01MB3409**	F03FC00119
55	35	35	**AN01MB3509**	F03FC00120
55	40	35	**AN01MB4009**	F03FC00121
55	99	35	**AN01MB9909**	F03FC00122
60	0.1	40	**AN01MC0019**	F03FC00123
60	0.2	40	**AN01MC0029**	F03FC00124
60	0.3	40	**AN01MC0039**	F03FC00125
60	0.5	40	**AN01MC0059**	F03FC00126
60	1	40	**AN01MC0109**	F03FC00127
60	2	40	**AN01MC0209**	F03FC00128
60	3	40	**AN01MC0309**	F03FC00129
60	4	40	**AN01MC0409**	F03FC00130
60	5	40	**AN01MC0509**	F03FC00131
60	6	40	**AN01MC0609**	F03FC00133
60	7	40	**AN01MC0709**	F03FC00134
60	8	40	**AN01MC0809**	F03FC00135
60	9	40	**AN01MC0909**	F03FC00136
60	10	40	**AN01MC1009**	F03FC00137
60	11	40	**AN01MC1109**	F03FC00138
60	12	40	**AN01MC1209**	F03FC00139
60	13	40	**AN01MC1309**	F03FC00140
60	14	40	**AN01MC1409**	F03FC00141
60	15	40	**AN01MC1509**	F03FC00142
60	16	40	**AN01MC1609**	F03FC00143
60	17	40	**AN01MC1709**	F03FC00144
60	18	40	**AN01MC1809**	F03FC00145
60	19	40	**AN01MC1909**	F03FC00146
60	20	40	**AN01MC2009**	F03FC00147
60	21	40	**AN01MC2109**	F03FC00148
60	22	40	**AN01MC2209**	F03FC00149
60	23	40	**AN01MC2309**	F03FC00150
60	24	40	**AN01MC2409**	F03FC00151
60	25	40	**AN01MC2509**	F03FC00152
60	26	40	**AN01MC2609**	F03FC00153
60	27	40	**AN01MC2709**	F03FC00154
60	28	40	**AN01MC2809**	F03FC00155
60	29	40	**AN01MC2909**	F03FC00156
60	30	40	**AN01MC3009**	F03FC00157
60	31	40	**AN01MC3109**	F03FC00158
60	32	40	**AN01MC3209**	F03FC00159
60	33	40	**AN01MC3309**	F03FC00160
60	34	40	**AN01MC3409**	F03FC00161
60	35	40	**AN01MC3509**	F03FC00162
60	40	40	**AN01MC4009**	F03FC00163
60	42	40	**AN01MC4209**	F03FC00164
60	99	40	**AN01MC9909**	F03FC00165
70	0.1	50	**AN01MD0019**	F03FC00166
70	0.2	50	**AN01MD0029**	F03FC00167
70	0.3	50	**AN01MD0039**	F03FC00168
70	0.5	50	**AN01MD0059**	F03FC00169
70	1	50	**AN01MD0109**	F03FC00170
70	2	50	**AN01MD0209**	F03FC00171
70	3	50	**AN01MD0309**	F03FC00173
70	4	50	**AN01MD0409**	F03FC00174
70	5	50	**AN01MD0509**	F03FC00175
70	6	50	**AN01MD0609**	F03FC00178
70	7	50	**AN01MD0709**	F03FC00179
70	8	50	**AN01MD0809**	F03FC00180
70	9	50	**AN01MD0909**	F03FC00181
70	10	50	**AN01MD1009**	F03FC00182
70	11	50	**AN01MD1109**	F03FC00183
70	12	50	**AN01MD1209**	F03FC00184
70	13	50	**AN01MD1309**	F03FC00185
70	14	50	**AN01MD1409**	F03FC00186
70	15	50	**AN01MD1509**	F03FC00187
70	16	50	**AN01MD1609**	F03FC00188
70	17	50	**AN01MD1709**	F03FC00189
70	18	50	**AN01MD1809**	F03FC00190
70	19	50	**AN01MD1909**	F03FC00191
70	20	50	**AN01MD2009**	F03FC00192
70	21	50	**AN01MD2109**	F03FC00193
70	22	50	**AN01MD2209**	F03FC00194
70	23	50	**AN01MD2309**	F03FC00195

AN01M 垫片

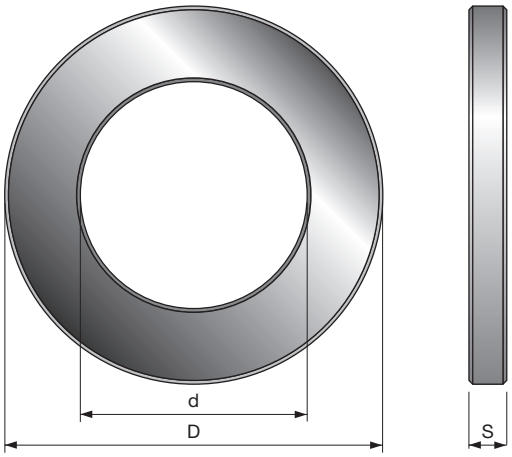

D 毫米	S 毫米	d 毫米	锐无敌代码	商品编号
70	24	50	**AN01MD2409**	F03FC00196
70	25	50	**AN01MD2509**	F03FC00197
70	26	50	**AN01MD2609**	F03FC00198
70	27	50	**AN01MD2709**	F03FC00199
70	28	50	**AN01MD2809**	F03FC00200
70	29	50	**AN01MD2909**	F03FC00201
70	30	50	**AN01MD3009**	F03FC00202
70	31	50	**AN01MD3109**	F03FC00203
70	32	50	**AN01MD3209**	F03FC00204
70	33	50	**AN01MD3309**	F03FC00205
70	34	50	**AN01MD3409**	F03FC00206
70	35	50	**AN01MD3509**	F03FC00207
70	38	50	**AN01MD3809**	F03FC00208
70	40	50	**AN01MD4009**	F03FC00209
70	99	50	**AN01MD9909**	F03FC00210
80	0.1	60	**AN01MK0019**	F03FC00311
80	0.2	60	**AN01MK0029**	F03FC00312
80	0.3	60	**AN01MK0039**	F03FC00313
80	0.5	60	**AN01MK0059**	F03FC00314
80	1	60	**AN01MK0109**	F03FC00315
80	2	60	**AN01MK0209**	F03FC00316
80	3	60	**AN01MK0309**	F03FC00318
80	4	60	**AN01MK0409**	F03FC00319
80	5	60	**AN01MK0509**	F03FC00321
80	6	60	**AN01MK0609**	F03FC00322
80	7	60	**AN01MK0709**	F03FC00324
80	8	60	**AN01MK0809**	F03FC00325
80	9	60	**AN01MK0909**	F03FC00326
80	10	60	**AN01MK1009**	F03FC00327
80	11	60	**AN01MK1109**	F03FC00328
80	12	60	**AN01MK1209**	F03FC00329
80	13	60	**AN01MK1309**	F03FC00330
80	14	60	**AN01MK1409**	F03FC00331
80	15	60	**AN01MK1509**	F03FC00333
80	16	60	**AN01MK1609**	F03FC00334
80	17	60	**AN01MK1709**	F03FC00335
80	18	60	**AN01MK1809**	F03FC00336
80	19	60	**AN01MK1909**	F03FC00338
80	20	60	**AN01MK2009**	F03FC00339
80	21	60	**AN01MK2109**	F03FC00340
80	22	60	**AN01MK2209**	F03FC00341
80	23	60	**AN01MK2309**	F03FC00342
80	24	60	**AN01MK2409**	F03FC00343
80	25	60	**AN01MK2509**	F03FC00344
80	26	60	**AN01MK2609**	F03FC00345
80	27	60	**AN01MK2709**	F03FC00346
80	28	60	**AN01MK2809**	F03FC00347
80	29	60	**AN01MK2909**	F03FC00348
80	30	60	**AN01MK3009**	F03FC00349
80	31	60	**AN01MK3109**	F03FC00350
80	32	60	**AN01MK3209**	F03FC00351
80	33	60	**AN01MK3309**	F03FC00352
80	34	60	**AN01MK3409**	F03FC00353
80	35	60	**AN01MK3509**	F03FC00354
80	39.7	60	**AN01MK3979**	F03FC00355
80	40	60	**AN01MK4009**	F03FC00356
80	99	60	**AN01MK9909**	F03FC00357
90	0.1	70	**AN01MH0019**	F03FC00255
90	0.2	70	**AN01MH0029**	F03FC00256
90	0.3	70	**AN01MH0039**	F03FC00257
90	0.5	70	**AN01MH0059**	F03FC00258
90	1	70	**AN01MH0109**	F03FC00259
90	2	70	**AN01MH0209**	F03FC00260
90	3	70	**AN01MH0309**	F03FC00261
90	4	70	**AN01MH0409**	F03FC00262
90	5	70	**AN01MH0509**	F03FC00263
90	6	70	**AN01MH0609**	F03FC00264
90	7	70	**AN01MH0709**	F03FC00265
90	8	70	**AN01MH0809**	F03FC00267
90	9	70	**AN01MH0909**	F03FC00270
90	10	70	**AN01MH1009**	F03FC00272
90	11	70	**AN01MH1109**	F03FC00276
90	12	70	**AN01MH1209**	F03FC00278
90	13	70	**AN01MH1309**	F03FC00279
90	14	70	**AN01MH1409**	F03FC00280
90	15	70	**AN01MH1509**	F03FC00282
90	16	70	**AN01MH1609**	F03FC00284
90	17	70	**AN01MH1709**	F03FC00285
90	18	70	**AN01MH1809**	F03FC00286
90	19	70	**AN01MH1909**	F03FC00287
90	20	70	**AN01MH2009**	F03FC00288
90	21	70	**AN01MH2109**	F03FC00289
90	22	70	**AN01MH2209**	F03FC00291
90	23	70	**AN01MH2309**	F03FC00294
90	24	70	**AN01MH2409**	F03FC00295
90	25	70	**AN01MH2509**	F03FC00296
90	26	70	**AN01MH2609**	F03FC00297
90	27	70	**AN01MH2709**	F03FC00298
90	28	70	**AN01MH2809**	F03FC00299
90	29	70	**AN01MH2909**	F03FC00300
90	30	70	**AN01MH3009**	F03FC00301
90	31	70	**AN01MH3109**	F03FC00302
90	32	70	**AN01MH3209**	F03FC00303
90	33	70	**AN01MH3309**	F03FC00304
90	34	70	**AN01MH3409**	F03FC00305
90	35	70	**AN01MH3509**	F03FC00306
90	40	70	**AN01MH4009**	F03FC00307
90	99	70	**AN01MH9909**	F03FC00308

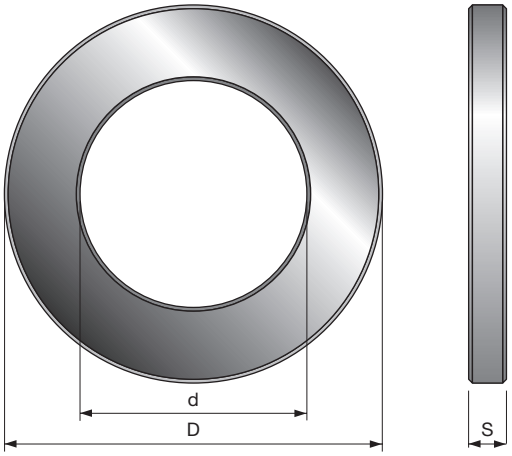

用于刀头的特殊垫片；最小厚度 1 毫米。
• 请参考代码作为指导，仅在处理订单时适用。

AN01 专用垫片

D 毫米	S 毫米	d 毫米	锐无敌代码	商品编号
-	5	30 ÷ 40	AN01	
-	10	30 ÷ 40	AN01	
-	20	30 ÷ 40	AN01	
-	40	30 ÷ 40	AN01	
-	99	30 ÷ 40	AN01	
-	5	50 ÷ 70	AN01	
-	10	50 ÷ 70	AN01	
-	20	50 ÷ 70	AN01	
-	40	50 ÷ 70	AN01	
-	99	50 ÷ 70	AN01	

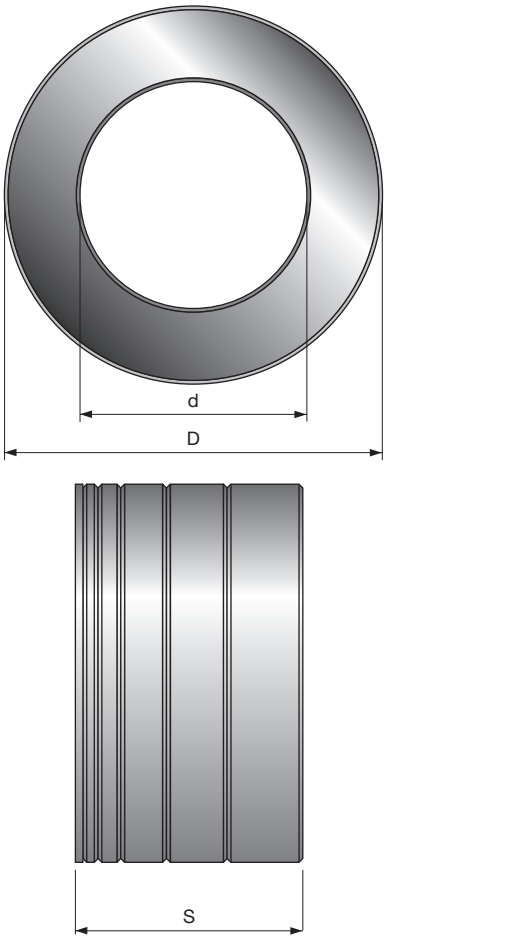

用于刀头的标准垫片套装。

AN03M 标准垫片套装

D 毫米	S 毫米	d 毫米	锐无敌代码	商品编号
50	10	30	AN03M AA9	F03FC00444
50	20	30	AN03M AB9	F03FC00445
50	30	30	AN03M AC9	F03FC00446
50	40	30	AN03M AD9	F03FC00447
50	50	30	AN03M AE9	F03FC00448
55	10	35	AN03M BA9	F03FC00454
55	20	35	AN03M BB9	F03FC00455
55	30	35	AN03M BC9	F03FC00456
55	40	35	AN03M BD9	F03FC00457
55	50	35	AN03M BE9	F03FC00458
60	10	40	AN03M CA9	F03FC00465
60	20	40	AN03M CB9	F03FC00466
60	30	40	AN03M CC9	F03FC00467
60	40	40	AN03M CD9	F03FC00468
60	50	40	AN03M CE9	F03FC00469
70	10	50	AN03M DA9	F03FC00473
70	20	50	AN03M DB9	F03FC00474
70	30	50	AN03M DC9	F03FC00475
70	40	50	AN03M DD9	F03FC00476
70	50	50	AN03M DE9	F03FC00477
80	10	60	AN03M EA9	F03FC00484
80	20	60	AN03M EB9	F03FC00485
80	30	60	AN03M EC9	F03FC00486
80	40	60	AN03M ED9	F03FC00487
80	50	60	AN03M EE9	F03FC00488
90	10	70	AN03M FA9	F03FC00490
90	20	70	AN03M FB9	F03FC00491
90	30	70	AN03M FC9	F03FC00492
90	40	70	AN03M FD9	F03FC00493
90	50	70	AN03M FE9	F03FC00494

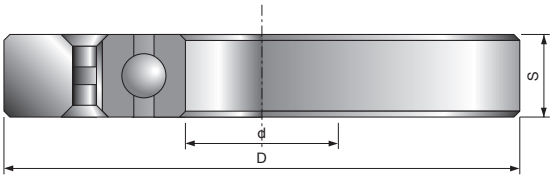

刀头滚珠轴承：请参考代码作为指导，仅在处理订单时适用。

CC01 仿形铣滚珠轴承

D 毫米	S 毫米	d 毫米	锐无敌代码	商品编号
-	12	20	CC01 AA9	
-	12	25	CC01 BA9	
-	13	30	CC01 CA9	
-	14	35	CC01 DA9	
-	15	40	CC01 EA9	
-	16	45	CC01 FA9	
-	16	50	CC01 GA9	
-	18	55	CC01 HA9	
-	18	60	CC01 IA9	
-	20	70	CC01 LA9	

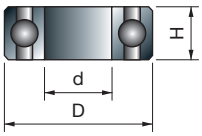

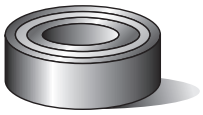

用于铣刀的滚珠轴承。

3102M 滚珠轴承

D 毫米	S 毫米	d 毫米	锐无敌代码	商品编号
9.53	3.2	4.76	3102M AA9	F03F010006
12.7	4.98	4.76	3102M AB9	F03F010007
13	5	4	3102M CD9	F03FA14096
13	5	6	3102M AP9	F03FA10558
15	5	6	3102M AQ9	F03FA10559
15.88	4.97	4.76	3102M AJ9	F03F010014
16	5	5	3102M CC9	F03FA14095
16	5	8	3102M AS9	F03FA10561
19	6	6	3102M CA9	F03FA14097
19	7	10	3102M AG9	F03F010012
19.05	3.97	12.7	3102M CB9	F03FA14098
19.05	6.35	12.7	3102M AV9	F03F012286
22	7	8	3102M AC9	F03F010008
28	8	12	3102M AH9	F03F010013
32	9	15	3102M AN9	F03F010016
35	11	15	3102M AI9	F03F012285

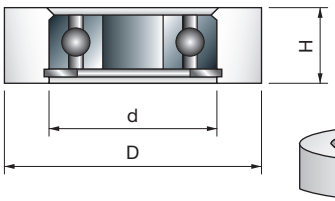

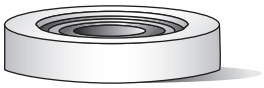

滚珠轴承圆柱形耐磨卡圈。

RB62M 滚珠轴承耐磨卡圈

D 毫米	S 毫米	d 毫米	锐无敌代码	商品编号
19.05	8	4.76	RB62M 1509	F03F011422
22.22	8	4.76	RB62M 1529	F03F011423
26	10	8	RB62M 1249	F03F011417
28.58	8	4.76	RB62M 1549	F03F011424
30	10	8	RB62M 1289	F03F011418
34	10	8	RB62ME DA9	F03FR01146
34.92	8	4.76	RB62M 1569	F03F011425
39.6	11.2	12	RB62ME FB9	F03FR01147

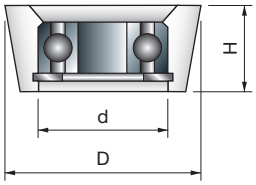

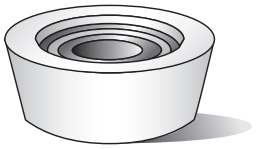

滚珠轴承锥形耐磨卡圈。

3103MC 专用套筒轴承

D 毫米	S 毫米	d 毫米	锐无敌代码	商品编号
19.05	6.35	4.76	3103MC HB9	F03F010019
22.2	9	12.7	3103MC HC9	F03FR01724

扳手和设备



配件	说明	尺寸 D/L x L/H x d/S(毫米)	锐无敌代码	商品编号
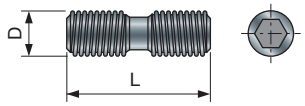	RH-LH 转位刀片用内六角螺丝	M6 x 22	**VT19M AB9**	F03FA04491
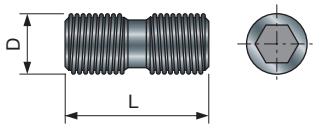	RH-LH H.S.I. 刀片用内六角螺丝	M8 x 22	**VT19M BB9**	F03FA04493
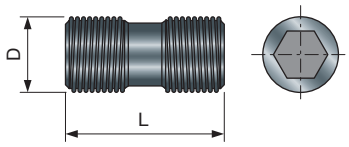	RH-LH 转位刀片用内六角螺丝	M10 x 22	**VT19M MA9**	F03FA04496
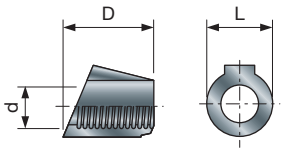	VT19M AB9 螺丝用螺母	10 x 11.5 x M6 9 x 10.5 x M6	**VT20M AA9** **VT20M GA9**	F03FA04497 F03FC20669
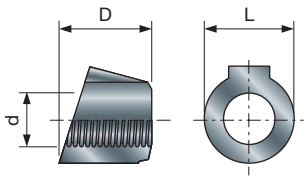	VT19M MA9-MB9 螺丝用螺母	15 x 13.3 x M10	**VT20M MA9**	F03FC20670
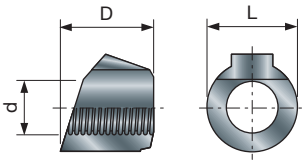	VT19M MA9-MB9 螺丝用螺母	15 x 13.3 x M10	**VT20M NA9**	F03FC20671
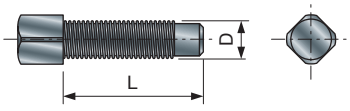	转位刀片用方头螺丝	M5 x 19	**VT11M AA9**	F03FA04468

配件	说明	尺寸 D/L x L/H x d/S(毫米)	锐无敌代码	商品编号
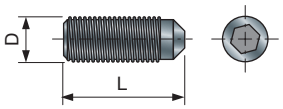	转位刀片用内六角螺钉	M6 x 8	**VT03M DE9**	F03FA04439
		M6 x 12	**VT03M DL9**	F03FA04441
		M6 x 16	**VT03M DI9**	F03FA04440
		M8 x 16	**VT03M AA9**	F03FA04435
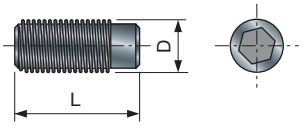	转位刀片用内六角螺钉	M4 x 10	**2602M CB9**	F03FA07346
		M5 x 12	**VT03M BA9**	F03FA04436
		M5 x 16	**VT03M BB9**	F03FA04437
		M8 x 16	**2602M BB9**	F03FA07344
		M8 x 25	**2602M EI9**	F03FA07352
		M10 x 18	**VT03M CC9**	F03FA04438
		M10 x 25	**2602M FI9**	F03FA07353
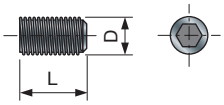	内六角螺钉	M3 x 3	**2615M AA9**	F03FA07418
		M4 x 6	**2602M CE9**	F03FA07349
		M5 x 5	**2615M CC9**	F03FA07420
		M5 x 10	**2602M DC9**	F03FA07350
		M6 x 6	**2615M DD9**	F03FA07423
		M8 x 8	**2615M EE9**	F03FA07424
		M8 x 10	**2602M CC9**	F03FA07347
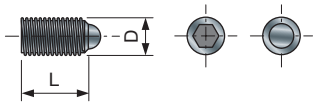	内六角螺丝，半球形，用于 ISOprofil 技术	M8 x 16	**2616M DE9**	F03FA07425
		M10 x 16	**2616M EE9**	F03FA07426
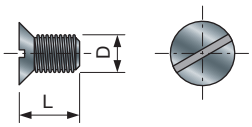	TA01-02 研磨装置用沉头螺丝	M4 x 6	**VT05M AB9**	F03FA04445
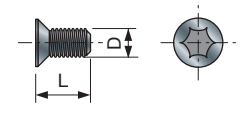	IG03 刀块用梅花沉头螺丝	M4 x 3.2	**VT05M BB9**	F03FA04447
		M4 x 4.2	**VT05M BC9**	F03FA04448
		M4 x 6.5	**VT05M BD9**	F03FA04449
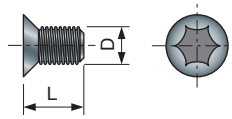	RG 和 RR 清根刀片用梅花沉头螺丝	M4 x 12	**VT71M AC9**	F03FA14740
		M5 x 6	**VT05M AC9**	F03FA04446
		M5 x 8	**VT05M AA9**	F03FA04444

配件	说明	尺寸 D/L x L/H x d/S(毫米)	锐无敌代码	商品编号
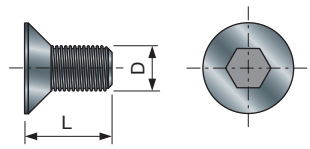	内六角沉头螺丝	M5 x 8	**VT05M CA9**	F03FA04451
		M6 x 8	**VT01M AB9**	F03FA04430
		M6 x 10	**VT01M AA9**	F03FA04429
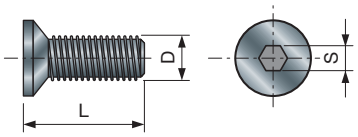	ID 防反转装置用内六角沉头螺丝	M4 x 12	**VT05M DA9**	F03FC20647
		M4 x 14	**VT05M DB9**	F03FC20648
		M4 x 16	**2609M BD9**	F03FA07379
		M6 x 16	**VT05M DC9**	F03FC20649
		M6 x 16	**2609M DD9**	F03FA07381
		M8 x 40	**2609M EK9**	F03FB04618
		M10 x 20	**2609M FF9**	F03FA07382
		M10 x 35	**2609M FI9**	F03FA07383
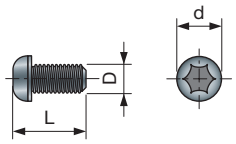	转位刀片铣刀用圆头梅花螺丝	M3 x 6 x 5	**VT72M AA9**	F03FA04506
		M4 x 8 x 6	**VT70M AA9**	F03FA04504
		M4 x 10 x 9	**VT71M AA9**	F03FA04505
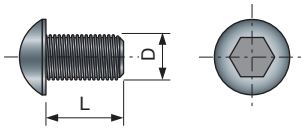	内六角圆头螺丝	M4 x 10	**2622M AB9**	F03FA07453
		M6 x 8	**2622M CA9**	F03FA07454
		M6 x 10	**2622M CB9**	F03FA07455
		M6 x 12	**2622M CC9**	F03FA07456
		M8 x 18	**2622M DF9**	F03FA07457
		M8 x 30	**2622M DI9**	F03FA07458
		M10 x 25	**2622M EH9**	F03FA07459
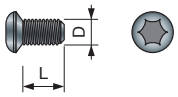	划糟锯用圆头梅花螺丝	M4 x 6	**VT71M AB9**	F03FA14739
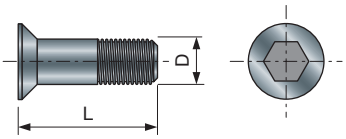	IG 刀块用内六角沉头螺丝	M6 x 11.5	**VT16M AB9**	F03FA04477
		M6 x 13	**VT16M AE9**	F03FC20658
		M6 x 14.5	**VT16M AA9**	F03FA04476
		M6 x 15.5	**VT16M AD9**	F03FC20657
		M6 x 18.5	**VT16M AC9**	F03FC20656
		M6 x 20	**VT16M AF9**	F03FC20659
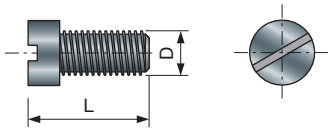	开槽螺栓	M4 x 10	**2611M DB9**	F03FA07386
		M5 x 10	**2606M DE9**	F03FA07361

配件	说明	尺寸 D/L x L/H x d/S(毫米)	锐无敌代码	商品编号
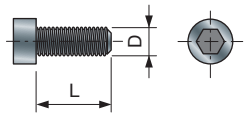	内六角螺丝	M3 x 6	**2607M AA9**	F03FA07362
		M3 x 8	**2607M AB9**	F03F010001
		M3 x 10	**2607M AC9**	F03FA07363
		M4 x 8	**2607M BB9**	F03FA07365
		M5 x 16	**2607M CF9**	F03FA07367
		M5 x 20	**2607M CH9**	F03FA17148
		M5 x 40	**2607M CL9**	F03FA07368
		M5 x 60	**2607M CP9**	F03FA07369
		M5 x 90	**2607M CS9**	F03FA18898
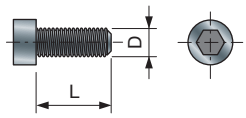	内六角螺丝	M6 x 16	**2607M AF9**	F03FB04614
		M8 x 16	**VT02M AA9**	F03FA04432
		M8 x 35	**2607M EK9**	F03FB04615
		M10 x 20	**2607M FH9**	F03FB04616
		M10 x 30	**2607M FJ9**	F03FB04617
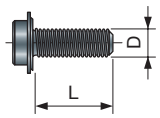	镂铣刀用法兰螺丝	M3 x 7.6	**2607M 001**	F03F010000
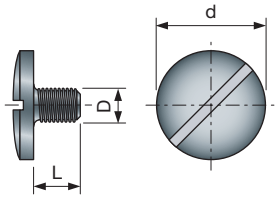	刀头用定位螺丝	M5 x 7 x 18	**VT08M AE9**	F03FA04457
		M5 x 8.8 x 18	**VT08M AM9**	F03FA04462
		M8 x 10 x 22	**VT08M AD9**	F03FA04456
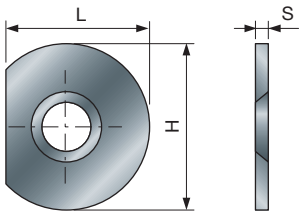	刀头用定位板	22 x 1.7 x 1.5	**VT18M GB9**	F03FA04489
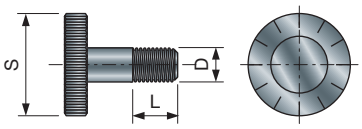	用于指接铣刀的调整螺丝	M5 x 8 x 25	**VT08M AC9**	F03FC20652
		M6 x 7 x 18	**VT08M AG9**	F03FC20653
		M6 x 8 x 25	**VT08M AB9**	F03FC20651
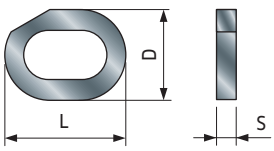	IG25 刀块用调整环	16 x 11.9 x 2.6	**VT18M AG9**	F03FC20660

配件	说明	尺寸 D/L x L/H x d/S(毫米)	锐无敌代码	商品编号
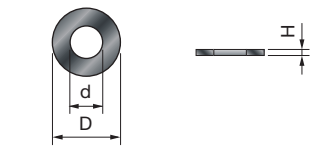	垫圈	14 x 1.6 x 8.4	**2617M BG9**	F03FR01668
		16 x 1.6 x 8.4	**2617M AG9**	F03F010005
		6 x 2 x 4	**VT18M AB9**	F03FA04480
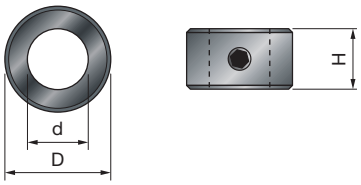	钻头用挡圈	12 x 4 x 6.05	**3102M BB9**	F03FA10568
		14 x 4 x 8.05	**3102M BC9**	F03FA10569
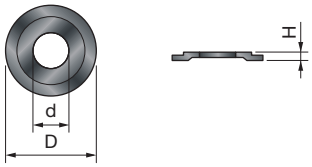	阶梯垫块	9 x 2 x 4.76	**FX07M AA9**	F03F010158
		12 x 1.1 x 4.76	**FX07M AB9**	F03F010159
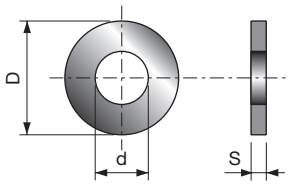	刀块垫片	13.6 x 0.1 x 7	**ST07M 019**	F03FA13619
		13.6 x 0.2 x 7	**ST07M 029**	F03FA13620
		13.6 x 0.5 x 7	**ST07M 059**	F03FA13621
		15 x 1 x 7	**ST07M 109**	F03FA03865
		15 x 2 x 7	**ST07M 209**	F03FA03867
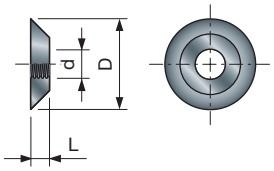	锁紧螺丝螺纹压圈	10.2 x 1 x M4	**VT18M AA9**	F03FA04479
		11.6 x 1.5 x M4	**VT18M BA9**	F03FA04483
		11.6 x 2.5 x M4	**VT18M BB9**	F03FA04484
		9.4 x 1.7 x M4	**VT18M DA9**	F03FA04487
		8 x 5 x M4	**VT18M CB9**	F03FA04486
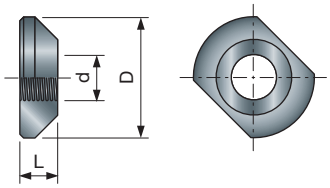	RH-LH VT19M AB9 - IA9 螺丝用螺母	16 x 4 x M6	**VT18M CC9**	F03FC20666
		16 x 5 x M6	**VT18M CA9**	F03FA04485
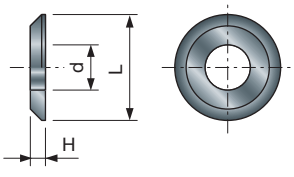	刀片用垫块	14 x 2 x 6	**VT18M AL9**	F03FC20662
		9 x 1.5 x 4	**VT18M AH9**	F03FA04481
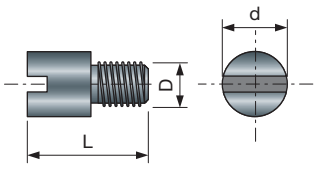	轴套用螺纹销	M5 x 9.5 x 7	**VT08M AH9**	F03FC20654
		M6 x 15.5 x 8	**VT08M AI9**	F03FA04461

配件	说明	尺寸 D/L x L/H x d/S(毫米)	锐无敌代码	商品编号
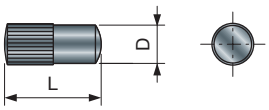	刀具用钢销	4 x 10	**2601M AB9**	F03FA07326
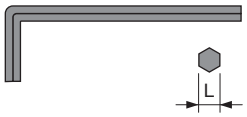	L 型内六角扳手	2	**2619M BA9**	F03FA07431
		2.5	**2619M CA9**	F03FA07432
		3	**2619M DA9**	F03FA07433
		4	**2619M EA9**	F03FA07434
		5	**2619M FA9**	F03FA07435
		6	**2619M GA9**	F03FA07436
		8	**2619M HA9**	F03FA07437
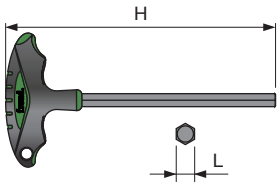	T 型内六角扳手，带手柄	3 x 110	**CB03M AA9**	F03FA00162
		4 x 110	**CB03M BA9**	F03FA00163
		5 x 110	**CB03M EA9**	F03FA00169
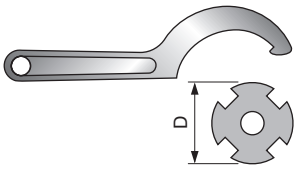	柄和轴套锁紧环用 C 型扳手	45 - 50 (ER32)	**CB07M 4550**	F03FB00145
		58 - 62 (ER40)	**CB07M 5862**	F03FB00146
		68 - 75	**CB02M BA9**	F03FA00160
		80 - 90	**CB02M CA9**	F03FA00161
	轴套锁紧环用套筒扳手 —— 直径 40/50	70 x 95 x 50	**CB02M 6070**	F03FC00720
	轴套锁紧环用套筒扳手 直径 60/70	88.9 x 95 x 68.9	**CB02M 8090**	F03FC00721
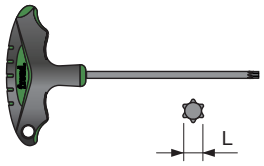	T 型内六角梅花扳手，带手柄	T9 x 100	**CB03M CA9**	F03FA00165
		T15 x 100	**CB03M DA9**	F03FA00168
		T20 x 100	**CB03M CC9**	F03FA00167
		T25 x 100	**CB03M BB9**	F03FA00164
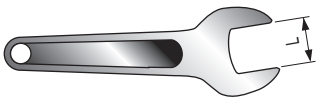	叉形扳手	5	**CB04M 059**	F03FA00172
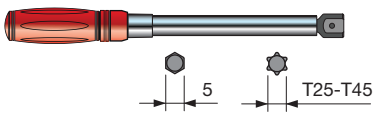	扭力扳手	10-60 Nm	**CB06M106001**	F03FC25296
• 1/4 L锁棘齿型刀块 • 六角形刀块 5 毫米 • 星型刀块 T25 (长型和短型) • 星型刀块 T45 (长型和短型)	转矩扳手用刀块套装		**CB0BITSIMB01**	F03FC25602

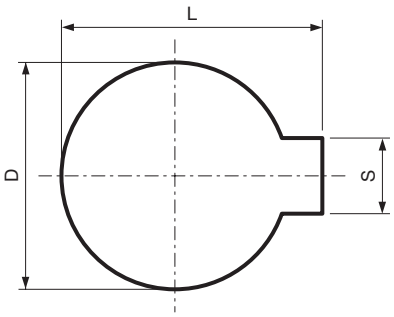

现有刀头用标准键槽。
- 对于其他键槽尺寸，请使用代码 **OPT05 AA9**，并注明必要尺寸。
- 请参考代码作为指导，仅在处理订单时适用。

OPT04 标准键槽

D 毫米	S 毫米	L 毫米	锐无敌代码	商品编号
12	5	13.8	**OPT04 AA9**	F03FC16203
14	5	16.3	**OPT04 BA9**	F03FC16204
16	5	18.3	**OPT04 CA9**	F03FC16205
18	6	20.8	**OPT04 DA9**	F03FC16206
20	6	22.8	**OPT04 EA9**	F03FC16207
25	8	28.3	**OPT04 FA9**	F03FC16208
30	8	33.3	**OPT04 GA9**	F03FC16209
35	10	38.3	**OPT04 HA9**	F03FC16210
40	10	43.3	**OPT04 IA9**	F03FC16211

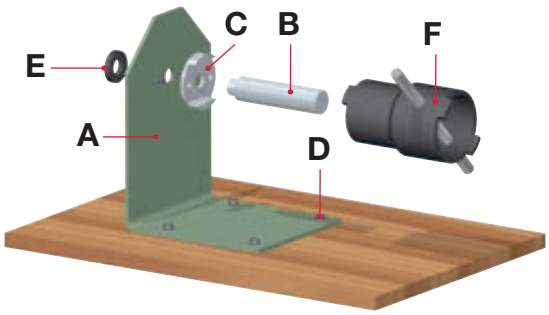

维护工具包括:
A: 钢制支撑板。
B: 可更换柄轴 (直径 35/40/50 毫米，视套装刀具内孔直径而定)。
C: 可更换联接盘，用以卡住刀具套件的轴套底座 (65/75/85 毫米)。
D: 螺丝，用以将支撑板“A”安装至工作台。
E: 锁紧环，用以将“B”安装至支撑板“A”。
F: 轴套锁紧套筒，提供下列尺寸:
- 直径 60/70 毫米，适用于外径 40/50 毫米的轴套。
- 直径 80/90 毫米，适用于外径 60/70 毫米的轴套。

SAG1M 刀头维护工具套件

		锐无敌代码	商品编号
		SAG1M AA9	F03FC18870
		SAG1M AB9	F03FC18871

产品代码 SAG1M AA9 部件

	配件		尺寸 毫米	锐无敌代码	商品编号
A	支撑板		150 x 230 x 250	**SAG1M BA9**	F03FA03851
E	自锁螺母		50 x 8 x 30	**SAG1M DA9**	F03FA03852
C	联接盘		65 x 20 x 30 Ø50	**SAG1M F65**	F03FC18872
C	联接盘		75 x 20 x 30 Ø60	**SAG1M F75**	F03FC18873
C	联接盘		85 x 20 x 30 Ø70	**SAG1M F85**	F03FC18874
B	柄轴		Ø35 x 122	**SAG1M 035**	F03FC18875
B	柄轴		Ø40 x 122	**SAG1M 040**	F03FC18876
B	柄轴		Ø50 x 122	**SAG1M 050**	F03FC18877
F	扳手 直径 40/50		70 x 95 x 50	**CB02M 6070**	F03FC00720
F	扳手 直径 60/70		88.9 x 95 x 68.9	**CB02M 8090**	F03FC00721

产品代码 SAG1M AB9 部件

	配件		尺寸 毫米	锐无敌代码	商品编号
A	支撑板		150 x 230 x 250	**SAG1M BA9**	F03FA03851
E	自锁螺母		50 x 8 x 30	**SAG1M DA9**	F03FA03852
C	联接盘		65 x 20 x 30 Ø50	**SAG1M F65**	F03FC18872
C	联接盘		75 x 20 x 30 Ø60	**SAG1M F75**	F03FC18873
C	联接盘		85 x 20 x 30 Ø70	**SAG1M F85**	F03FC18874

可选产品

	配件		尺寸 毫米	锐无敌代码	商品编号
B	柄轴		Ø35 x 122	**SAG1M 035**	F03FC18875
B	柄轴		Ø40 x 122	**SAG1M 040**	F03FC18876
B	柄轴		Ø50 x 122	**SAG1M 050**	F03FC18877
F	扳手 直径 40/50		70 x 95 x 50	**CB02M 6070**	F03FC00720
F	扳手 直径 60/70		88.9 x 95 x 68.9	**CB02M 8090**	F03FC00721



SAG2M 夹紧装置，带滚珠轴承

	锐无敌代码	商品编号
	SAG2M AA9	F03FB22530



TA01M 研磨高性能刀片所用装置

用于在水平打磨机上安装刀片的锐无敌标准装置。该装置必须安装在 **TA03M** 支承上才能在打磨机上工作。

L 毫米	H 毫米	S 毫米	锐无敌代码	商品编号
260	60	15	**TA01M AA9**	F03FC20198

配件		尺寸 毫米	锐无敌代码	商品编号
螺丝		M4 x 6.5	**VT05M BD9**	F03FA04449
螺丝		M4 x 6	**VT05M AB9**	F03FA04445
内六角扳手		T9	**CB03M CA9**	F03FA00165



TA02M 研磨高性能刀片所用装置

用于在立式打磨机上安装刀片的锐无敌标准装置。

L 毫米	H 毫米	S 毫米	锐无敌代码	商品编号
220	100	100	**TA02M AA9**	F03FC20199

配件		尺寸	锐无敌代码	商品编号
螺丝		M4 x 6.5	**VT05M BD9**	F03FA04449
螺丝		M4 x 6	**VT05M AB9**	F03FA04445
内六角扳手		T9	**CB03M CA9**	F03FA00165
艾伦内六角扳手		4 x 110	**CB03M BA9**	F03FA00163

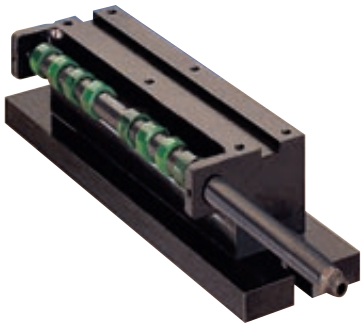

TA01M 装置支架

TA03M 研磨高性能刀片所用支架

L 毫米	H 毫米	S 毫米	锐无敌代码	商品编号
340	98	90	**TA03M AA9**	F03FC20202

紧固锐无敌刀片和刀块所用螺丝和平头螺丝的扭矩值

为避免夹紧力不足或螺丝过载断裂，所有螺丝必须根据要求扭矩进行紧固。
如果未在说明手册中分别注明或在刀具上进行标注，那么请采用以上列出的扭矩值。

配件	说明	螺纹 毫米	扳手 (S) 毫米	扭矩 45H (Nm)
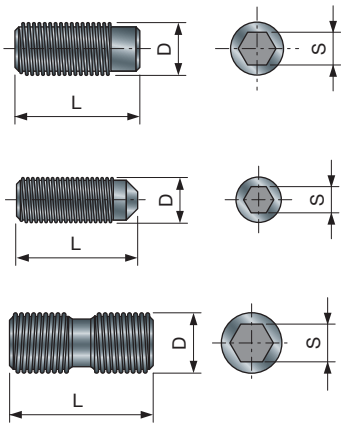	内六角平头螺钉	M4	2	1.9
		M5	2.5	3.5
		M6	3	5.5
		M8	4	9.5
		M10	5	18
		M12	6	30

配件	说明	螺纹 毫米	扳手 (S) 毫米	扭矩 8.8 (Nm)
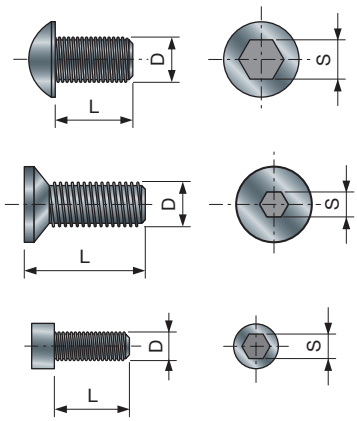	内六角螺钉	M3	2.5	1
		M4	3	2
		M5	4	5
		M6	5	8
		M8	6	12
		M10	8	30

配件	说明	螺纹 毫米	扳手⬣ 毫米	扭矩 (Nm)
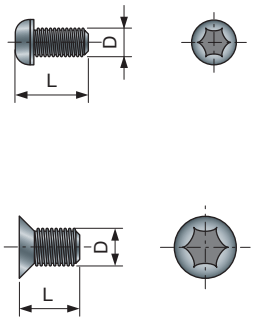	梅花螺钉	M4 x 0.5	T9	2
		M4	T15	5.2
		M5	T20	8.6
		M6	T25	15

1

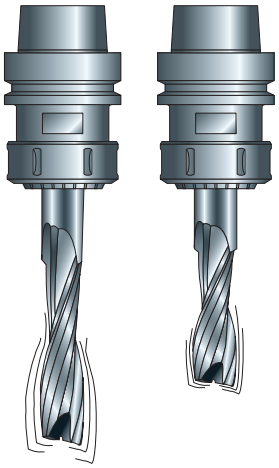

正确使用提示

无经验以及未经培训人员，如果不具备必要知识，不得使用和操控刀具。
切割高度较短的铣刀振动性低于直径相同但切割高度较长的铣刀 (图 1)。
定期检查机床 (尤其是引导装置和滚珠轴承)，确保无偏心的问题，以避免柄轴出现危险振动的情况，特别是避免危及带多晶金刚石刀头的铣刀。
正确锁止刀具和刀体，避免工作过程中出现松动 (图 2 - 3)。
将工件正确固定在工作台表面上 (图 4)。
遵守刀柄最小固定长度的要求，最好使用较短的夹头，以降低偏心问题 (图 5a)。同样，一般情况下也应避免使用加长件 (图 5b)。
如需确定是铣刀或夹头存在偏心缺陷：将铣刀在夹头中旋转 90 度，进行铣削加工并观察工件上留下的痕迹。如果与之前成型标记相比没有变化，则表明刀具存在故障，相反如果标记发生变化，则问题可能在夹头上。
螺钉和螺母必须使用适当的扳手等工具拧紧，并且拧至制造商规定的扭矩。
严格禁止延长扳手或通过锤击进行紧固 (图 6)。
请勿使用孔径与制造商规定不同的变径环。
夹紧表面不得存在尘、脂、油、水。必须使用不会损害铝材性能和影响材料机械特性的溶剂从轻合金刀体上清除树脂。更换刀片后，须仔细清洁刀具。
套装刀具必须由经验丰富并且经过良好培训的人员进行修理，相关人员必须了解设计要求和需要达到的安全水平。必须根据刀具制造商的说明修理刀具。

特别注意以下情况：
- 修理包括使用符合制造商原装零部件规范的零部件等项目。
- 保持可确保正确夹紧的公差。

请勿超过刀具上标注的最大转速限制。如果前进速度过高或切割深度过深，刀具将可能断裂。
为避免损坏铣刀，建议检查夹头和铣刀固定表面是否清洁以及是否存在不良情况 (图 7)。
为避免危险的反弹情况，建议固定材料后通过多次加工的方式对加工过程中积累的小块废料进行切除 (图 8 - 9)。
戴手套更便于抓握，并降低受伤风险。
必须使用专用器具装备刀具，避免在运输过程中对用户造成伤害。

2

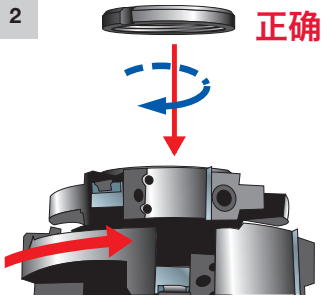

3

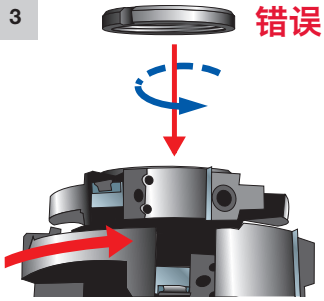

4

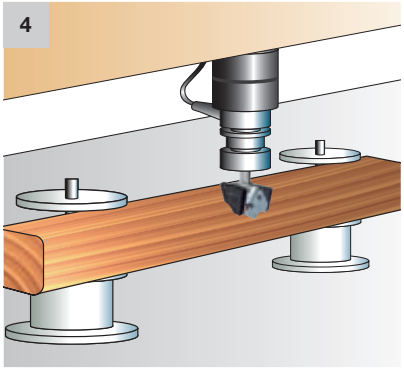

5a

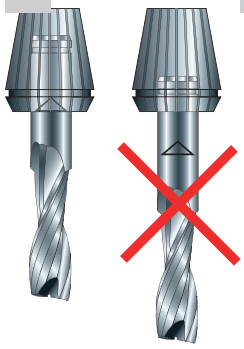

5b

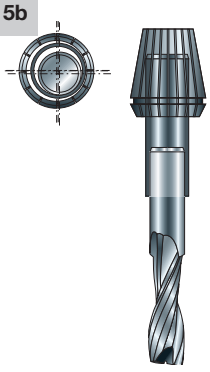

6

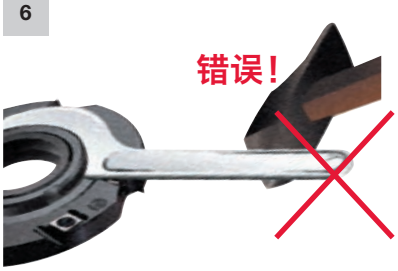

7



8

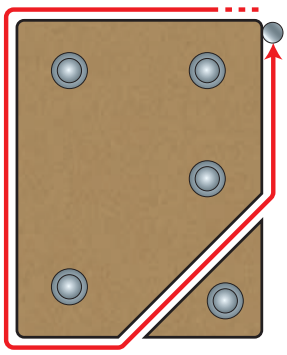

9

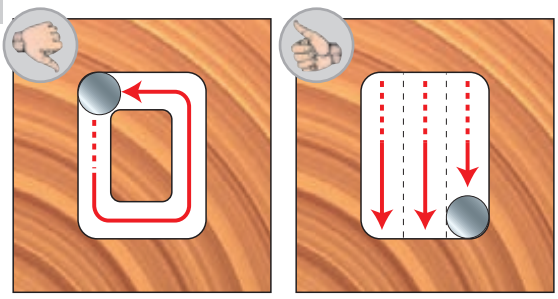

10

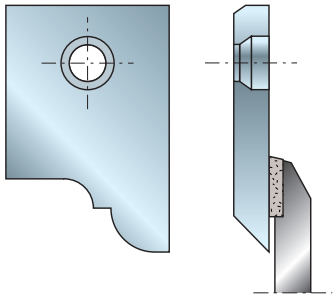

技术特点

- 锐无敌高性能刀片采用硬金属制造，并分有 6 个不同的硬度等级，这主要取决于相应用的材料，软木和硬木、重型木、耐磨板、刨花板、三聚氰胺板、贴面板、中密度板等。在加工耐磨材料时，相较于焊接式刀具，完全可以通过采用允许增加 30% 以上的夹紧力的更高等级硬度的硬质合金刀片来实现更好的加工。
- 由于显著的优势和便利性，成为替代焊接式刀具的实用解决方案，尤其在时间就是金钱的数控机床上，能极大的缩短停机时间。更换损坏或用钝的刀片并不需要将刀具从机床上拆下来，只需松开紧固螺丝就能实现刀片的更换，以避免浪费时间。而焊接式刀具必须整体更换，并需要准备备用刀具。
- 锐无敌拥有全系列高性能、标准或可定制刀具，适用于手动或悬臂式数控镂铣设备 (图 11)。
- 与传统刀头相比，高性能系统更具优势，它更易于刃磨，操作成本低，不需要特别的机器 (使用平磨床或表面磨床即可 - 见图 12) 或专业人员。
- 最大修磨余量为 0.15~0.20 毫米，即使在刃磨后，高性能刀片也能保持其初始廓形 (图 13) 和刀具切削直径。
- 在表面磨床或平磨床上进行正确刃磨的建议：

1) 在表面磨床或平磨床上固定支承 TA01M 或 TAO2M (图 13)。
2) 使用随附的螺丝固定刀片。
3) 刃磨整套刀片。在刃磨过程中需使用充足的冷却液。使用具有以下特点的金刚石抛光轮 (图 14)：D6A2-C100-054。

- 需将整套刀片寄给我们，并在订单上注明代码 OPTAFF AA9，就可以在我们的工作场所进行刃磨。

11

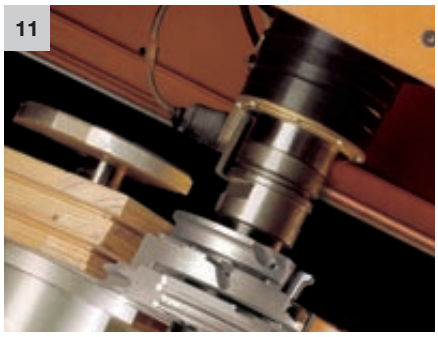

12



13



14



图示及说明



锯片性能图表

产品表阅读符号

h1	切割刃长度	B-B1	可调节切割宽度	γ	交变面角	β	齿背后角
C	轴承直径	d	孔径	h	切割高度	B	切割宽度
D	直径	α	前角	I	轴间距离 (RB 章节中的刀块)	KN	键槽
L	长度	最高转速	最高转速	Z	齿数	H	全高
NL	销孔	R	圆弧 (RB 章节中的清根刀片)	R1	半径	b	锯身厚度
A	刀柄	V	清根刀片	S	厚度	hUP	上切长度
L.U.	工作长度						

功能图标

Anti-kickback TECHNOLOGY	防反弹技术	Anti-vibration TECHNOLOGY	减震技术	Cascading SYSTEM	级联系统	EXrim COATING	EXrim 涂层
ISOprofil TECHNOLOGY	ISOprofil 技术	Performance System TECHNOLOGY	高性能技术	Perma-SHIELD COATING	帕玛希尔德涂层	Polycrystalline Diamond TECHNOLOGY	多晶金刚石技术
Radial Access DESIGN	径向通道设计	Shear Angle TECHNOLOGY	面角技术	Silver I.C.E. COATING	银冰涂层	Split Edge DESIGN	麻纹切削设计
Super Square Tooth DESIGN	超方齿型设计	Tensioning TECHNOLOGY	张紧技术	TiCo Carbide MADE BY freud	TiCo 硬质合金技术	Tri-metal Brazing TECHNOLOGY	三金属钎焊技术

材料

ACM	铝	刨花板	建筑木料
铜和黄铜	纤维水泥	硬木	HPL
贴面刨花板	贴面中密度板	贴面板 (划槽锯片)	中密度板
石膏板	塑料	树脂玻璃	胶合板
PVC	夹层板	模板	软木
人造石	钢	热塑性复合材料	

图示及说明

机器

 排钻	 剖分机	 数控机床	 数控机床
 数控机床	数控镂铣机	 有线式	 有线 / 充电式
 充电式	 双轴开榫机	 双头切割机	 干式切割斜切锯
 封边机	 仅台式镂铣机	 手持式圆锯机	 手持式镂铣机
 卧式裁板锯	 斜切锯	 铣床	 多片锯机
 优选锯机	 掌上镂铣机	 切入式锯机	 摇臂式锯机
 推台锯	 安装于工作台的镂铣机	 台锯机	 立式裁板锯

机械特性

 合金刀体	 自动进料	 焊接式刀具	 夹紧系统
 下旋	 手动进料	 排钻	 钢制刀体
 上旋和下旋	 上旋		

应用

 底部加工效果更佳	 顶部加工效果更佳	顶部和底部加工表面更佳	盲孔
带沉头孔的盲孔	横截	木框切割	铣槽加工
铰链孔	指接加工	多片顺切	平刨加工
钻铣	廓形加工	斜面铣槽	修边加工
顺切	定寸	通孔	带沉头孔的通孔

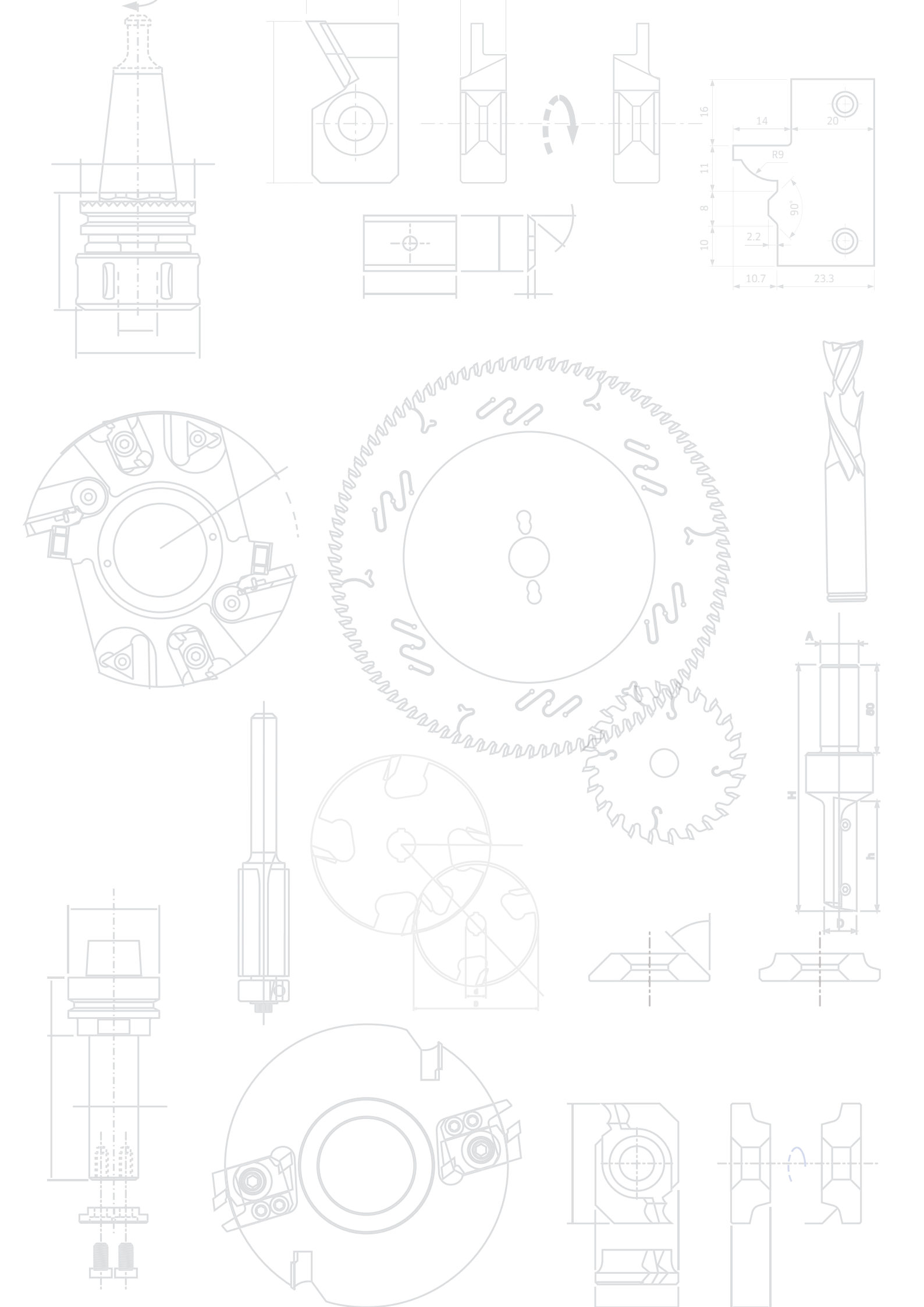
16
14
20
R9
11
8
90°
2.2
10
10.7
23.3
A
H
h
D

freud

Today

Circular Saw Blades
Lame Circolari

Cutterheads and Brazed Cutters
Teste Portacoltelli e Frese Saldobrasate

Drilling, Routing and CNC Tools
Punte, Frese e Utensili CNC

November 2023 - Rev. 1

用于固定式机床的圆锯片

用于便携式锯机的圆锯片

用于数控机床的镂铣刀具

用于便携式锯机的镂铣刀具

刀头和焊接式刀具

门窗加工刀具

硬质合金及高速钢刀片和刀块

附件和配件

freud

了解更多

freud S.p.A. - Società Unipersonale
Via Remigio Solari, 7 - 33050 Pavia di Udine (UD), IT

www.freudtools.com